MOTO GUZZI

CARDELLINO 65 cc.

CATALOGO PEZZI DI RICAMBIO

SHELL X100 MOTOR OIL

I^a EDIZIONE

MOTO GUZZI

SOCIETÀ PER AZIONI

STABILIMENTO E AMMINISTRAZ.: Mandello del Lario (Como)
Via G. Cesare, 31
Telefoni: 18/59/78/85 Mandello Lario - Telefono: 26.91 Lecco
Telegrammi: Motoguzzi - Mandello Lario

SEDE LEGALE: Milano - Via Durini N. 28
Telefoni: 705.784 - 705.785 - Telegrammi: Motoguzzi - Milano

FILIALE - CENTRO RICAMBI - OFFICINA RIPARAZIONI
Milano (640) - Via Giov. da Procida, 14 - (Filiale) Tel.: 91.421/91.296
(Centro Ricambi e Officina Riparazioni): Telefono 981.997
Telegr.: Filialmotoguzzi - Milano

UFFICI: Genova - C.so A. Saffi, 29 - Tel. 56.960 - 56.962 - 586.685
Telegrammi: Paromar - Genova
Roma - Via Barberini, 86 - Telefono 484.758
Telegrammi: Motoguzzi Roma

CARDELLINO 65 cc.

CATALOGO PEZZI DI RICAMBIO

I^a EDIZIONE

www.rpw.it

CARATTERISTICHE TECNICHE

MOTORE: ciclo a due tempi con ammissione a valvola rotante.

ALESAGGIO: mm. 42.

CORSA: mm. 46.

CILINDRATA: 65 cc.

TESTA: in lega leggera.

RAPPORTO DI COMPRESSIONE: 1 : 5,5.

POTENZA EFFETTIVA: CV. 2 a 5000 giri.

POTENZA FISCALE: CV. 1.

CAMBIO: in blocco col motore, a tre marce.

RAPPORTI CAMBIO: I 1 : 2,62 - **II** 1 : 1,71 - **III** 1 : 1.

COMANDO CAMBIO: con leva a mano e settore.

LUBRIFICAZIONE: a miscela.

ALIMENTAZIONE: carburatore con filtro d'aria.

CAPACITA' SERBATOIO: litri 6,5 circa.

AUTONOMIA: 320 Km. circa.

ACCENSIONE: con magnete alternatore a volano.

FRIZIONE: a dischi multipli in bagno d'olio.

TRASMISSIONE: a catena.

TELAIO: a trave centrale costituito da un tubo anteriore e da due bracci posteriori portanti.

SOSPENSIONE: anteriore con forcella a parallelogramma con molla biconica - posteriore con forcellone oscillante e molle agenti in compressione.

AMMORTIZZATORI POSTERIORI: a frizione regolabili.

RUOTE: a raggi con cerchi 20 × 2.

GOMME: 20 × 2 ¼.

FRENI: ad espansione - l'anteriore comandato a mano: il posteriore a pedale.

PASSO: mt. 1,200 circa.

PESO: Kg. 55 circa.

VELOCITA' MASSIMA: Km/ora 55 circa.

IMPIANTO ELETTRICO: con magnete alternatore a volano che alimenta in marcia la tromba elettrica e l'impianto luce composto di faro anteriore e fanalino posteriore.

www.rpw.it

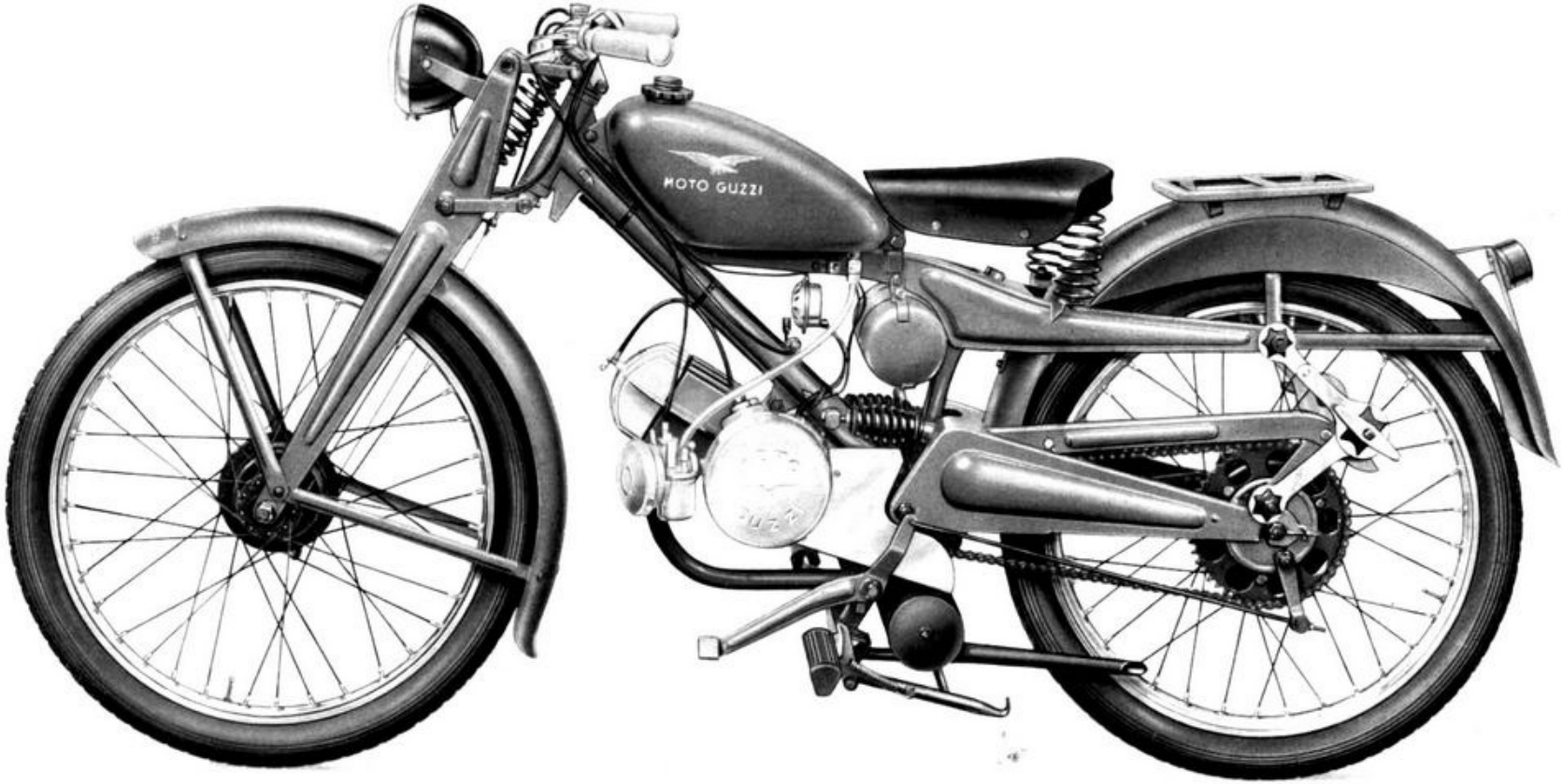

Fig. 1 - Lato sinistro

www.rpw.it

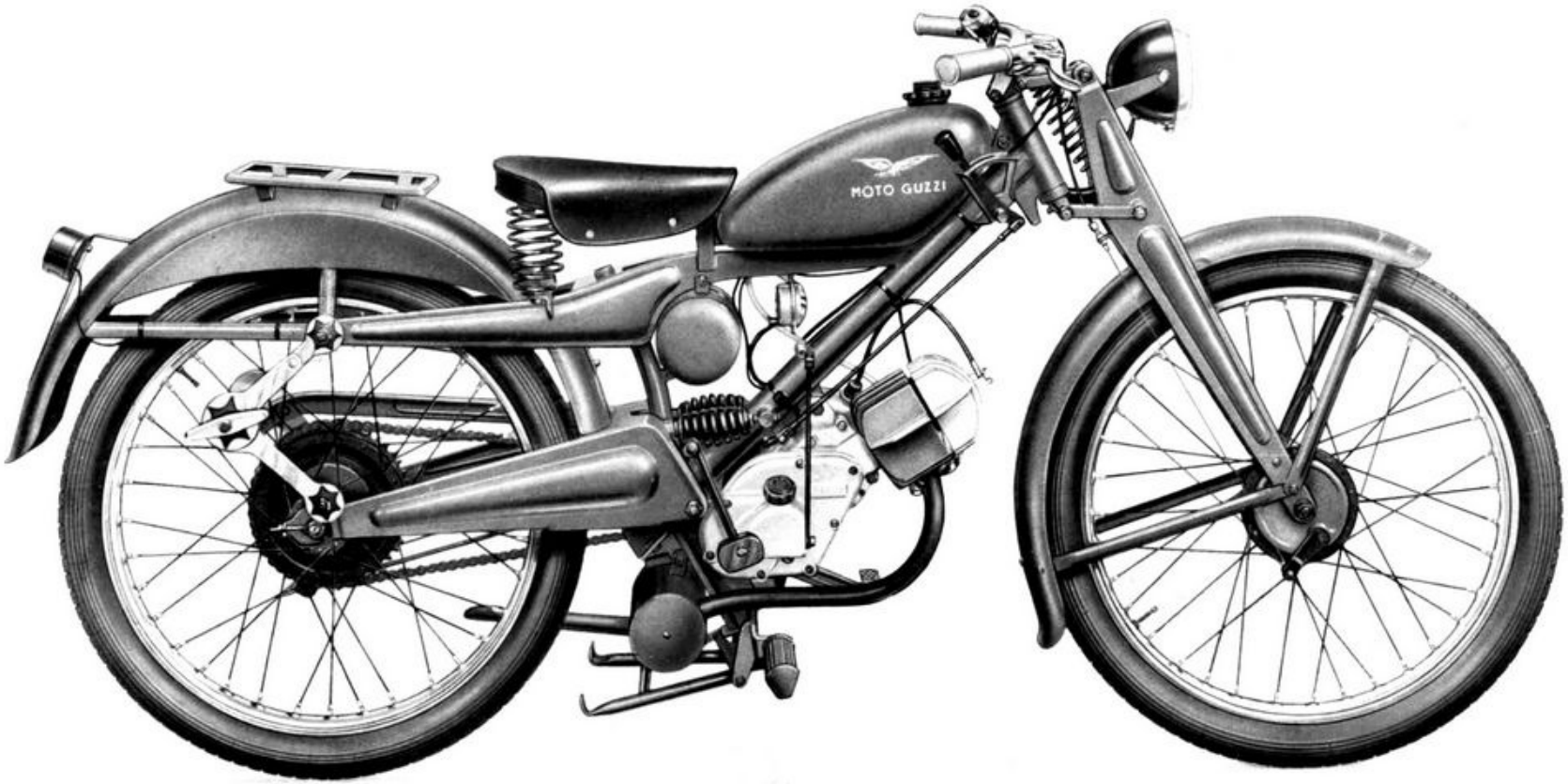

Fig. 2 - Lato destro

www.rpw.it

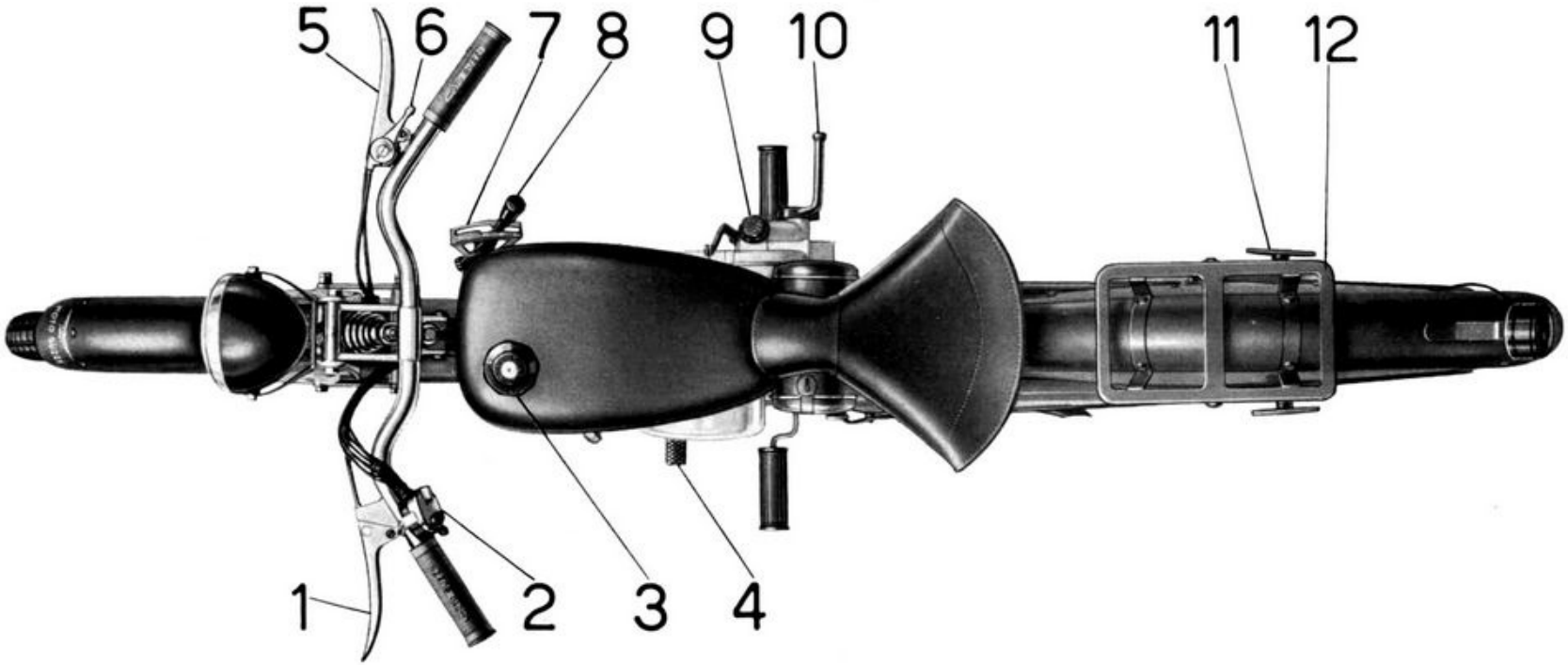

Fig. 3 - Comandi ed accessori

1 - Leva comando frizione.

2 - Pulsante per tromba elettrica, interruttore per luci e comando anabbagliante.

3 - Tappo per serbatoio miscela e misurino dell'olio.

4 - Pedale freno posteriore.

5 - Leva comando freno anteriore.

6 - Levetta comando carburatore.

7 - Settore cambio.

8 - Leva cambio velocità.

9 - Tappo per immissione olio, lubrificazione ingranaggi trasmissione-cambio.

10 - Pedale messa in moto.

11 - Galletti di regolaggio ammortizzatori posteriori.

12 - Porta-pacchi.

www.rpw.it

MOTORE

Fig. 4 - Lato destro

Fig. 5 - Lato sinistro

www.rpw.it

NORME PER LA RICHIESTA DEI PEZZI DI RICAMBIO

Nelle ordinazioni dei pezzi di ricambio si deve indicare chiaramente:

— Il numero della tavola nella quale si trova.

— Il numero di figura.

— Il numero d'ordinazione.

— La sua denominazione.

— Il quantitativo dei pezzi.

— I numeri del motore e telaio della motoleggera alla quale il pezzo è destinato.

— Il nome e l'indirizzo del richiedente (chiaramente leggibile).

— Il mezzo di trasporto.

I pezzi originali portano inciso uno dei seguenti tre marchi di fabbrica, depositati a termini di legge:

GUZZI

MOTO GUZZI

MOTO GUZZI

www.rpw.it

INDICE

COMPLESSI	SOTTOCOMPLESSI	GRUPPI	SOTTOGRUPPI	TAVOLE
Motoleggera	Motore	Organi principali	Basamento e coperchi	1
			Testa - Cilindro - Biella - Pistone - Albero a gomito	2
		Alimentazione e Scarico	Serbatoio miscela - Tubazione - Carburatore - Tubo scarico con silenziatore	3
	Trasmissione	Innesto e Avviamento	Innesto a frizione - Avviamento motore - Comando frizione	4
		Cambio	Ingranaggi - Alberi - Comando	5
	Telaio Ruote Freni	Telaio	Telaio - Parafango anteriore - Cavalletto - Sella	6
		Sospensioni e Sterzo	Forcellone oscillante - Sospensione posteriore - Parafango posteriore . .	7
			Forcella ant. - Sospensione ant. - Sterzo - Manubrio - Leve di comando .	8
		Ruote	Ruota - Mozzo - Freno anteriore e comando	9
			Ruota - Mozzo - Freno posteriore e comando	10
	Impianto elettrico	Accensione Illuminazione ed accessori	Volano magnete - Faro - Fanalino - Tromba - Candela	11
Dotazione	Attrezzi	Comuni e Speciali	Dotazione individuale, normale ed a richiesta	12

www.rpw.it

INDICE NUMERICO

www.rpw.it

N.° d' ordinazione	N. di Tav.	N. di Figura	N.° d' ordinazione	N. di Tav.	N. di Figura	N.° d' ordinazione	N. di Tav.	N. di Figura	N.° d' ordinazione	N. di Tav.	N. di Figura	N.° d' ordinazione	N. di Tav.	N. di Figura
D N 6	3	28	M 149 bis	2	10	T 8053 ter	1	36	36016	1	46	36047 bis	4	31
D N 6	4	19	M 149 ter	2	11	M 8063	5	13	36017 bis	1	35	36048	4	29
D N 6	5	23	M 160 bis	6	28	T 8091	10	16	36017 A	1	37	36049 bis	2	28
D N 6	6	12	M 160 bis	10	42	M 8522	10	39	36018 bis	1	29	36049 bis/1	2	29
D N 6	7	13	T 171 bis	3	20	T 8550 bis	8	45	36018 A	1	28	36050 A	2	27
D N 6	11	24	TA 175 G	3	22	T 9362	4	38	36021	1	32	36051	5	17
R E 6	3	32	M 188	11	17	T 9362	9	38	36022	11	13	36053	5	18
R E 6	6	13	T 193 N	3	26	10028 ter	7	26	36022 bis	11	14	36054 A	11	16
R E 6	7	14	TA 198	12	15	10069 bis	1	10	36023 ter	2	18	36057	1	48
R E 6	11	25	T 219	8	33	T 13081 bis	6	36	36025	2	19	36058	1	40
D N 7	9	24	T 220	9	29	T 14095	7	29	36026 bis	1	42	36059	1	39
D N 7	10	25	T 220	10	30	T 16090	11	28	36027 bis	2	32	36060	5	15
D N 8	1	52	T 234	3	27	T 16504	7	33	36028	2	22	36060 bis	5	14
D N 8	3	11	T 235	4	40	T 16628	12	16	36029 B	2	31	36061	5	19
D N 8	6	17	T 235	9	36	24186 A	6	14	36030	2	30	36062	5	20
D N 8	6	37	TA 236	11	29	24186 A	7	15	36030	11	11	36063	1	47
D N 8	8	11	T 237 bis	11	31	25276/1	5	21	36030 bis	11	12	36063 bis	1	43
R E 8	1	53	T 237 ter	11	30	25303	5	35	36031	2	21	36064	5	26
R E 8	3	12	T 0238	7	21	25421	10	38	36033	2	23	36069	5	28
T 58	3	14	T 0238	8	13	T 30109	8	42	36034	2	25	36070 bis	5	25
M 64	5	30	T 298 ter	4	27	M 35014	11	18	36036 bis	2	33	36070 A	5	38
M 70	9	39	T 298 ter	9	25	T 35366	1	14	36036 ter	2	35	36071	1	22
M 70 bis	9	40	T 298 ter	10	26	36003 bis	2	15	36036 A	2	34	36072	5	22
T 87 bis	5	29	T 2075 bis	7	19	36005 B	1	51	36037	2	20	36073	1	20
T 87 bis	9	18	M 2110	1	45	36005 C	1	50	36038 bis	5	10	36073 bis	1	21
T 87 bis	10	19	T 2138	3	15	36005 D	1	49	36039 A	4	14	36074	1	41
TA 110	4	26	M 2158 bis	4	44	36008 bis	1	33	36039 B	4	12	36075	5	27
TA 110	10	36	T 2676	8	44	36008 ter	1	34	36040 ter	4	10	36076 ter	4	22
TA 110	11	32	T 2677	8	47	36008 D	1	27	36041 bis	4	11	36077 bis	4	21
M 118	1	30	T 2678	8	46	36009 B	1	18	36042 A	4	15	36077 ter	4	20
M 118 bis	1	31	T 2679	8	49	36009 C	1	19	36042 B	4	13	36078 ter	4	23
T 136	6	23	T 2679 bis	8	48	36009 D	1	23	36042 ter	4	16	36078 B	4	24
T 136	7	16	T 2680	4	39	36010	3	29	36043	4	32	36081	4	34
T 136	11	26	T 2680	9	37	36011	2	17	36043/1	4	33	36082 bis	4	36
M 136 bis	3	33	T 2685/1	8	50	36012 bis	2	16	36044	5	12	36083	4	35
M 136 bis	5	24	T 2710	5	37	36013	3	30	36045 ter	5	11	36084	4	25
M 136 bis	10	43	T 5304	7	35	36014	1	12	36045 A	4	18	36087 bis	2	24
M 140	3	34	T 5307	7	31	36014 bis	1	17	36045 B	4	17	36094 B	3	17
M 140	6	16	T 5308	7	36	36015	1	16	36046/1	4	28	36139	1	54
M 145 ter	3	13	T 5311	7	38	36015 bis	1	25	36046/2	4	43	36140	6	15
M 145 ter	8	17	T 5312	7	30	36015 ter	1	24	36047	4	30	36146	7	25

www.rpw.it

N.° d' ordinazione	N. di Tav.	N. di Figura
36147	7	24
36148	7	27
36164 bis	5	36
36169 bis	5	31
36170 bis	5	32
36171	5	33
36172	5	34
36184	10	44
36185	10	45
36186	10	46
36190	8	30
36191	8	31
36192	8	28
36196	8	29
36197	8	32
36202	3	25
36221	8	37
36222	8	34
36223	8	25
36224	8	24
36225	8	22
36227	8	12
36228	8	15
36233	8	26
36234	8	35
36235	8	36
36236	8	27
36237	8	19
36238	8	20
36239	8	18
36240	8	21
36242	8	41
36275/1	6	33
36277/1	6	32
36278	6	26
36279	7	20
36280 bis	6	27
36281	7	23
36282	7	22
36283	7	28
36329	9	17

N.° d' ordinazione	N. di Tav.	N. di Figura
36334	9	21
36334	10	22
36336	9	19
36336	10	20
36340	9	23
36340	10	24
36341	9	22
36341	10	23
36342	9	27
36342	10	28
36343	9	20
36343	10	21
36345	9	32
36345	10	33
36346	9	31
36349	9	14
36349	10	14
36350	9	16
36351	9	30
36351	10	31
36352	9	15
36353	9	26
36355	9	33
36355	10	34
36356	9	28
36356	10	29
36365	10	18
36375	10	32
36376	10	15
36379	10	17
36380	10	27
36390	6	24
36406	6	19
36406 bis	6	20
36407	6	18
36408	6	22
36408 bis	6	21
36411	8	39
36413	8	43
36414 A/36415	4	37
36426	10	49

N.° d' ordinazione	N. di Tav.	N. di Figura
36427	10	48
36430	11	21
36431/1	11	23
36439 A	3	21
36447	3	35
36452	3	37
36453	3	38
36465	12	10
36466	12	11
36467	12	12
36468	12	14
36469	12	13
36471	12	20
36475	12	21
36479	12	19
36482	12	22
36487	12	23
36488	12	24
36488 ter	12	25
36527	11	33
36550	2	12
36551/1	2	13
36552	2	14
36553	1	38
36555	1	44
36556	1	26
36557/1	1	15
36559	1	13
36560	5	16
36562	1	11
36564	2	26
36571	3	21
36572	3	19
36573	3	18
36574	3	16
36578	3	36
36582	3	24
36585	4	42
36586	4	41
36633	6	29
36634	6	30

N.° d' ordinazione	N. di Tav.	N. di Figura
36636	6	25
36641/36192	8	10
36641	8	38
36652	8	14
36654	8	16
36656	8	23
36670	8	40
36672/1	9	35
36688	7	12
36711	10	40
36715	10	41
36722/1	9	34
36732	10	35
36780	6	10
36789	6	31
36792	7	18
36800	6	11
36808	7	10
36815	7	11
36819	7	43
36821	7	34
36824	7	40
36825	7	32
36826	7	39
36828	7	37
36829	7	42
36830	7	40
36835 D/S	6	34
36840	7	44
36850	3	10
36871/36738	9	10
36871	9	13
36872/36742	9	12
36873/36742	9	11
36875/36385	10	10
36875	10	13
36876/2156 ter	10	11
36877/2156 ter	10	12
36878	10	37
36879	10	47
38299	6	35

N.° d' ordinazione	N. di Tav.	N. di Figura
38440	7	17
Libretto istruzioni	12	17
6 V 3W	11	27
6 V 5 W	11	22bis
MVA 11/60 A V 0067	11	15
MU 14 B 2	3	23
6V 25/25 W	11	22
MVA 31 A 6100/3	11	10
C W 225 D X	11	19
3272	11	21bis
Pulsante per tromba e comando faro	11	20
Tromba elettrica	11	34
Cavi sterlingati per impianti elettrici	11	35
Getto di scorta	12	18

www.rpw.it

TAVOLE PEZZI DI RICAMBIO

www.rpw.it

Tavola 1 **Complesso** : Motoleggera **Gruppo** : Organi principali
Sottocomplesso: Motore **Sottogruppo:** Basamento e coperchi

N. Figura	Num. d'ordinazione	DENOMINAZIONE	Quantità	Indicazioni suppletive
10	10069 bis	**Vite** per coperchio volano magnete	2	4 MA × 5
11	36562	**Coperchio** coprivolano magnete	1	
12	36014	**Vite** per coperchio del basamento motore sinistro	3	6 MA × 16
13	36559	**Coperchio** del basamento motore sinistro	1	
14	T 35366	**Vite** per carterino copricatena sul coperchio basamento	2	5 MA × 8
15	36557/1	**Carterino** copricatena sul coperchio basamento motore	1	
16	36015	**Vite** per coperchio gruppo comando cambio	3	6 MA × 14
17	36014 bis	**Vite** lunga per coperchio gruppo comando cambio	1	6 MA × 20
18	36009 B	**Coperchio** per gruppo comando cambio	1	
19	36009 C	**Guarnizione** per coperchio del gruppo comando cambio	1	
20	36073	**Vite** lunga per astuccio del coperchio gruppo comando cambio	1	4 MA x 22
21	36073 bis	**Vite** corta per astuccio del coperchio gruppo comando cambio	1	4 MA x 11
22	36071	**Astuccio** del coperchio gruppo comando cambio	1	
23	36009 D	**Anello** premistoppa per coperchio del gruppo comando cambio	1	
24	36015 ter	**Vite** lunga per coperchio del basamento motore destro	3	6 MA × 38
25	36015 bis	**Vite** corta per coperchio del basamento motore destro	4	6 MA × 25
26	36556	**Coperchio** per basamento motore destro	1	
27	36008 D	**Guarnizione** per coperchio basamento motore (destro)	1	
28	36018 A	**Tappo** sfiatatoio olio sul basamento motore (completo dei pezzi: 36018 B Corpo per tappo - 36018 C Diaframma per tappo - 36018 D Coperchietto per tappo)	1	
29	36018 bis	**Guarnizione** per tappo dell'olio sul coperchio basamento destro	1	
30	M 118	**Vite** per livello olio sul coperchio del basamento destro	1	6 MA × 8
31	M 118 bis	**Guarnizione** per vite livello olio e per vite di fermo molla avviamento	2	
32	36021	**Anello** premistoppa sull'albero motore e sull'albero del settore avviamento	3	
33	36008 bis	**Vite** per fermo molla avviamento	1	6 MA × 12
34	36008 ter	**Dado** per vite fermo molla avviamento	1	
35	36017 bis	**Bullone** lungo per unione basamento motore	1	7 MA × 51
36	T 8053 ter	**Bullone** corto per unione basamento motore	7	7 MA × 19
37	36017 A	**Vite** per unione basamento motore	1	7 MA × 31,5
38	36553	**Basamento** motore destro	1	
39	36059	**Vite** fissaggio piastrina di fermo cuscinetto	1	4 MA × 12
40	36058	**Piastrina** di fermo cuscinetto lato frizione	1	
41	36074	**Cuscinetto** a sfere lato frizione	1	20 × 42 × 9 (Riv 3 AE)
42	36026 bis	**Cuscinetto** a rulli sul basamento destro	1	15 × 35 × 11 (Riv 02/DAPV)
43	36063 bis	**Boccola** sul basamento destro per ingranaggio triplo	1	
44	36555	**Basamento** motore sinistro completo di boccola	1	
45	M 2110	**Prigioniero** attacco pipa aspirazione	2	6 MA × 24

(segue)

www.rpw.it

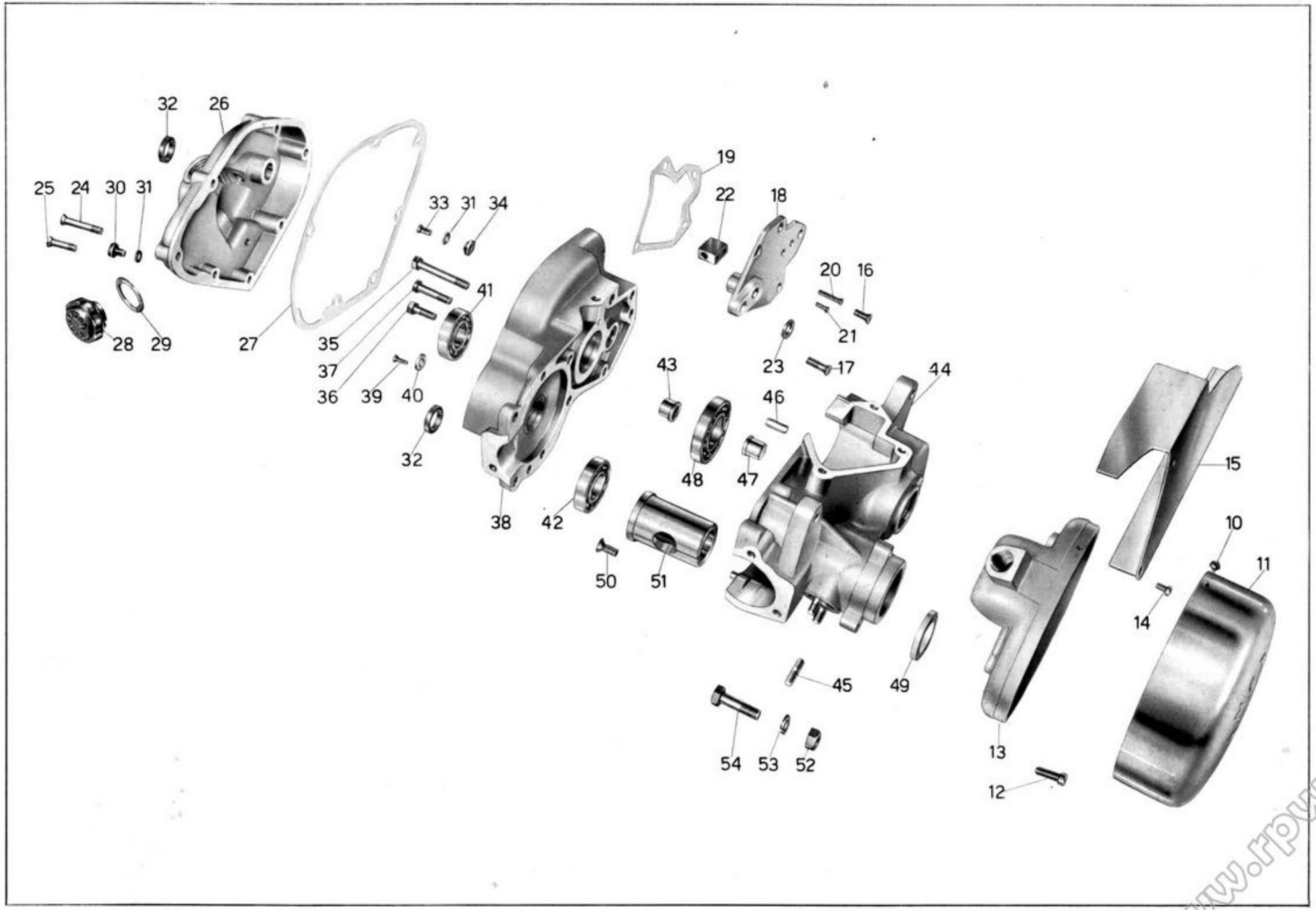

Tavola 1

www.rpw.it

Tavola 1 **Complesso** : Motoleggera **Gruppo** : Organi principali
Sottocomplesso: Motore **Sottogruppo:** Basamento e coperchi

N. Figura	Num. d'ordinazione	DENOMINAZIONE	Quantità	Indicazioni suppletive
46	**36016**	**Spina** di riferimento sui basamenti	2	
47	**36063**	**Boccola** cieca sul basamento sinistro per ingranaggio triplo	1	
48	**36057**	**Cuscinetto** a sfere sul basamento sinistro	1	25×52×9 (Riv. 4 AE)
49	**36005 D**	**Tappo** nel basamento motore lato volano	1	
50	**36005 C**	**Vite** di fermo boccola nel basamento sinistro	1	6 MA × 15
51	**36005 B**	**Boccola** nel basamento sinistro	1	
52	**DN 8**	**Dado** per bullone fissaggio motore al telaio	3	8 MA
53	**RE 8**	**Rosetta** elastica per bullone fissaggio motore al telaio	3	13,5 × 8,5 × 2,5
54	**36139**	**Bullone** fissaggio motore al telaio	3	8 MA × 29

www.rpw.it

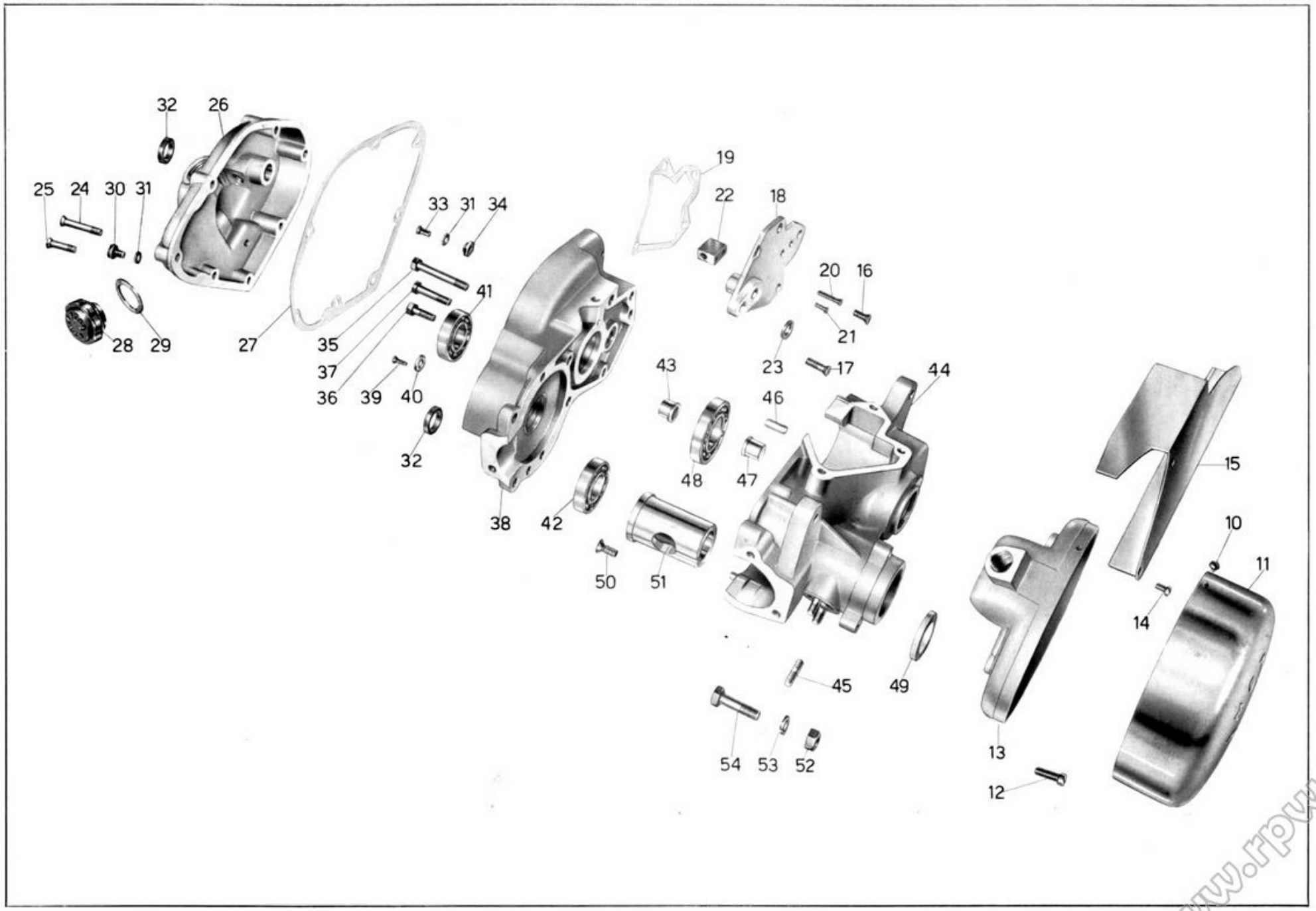

Tavola 1

www.rpw.it

Tavola 2 **Complesso** : Motoleggera **Gruppo** : Organi principali
Sottocomplesso: Motore **Sottogruppo:** Testa - Cilindro - Biella - Pistone - Albero a gomito

N. Figura	Num. d'ordinazione	DENOMINAZIONE	Quantità	Indicazioni suppletive
10	**M 149 bis**	**Dado** per tiranti di fissaggio cilindro e testa	3	7 MA
11	**M 149 ter**	**Rosetta** per tiranti di fissaggio cilindro e testa	3	13 × 7,5 × 1,8
12	**36550**	**Testa** del cilindro	1	
13	**36551/1**	**Cilindro**	1	
14	**36552**	**Guarnizione** fra testa e cilindro	1	
15	**36003 bis**	**Guarnizione** fra cilindro e basamento	1	
16	**36012 bis**	**Prigioniero** per attacco flangia scarico	2	6 MA × 30
17	**36011**	**Tirante** di attacco cilindro e testa	3	7 MA × 161
18	**36023 ter**	**Albero** a gomito completo di biella	1	
19	**36025**	**Perno** per albero a gomito	1	
20	**36037**	**Rullini** per biella	21	∅ 2,5 × 9,8
21	**36031**	**Biella** completa di boccola	1	
22	**36028**	**Rosetta** sull'asse manovella	2	14,7 × 25 × 1,6
23	**36033**	**Boccola** per piede di biella	1	
24	**36087 bis**	**Molla** di fermo spinotto	2	
25	**36034**	**Spinotto**	1	
26	**36564**	**Pistone**	1	
27	**36050 A**	**Grano** ferma segmenti	2	2,6 MA × 5
28	**36049 bis**	**Segmento**	1	
29	**36049 bis/1**	**Segmento** cromato	1	Montato sulla parte anteriore del pistone
30	**36030**	**Dado** serraggio pignone	1	
31	**•36029 B**	**Pignone** motore	1	
32	**36027 bis**	**Chiavella** per pignone motore e volano magnete	2	
33	**36036 bis**	**Dado** sull'albero - lato volano	1	17 × 1,25 M filetto sinistro
34	**36036 A**	**Distanziatore** sull'albero motore - lato volano	1	
35	**36036 ter**	**Rosetta** reggispinta sull'albero - lato volano	1	17,2 × 32 × 2,5

• N.B. - Il pignone 36029 B viene venduto esclusivamente accoppiato coll'ingranaggio trasmissione 36039 B.

www.rpw.it

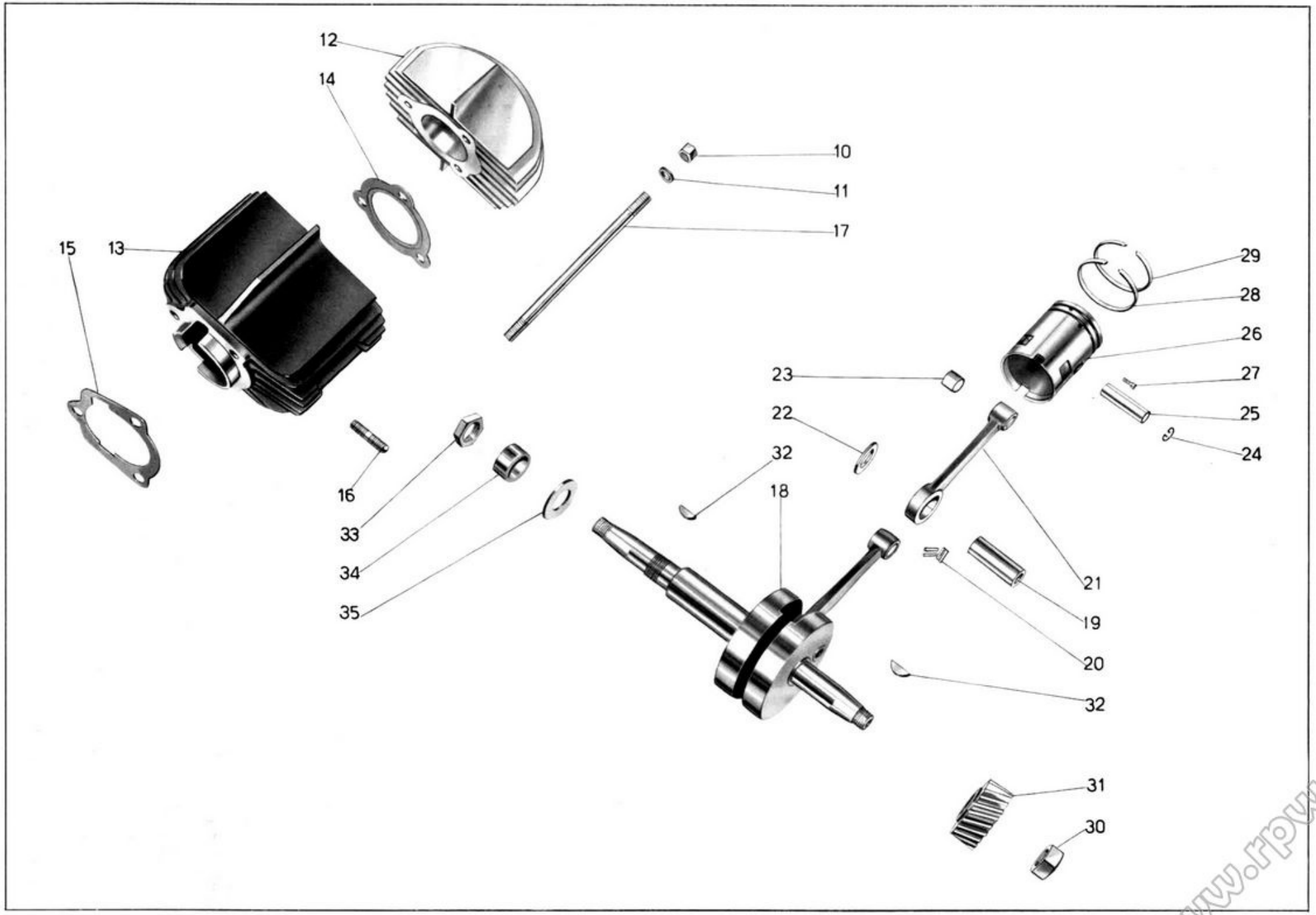

Tavola 2

www.rpw.it

Tavola 3 **Complesso** : Motoleggera **Gruppo** : Alimentazione e scarico
Sottocomplesso: Motore **Sottogruppo:** Serbatoio miscela - Tubaz. - Carburat. - Tubo scarico con silenz.

N. Figura	Num. d'ordinazione	DENOMINAZIONE	Quantità	Indicazioni suppletive
10	36850	**Serbatoio** miscela	1	
11	DN 8	**Dado** per bulloni attacco serbatoio al telaio	2	8 MA
12	RE 8	**Rosetta** elastica per bulloni attacco serbatoio al telaio	2	8,5 × 13,5 × 2,5
13	M 145 ter	**Rosetta** per bulloni attacco serbatoio	2	8,25 × 17 × 1,5
14	T 58	**Bullone** attacco serbatoio parte posteriore	1	8 MA × 22
15	T 2138	**Bullone** attacco serbatoio parte anteriore	1	
16	36574	**Tappo** per serbatoio miscela (completo dei pezzi: 36094 C Coperchietto per tappo - 36094 D Fondellino per tappo - 36094 E Guarnizione per coperchietto - 36576 Bicchiere per tappo - 36575 Corpo per tappo)	1	
17	36094 B	**Guarnizione** per tappo serbatoio miscela	1	
18	36573	**Tubazione** miscela	1	
19	36572	**Raccordo** per tubazione miscela	1	
20	T 171 bis	**Dado** fissaggio raccordo al rubinetto	1	
21	36571	**Rubinetto** miscela	1	
22	TA 175 G	**Guarnizione** per rubinetto	2	
23	MU 14 B 2	**Carburatore** Dell'Orto	1	
24	36582	**Trasmissione** completa comando gas	1	
25	36202	**Capocorda** per cavo - parte carburatore	1	
26	T 193 N	**Capocorda** per cavo - parte leva	1	
27	T 234	**Coprifilo** per guaina	2	
28	DN 6	**Dado** fissaggio pipa aspirazione e per bullone attacco silenziatore	3	6 MA
29	36010	**Pipa** aspirazione	1	
30	36013	**Colonnetta** filettata per attacco flangia del tubo scarico alla testa	2	
31	36439 A	**Guarnizione** per tubo scarico	1	
32	RE 6	**Rosetta** elastica per bullone attacco silenziatore al telaio	1	6,5 × 11 × 2
33	M 136 bis	**Rosetta** per bullone attacco silenziatore	1	6,5 × 13 × 1,8
34	M 140	**Bullone** attacco silenziatore al telaio	1	6 MA × 17
35	36447	**Corpo** interno del silenziatore	1	
36	36578	**Silenziatore** completo	1	
37	36452	**Dado** per tirante corpo silenziatore	1	
38	36453	**Rosetta** per tirante corpo silenziatore	1	6,5 × 11 × 1

www.rpw.it

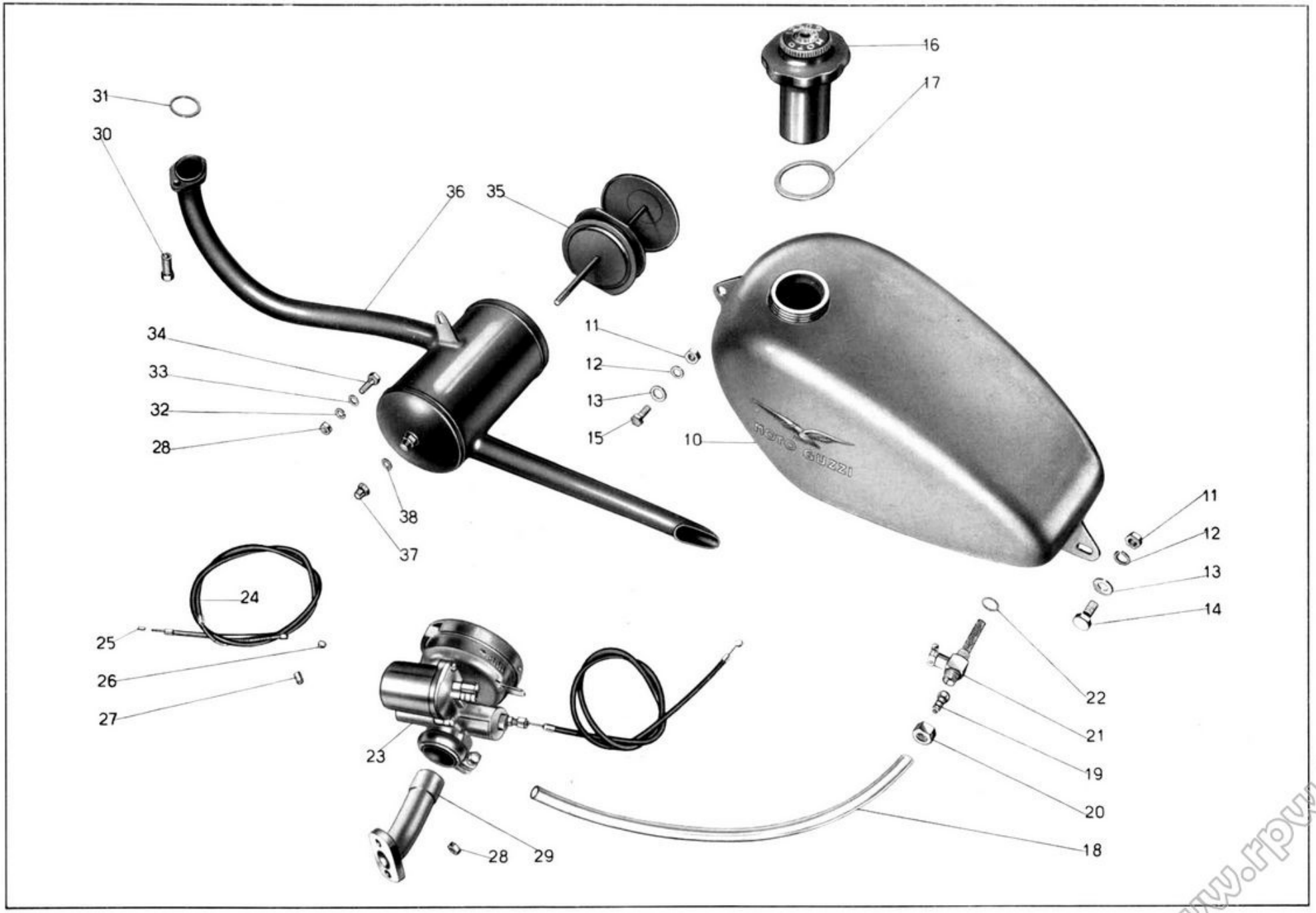

Tavola 3

www.rpw.it

Tavola 4 **Complesso** : Motoleggera **Gruppo** : Innesto e avviamento
Sottocomplesso: Trasmissione **Sottogruppo:** Innesto a frizione - Avviamento motore - Comando frizione

N. Figura	Num. d'ordinazione	DENOMINAZIONE	Quantità	Indicazioni suppletive
10	36040 ter	**Disco** fisso della frizione	1	
11	36041 bis	**Anello** di ferodo	4	
12	• 36039 B	**Ingranaggio** di trasmissione sull'albero primario del cambio	1	
13	36042 B	**Disco** intermedio femmina della frizione	1	
14	36039 A	**Disco** intermedio maschio della frizione	1	
15	36042 A	**Disco** mobile della frizione	1	
16	36042 ter	**Bussola** di custodia molle	6	
17	36045 B	**Molla** per frizione	6	
18	36045 A	**Piastra** appoggia molle	1	
19	DN 6	**Dado** fissaggio pedivella avviamento	1	6 MA
20	36077 ter	**Rosetta** per dado fissaggio pedivella	1	6,5 × 11 × 2,5
21	36077 bis	**Chiavella** per pedivella	1	
22	36076 ter	**Pedivella** avviamento	1	
23	36078 ter	**Settore** avviamento completo	1	
24	36078 B	**Guarnizione** fra il rasamento interno coperchio e flangia settore avviamento	1	
25	36084	**Molla** richiamo settore avviamento	1	
26	TA 110	**Bullone** per leva comando frizione	1	7 MA × 13
27	T 298 ter	**Rosetta** per bullone leva frizione	1	7,25 × 16 × 2
28	36046/1	**Leva** comando frizione	1	
29	36048	**Molla** spingileva comando frizione	1	
30	36047	**Leva** interna comando frizione	1	
31	36047 bis	**Guarnizione** fra il rasamento interno coperchio e flangia per leva comando frizione	1	
32	36043	**Pistoncino** spingidischi	2	
33	36043/1	**Sfera** per pistoncini spingidischi	1	7/32" (5,56)
34	36081	**Bussola** supporto ingranaggio libero avviamento	1	
35	36083	**Molla** per ingranaggio libero avviamento	1	
36	36082 bis	**Ingranaggio** libero avviamento	1	
37	36414 A/36415	**Trasmissione** completa comando frizione	1	
38	T 9362	**Capocorda** per trasmissione comando frizione - parte motore	1	
39	T 2680	**Capocorda** per trasmissione comando frizione - parte manubrio	1	
40	T 235	**Coprifilo** per guaina	2	
41	36586	**Vite** per tenuta coperchietto paraolio sulla pedivella messa in moto	1	
42	36585	**Coperchietto** paraolio sulla pedivella messa in moto	1	
43	36046/2	**Tendifilo** frizione	1	
44	M 2158 bis	**Dado** per tendifilo frizione	1	9 MA

• N.B. - L'ingranaggio trasmissione 36039 B viene venduto esclusivamente accoppiato col pignone 36029 B.

www.rpw.it

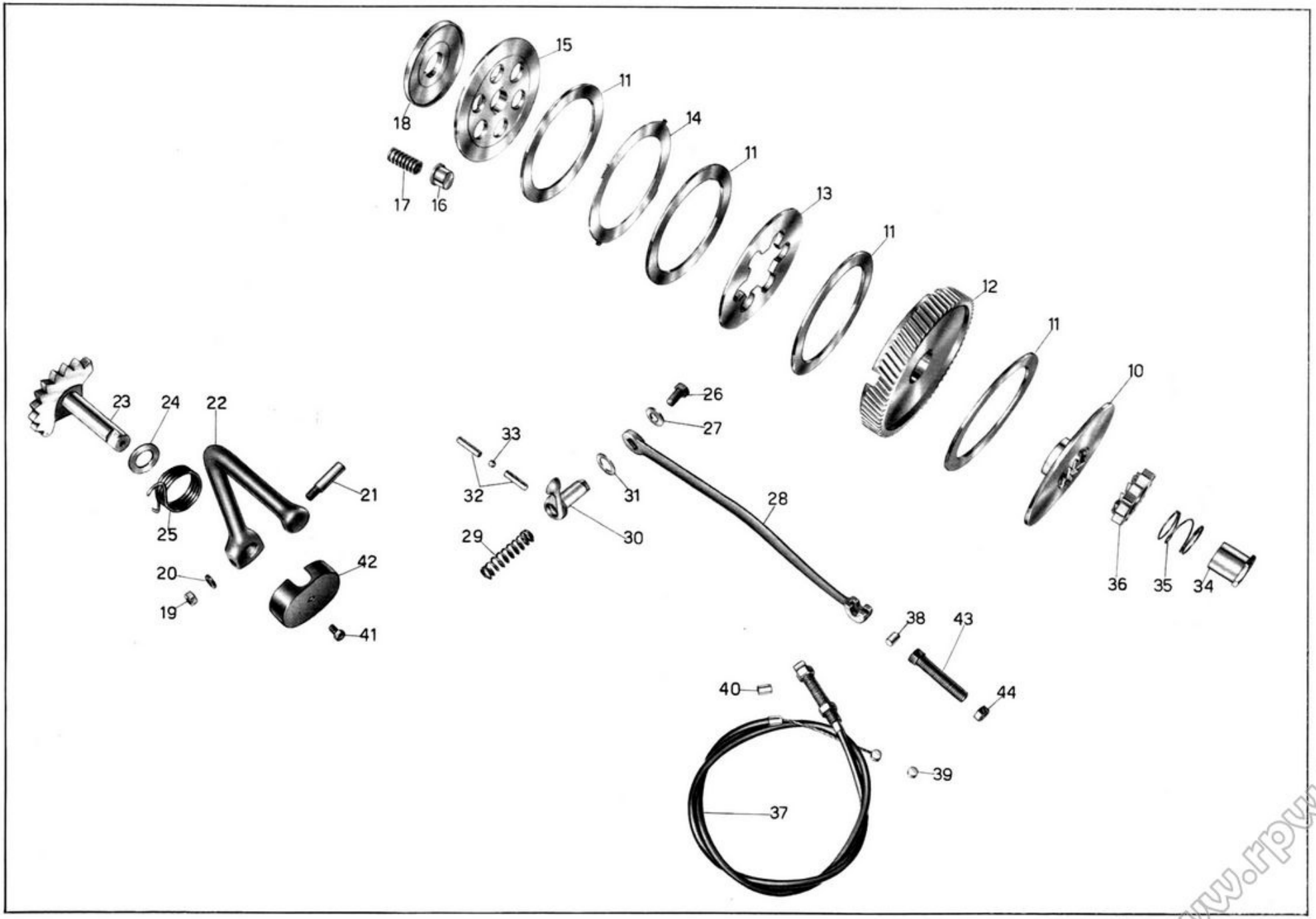

Tavola 4

www.rpw.it

Tavola 5 **Complesso** : Motoleggera **Gruppo** : Cambio
Sottocomplesso: Trasmissione **Sottogruppo:** Ingranaggi - Alberi - Comando

N. Figura	Num. d'ordinazione	DENOMINAZIONE	Quantità	Indicazioni suppletive
10	36038 bis	**Albero** primario del cambio di velocità	1	
11	36045 ter	**Chiavella** per piastra appoggio molle	1	
12	36044	**Chiavella** spingidischi frizione	1	
13	M 8063	**Granino** fissaggio ghiera per ingranaggio catena	1	
14	36060 bis	**Ghiera** fissaggio ingranaggio per catena	1	
15	36060	**Ingranaggio** per catena	1	(15 denti)
16	36560	**Anello** distanziatore sull'ingranaggio della presa diretta	1	
17	36051	**Ingranaggio** della presa diretta completo di boccola	1	
18	36053	**Boccola** per ingranaggio della presa diretta	1	
19	36061	**Ingranaggio** doppio scorrevole	1	
20	36062	**Ingranaggio** triplo	1	
21	25276/1	**Sfera** per astuccio del fermo settore innesto marce	1	1/4" (6,35)
22	36072	**Molla** per fermo a sfera del settore innesto marce	1	
23	DN 6	**Dado** per settore cambio marce e registro tirante leva cambio	2	6 MA
24	M 136 bis	**Rosetta** per dito del settore innesto marce	1	6,5 × 13 × 1,8
25	36070 bis	**Leva** comando settore innesto marce	1	
26	36064	**Settore** innesto marce	1	
27	36075	**Dado** per dito del settore innesto marce	1	6 MA
28	36069	**Dito** del settore innesto marce	1	
29	T 87 bis	**Copiglia** per spine del tirante cambio	2	1,5 × 20
30	M 64	**Spina** per tirante cambio	2	
31	36169 bis	**Forcellino** per tirante cambio marce	2	
32	36170 bis	**Tirante** per leva cambio di velocità	1	6 MA × 360
33	36171	**Perno** per leva cambio di velocità	1	
34	36172	**Molla** per leva cambio di velocità	1	
35	25303	**Dado** per perno fissaggio leva cambio velocità	1	8 MA
36	36164 bis	**Leva** per comando marce	1	
37	T 2710	**Pomolo** per leva comando marce	1	
38	36070 A	**Rosetta** sulla leva del settore cambio marce	1	6,5 × 13 × 1

www.rpw.it

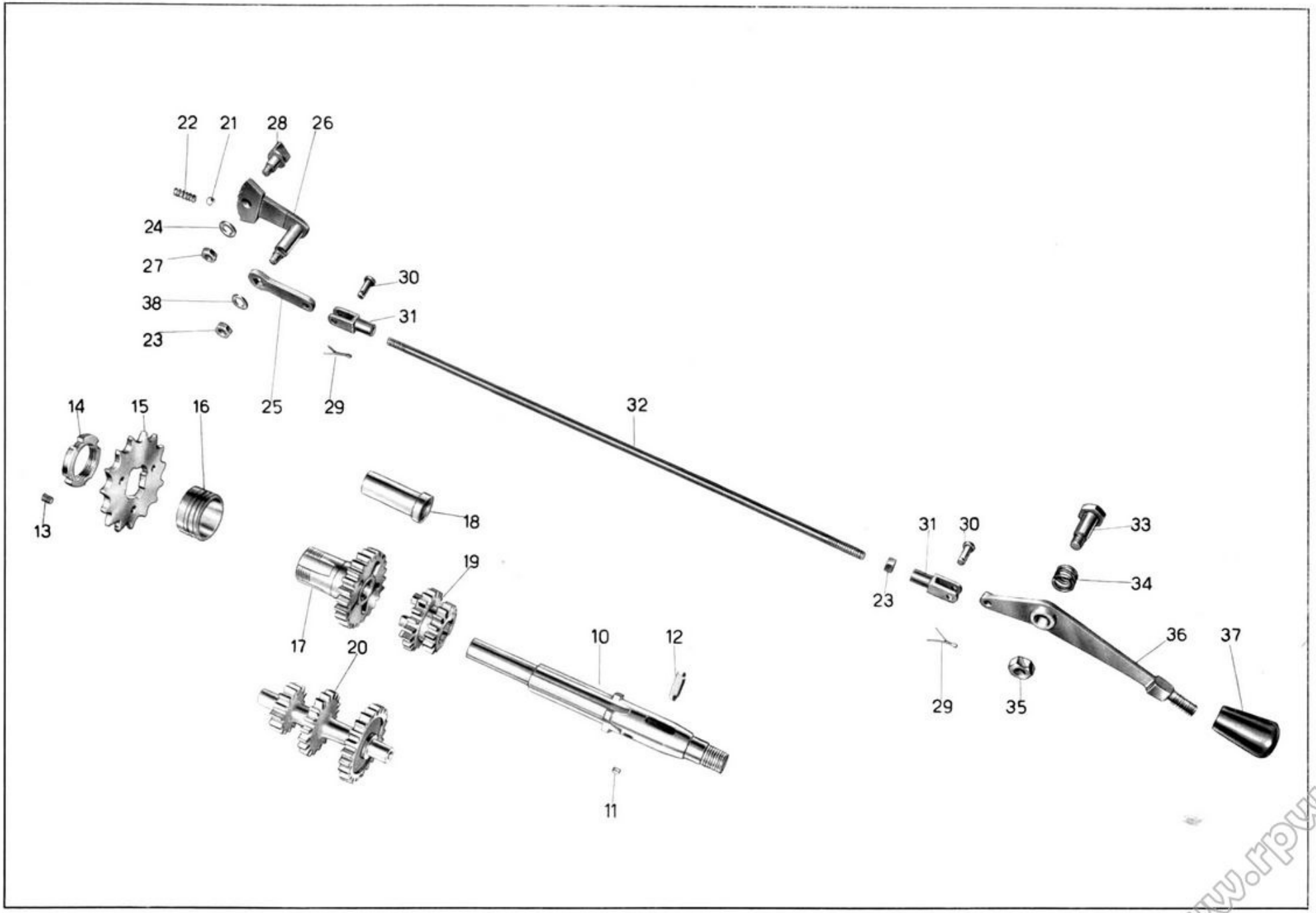

Tavola 5

www.rpw.it

Tavola 6 **Complesso** : Motoleggera **Gruppo** : Telaio sospensioni e sterzo
Sottocomplesso: Telaio - Ruote - Freni **Sottogruppo:** Telaio - Parafango ant. - Cavalletto - Sella

N. Figura	Num. d'ordinazione	DENOMINAZIONE	Quantità	Indicazioni suppletive
10	36780	**Telaio**	1	
11	36800	**Parafango** anteriore	1	
12	DN 6	**Dado** per bullone attacco parafango alla forcella, fissaggio cassetta porta utensili al telaio e molle sella al telaio	7	6 MA
13	RE 6	**Rosetta** elastica per bullone attacco parafango anteriore alla forcella, fiss. cassetta porta utensili al telaio e molle sella al telaio	7	11 × 6,5 × 2
14	24186 A	**Rosetta** per bullone attacco molle sella al telaio	2	
15	36140	**Bullone** attacco cassetta porta utensili - parte superiore	1	6 MA × 32,5
16	M 140	**Bullone** attacco parafango anteriore alla forcella e attacco molle sella al telaio	5	6 MA × 17
17	DN 8	**Dado** per bullone attacco sella parte anteriore	1	8 MA
18	36407	**Bullone** anteriore attacco sella parte anteriore	1	
19	36406	**Sella**	1	
20	36406 bis	**Copertina** per sella	1	
21	36408 bis	**Molla** sotto sella	13	
22	36408	**Molla** laterale per sella	2	
23	T 136	**Bullone** inferiore per attacco cassetta porta utensili e attacco gomma di fermo forcellone oscillante al telaio	3	6 MA × 12
24	36390	**Cassetta** porta utensili	1	
25	36636	**Gomma** per appoggiapiedi	2	
26	36278	**Boccola** nel telaio per perno forcellone oscillante	2	
27	36280 bis	**Rosetta** sulla boccola per perno forcellone oscillante	2	
28	M 160 bis	**Copiglia** per perno del cavalletto di sostegno motoleggera	2	2 × 22
29	36633	**Perno** per cavalletto sostegno motoleggera	1	
30	36634	**Molla** per cavalletto	1	
31	36789	**Cavalletto** sostegno motoleggera	1	
32	36277/1	**Piastrina** per bulloni attacco gomma sul telaio di fermo forcellone	1	
33	36275/1	**Blocchetto** gomma sul telaio di fermo forcellone	1	
34	36835 D/S	**Pedale** appoggiapiedi destro e sinistro per secondo passeggero	2	Forniti a richiesta
35	38299	**Gomma** per pedale appoggiapiedi destro e sinistro per secondo passeggero	2	
36	T 13081 bis	**Bullone** fiss. pedali appoggiapiedi per secondo passeggero al telaio	2	
37	DN 8	**Dado** per bullone fiss. pedali appoggiapiedi per secondo passeggero al telaio	2	

www.rpw.it

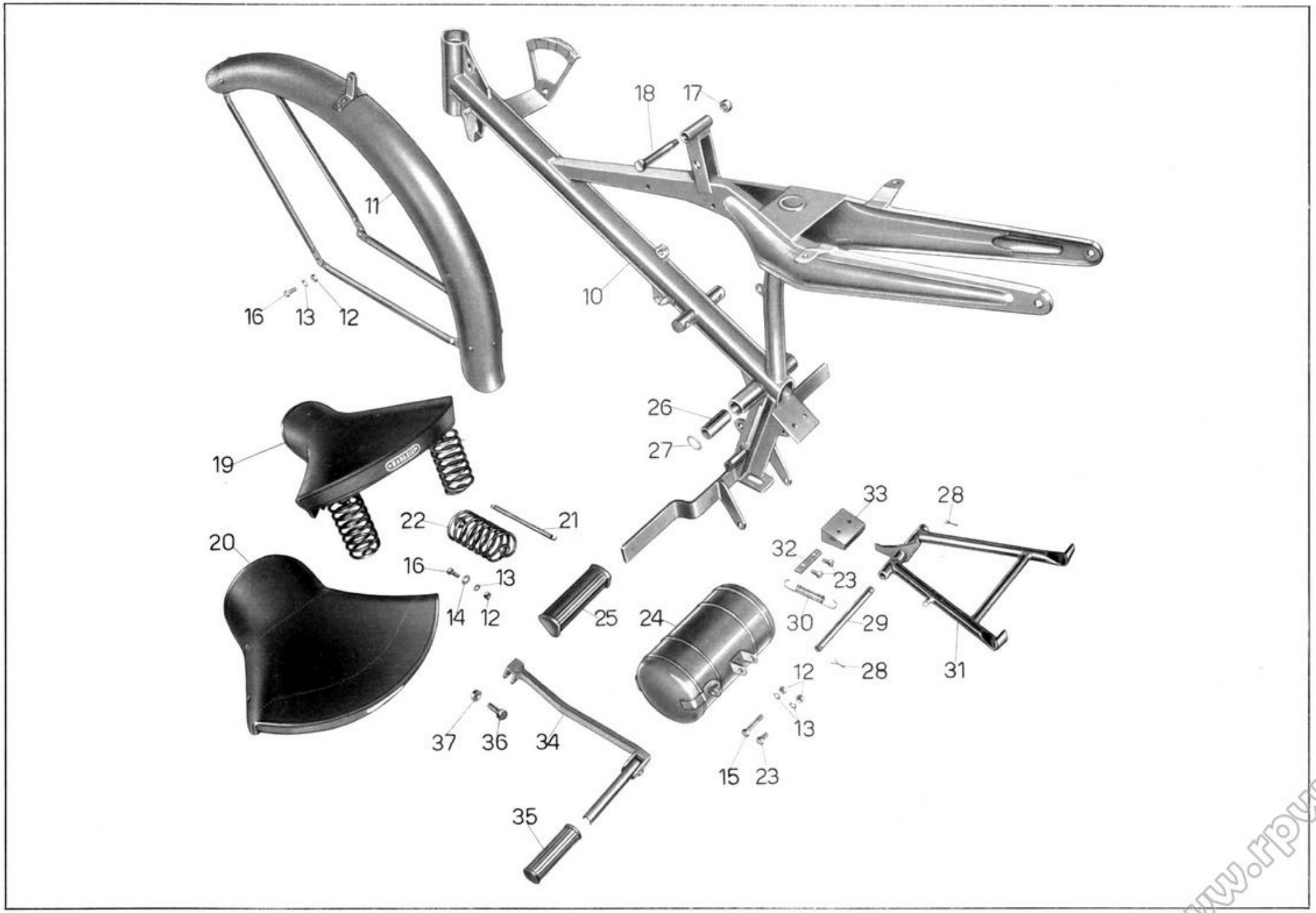

Tavola 6

www.rpw.it

Tavola 7 **Complesso** : Motoleggera **Gruppo** : Telaio sospensioni e sterzo
Sottocomplesso: Telaio - Ruote - Freni **Sottogruppo:** Forcellone oscillante - Sospensione post. - Parafango post.

N. Figura	Num. d'ordinazione	DENOMINAZIONE	Quantità	Indicazioni suppletive
10	36808	**Parafango** posteriore	1	
11	36815	**Portabagaglio**	1	
12	36688	**Carterino** copricatena	1	
13	DN 6	**Dado** per bullone attacco carterino copricatena, per bulloni fiss. portabagaglio e per bullone fiss. parafango posteriore al telaio	7	7 MA
14	RE 6	**Rosetta** elastica per bullone attacco carterino copricatena parte anteriore e per bullone fiss. parafango posteriore al telaio	2	11 × 6,5 × 2
15	24186 A	**Rosetta** per bullone fiss. carterino parte posteriore	1	
16	T 136	**Bullone** per fiss. carterino copricatena parte anteriore e per fissaggio parafango posteriore al telaio	2	6 MA × 12
17	38440	**Bullone** fiss. carterino copricatena parte posteriore e per fiss. portabagaglio al parafango posteriore	5	
18	36792	**Forcellone** oscillante	1	
19	T 2075 bis	**Dado** per perno forcellone oscillante - lato sinistro	1	
20	36279	**Perno** per forcellone oscillante	1	
21	T 0238	**Ingrassatore** sul perno del forcellone oscillante	1	
22	36282	**Controdado** per perno del forcellone oscillante	1	
23	36281	**Dado** per perno del forcellone oscillante - lato destro	1	
24	36147	**Snodo** porta piattello appoggiomolle	2	
25	36146	**Vite** di registro molle sospensione posteriore	2	
26	10028 ter	**Dado** per viti di registro molle sospens. posteriore	2	
27	36148	**Piattello** per appoggio molle sospensione posteriore	4	
28	36283	**Molle** per sospensione posteriore	2	
29	T 14095	**Galletto** di regolaggio ammortizzatori posteriori	2	
30	T 5312	**Rosetta** con tacche per ammortizzatori posteriori	6	
31	T 5307	**Molla** a stella grande per ammortizzatori posteriori	2	
32	36825	**Bullone** centrale per ammortizzatori posteriori	2	
33	T 16504	**Disco** grande per ammortizzatori posteriori	4	
34	36821	**Braccio** doppio per ammortizzatori posteriori	2	
35	T 5304	**Dado** con tacche per perni fiss. ammortizzatori posteriori	4	
36	T 5303	**Molla** a stella piccola per ammortizzatori posteriori	4	
37	36828	**Perno** superiore sui bracci telaio per fissaggio bacchette parafango posteriore e ammortizzatori posteriori	2	
38	T 5311	**Disco** piccolo per ammortizzatori posteriori	4	
39	36826	**Dado** per fiss. ammortizzatori post. ai bracci telaio e al forcellone oscillante	4	
40	36824	**Braccio** semplice per ammortizzatori posteriori	2	
41	36830	**Perno** inferiore sinistro sul forcellone per attacco ammortizzatori	1	
42	36829	**Perno** inferiore destro sul forcellone per attacco ammortizzatori	1	
43	36819	**Braccio** per attacco carterino copricatena	1	
44	36840	**Cuscino** per secondo passeggero	1	Fornito a richiesta

www.rpw.it

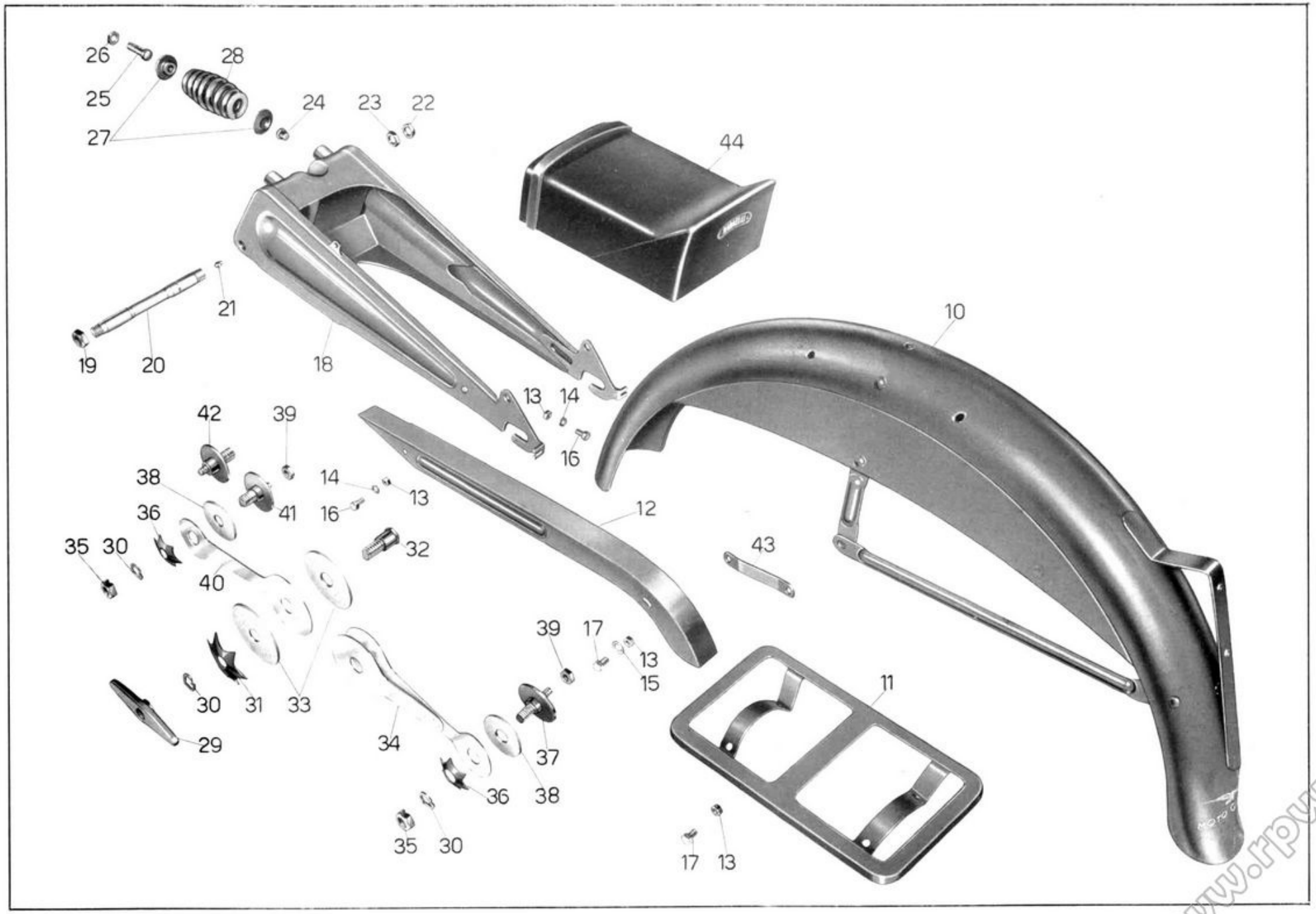

Tavola 7

www.rpw.it

Tavola 8 **Complesso** : Motoleggera **Gruppo** : Telaio - Sospensioni e sterzo
Sottocomplesso: Telaio - Ruote - Freni **Sottogruppo:** Forcella ant. - Sospens. ant. - Sterzo - Manubrio - Leve di coman.

N. Figura	Num. d'ordinazione	DENOMINAZIONE	Quantità	Indicazioni suppletive
10	36641/36192	**Forcella** anteriore (comprende i pezzi: 11 - 12 - 13 - 14 - 15 - 17 - 18 - 19 - 20 - 21 - 22 - 23 - 24 - 25 - 26 - 27 - 28 - 29 - 34 - 35 - 36 - 38)	1	
11	DN 8	**Dado** per perno di unione testa di sterzo, per bullone attacco manubrio alla testa di sterzo, per ancoraggio superiore molla forcella, e per perno superiore della forcella	4	8 MA
12	36227	**Perno** di unione testa di sterzo al forcellino superiore	1	8 MA × 69
13	T 0238	**Ingrassatore** sul traverso centrale, sulla base dello sterzo, sul forcellino superiore e sul perno di unione testa dello sterzo al forcellino superiore	4	
14	36652	**Testa** dello sterzo completa di boccole	1	
15	36228	**Rosetta** per perno di unione testa dello sterzo e per perno sup. della forcella	4	
16	36654	**Boccola** per testa dello sterzo e per forcellino superiore	4	
17	M 145 ter	**Rosetta** per ancoraggio superiore della molla	1	8,25 × 17 × 1,5
18	36239	**Dado** sull'ancoraggio superiore molla forcella	1	
19	36237	**Molla** per forcella anteriore	1	
20	36238	**Ancoraggio** superiore della molla forcella	1	
21	36240	**Piattello** porta molla della forcella	1	
22	36225	**Perno** superiore della forcella	1	8 MA × 86
23	36656	**Forcellino** superiore completo di boccole	1	
24	36224	**Controdado** per perno centrale della forcella e base dello sterzo	2	9 MB
25	36223	**Dado** con scarico per perno centrale della forcella e base dello sterzo	2	
26	36233	**Biscottino** inferiore destro	1	
27	36236	**Rosetta** per perno centrale e per base dello sterzo	4	
28	36192	**Base** dello sterzo completa di boccole	1	
29	36196	**Calotta** sulla base dello sterzo	1	
30	36190	**Calotta** inferiore sulla pipa dello sterzo	1	
31	36191	**Calotta** superiore sulla pipa dello sterzo	1	
32	36197	**Calotta** regolabile sul cannotto base dello sterzo	1	
33	T 219	**Sfera** per calotte	38	3/16 (4,76)
34	36222	**Dado** per perno centrale della forcella e base dello sterzo	2	9 MB
35	36234	**Biscottino** inferiore sinistro	1	
36	36235	**Perno** centrale della forcella e base dello sterzo	2	
37	36221	**Boccola** per traverso centrale e per base dello sterzo	4	
38	36641	**Forcella** anteriore completa di boccole	1	
39	36411	**Manubrio**	1	
40	36670	**Bullone** fissaggio manubrio al cannotto dello sterzo	1	
41	36242	**Bullone** per attacco manubrio alla testa dello sterzo	1	8 MA × 45
42	T 30109	**Bullone** per attacco leva comando carburatore	1	
43	36413	**Leva** comando carburatore	1	

(segue)

www.rpw.it

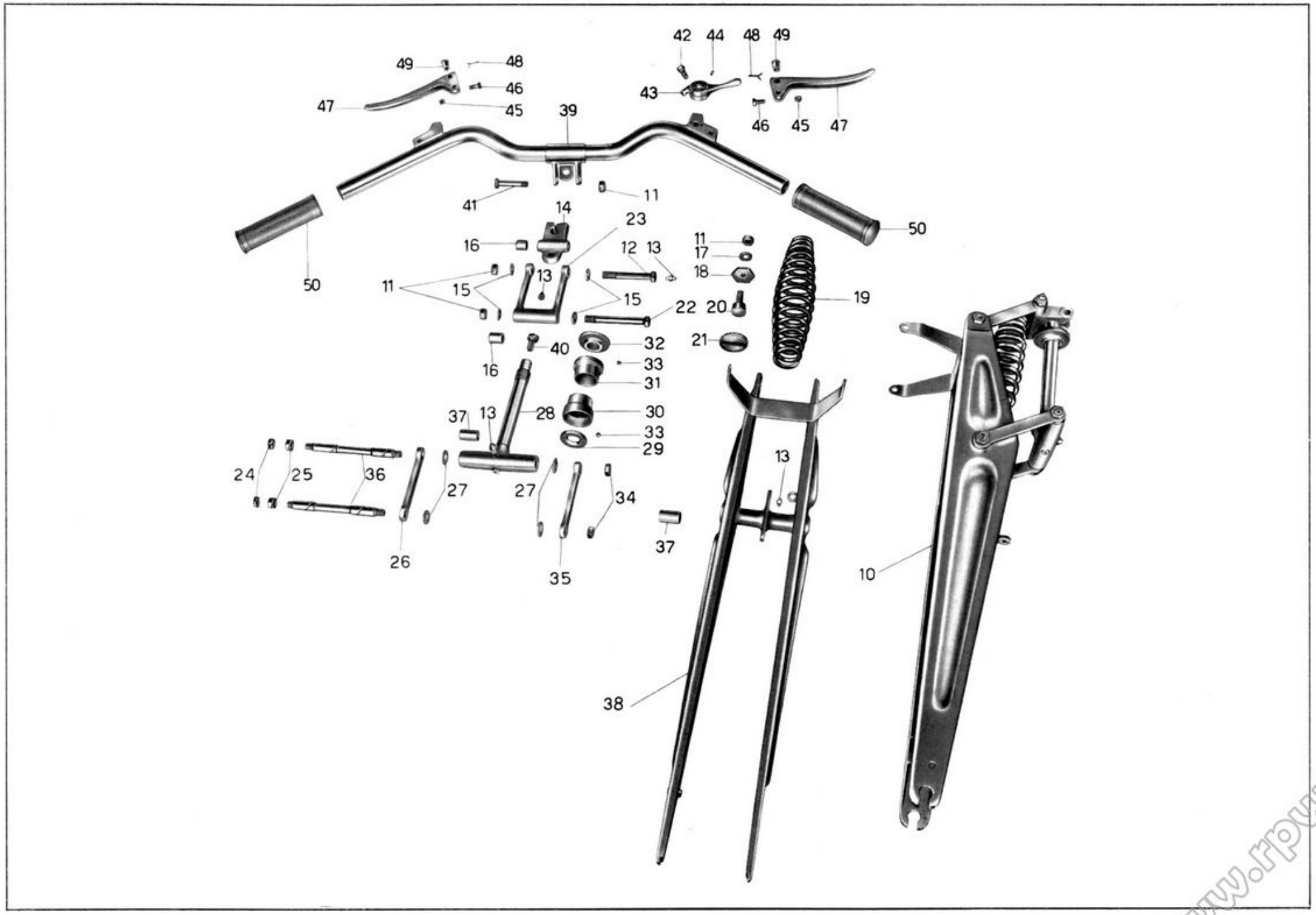

Tavola 8

www.rpw.it

Tavola 8 **Complesso** : Motoleggera **Gruppo** : Telaio - Sospensioni e sterzo
Sottocomplesso: Telaio - Ruote - Freni **Sottogruppo:** Forcella ant. - Sospens. ant. - Sterzo - Manubrio - Leve di coman.

N. Figura	Num. d'ordinazione	DENOMINAZIONE	Quantità	Indicazioni suppletive
44	**T 2676**	**Spina** per leva comando carburatore	2	
45	**T 8550 bis**	**Dado** per bullone leva freno e leva frizione	2	6 MB
46	**T 2678**	**Bullone** per leva freno e leva frizione	2	6 MB × 14
47	**T 2677**	**Leva** freno anteriore e frizione	2	
48	**T 2679 bis**	**Copiglia** per bussole attacco cavi	2	1 × 20
49	**T 2679**	**Bussola** per attacco cavi	2	
50	**T 2685/1**	**Manopola** gomma - destra e sinistra	2	

www.rpw.it

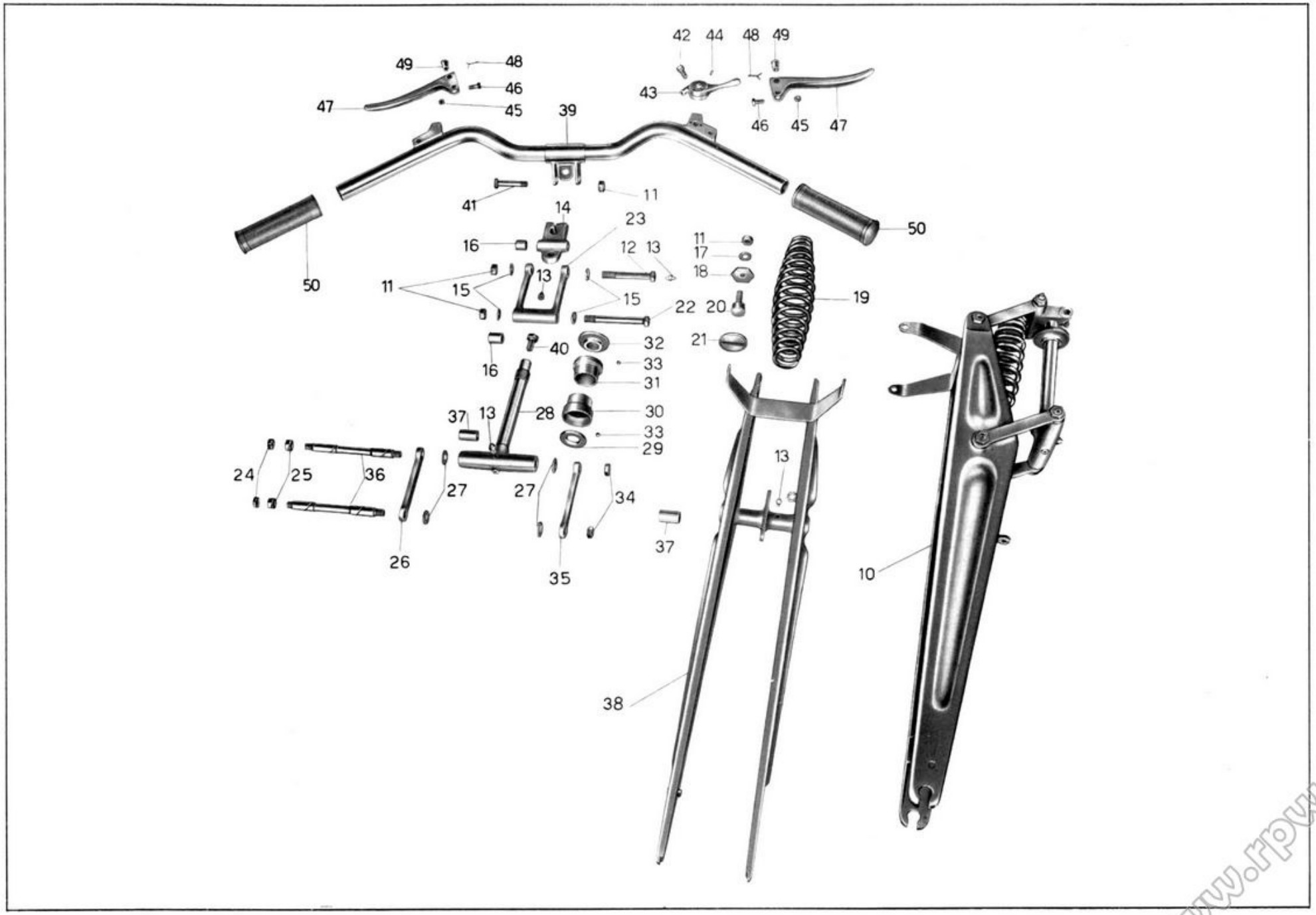

Tavola 8

www.rpw.it

Tavola 9 **Complesso** : Motoleggera **Gruppo** : Ruote
Sottocomplesso: Telaio - Ruote - Freni **Sottogruppo:** Ruota - Mozzo - Freno anteriore e comando

N. Figura	Num. d'ordinazione	DENOMINAZIONE	Quantità	Indicazioni suppletive
10	36871/36738	**Ruota** anteriore (comprende i pezzi: 11 - 12 - 13 - 14 - 15 - 16 - 17 - 18 - 19 - 20 - 21 - 24 - 25 - 26 - 27 - 28 - 29 - 30 - 31 - 32 - 33 - 34)	1	
11	36873/36742	**Raggio** lungo completo di nipplo per ruota anteriore - lato flangia piccola	18	
12	36872/36742	**Raggio** corto completo di nipplo per ruota anteriore - lato flangia grande	18	
13	36871	**Cerchio** per ruota anteriore	1	
14	36349	**Dado** per perno del mozzo ruota anteriore	2	
15	36352	**Rosetta** per dado perno mozzo ruota anteriore	2	13,5 × 25 × 2,5
16	36350	**Distanziatore** fra il disco porta ceppi e forcella anteriore	1	
17	36329	**Disco** porta ceppi freno anteriore	1	
18	T 87 bis	**Copiglia** per perno sul disco porta ceppi	1	1,5 × 20
19	36336	**Rosetta** speciale per ceppo freno anteriore	2	
20	36343	**Molla** per ceppi freno anteriore	1	
21	36334	**Ceppo** freno completo di suole	2	
22	36341	**Ribattino** fissaggio suola al ceppo	8	
23	36340	**Suola** per ceppo freno	2	
24	DN 7	**Dado** per leva del freno sulla camma	1	7 MA
25	T 298 ter	**Rosetta** per leva del freno sulla camma	1	7,25 × 16 × 2
26	36353	**Leva** del freno anteriore sulla camma	1	
27	36342	**Camma** del freno anteriore	1	
28	36356	**Cono** per mozzo ruota anteriore	2	
29	T 220	**Sfera** per calotta mozzo ruota anteriore	20	1/4" (6,35)
30	36351	**Distanziatore** sul perno ruota anteriore	1	
31	36346	**Perno** per mozzo ruota anteriore	1	
32	36345	**Rosetta** parapolvere sulla calotta mozzo anteriore	2	22,2 × 31 × 1
33	36355	**Calotta** per mozzo ruota anteriore	2	
34	36722/1	**Mozzo** anteriore	1	
35	36672/1	**Trasmissione** comando freno anteriore	1	
36	T 235	**Coprifilo** per guaina	2	
37	T 2680	**Capocorda** per trasmissione comando freno anteriore - parte manubrio	1	
38	T 9362	**Capocorda** per trasmissione comando freno anteriore - parte mozzo	1	
39	M 70	**Tendifilo** freno anteriore	1	
40	M 70 bis	**Dado** per tendifilo freno anteriore	1	7 MA

www.rpw.it

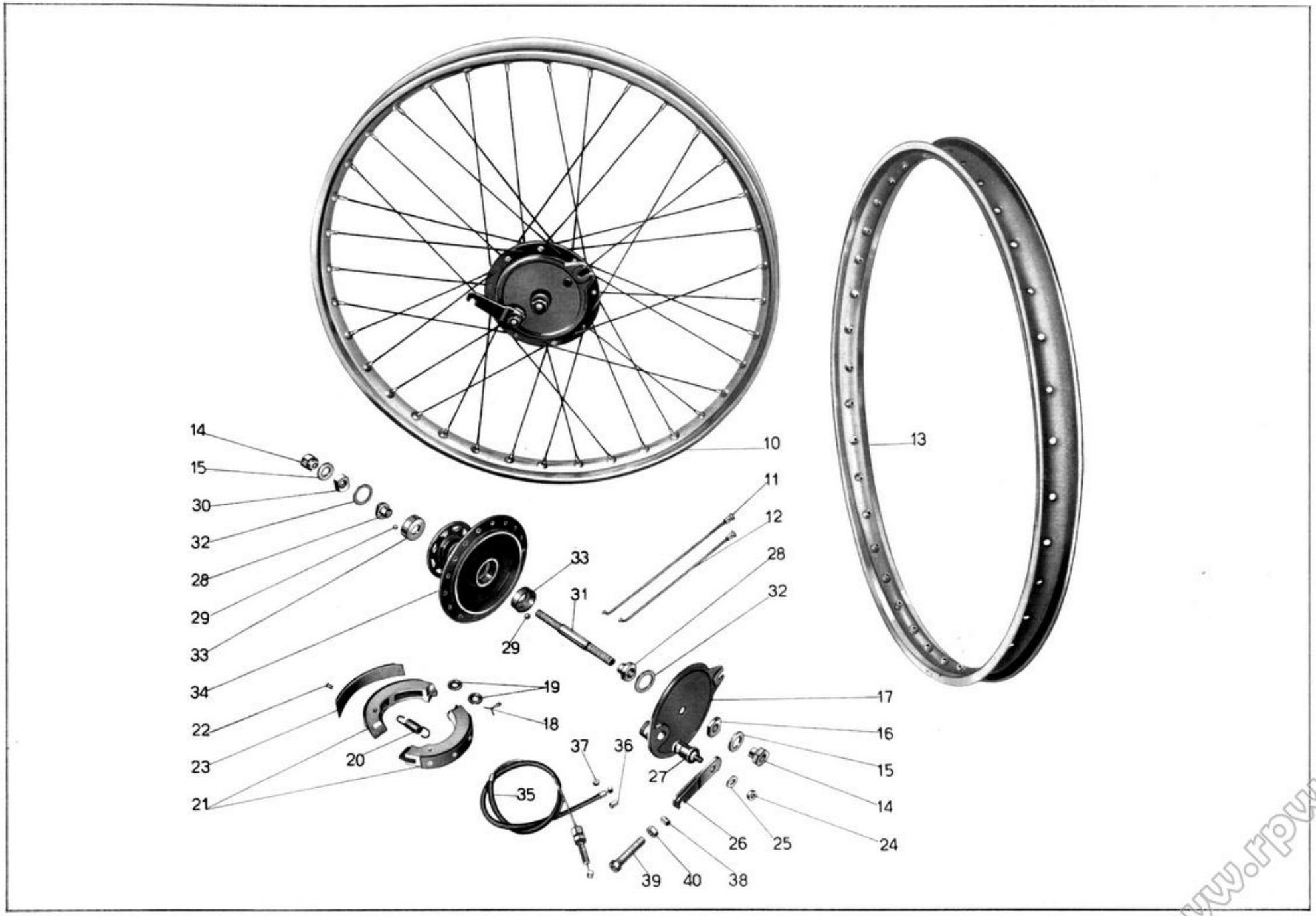

Tavola 9

www.rpw.it

Tavola 10 **Complesso** : Motoleggera **Gruppo** : Ruote
Sottocomplesso: Telaio - Ruote - Freni **Sottogruppo:** Ruota - Mozzo - Freno posteriore e comando

N. Figura	Num. d'ordinazione	DENOMINAZIONE	Quantità	Indicazioni suppletive
10	36875/36385	**Ruota** posteriore (comprende i pezzi: 11 - 12 - 13 - 14 - 15 - 16 - 17 - 18 - 19 - 20 - 21 - 22 - 25 - 26 - 27 - 28 - 29 - 30 - 31 - 32 - 33 - 34 - 35 - 36 - 37)	1	
11	36876/2156 ter	**Raggio** corto completo di nipplo per ruota posteriore - lato flangia grande	18	
12	36877/2156 ter	**Raggio** lungo completo di nipplo per ruota posteriore - lato flangia piccola	18	
13	36875	**Cerchio** per ruota posteriore	1	
14	36349	**Dado** per perno nel mozzo ruota posteriore	2	
15	36376	**Tendicatena** sul perno della ruota posteriore	2	
16	T 8091	**Dado** per tendicatena sul perno della ruota posteriore	2	
17	36379	**Distanziatore** fra il disco porta ceppi ed il forcellone oscillante	1	
18	36365	**Disco** porta ceppi per freno ruota posteriore	1	
19	T 87 bis	**Copiglia** per perno sul disco porta ceppi	1	1,5 × 20
20	36336	**Rosetta** speciale per ceppi freno posteriore	2	
21	36343	**Molla** per ceppi freno posteriore	1	
22	36334	**Ceppo** freno completo di suole	2	
23	36341	**Ribattino** fissaggio suole ai ceppi	8	
24	36340	**Suola** per ceppi freno posteriore	2	
25	DN 7	**Dado** per leva del freno sulla camma e per bulloni fissaggio ingranaggio catena	4	7 MA
26	T 298 ter	**Rosetta** per leva del freno sulla camma	1	7,25 × 16 × 2
27	36380	**Leva** freno posteriore sulla camma	1	
28	36342	**Camma** per freno posteriore	1	
29	36356	**Cono** per mozzo ruota posteriore	2	
30	T 220	**Sfera** per calotta mozzo ruota posteriore	20	1/4" (6,35)
31	36351	**Distanziatore** sul perno ruota posteriore	1	
32	36375	**Perno** per mozzo ruota posteriore	1	
33	36345	**Rosetta** para polvere sulla calotta mozzo posteriore	2	22,2 × 31 × 1
34	36355	**Calotta** per mozzo ruota posteriore	2	
35	36732	**Mozzo** ruota posteriore	1	
36	TA 110	**Bullone** fissaggio ingranaggio catena al mozzo posteriore	3	
37	36878	**Ingranaggio** catena sul mozzo ruota posteriore	1	(48 denti)
38	25421	**Copiglia** tenuta pedale freno posteriore	1	
39	M 8522	**Rosetta** tenuta pedale freno posteriore	1	
40	36711	**Pedale** comando freno posteriore	1	
41	36715	**Molla** per ritorno pedale freno posteriore	1	
42	M 160 bis	**Copiglia** per tirante freno posteriore	1	2 × 22
43	M 136 bis	**Rosetta** per tirante freno posteriore	1	6,5 × 13 × 1,8
44	36184	**Tirante** per freno posteriore	1	
45	36185	**Dado** di registro freno posteriore	1	
46	36186	**Rullo** per leva freno posteriore	1	
47	36879	**Catena** completa di maglia per congiunzione	1	
48	36427	**Maglia** di congiunzione	1	
49	36426	**Molletta** per maglia di congiunzione	1	

www.rpw.it

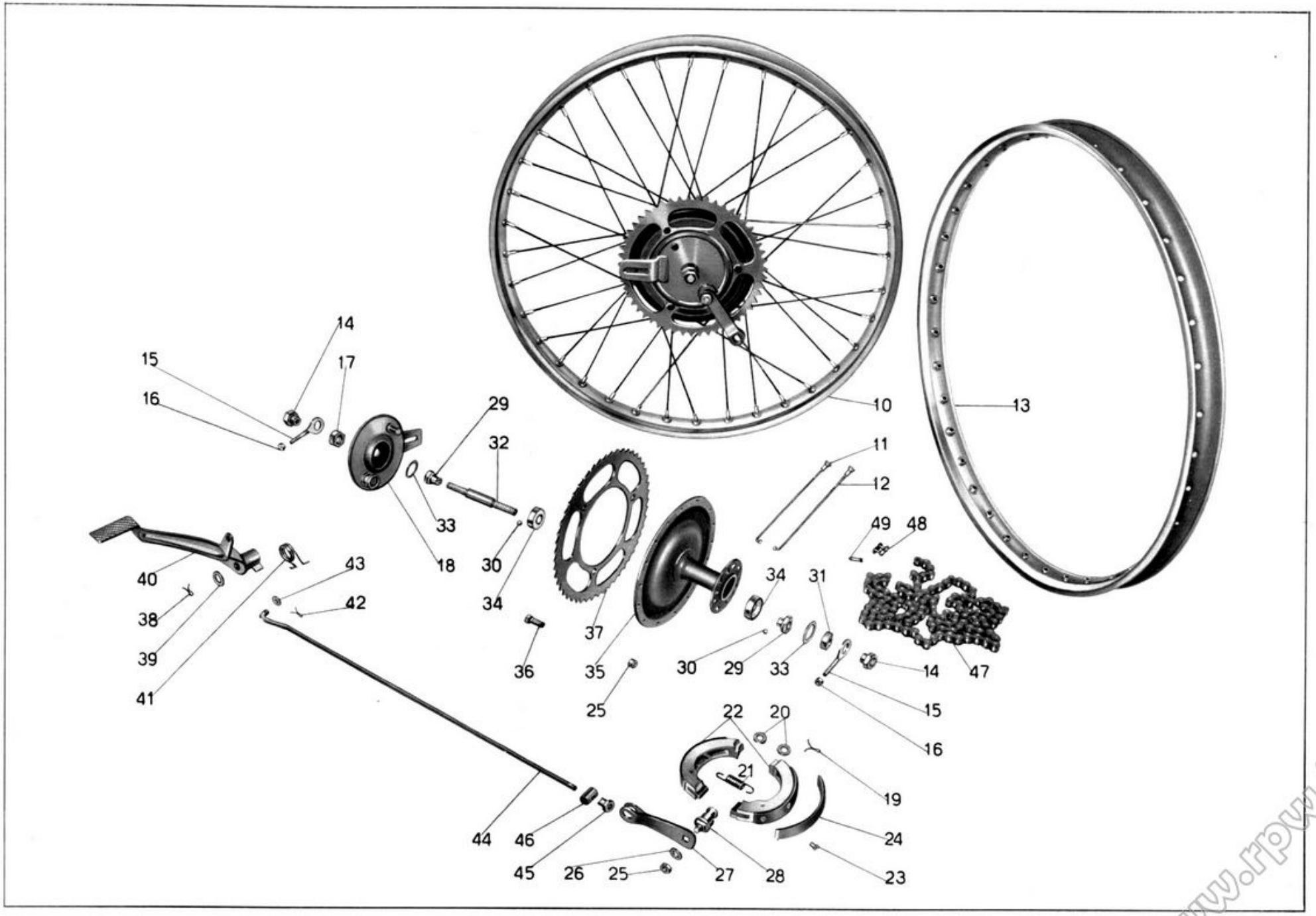

Tavola 10

www.rpw.it

Tavola 11 **Complesso** : Motoleggera **Gruppo** : Accensione - Illuminazione ed accessori
Sottocomplesso: Impianto elettrico **Sottogruppo:** Volano magnete - Faro - Fanalino - Tromba elettr. - Candela

N. Figura	Num. d'ordinazione	DENOMINAZIONE	Quantità	Indicazioni suppletive
10	MVA 31 A / 6100/3	MARELLI / CEV **Volano** magnete alternatore	1	
11	36030	**Dado** serraggio volano magnete	1	
12	36030 bis	**Rosetta** per dado serraggio volano magnete	1	
13	36022	**Vite** fissaggio parte fissa del volano al coperchio	3	
14	36022 bis	**Rosetta** per vite fissaggio parte fissa del volano al coperchio	3	5,25 × 9 × 1
15	MVA 11/60 A / V 0067	MARELLI / CEV **Presa** di corrente per volano magnete	1	
16	36054 A	**Cavo** per candela	1	
17	M 188	**Attacco** per cavo candela	1	
18	M 35014	**Molletta** di sicurezza per cavo candela	1	
19	CW 225 DX	**Candela** con guarnizione tipo Marelli	1	
20		**Pulsante** per tromba elettrica, interruttore per luci e comando anabbagliante	1	(Cev)
21	36430	**Faro** anteriore	1	(Cev)
21 bis	3172	**Bullone** fissaggio faro ai bracci della forcella	2	(Cev)
22	6 V 25/25 W	**Lampadina** per luce campagna con anabbagliante	1	
22 bis	6 V 5 W	**Lampadina** luce città (a siluro mm. 39)	1	
23	36431/1	**Fanalino** posteriore	1	
24	DN 6	**Dado** per bullone fissaggio fanalino posteriore	1	6 MA
25	RE 6	**Rosetta** elastica per bullone fissaggio fanalino posteriore	1	6,5 × 11 × 2
26	T 136	**Bullone** fissaggio fanalino posteriore	1	6 MA × 12
27	6V 3W	**Lampadina** per fanalino posteriore (a siluro mm. 31)	1	
28	T 16090	**Molletta** fissaggio cavo del fanalino posteriore al parafango	4	
29	TA 236	**Fascetta corta** per fissaggio cavi	5	
30	TA 237 ter	**Fascetta lunga** per fissaggio cavi	2	
31	T 237 bis	**Fascetta media** per fissaggio cavi	1	
32	TA 110	**Bullone** per attacco tromba elettrica	1	
33	36527	**Morsetto** di congiunzione	1	
34		**Tromba** elettrica	1	
35		**Cavi** sterlingati per impianto elettrico:		
		Dal volano alla tromba: N. 1 (colore rosso) sez. mmq. 1,5 . mt.	0,37	
		Dal volano al morsetto: N. 1 (colore nero) . mt.	0,42	
		(l'estremità di attacco al morsetto deve portare il segno verde)		
		N. 1 guaina sterlingata di copertura dei due cavi . mt.	0,15	
		Dal morsetto al commutatore: N. 1 (colore nero) . mt.	0,87	
		(l'estremità di attacco al morsetto deve portare il segno verde)		
		Dalla tromba al commutatore: N. 2 (colore nero) . mt.	0,79	
		(un cavo deve portare un segno rosso)		
		Dal faro al commutatore: N. 3 (colore nero) . mt.	0,61	
		(un cavo con segno bianco per luce città)		
		Dal commutatore al fanalino targa: N. 1 (colore nero) . mt.	1,72	

www.rpw.it

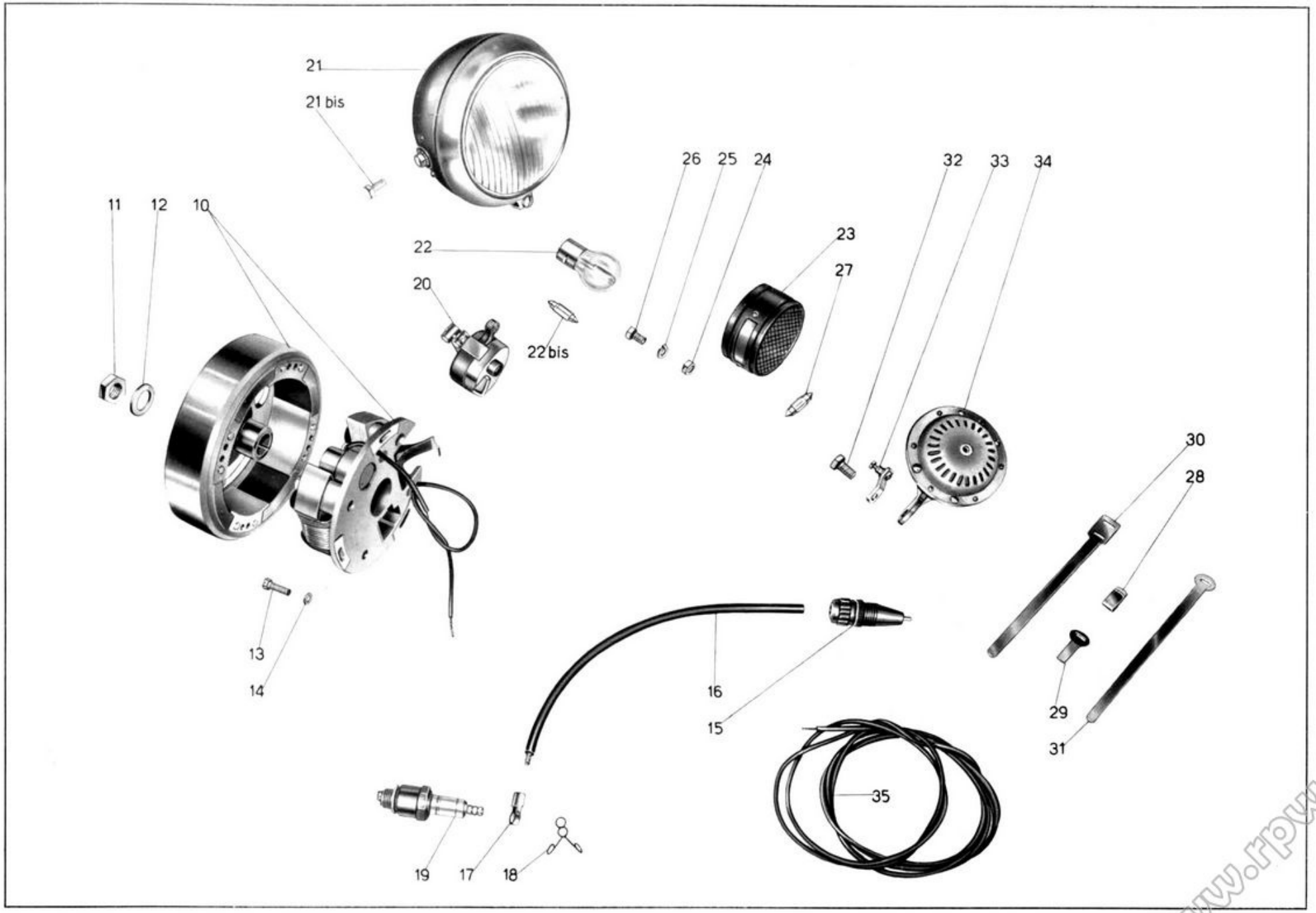

Tavola 11

www.rpw.it

Tavola 12 **Complesso** : Dotazione **Gruppo** : Comuni e speciali
Sottocomplesso: Attrezzi **Sottogruppo:** Dotazione individuale normale ed a richiesta

N. Figura	Num. d'ordinazione	DENOMINAZIONE	Quantità	Indicazioni suppletive
10	36465	**Cacciavite**	1	
11	36466	**Chiave** a tubo doppia da mm. 11 - 14	1	
12	36467	**Chiave** a tubo per candela da mm. 19-21	1	
13	36469	**Chiave** piatta da mm. 9 - 11 - 14 - 18	1	
14	36468	**Chiave** piatta da mm. 10 - 13 - 15 - 20	1	
15	TA 198	**Pompa** per pneumatici	1	
16	T 16628	**Leva** coperture	3	
17		**Libretto** istruzioni	1	
18		**Getto** di scorta	1	
19	36479	**Estrattore** volano magnete	1	
20	36471	**Estrattore** pignone motore	1	
21	36475	**Estrattore** disco frizione	1	
22	36482	**Leva** per montaggio e smontaggio chiavella della frizione	1	a richiesta
23	36487	**Chiave** a tubo da mm. 22 per smontaggio dado sull'albero motore lato vol. magnete	1	
24	36488	**Chiave** a tubo per ghiera fissaggio pignone catena	1	
25	36488 ter	**Chiave** piatta da mm. 22 per smontaggio bussola supporto ingranaggio libero avviamento	1	

www.rpw.it

Tavola 12

www.rpw.it

TIPOGRAFIA "LA SOCIALE"
LECCO — VIA S. SASSI, 3
1000 copie — GENNAIO 1955

www.rpw.it

MOTO GUZZI

CARDELLINO 65 cc.

CATALOGO PEZZI DI RICAMBIO

SHELL X100 MOTOR OIL

IIª EDIZIONE

MOTO GUZZI

SOCIETÀ PER AZIONI
STABILIMENTO E AMMINISTRAZ.: Mandello del Lario (Como)
Via Emanuele V. Parodi, 27
Telefoni: 18/59/78/85 Mandello Lario - 26.91 Lecco
Collegamento ponte-radio con Milano e Genova
Telegrammi: Motoguzzi - Mandello Lario
SEDE LEGALE: Milano - Via Durini N. 28
Telefoni: 705.784 - 705.785 - Telegrammi: Motoguzzi - Milano
FILIALE - CENTRO RICAMBI - OFFICINA RIPARAZIONI
Milano (640) - Via Giov. da Procida, 14 - (Filiale) Tel.: 91.421/91.296
(Centro Ricambi e Officina Riparazioni) Telefono 981.997
Telegr.: Filialmotoguzzi - Milano
UFFICI: Genova - C.so Aurelio Saffi, 29
Telefoni: 56.960/56.962/586.685
Telegrammi: Paromar - Genova
Roma - Via Barberini, 86 - Telefono 484.758
Telegrammi: Motoguzzi - Roma

CARDELLINO 65 cc.

CATALOGO PEZZI DI RICAMBIO

II^a EDIZIONE

www.rpw.it

CARATTERISTICHE TECNICHE

MOTORE: ciclo a due tempi con ammissione a valvola rotante.

ALESAGGIO: mm. 42.

CORSA: mm. 46.

CILINDRATA: 65 cc.

TESTA: in lega leggera.

RAPPORTO DI COMPRESSIONE: 1 : 5,5.

POTENZA EFFETTIVA: CV. 2 a 5000 giri.

POTENZA FISCALE: CV. 1.

CAMBIO: in blocco col motore, a tre marce.

RAPPORTI CAMBIO: I 1 : 2,62 - **II** 1 : 1,71 - **III** 1 : 1.

COMANDO CAMBIO: con leva a mano e settore.

LUBRIFICAZIONE: a miscela.

ALIMENTAZIONE: carburatore con filtro d'aria.

CAPACITA' SERBATOIO: litri 8 circa.

AUTONOMIA: 390 Km. circa.

ACCENSIONE: con magnete alternatore a volano.

FRIZIONE: a dischi multipli in bagno d'olio.

TRASMISSIONE: a catena.

TELAIO: a trave centrale costituito da un tubo anteriore e da due bracci posteriori portanti.

SOSPENSIONE: anteriore con forcella telescopica con molla centrale agente in compressione - posteriore con forcellone oscillante e molle agenti in compressione.

AMMORTIZZATORI POSTERIORI: a frizione regolabili.

RUOTE: a raggi con cerchi 20 × 2.

GOMME: 20 × 2 ¼.

FRENI: centrali, con il mozzo fuso in lega leggera. Ad espansione - l'anteriore comandato a mano; il posteriore a pedale.

PASSO: mt. 1,200 circa.

PESO: Kg. 56 circa.

VELOCITA' MASSIMA: Km/ora 55 circa.

IMPIANTO ELETTRICO: con magnete alternatore a volano che alimenta in marcia la tromba elettrica e l'impianto luce composto di faro anteriore e fanalino posteriore.

www.rpw.it

Fig. 1 - Lato sinistro

www.rpw.it

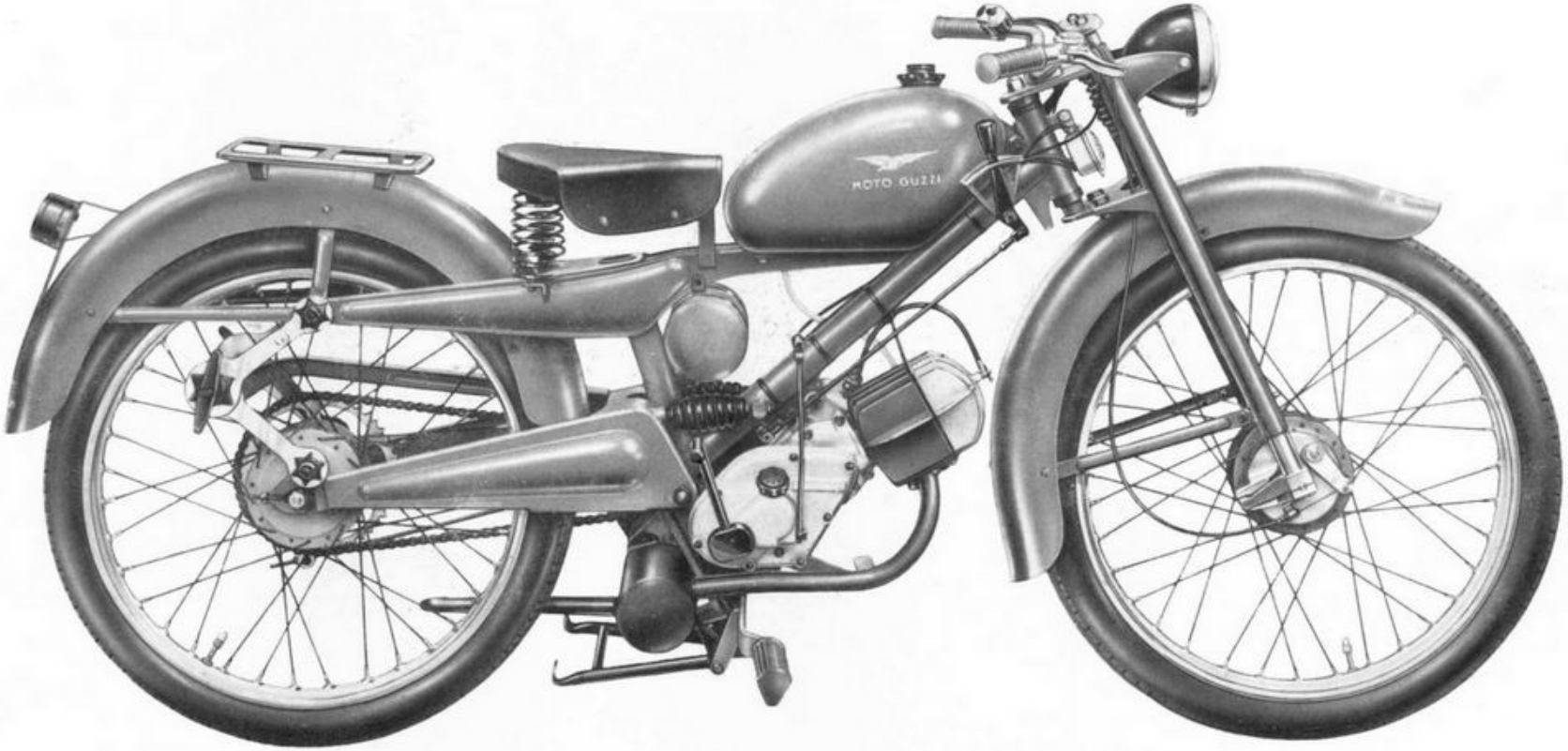

Fig. 2 - Lato destro

www.rpw.it

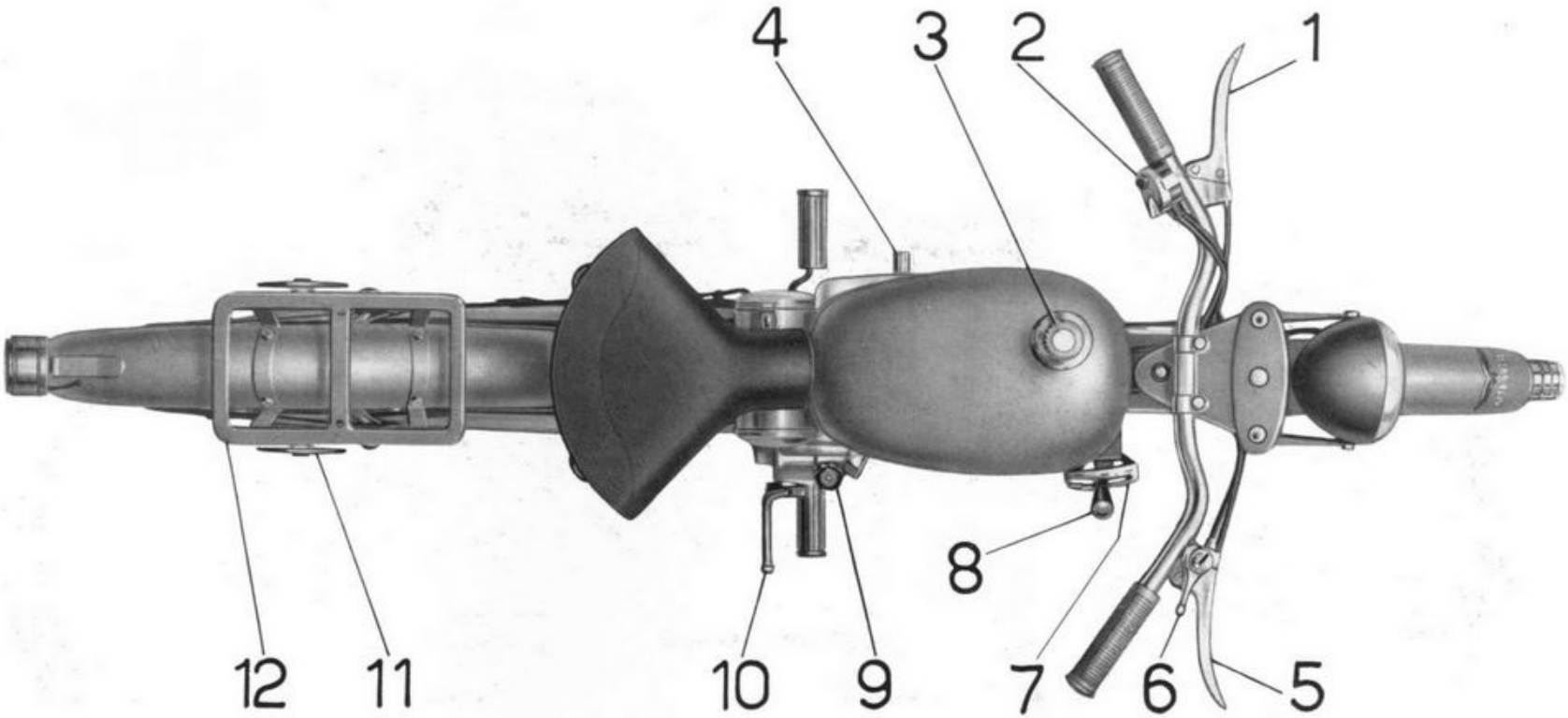

Fig. 3 - Comandi ed accessori

1 - Leva comando frizione.

2 - Pulsante per tromba elettrica, commutatore per luce e comando anabbagliante.

3 - Tappo per serbatoio miscela e misurino dell'olio.

4 - Pedale freno posteriore.

5 - Leva comando freno anteriore.

6 - Levetta comando carburatore.

7 - Settore cambio.

8 - Leva cambio velocità.

9 - Tappo per immissione olio, lubrificazione ingranaggi trasmissione-cambio.

10 - Pedale messa in moto.

11 - Galletti di regolaggio ammortizzatori posteriori.

12 - Porta-pacchi.

www.rpw.it

MOTORE

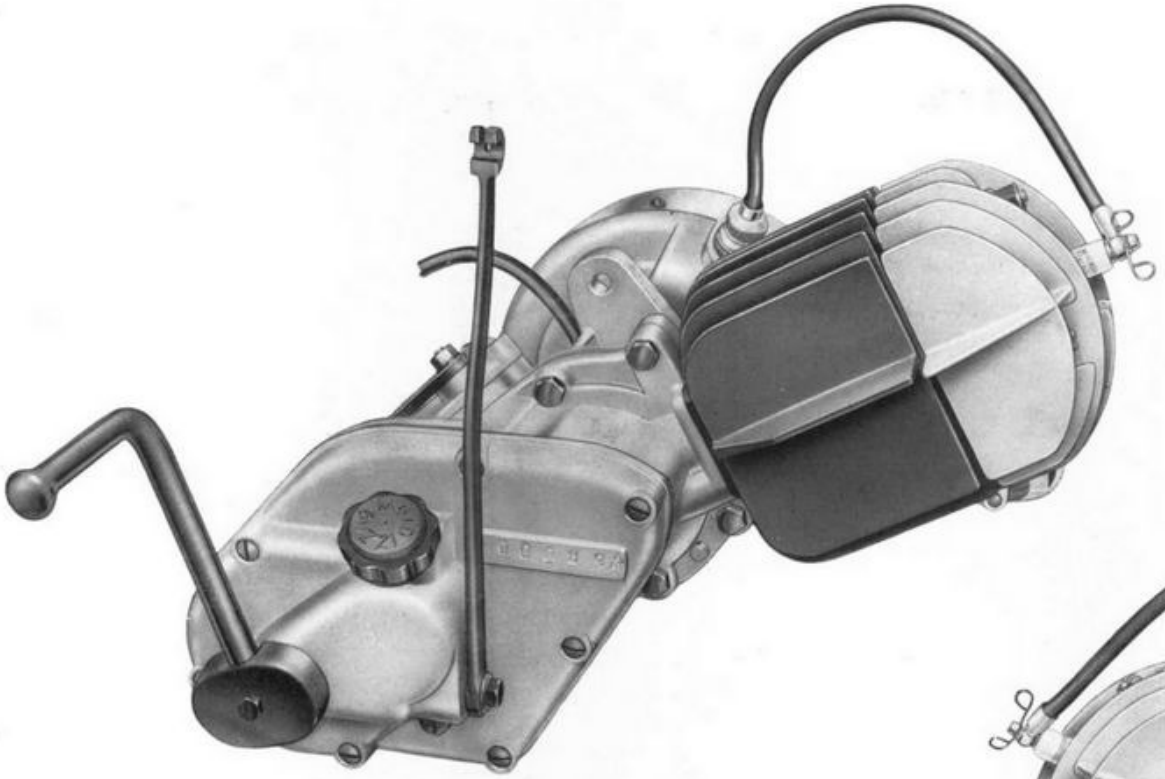

Fig. 4 - Lato destro

Fig. 5 - Lato sinistro

www.rpw.it

NORME PER LA RICHIESTA DEI PEZZI DI RICAMBIO

Nelle ordinazioni dei pezzi di ricambio si deve indicare chiaramente:

— Il numero della tavola nella quale si trova.

— Il numero di figura.

— Il numero d'ordinazione.

— La sua denominazione.

— Il quantitativo dei pezzi.

— I numeri del motore e telaio del motociclo leggero alla quale il pezzo è destinato.

— Il nome e l'indirizzo del richiedente (chiaramente leggibile).

— Il mezzo di trasporto.

I pezzi originali portano inciso uno dei seguenti tre marchi di fabbrica, depositati a termini di legge:

GUZZI

MOTO GUZZI

MOTO GUZZI

www.rpw.it

INDICE

COMPLESSI	SOTTOCOMPLESSI	GRUPPI	SOTTOGRUPPI	TAVOLE
Motociclo leggero	Motore	Organi principali	Basamento e coperchi	1
			Testa - Cilindro - Biella - Pistone - Albero a gomito	2
		Alimentazione e scarico	Serbatoio miscela - Tubazione - Carburatore - Tubo scarico con silenziatore	3
	Trasmissione	Innesto e Avviamento	Innesto a frizione - Avviamento motore - Comando frizione	4
		Cambio	Ingranaggi - Alberi - Comando	5
	Telaio Ruote Freni	Telaio Sospensioni e Sterzo	Telaio - Parafango anteriore - Cavalletto - Sella	6
			Forcellone oscillante - Sospensione posteriore - Parafango posteriore . .	7
			Forcella ant. - Sospensione ant. - Sterzo - Manubrio - Leve di comando .	8
		Ruote	Ruota - Mozzo - Freno anteriore e comando	9
			Ruota - Mozzo - Freno posteriore e comando	10
	Impianto elettrico	Accensione Illuminazione ed accessori	Volano magnete - Faro - Fanalino - Tromba - Candela	11
Dotazione	Attrezzi	Comuni e Speciali	Dotazione individuale, normale ed a richiesta	12

www.rpw.it

INDICE NUMERICO

www.rpw.it

Num. d'ordinazione	N. di Tav.	N. di Fig.	Num. d'ordinazione	N. di Tav.	N. di Fig.	Num. d'ordinazione	N. di Tav.	N. di Fig.	Num. d'ordinazione	N. di Tav.	N. di Fig.	Num. d'ordinazione	N. di Tav.	N. di Fig.
DN 6	3	28	M 160 bis	10	15	T 8091	10	22	36015	1	16	36046/2	4	43
DN 6	4	19	T 171 bis	3	20	M 8522	10	13	36015 bis	1	25	36047	4	30
DN 6	5	23	TA 175 G	3	22	T 8550 bis	8	19	36015 ter	1	24	36047 bis	4	31
DN 6	6	12	M 188	11	17	T 9362	4	38	36016	1	46	36048	4	29
DN 6	7	13	T 193 N	3	26	T 9362	9	38	36017 bis	1	35	36049 bis	2	28
DN 6	9	15	TA 198	12	14	10028 ter	7	26	36017 A	1	37	36049 bis/1	2	29
DN 6	10	25	T 219	8	35	10069 bis	1	10	36018 bis	1	29	36050 A	2	27
DN 6	11	24	T 220	9	32	T 13081 bis	6	36	36018 A	1	28	36051	5	17
RE 6	3	32	T 220	10	42	T 14095	7	29	36021	1	32	36053	5	18
RE 6	6	13	T 234	3	27	T 16504	7	33	36022	11	13	36054 A	11	16
RE 6	7	14	T 235	4	40	T 16628	12	15	36022 bis	11	14	36057	1	48
RE 6	11	25	T 235	9	40	24186 A	6	14	36023 ter	2	18	36058	1	40
DN 7	11	32	TA 236	11	28	24186 A	7	15	36025	2	19	36059	1	39
RE 7	8	46	T 237 bis	11	30	24480 bis	9	23	36026 bis	1	42	36060	5	15
DN 8	1	52	TA 237 ter	11	29	24480 bis	10	34	36027 bis	2	31	36060 bis	5	14
DN 8	3	11	T 0238	7	21	24532	9	24	36028	2	22	36060 ter	5	13
DN 8	6	17	T 0238	8	50	24532	10	36	36030	2	30	36061	5	19
DN 8	6	37	T 298 ter	4	27	24625	7	10bis	36030	11	11	36062	5	20
DN 8	8	12	T 327 ter	8	15	25276/1	5	21	36030 bis	11	12	36063	1	47
RE 8	1	53	T 2075 bis	7	19	25295 bis	8	27	36031	2	21	36063 bis	1	43
RE 8	8	13	M 2110	1	45	25303	5	35	36033	2	23	36064	5	26
T 58	3	13	M 2158 bis	4	44	25421	10	12	36034	2	25	36069	5	28
M 64	5	30	T 2676	8	17	T 30109	8	16	36036 bis	2	32	36070 bis	5	25
T 64 bis	8	14	T 2677	8	21	M 35014	11	18	36036 ter	2	34	36070 A	5	38
T 71 bis	8	30	T 2678	8	20	T 35366	1	14	36036 A	2	33	36071	1	22
T 87 bis	5	29	T 2679	8	23	36003 bis	2	15	36037	2	20	36072	5	22
TA 110	4	26	T 2679 bis	8	22	36005 B	1	51	36038 bis	5	10	36073	1	20
TA 110	11	31	T 2680	4	39	36005 C	1	50	36039 A	4	14	36073 bis	1	21
M 118	1	30	T 2680	9	41	36005 D	1	49	36039 B/36029 B	4	12	36074	1	41
M 118 bis	1	31	T 2685/1	8	24	36008 bis	1	33	36040 ter	4	10	36075	5	27
T 136	6	23	T 2710	5	37	36008 ter	1	34	36041 bis	4	11	36076 ter	4	22
T 136	7	16	T 5087	9	16	36008 D	1	27	36042 ter	4	16	36077 bis	4	21
T 136	11	26	T 5087	10	26	36009 B	1	18	36042 A	4	15	36077 ter	4	20
M 136 bis	3	33	M 5138 ter	8	31	36009 C	1	19	36042 B	4	13	36078 ter	4	23
M 136 bis	5	24	T 5304	7	35	36009 D	1	23	36043	4	32	36078 B	4	24
M 136 bis	10	16	T 5307	7	31	36010	3	29	36043/1	4	33	36081	4	34
M 140	3	34	T 5308	7	36	36011	2	17	36044	5	12	36082 bis	4	36
M 140	6	16	T 5311	7	38	36012 bis	2	16	36045 ter	5	11	36083	4	35
M 149 bis	2	10	T 5312	7	30	36013	3	30	36045 A	4	18	36084	4	25
M 149 ter	2	11	T 5858 bis	6	15	36014	1	12	36045 B	4	17	36087 bis	2	24
M 160 bis	6	28	T 8053 ter	1	36	36014 bis	1	17	36046/1	4	28	36094 B	3	17

www.rpw.it

Num. d'ordinazione	N. di Tav.	N. di Fig.
36139	1	54
36146	7	25
36147	7	24
36148	7	27
36164 bis	5	36
36169 bis	5	31
36170 bis	5	32
36171	5	33
36172	5	34
36184	10	17
36185	10	18
36186	10	19
36190	8	37
36191	8	36
36196	8	37
36197	8	33
36202	3	25
36275/1	6	33
36277/1	6	32
36278	6	26
36279	7	20
36280 bis	6	27
36281	7	23
36282	7	22
36283	7	28
36376	10	21
36406 bis	6	20
36407	6	18
36408	6	22
36408 bis	6	21
36413	8	18
36414 A/36415	4	37
36426	10	54
36427	10	53
36431/1	11	23
36439 A	3	31
36447	3	35
36452	3	37
36453	3	38
36464	12	19
36465	12	10

Num. d'ordinazione	N. di Tav.	N. di Fig.
36466	12	11
36467	12	12
36469	12	13
36475	12	20
36479	12	18
36482	12	21
36487	12	22
36488	12	23
36488 ter	12	24
36527	11	33
36550	2	12
36551/1	2	13
36552	2	14
36553	1	38
36555	1	44
36556	1	26
36557/1	1	15
36559	1	13
36560	5	16
36562	1	11
36564	2	26
36571	3	21
36572	3	19
36573	3	18
36574	3	16
36578	3	36
36582	3	24
36585	4	42
36586	4	41
36633	6	29
36634	6	30
36637	6	25
36688	7	12
36711	10	11
36715	10	14
36792	7	18
36819	7	43
36821	7	34
36824	7	40
36825	7	32
36826	7	39

Num. d'ordinazione	N. di Tav.	N. di Fig.
36828	7	37
36829	7	42
36830	7	41
36835 D/S	6	34
36840	7	44
36875	9	11
36875	10	49
36879	10	52
36890	6	10
36900/1	6	19
36906	6	24
36908	6	31
36910	3	10
36915	3	12
36916	3	15bis
36917	3	14
36919/36919/1	9	12
36920/2156 ter	10	50
36920/1/2156 ter	10	51
36922/36929	8	25
36922	8	48
36926/2	8	49
36929/36931/3 A	8	43
36930/36931/3 A	8	44
36931/3 A	8	47
36931/4	8	45
36932	8	42
36933	8	39
36934	8	41
36935	8	40
36936 bis	8	38
36937	8	29
36937/3	8	32
36938	8	28
36939	8	26
36940	8	10
36941	8	11
36943	11	34
36944	11	21
36945	6	11
36946	7	10

Num. d'ordinazione	N. di Tav.	N. di Fig.
36947	7	11
36950	9	10
36951	9	36
36951/2	9	33
36951/2	10	43
36951/3	9	34
36951/4	9	31
36951/4	10	41
36952	9	30
36952	10	40
36952/1	9	29
36952/1	10	39
36952/2	9	28
36952/2	10	38
36952/3	9	27
36952/3	10	37
36952/4	9	13
36952/4	10	23
36952/5	9	35
36953	9	14
36953/2	9	25
36953/2	10	29
36953/3	9	26
36953/3	10	30
36954	9	19
36954	10	31
36954/2	9	21
36954/2	10	33
36954/3	9	20
36954/3	10	32
36954/4	9	22
36954/4	10	35
36955	9	18
36955	10	28
36956	9	17
36957	9	39
36958	9	37
36965	10	10
36966	10	48
36967	10	44
36967/1	10	20

Num. d'ordinazione	N. di Tav.	N. di Fig.
36968	10	47
36968/1	10	46
36968/2	10	45
36969	10	24
36970	10	27
38299	6	35
38440	7	17
40463	3	15
Libretto istruzioni	12	16
6 V 3 W	11	27
6 V 5 W	11	22bis
6 V 25/25 W	11	22
MVA 11/60 A / V 0067	11	15
MU 14 B 2	3	23
MVA 31 A / 6100/3	11	10
CD / 8016	11	20
CW 225 FT	11	19
Bullone fissaggio faro	11	21bis
Cavi sterlingati per impianto elettrico	11	35
Getto di scorta	12	17

www.rpw.it

TAVOLE PEZZI DI RICAMBIO

N.B. - Per i numeri di figura contrassegnati col dischetto (•) vedere variazioni a fine tavola o su apposite tabelle allegate.

www.rpw.it

Tavola 1 **Complesso** : Motociclo leggero **Gruppo** : Organi principali
Sottocomplesso: Motore **Sottogruppo:** Basamento e coperchi

N. Figura	Num. d'ordinazione	DENOMINAZIONE	Quantità	Indicazioni suppletive
10	10069 bis	**Vite** per coperchio volano magnete	2	4 MA × 5
11	36562	**Coperchio** coprivolano magnete	1	
12	36014	**Vite** per coperchio del basamento motore sinistro	3	6 MA × 16
13	36559	**Coperchio** del basamento motore sinistro	1	
14	T 35366	**Vite** per carterino copricatena sul coperchio basamento	2	5 MA × 8
15	36557/1	**Carterino** copricatena sul coperchio basamento motore	1	
16	36015	**Vite** per coperchio gruppo comando cambio	3	6 MA × 14
17	36014 bis	**Vite** lunga per coperchio gruppo comando cambio	1	6 MA × 20
18	36009 B	**Coperchio** per gruppo comando cambio	1	
19	36009 C	**Guarnizione** per coperchio del gruppo comando cambio	1	
20	36073	**Vite** lunga per astuccio del coperchio gruppo comando cambio	1	4 MA × 22
21	36073 bis	**Vite** corta per astuccio del coperchio gruppo comando cambio	1	4 MA × 11
22	36071	**Astuccio** del coperchio gruppo comando cambio	1	
23	36009 D	**Anello** premistoppa per coperchio del gruppo comando cambio	1	
24	36015 ter	**Vite** lunga per coperchio del basamento motore destro	3	6 MA × 38
25	36015 bis	**Vite** corta per coperchio del basamento motore destro	4	6 MA × 25
26	36556	**Coperchio** per basamento motore destro	1	
27	36008 D	**Guarnizione** per coperchio basamento motore (destro)	1	
28	36018 A	**Tappo** sfiatatoio olio sul basamento motore (completo dei pezzi: 36018 B Corpo per tappo - 36018 C Diaframma per tappo - 36018 D Coperchietto per tappo)	1	
29	36018 bis	**Guarnizione** per tappo dell'olio sul coperchio basamento destro	1	
30	M 118	**Vite** per livello olio sul coperchio del basamento destro	1	6 MA × 8
31	M 118 bis	**Guarnizione** per vite livello olio e per vite di fermo molla avviamento	2	
32	36021	**Anello** premistoppa sull'albero motore e sull'albero del settore avviamento	3	
33	36008 bis	**Vite** per fermo molla avviamento	1	6 MA × 12
34	36008 ter	**Dado** per vite fermo molla avviamento	1	
35	36017 bis	**Bullone** lungo per unione basamento motore	1	7 MA × 51
36	T 8053 ter	**Bullone** corto per unione basamento motore	7	7 MA × 19
37	36017 A	**Vite** per unione basamento motore	1	7 MA × 31,5
38	36553	**Basamento** motore destro completo di boccola	1	
39	36059	**Vite** fissaggio piastrina di fermo cuscinetto	1	4 MA × 12
40	36058	**Piastrina** di fermo cuscinetto lato frizione	1	
41	36074	**Cuscinetto** a sfere lato frizione	1	20 × 42 × 9
42	36026 bis	**Cuscinetto** a rulli sul basamento destro	1	15 × 35 × 11
43	36063 bis	**Boccola** sul basamento destro per ingranaggio triplo	1	
44	36555	**Basamento** motore sinistro completo di boccole spine e prigionieri	1	
45	M 2110	**Prigioniero** attacco pipa aspirazione	2	6 MA × 24
46	36016	**Spina** di riferimento sui basamenti	2	

(segue)

www.rpw.it

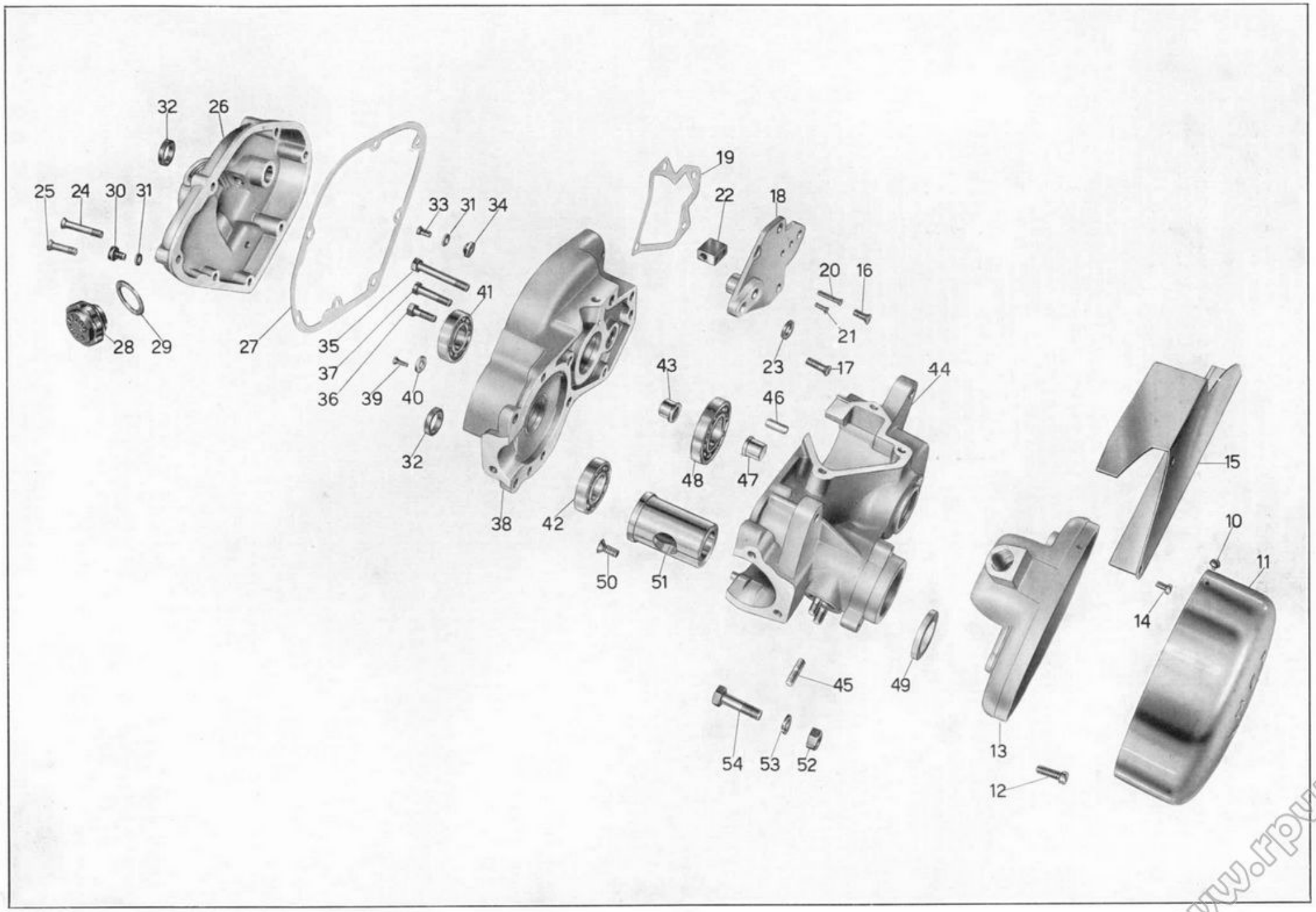

Tavola 1

www.rpw.it

Tavola 1 **Complesso** : Motociclo leggero **Gruppo** : Organi principali
Sottocomplesso: Motore **Sottogruppo:** Basamento e coperchi

N. Figura	Num. d'ordinazione	DENOMINAZIONE	Quantità	Indicazioni suppletive
47	36063	**Boccola** cieca sul basamento sinistro per ingranaggio triplo	1	
48	36057	**Cuscinetto** a sfere sul basamento sinistro	1	25 × 52 × 9
49	36005 D	**Tappo** nel basamento motore lato volano	1	
50	36005 C	**Vite** di fermo boccola nel basamento sinistro	1	6 MA × 15
51	36005 B	**Boccola** nel basamento sinistro	1	
52	DN 8	**Dado** per bullone fissaggio motore al telaio	3	8 MA
53	RE 8	**Rosetta** elastica per bullone fissaggio motore al telaio	3	13,5 × 8,5 × 2,5
54	36139	**Bullone** fissaggio motore al telaio	3	8 MA × 29

www.rpw.it

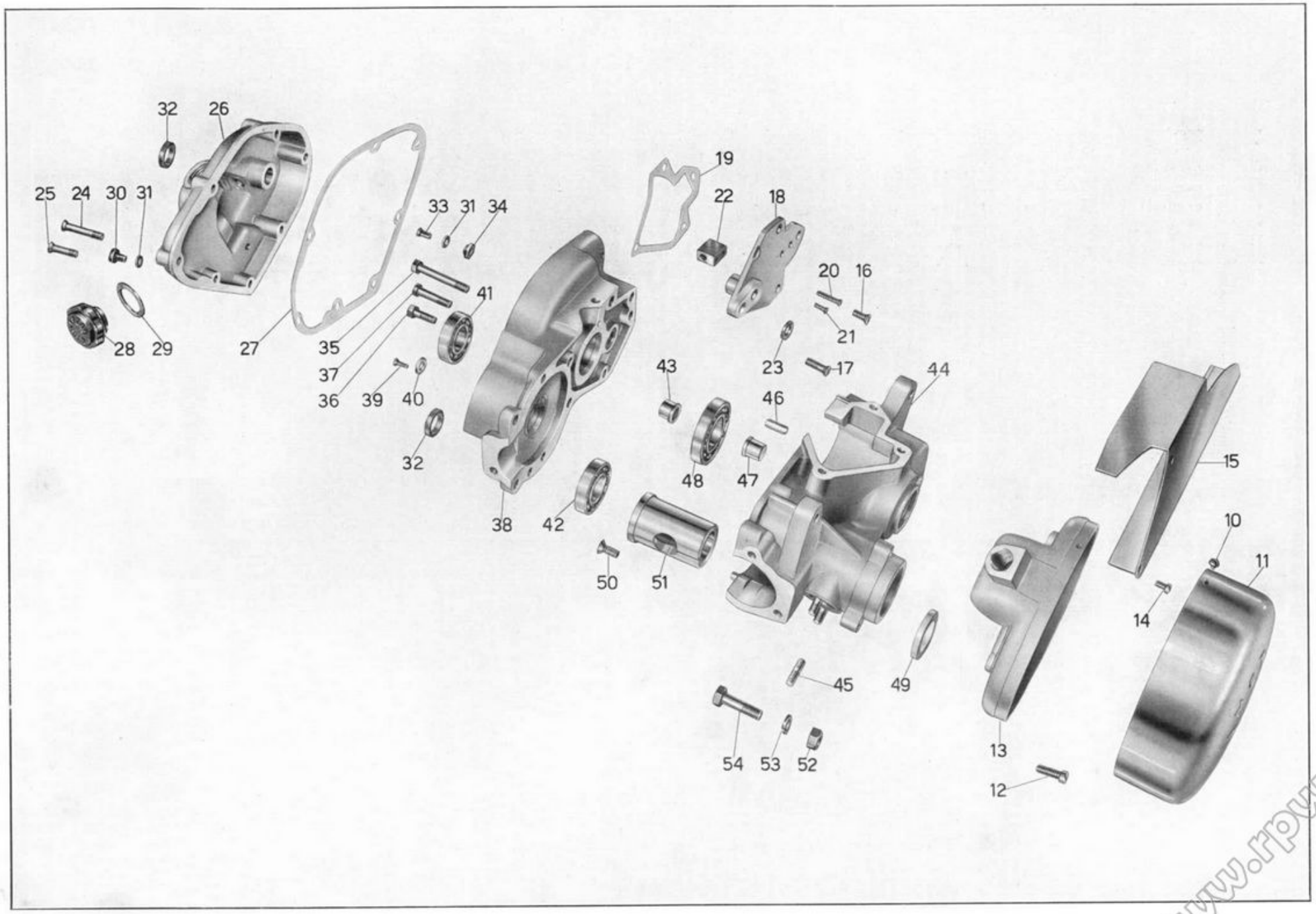

Tavola 1

www.rpw.it

Tavola 2 **Complesso** : Motociclo leggero **Gruppo** : Organi principali
Sottocomplesso: Motore **Sottogruppo:** Testa - Cilindro - Biella - Pistone - Albero a gomito

N. Figura	Num. d'ordinazione	DENOMINAZIONE	Quantità	Indicazioni suppletive
10	**M 149 bis**	**Dado** per tiranti di fissaggio cilindro e testa	3	7 MA
11	**M 149 ter**	**Rosetta** per tiranti di fissaggio cilindro e testa	3	13 × 7,5 × 1,8
12	**36550**	**Testa** del cilindro	1	
13	**36551/1**	**Cilindro**	1	
14	**36552**	**Guarnizione** fra testa e cilindro	1	
15	**36003 bis**	**Guarnizione** fra cilindro e basamento	1	
16	**36012 bis**	**Prigioniero** per attacco flangia scarico	2	6 MA × 30
17	**36011**	**Tirante** di attacco cilindro e testa	3	7 MA × 161
18	**36023 ter**	**Albero** a gomito completo di biella	1	
19	**36025**	**Perno** per albero a gomito	1	
20	**36037**	**Rullini** per biella	21	∅ 2,5 × 9,8
21	**36031**	**Biella** completa di boccola	1	
22	**36028**	**Rosetta** sull'asse manovella	2	14,7 × 25 × 1,6
23	**36033**	**Boccola** per piede di biella	1	
24	**36087 bis**	**Molla** di fermo spinotto	2	
25	**36034**	**Spinotto**	1	
26	**36564**	**Pistone**	1	
27	**36050 A**	**Grano** ferma segmenti	2	2,6 MA × 5
28	**36049 bis**	**Segmento**	1	
29	**36049 bis/1**	**Segmento** cromato	1	Montato sulla parte anteriore del pistone
30	**36030**	**Dado** serraggio pignone	1	
31	**36027 bis**	**Chiavella** per pignone motore e volano magnete	2	
32	**36036 bis**	**Dado** sull'albero - lato volano	1	17 × 1,25 M filetto sinistro
33	**36036 A**	**Distanziatore** sull'albero motore - lato volano	1	
34	**36036 ter**	**Rosetta** reggispinta sull'albero - lato volano	1	17,2 × 32 × 2,5

www.rpw.it

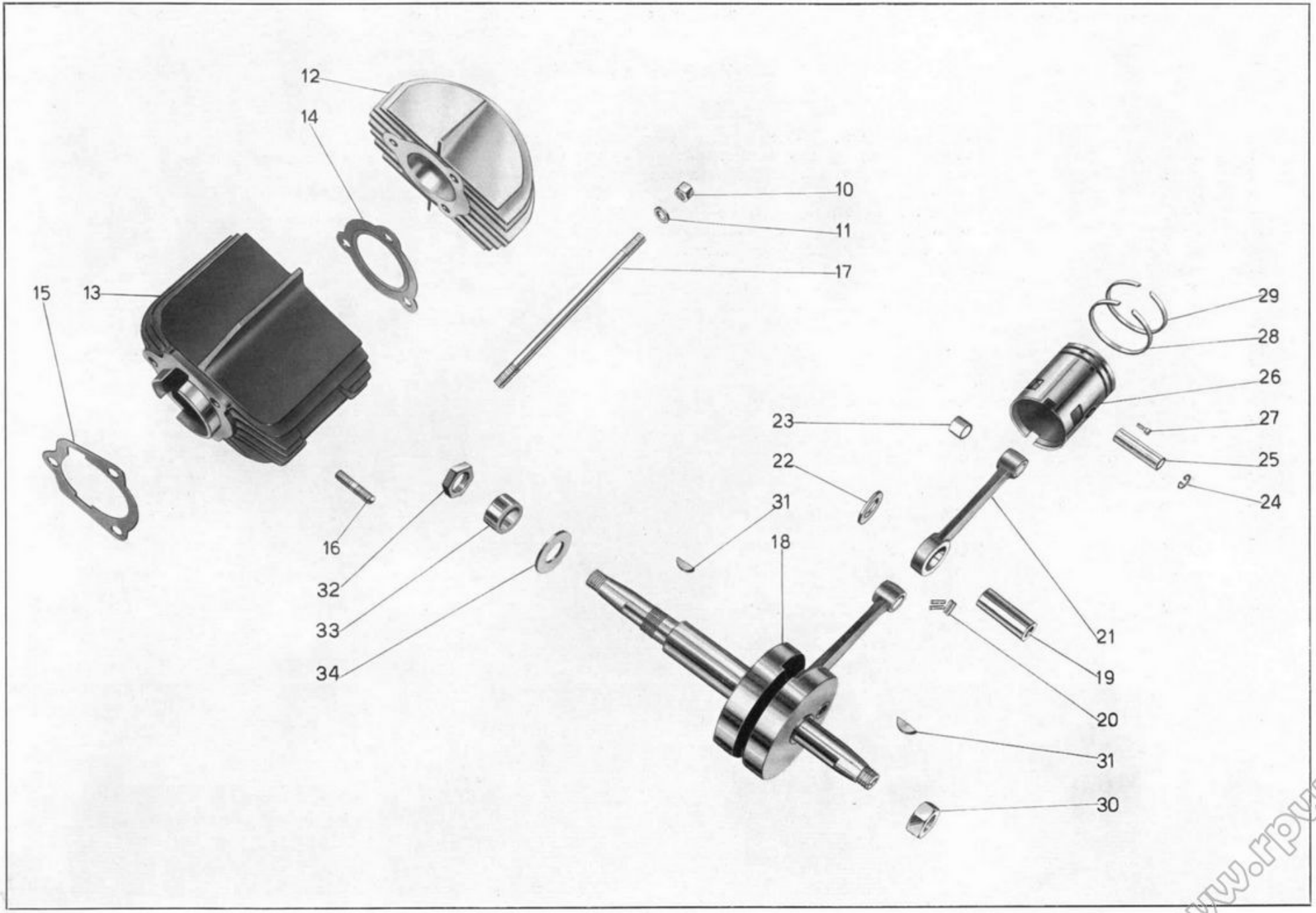

Tavola 2

www.rpw.it

Tavola 3 **Complesso** : Motociclo leggero **Gruppo** : Alimentazione e scarico
Sottocomplesso: Motore **Sottogruppo:** Serbatoio miscela - Tubaz. - Carburat. - Tubo scarico con silenz.

N. Figura	Num. d'ordinazione	DENOMINAZIONE	Quantità	Indicazioni suppletive
10	36910	**Serbatoio** miscela	1	
11	DN 8	**Dado** per bulloni attacco serbatoio al telaio - parte anteriore	1	8 MA
12	36915	**Rosetta** elastica doppia per bulloni attacco serbatoio al telaio - parte anteriore	1	
13	T 58	**Bullone** per attacco serbatoio al telaio - parte anteriore	1	
14	36917	**Bullone** attacco serbatoio al telaio - parte posteriore	2	
15	40463	**Rosetta** per bullone attacco serbatoio al telaio - parte posteriore	2	
15bis	36916	**Anello** elastico per fissaggio serbatoio - parte posteriore	4	
16	36574	**Tappo** per serbatoio miscela (completo dei pezzi: 36094 C Coperchietto per tappo - 36094 D Fondellino per tappo - 36094 E Guarnizione per coperchietto - 36576 Bicchiere per tappo - 36575 Corpo per tappo)	1	
17	36094 B	**Guarnizione** per tappo serbatoio miscela	1	
18	36573	**Tubazione** miscela	1	
19	36572	**Raccordo** per tubazione miscela	1	
20	T 171 bis	**Dado** fissaggio raccordo al rubinetto	1	
21	36571	**Rubinetto** miscela	1	
22	TA 175 G	**Guarnizione** per rubinetto	2	
23	MU 14 B 2	**Carburatore** Dell'Orto	1	
24	36582	**Trasmissione** completa comando gas	1	
25	36202	**Capocorda** per cavo parte carburatore	1	
26	T 193 N	**Capocorda** per cavo - parte leva	1	
27	T 234	**Coprifilo** per guaina	2	
28	DN 6	**Dado** fissaggio pipa aspirazione e per bullone attacco silenziatore	3	6 MA
29	36010	**Pipa** aspirazione	1	
30	36013	**Colonnetta** filettata per attacco flangia del tubo scarico alla testa	2	
31	36439 A	**Guarnizione** per tubo scarico	1	
32	RE 6	**Rosetta** elastica per bullone attacco silenziatore al telaio	1	6,5 × 11 × 2
33	M 136 bis	**Rosetta** per bullone attacco silenziatore	1	6,5 × 13 × 1,8
34	M 140	**Bullone** attacco silenziatore al telaio	1	6 MA × 17
35	36447	**Corpo** interno del silenziatore	1	
36	36578	**Silenziatore** completo	1	
37	36452	**Dado** per tirante corpo silenziatore	1	
38	36453	**Rosetta** per tirante corpo silenziatore	1	6,5 × 11 × 1

Dal N. motore-telaio DFR 00 al N. DRM 99 sono stati montati i seguenti particolari:

N. d'ordinaz.	DENOMINAZIONE	Quant.
(•10) 36850	**Serbatoio** miscela	1
DN 8	**Dado** per bulloni attacco serbatoio al telaio	2
RE 8	**Rosetta** elastica per bulloni attacco serbatoio	2
M 145 ter	**Rosetta** per bulloni attacco serbatoio	2
T 58	**Bullone** attacco serbatoio parte posteriore	1
T 2138	**Bullone** attacco serbatoio parte anteriore	1

www.rpw.it

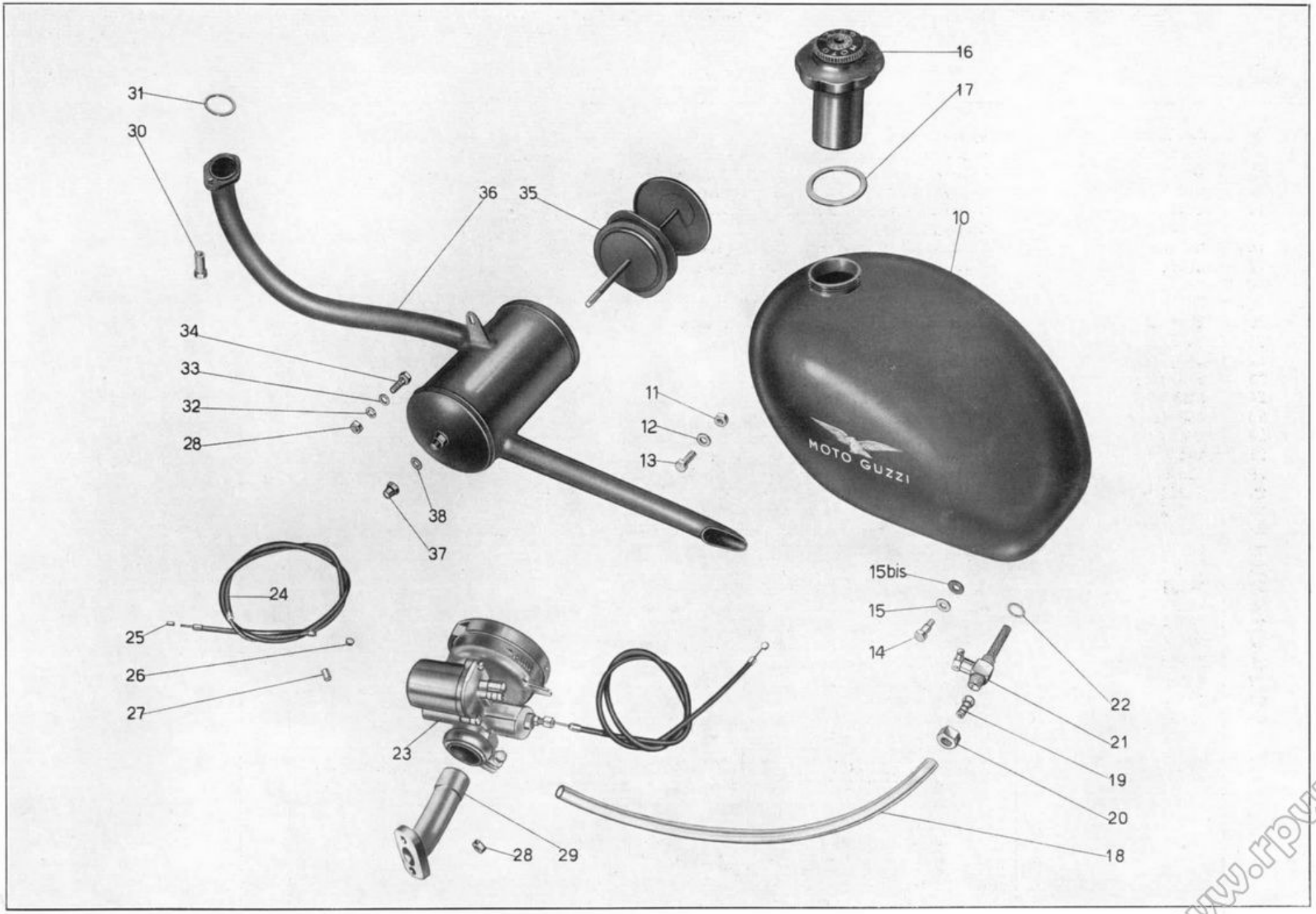

Tavola 3

www.rpw.it

Tavola 4 **Complesso** : Motociclo leggero **Gruppo** : Innesto e avviamento
Sottocomplesso: Trasmissione **Sottogruppo:** Innesto a frizione - Avviamento motore - Comando frizione

N. Figura	Num. d'ordinazione	DENOMINAZIONE	Quantità	Indicazioni suppletive
10	36040 ter	**Disco** fisso della frizione	1	
11	36041 bis	**Anello** di ferodo	4	
12	36039 B/36029 B	**Ingranaggio** di trasmissione e pignone motore	1	
13	36042 B	**Disco** intermedio femmina della frizione	1	
14	36039 A	**Disco** intermedio maschio della frizione	1	
15	36042 A	**Disco** mobile della frizione	1	
16	36042 ter	**Bussola** di custodia molle	6	
17	36045 B	**Molla** per frizione	6	
18	36045 A	**Piastra** appoggia molle	1	
19	DN 6	**Dado** fissaggio pedivella avviamento	1	6 MA
20	36077 ter	**Rosetta** per dado fissaggio pedivella	1	6,5 × 11 × 2,5
21	36077 bis	**Chiavella** per pedivella	1	
22	36076 ter	**Pedivella** avviamento	1	
23	36078 ter	**Settore** avviamento completo	1	
24	36078 B	**Guarnizione** fra il rasamento interno coperchio e flangia settore avviamento	1	
25	36084	**Molla** richiamo settore avviamento	1	
26	TA 110	**Bullone** per leva comando frizione	1	7 MA × 13
27	T 298 ter	**Rosetta** per bullone leva frizione	1	7,25 × 16 × 2
28	36046/1	**Leva** comando frizione	1	
29	36048	**Molla** spingileva comando frizione	1	
30	36047	**Leva** interna comando frizione	1	
31	36047 bis	**Guarnizione** fra il rasamento interno coperchio e flangia per leva comando frizione	1	
32	36043	**Pistoncino** spingidischi	2	
33	36043/1	**Sfera** per pistoncini spingidischi	1	7/32" (5,56)
34	36081	**Bussola** supporto ingranaggio libero avviamento	1	
35	36083	**Molla** per ingranaggio libero avviamento	1	
36	36082 bis	**Ingranaggio** libero avviamento	1	
37	36414 A/36415	**Trasmissione** completa comando frizione	1	
38	T 9362	**Capocorda** per trasmissione comando frizione - parte motore	1	
39	T 2630	**Capocorda** per trasmissione comando frizione - parte manubrio	1	
40	T 235	**Coprifilo** per guaina	2	
41	36586	**Vite** per tenuta coperchietto paraolio sulla pedivella messa in moto	1	
42	36585	**Coperchietto** paraolio sulla pedivella messa in moto	1	
43	36046/2	**Tendifilo** frizione	1	
44	M 2158 bis	**Dado** per tendifilo frizione	1	9 MA

www.rpw.it

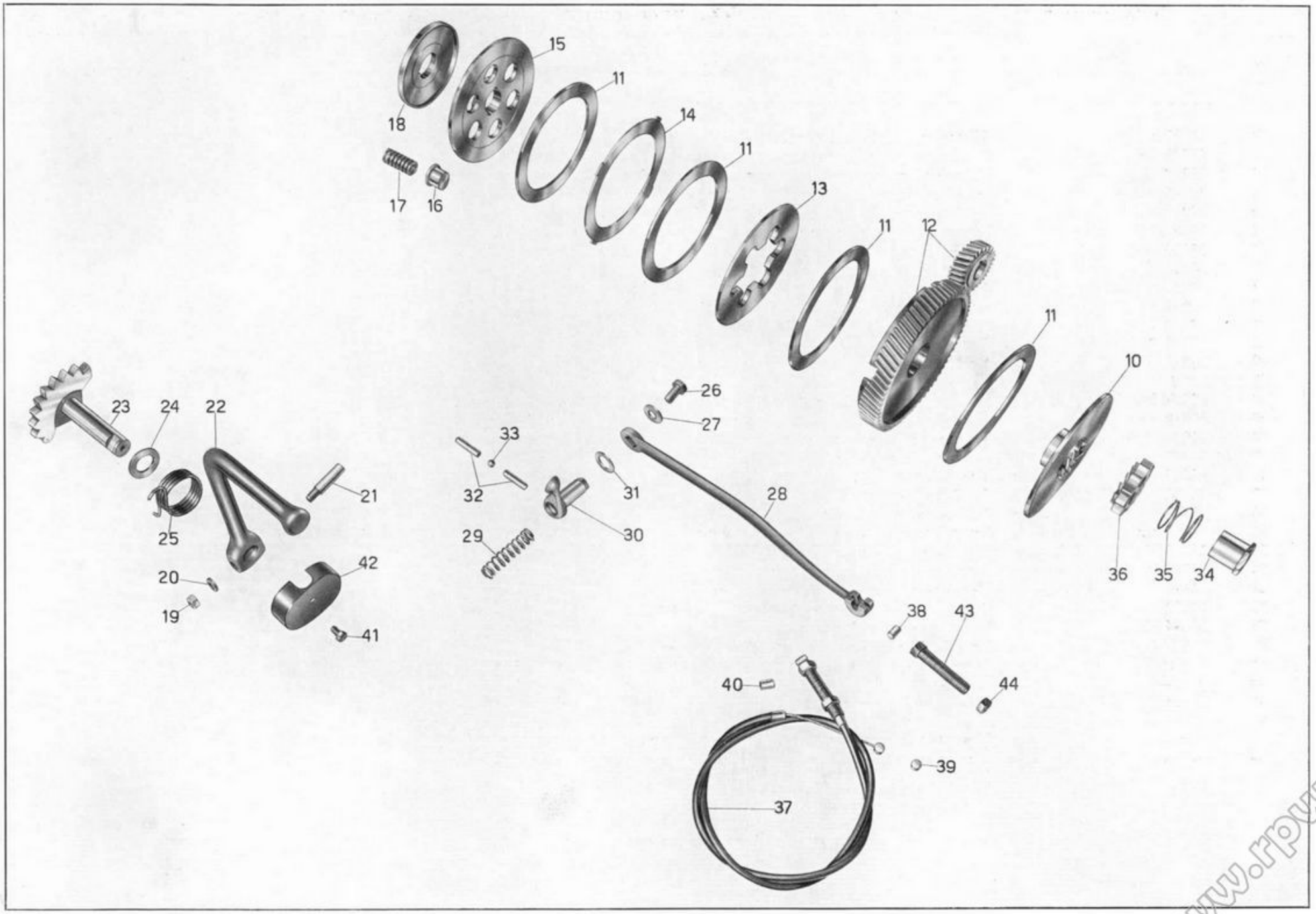

Tavola 4

www.rpw.it

Tavola 5 **Complesso** : Motociclo leggero **Gruppo** : Cambio
Sottocomplesso: Trasmissione **Sottogruppo:** Ingranaggi - Alberi - Comando

N. Figura	Num. d'ordinazione	DENOMINAZIONE	Quantità	Indicazioni suppletive
10	36038 bis	**Albero** primario del cambio di velocità	1	
11	36045 ter	**Chiavella** per piastra appoggio molle	1	
12	36044	**Chiavella** spingidischi frizione	1	
13	36060 ter	**Rosetta** fissaggio ghiera per ingranaggio catena	1	
14	36060 bis	**Ghiera** fissaggio ingranaggio per catena	1	
15	36060/14	**Ingranaggio** per catena	1	(14 denti)
16	36560	**Anello** distanziatore sull'ingranaggio della presa diretta	1	
17	36051	**Ingranaggio** della presa diretta completo di boccola	1	
18	36053	**Boccola** per ingranaggio della presa diretta	1	
19	36061	**Ingranaggio** doppio scorrevole	1	
20	36062	**Ingranaggio** triplo	1	
21	25276/1	**Sfera** per astuccio del fermo settore innesto marce	1	¼" (6,35)
22	36072	**Molla** per fermo a sfera del settore innesto marce	1	
23	DN 6	**Dado** per settore cambio marce e registro tirante leva cambio	2	6 MA
24	M 136 bis	**Rosetta** per dito del settore innesto marce	1	6,5 × 13 × 1,8
25	36070 bis	**Leva** comando settore innesto marce	1	
26	36064	**Settore** innesto marce	1	
27	36075	**Dado** per dito del settore innesto marce	1	6 MA
28	36069	**Dito** del settore innesto marce	1	
29	T 87 bis	**Copiglia** per spine del tirante cambio	2	1,5 × 20
30	M 64	**Spina** per tirante cambio	2	
31	36169 bis	**Forcellino** per tirante cambio marce	2	
32	36170 bis	**Tirante** per leva cambio di velocità	1	6 MA × 360
33	36171	**Perno** per leva cambio di velocità	1	
34	36172	**Molla** per leva cambio di velocità	1	
35	25303	**Dado** per perno fissaggio leva cambio velocità	1	8 MA
36	36164 bis	**Leva** per comando marce	1	
37	T 2710	**Pomolo** per leva comando marce	1	
38	36070 A	**Rosetta** sulla leva del settore cambio marce	1	6,5 × 13 × 1

Dal N. motore-telaio DFR 00 al N. AEH 99 è stato montato il seguente particolare:

N. d'ordinaz.	DENOMINAZIONE	Quant.
36060	**Pignone** catena (15 denti)	1

www.rpw.it

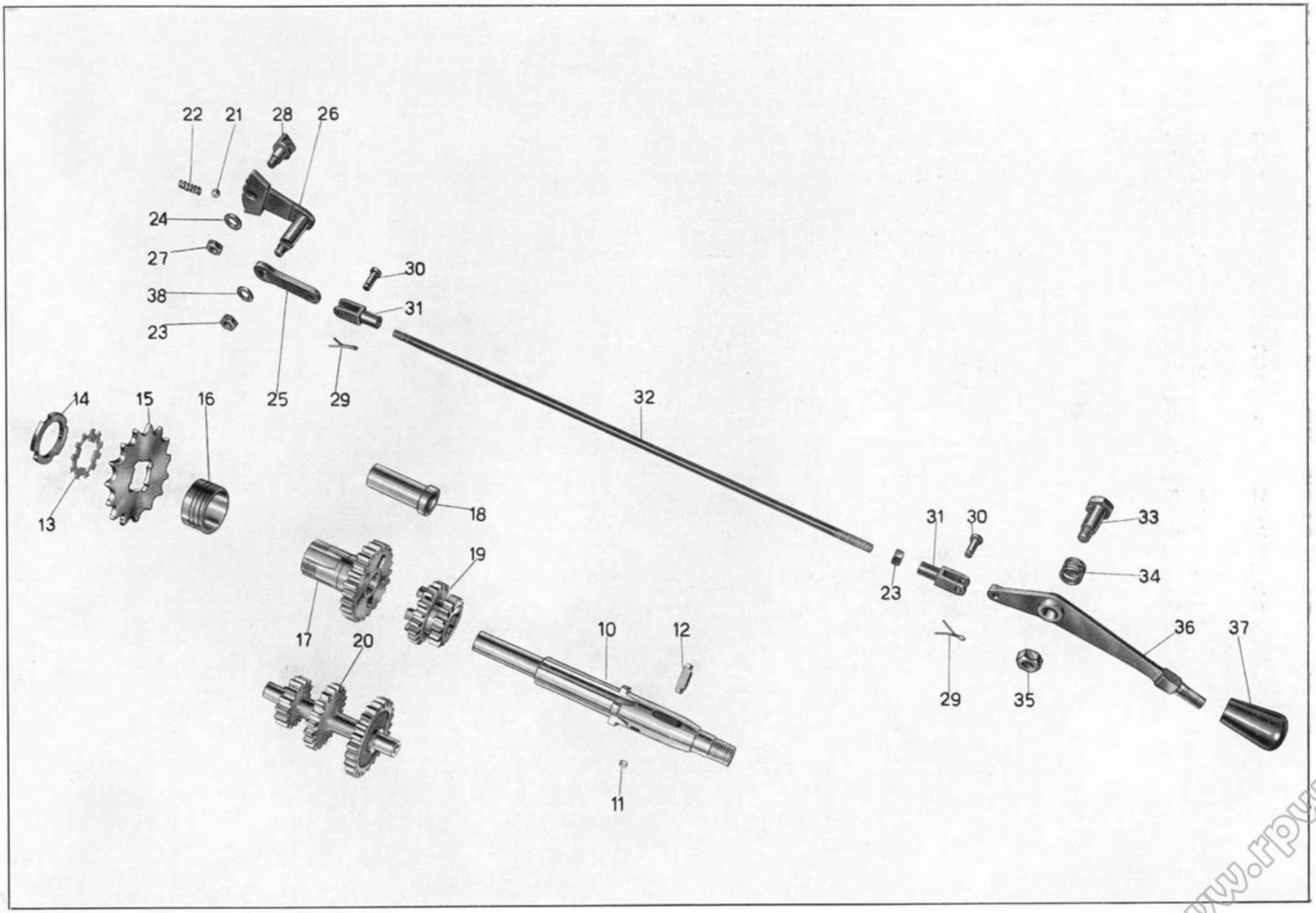

Tavola 5

www.rpw.it

Tavola 6 **Complesso** : Motociclo leggero **Gruppo** : Telaio sospensioni e sterzo
Sottocomplesso: Telaio - Ruote - Freni **Sottogruppo:** Telaio - Parafango ant. - Cavalletto - Sella

N. Figura	Num. d'ordinazione	DENOMINAZIONE	Quantità	Indicazioni suppletive
•10	36890	**Telaio**	1	
•11	36945	**Parafango** anteriore	1	
12	DN 6	**Dado** per bullone attacco parafango alla forcella, fissaggio cassetta porta utensili al telaio e molle sella al telaio	7	6 MA
13	RE 6	**Rosetta** elastica per bullone attacco parafango anteriore alla forcella, fissaggio cassetta porta utensili al telaio e molle sella al telaio	7	11 × 6,5 × 2
14	24186 A	**Rosetta** per bullone attacco molle sella al telaio	2	
•15	T 5858 bis	**Bullone** attacco cassetta porta utensili - parte superiore	1	6 MA × 32,5
16	M 140	**Bullone** attacco parafango anteriore alla forcella e attacco molle sella al telaio	6	6 MA × 17
17	DN 8	**Dado** per bullone attacco sella parte anteriore	1	8 MA
18	36407	**Bullone** anteriore attacco sella parte anteriore	1	
•19	36900/1	**Sella**	1	
20	36406 bis	**Copertina** per sella	1	
21	36408 bis	**Molla** sotto sella	13	
22	36408	**Molla** laterale per sella	2	
23	T 136	**Bullone** inferiore per attacco cassetta porta utensili e attacco gomma di fermo forcellone oscillante al telaio	3	6 MA × 12
•24	36906	**Cassetta** porta utensili	1	
25	36636	**Gomma** per appoggiapiedi	2	
26	36278	**Boccola** nel telaio per perno forcellone oscillante	2	
27	36280 bis	**Rosetta** sulla boccola per perno forcellone oscillante	2	
28	M 160 bis	**Copiglia** per perno del cavalletto di sostegno motociclo leggero	2	2 × 22
29	36633	**Perno** per cavalletto sostegno motociclo leggero	1	
30	36634	**Molla** per cavalletto	1	
•31	36908	**Cavalletto** sostegno motociclo leggero	1	
32	36277/1	**Piastrina** per bulloni attacco gomma sul telaio di fermo forcellone	1	
33	36275/1	**Blocchetto** gomma sul telaio di fermo forcellone	1	
34	36835 D/S	**Pedale** appoggiapiedi destro e sinistro per secondo passeggero	2	Forniti a richiesta
35	38299	**Gomma** per pedale appoggiapiedi destro e sinistro per secondo passeggero	2	
36	T 13081 bis	**Bullone** fissaggio pedale appoggiapiedi per secondo passeggero al telaio	2	
37	DN 8	**Dado** per bullone fissaggio pedali appoggiapiedi per secondo posseggero al telaio	2	

Dal N. motore-telaio DFR 00 al N. DRM 99 sono stati montati i seguenti particolari:

N. d'ordinaz.	DENOMINAZIONE	Quant.
(•10) 36780	**Telaio**	1
(•11) 36800	**Parafango** anteriore	1
(•15) 36140	**Bullone** attacco cassetta porta ferri parte superiore	1
(•19) 36406	**Sella**	1
(•24) 36390	**Cassetta** porta utensili	1
(•31) 36789	**Cavalletto** sostegno motociclo leggero	1

www.rpw.it

Tavola 6

www.rpw.it

Tavola 7 **Complesso** : Motociclo leggero **Gruppo** : Telaio sospensioni e sterzo
Sottocomplesso: Telaio - Ruote - Freni **Sottogruppo:** Forcellone oscillante - Sospensione post. - Parafango post.

N. Figura	Num. d'ordinazione	DENOMINAZIONE	Quantità	Indicazioni suppletive
• 10	36946	**Parafango** posteriore	1	
10bis	24625	**Anello** gomma sul parafango per passaggio filo fanalino posteriore	1	
• 11	36947	**Portabagaglio**	1	
12	36688	**Carterino** copricatena	1	
13	DN 6	**Dado** per bullone attacco carterino copricatena, per bulloni fissaggio portabagaglio e per bullone fissaggio parafango posteriore al telaio	8	7 MA
14	RE 6	**Rosetta** elastica per bullone attacco carterino copricatena parte anteriore e per bullone fissaggio parafango posteriore al telaio	3	11 × 6,5 × 2
15	24186 A	**Rosetta** per bullone fissaggio carterino parte posteriore	1	
16	T 136	**Bullone** per fissaggio carterino copricatena parte anteriore e per fissaggio parafango posteriore al telaio	3	6 MA × 12
17	38440	**Bullone** fissaggio carterino copricatena parte posteriore e per fissaggio portabagaglio al parafango posteriore	5	
18	36792	**Forcellone** oscillante	1	
19	T 2075 bis	**Dado** per perno forcellone oscillante - lato sinistro	1	
20	36279	**Perno** per forcellone oscillante	1	
21	T 0238	**Ingrassatore** sul perno del forcellone oscillante	1	
22	36282	**Controdado** per perno del forcellone oscillante	1	
23	36281	**Dado** per perno del forcellone oscillante - lato destro	1	
24	36147	**Snodo** porta piattello appoggiomolle	2	
25	36146	**Vite** di registro molle sospensione posteriore	2	
26	10028 ter	**Dado** per viti di registro molle sospensione posteriore	2	
27	36148	**Piattello** per appoggio molle sospensione posteriore	4	
28	36283	**Molle** per sospensione posteriore	2	
29	T 14095	**Galletto** di regolaggio ammortizzatori posteriori	2	
30	T 5312	**Rosetta** con tacche per ammortizzatori posteriori	6	
31	T 5307	**Molla** a stella grande per ammortizzatori posteriori	2	
32	36825	**Bullone** centrale per ammortizzatori posteriori	2	
33	T 16504	**Disco** grande per ammortizzatori posteriori	4	
34	36821	**Braccio** doppio per ammortizzatori posteriori	2	
35	T 5304	**Dado** con tacche per perni fissaggio ammortizzatori posteriori	4	
36	T 5308	**Molla** a stella piccola per ammortizzatori posteriori	4	
37	36828	**Perno** superiore sui bracci telaio per fissaggio bacchette parafango posteriore e ammortizzatori posteriori	2	
38	T 5311	**Disco** piccolo per ammortizzatori posteriori	4	
39	36826	**Dado** per fissaggio ammortizzatori posteriori ai bracci telaio e al forcellone oscill.	4	
40	36824	**Braccio** semplice per ammortizzatori posteriori	2	
41	36830	**Perno** inferiore sinistro sul forcellone per attacco ammortizzatori	1	

(segue)

www.rpw.it

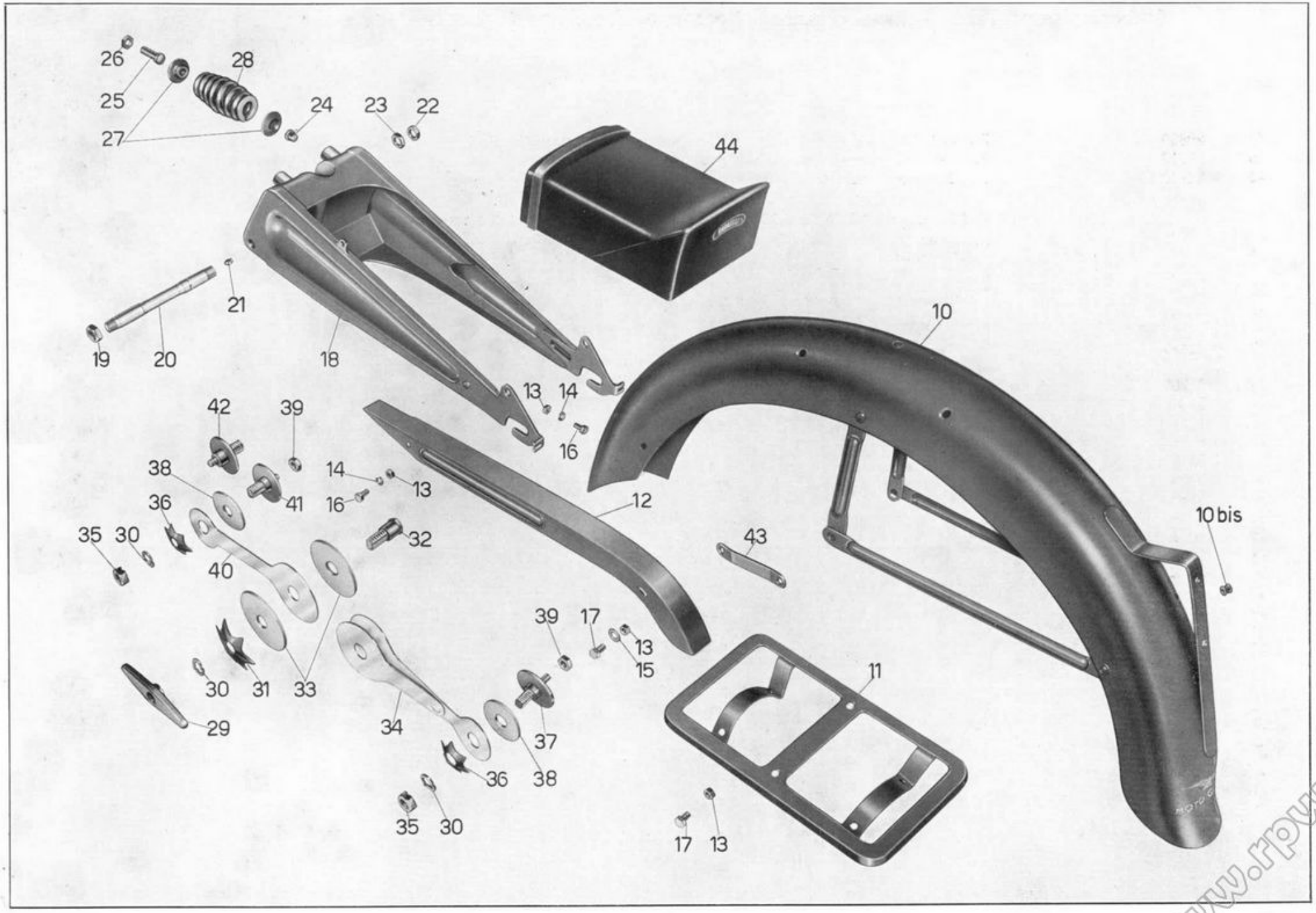

Tavola 7

www.rpw.it

N. Figura	Num. d'ordinazione	DENOMINAZIONE	Quantità	Indicazioni suppletive
42	36829	**Perno** inferiore destro sul forcellone per attacco ammortizzatori	1	
43	36819	**Braccio** per attacco carterino copricatena	1	
44	36840	**Cuscino** per secondo passeggero	1	Fornito a richiesta

Dal N. motore-telaio DFR 00 al N. DRM 99 sono stati montati i seguenti particolari:

N. d'ordinaz.	DENOMINAZIONE	Quant.
(•10) 36808	**Parafango** posteriore	1
(•11) 36815	**Portabagaglio**	1

www.rpw.it

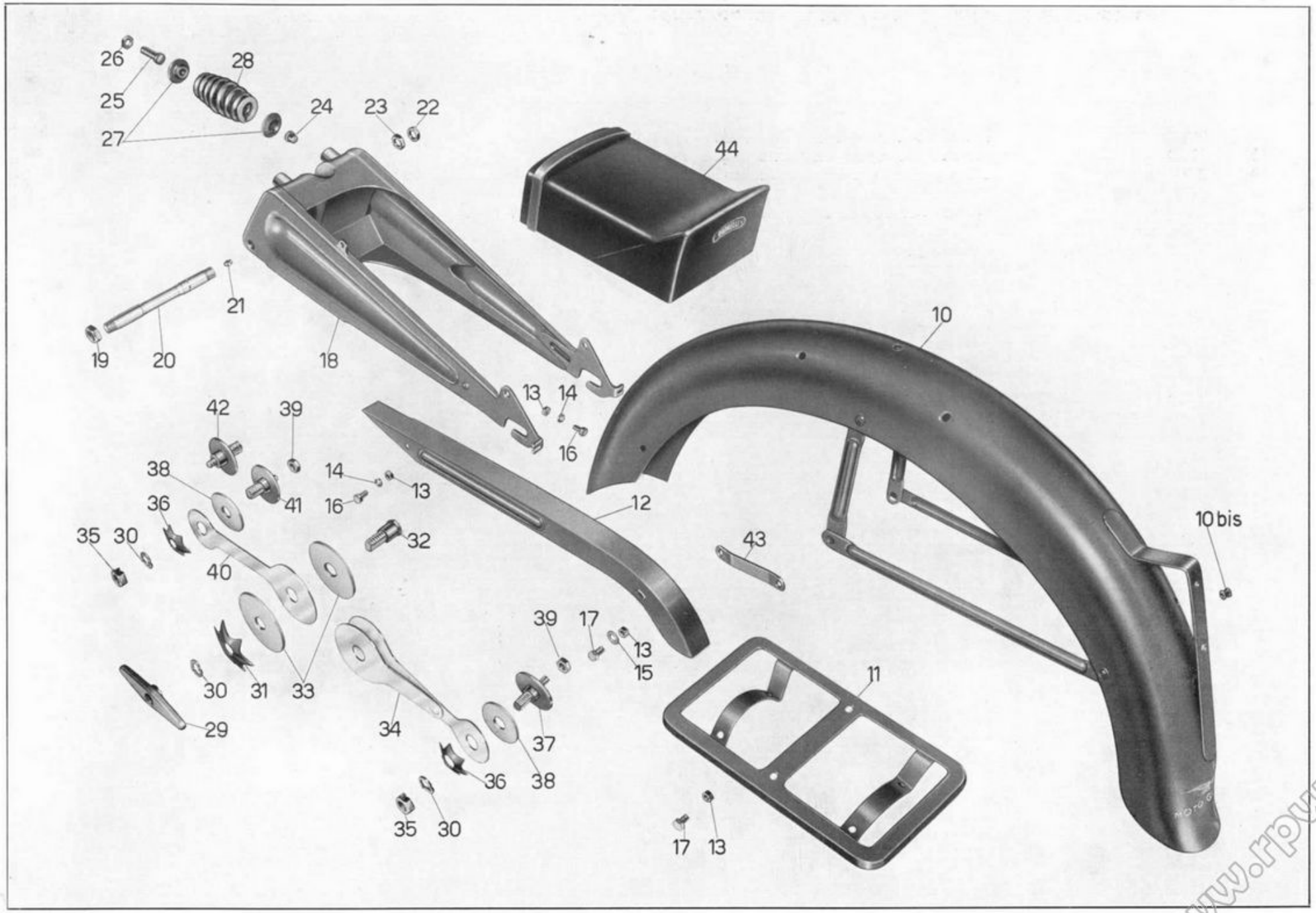

Tavola 7

www.rpw.it

Tavola 8 **Complesso** : Motociclo leggero **Gruppo** : Telaio - Sospensioni e sterzo
Sottocomplesso: Telaio - Ruote - Freni **Sottogruppo:** Manubrio - Leve di comando - Forcella ant. - Sospens. ant. - Sterzo

N. Figura	Num. d'ordinazione	DENOMINAZIONE	Quantità	Indicazioni suppletive
10	36940	**Manubrio**	1	
11	36941	**Morsetto** fissaggio manubrio	2	
12	DN 8	**Dado** per bullone fissaggio manubrio e fissaggio bracci forcella al traverso	4	
13	RE 8	**Rosetta** elastica per bulloni fissaggio manubrio	2	
14	T 64 bis	**Rosetta** per bulloni fissaggio manubrio e fissaggio bracci forcella al traverso	4	
15	T 327 ter	**Bullone** fissaggio manubrio	2	
16	T 30109	**Bullone** per attacco leva comando carburatore	1	
17	T 2676	**Spina** per leva comando carburatore	2	
18	36413	**Leva** comando carburatore	1	
19	T 8550 bis	**Dado** per bullone fissaggio leve	2	
20	T 2678	**Bullone** fissaggio leve freno anteriore e frizione al manubrio	2	
21	T 2677	**Leva** comando freno anteriore e frizione	2	
22	T 2679 bis	**Copiglia** per bussole attacco cavi	2	
23	T 2679	**Bussola** per attacco cavi	2	
24	T 2685/1	**Manopola** gomma destra e sinistra	2	
25	T 36922/36929	**Forcella** anteriore completa (comprende i pezzi: 12 - 14 - 38 - 39 - 40 - 41 - 42 - 43 - 44 - 45 - 46 - 48 - 49 - 50)	1	
26	36939	**Dado** serraggio cannotto sterzo	1	
27	25295 bis	**Rosetta** per dado serraggio sterzo	1	
28	36938	**Dado** registro sterzo	1	
29	36937	**Cannotto** dello sterzo	1	
30	T 71 bis	**Dado** per bulloni di unione piastra centrale	2	
31	M 5138 ter	**Rosetta** per bulloni di unione piastra centrale	2	
32	36937/3	**Bullone** di unione piastra centrale	2	
33	36197	**Calotta** regolabile sul cannotto dello sterzo	1	
34	T 219	**Sfera** per calotte	38	
35	36191	**Calotta** superiore sulla pipa dello sterzo	1	
36	36190	**Calotta** inferiore sulla pipa dello sterzo	1	
37	36196	**Calotta** sul cannotto dello sterzo	1	
38	36936 bis	**Ghiera** sul tirante di regolaggio molla forcella	1	
39	36933	**Tirante** per molla forcella	1	
40	36935	**Molla** per forcella anteriore	1	
41	36934	**Tampone** fermo ritorno forcella	1	
42	36932	**Traverso** di unione bracci forcella	1	
43	36929/36931/3 A	**Braccio** destro per forcella completo di cappello e bulloni	1	
44	36930/36931/3 A	**Braccio** sinistro per forcella anteriore completo di cappello e bulloni	1	
45	36931/4	**Bullone** fissaggio ruota alla forcella	4	
46	RE 7	**Rosetta** elastica per bullone fissaggio ruota alla forcella	4	
47	36931/3 A	**Cappello** per bracci forcella	2	
48	36922	**Corpo** forcella completo	1	
49	36926/2	**Feltro** per protezione sul corpo forcella	4	
50	T 0238	**Ingrassatore** sul corpo forcella	4	

www.rpw.it

Dal N. motore-telaio DFR 00 al N. DRM 99 sono stati montati i seguenti particolari:

N. d'ordinaz.	DENOMINAZIONE	Quant.
36641/36192	**Forcella** anteriore	1
DN 8	**Dado** per perno di unione testa di sterzo, per bullone attacco manubrio alla testa di sterzo, per ancoraggio superiore molla forcella e per perno superiore della forcella	4
36227	**Perno** di unione testa di sterzo al forcellino superiore	1
36652	**Testa** dello sterzo completa di boccole	1
36228	**Rosetta** per perno di unione testa dello sterzo e per perno superiore della forcella	4
36654	**Boccola** per testa dello sterzo e per forcellino superiore	4
M 145 ter	**Rosetta** per ancoraggio superiore della molla	1
36239	**Dado** sull'ancoraggio superiore molla forcella	1
36237	**Molla** per forcella anteriore	1
36238	**Ancoraggio** superiore della molla forcella	1
36240	**Piattello** porta molla della forcella	1
36225	**Perno** superiore della forcella	1
36656	**Forcellino** superiore completo di boccole	1
36224	**Controdado** per perno centrale della forcella e base dello sterzo	2
36223	**Dado** con scarico per perno centrale della forcella e base dello sterzo	2
36233	**Biscottino** inferiore destro	1
36236	**Rosetta** per perno centrale e per base dello sterzo	4
36192	**Base** dello sterzo completa di boccole	1
36222	**Dado** per perno centrale della forcella e base dello sterzo	2
36234	**Biscottino** inferiore sinistro	1
36235	**Perno** centrale della forcella e base dello sterzo	2
36221	**Boccola** per traverso centrale e per base dello sterzo	4
36641	**Forcella** anteriore completa di boccole	1
36411	**Manubrio**	1
36670	**Bullone** fissaggio manubrio al cannotto dello sterzo	1
36242	**Bullone** per attacco manubrio alla testa dello sterzo	1

www.rpw.it

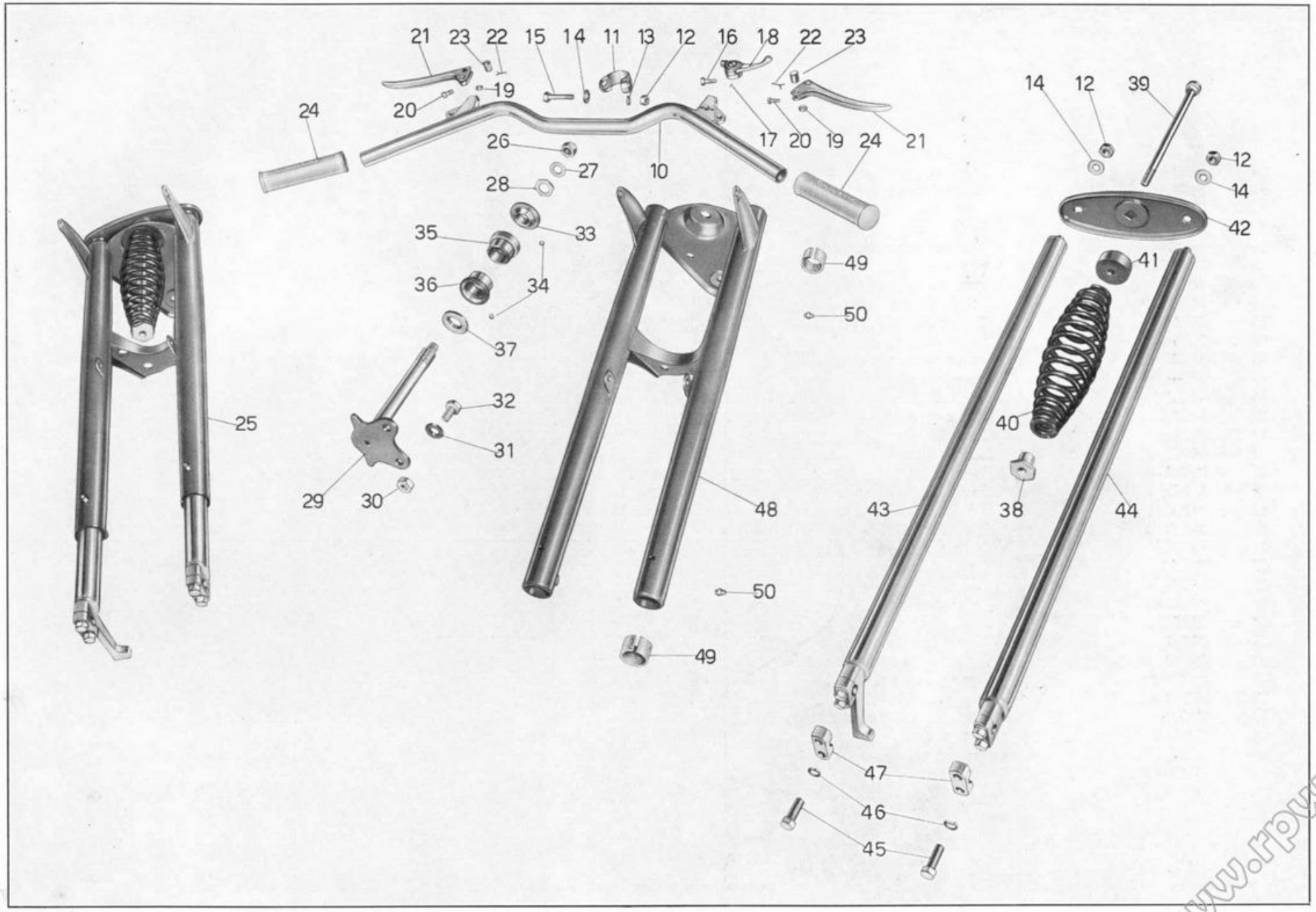

Tavola 8

www.rpw.it

Tavola 9 **Complesso** : Motociclo leggero **Gruppo** : Ruote
Sottocomplesso: Telaio - Ruote - Freni **Sottogruppo:** Ruota anteriore - Freno anteriore e comando

N. Figura	Num. d'ordinazione	DENOMINAZIONE	Quantità	Indicazioni suppletive
10	36950	**Ruota** anteriore completa (comprende i pezzi: 11 - 12 - 13 - 14 - 15 - 16 - 17 - 18 - 19 - 24 - 25 - 26 - 27 - 28 - 29 - 30 - 31 - 32 - 33 - 34 - 35 - 36)	1	
11	36875	**Cerchio** per ruota anteriore	1	
12	36919/36919/1	**Raggio** per ruota anteriore completo di nipplo	36	
13	36952/4	**Controdado** per perno ruota anteriore	3	
14	36953	**Disco** porta ceppi freno anteriore	1	
15	DN 6	**Dado** fissaggio leva freno sulla camma e per vite tendifilo freno anteriore	2	6 MA
16	T 5087	**Rosetta** per dado fissaggio leva freno sulla camma	1	
17	36956	**Leva** sulla camma per freno anteriore	1	
18	36955	**Camma** per ceppi freno anteriore	1	
19	36954	**Ceppo** freno anteriore completo di suole pernini e piastrine	2	
20	36954/3	**Ribattino** fissaggio suole ai ceppi	8	
21	36954/2	**Suola** per ceppi freno anteriore	2	
22	36954/4	**Piastrina** appoggio camma sui ceppi	2	
23	24480 bis	**Pernino** sui ceppi freno anteriore per attacco molla	2	
24	24532	**Molla** per ceppi freno anteriore	1	
25	36953/2	**Copiglia** per perno ceppi freno	1	
26	36953/3	**Rosetta** per perno ceppi freno anteriore	1	
27	36952/3	**Rosetta** con dente per perno ruota anteriore	2	
28	36952/2	**Scodellino** porta feltro per mozzo anteriore	2	
29	36952/1	**Anello** feltro per mozzo anteriore	2	
30	36952	**Anello** premistoppa per mozzo anteriore	2	
31	36951/4	**Cono** per mozzo anteriore	2	
32	T 220	**Sfera** per calotte mozzo ruota anteriore	20	¼" (6,35)
33	36951/2	**Calotta** per mozzo ruota anteriore	2	
34	36951/3	**Perno** per mozzo ruota anteriore	1	
35	36952/5	**Scodellino** sul lato sinistro di protezione per mozzo	1	
36	36951	**Corpo** mozzo ruota anteriore	1	
37	36958	**Trasmissione** comando freno anteriore completa	1	
38	T 9362	**Capocorda** per trasmissione comando freno anteriore lato mozzo	1	
39	36957	**Vite** tendifilo per trasmissione comando freno anteriore	1	
40	T 235	**Copriguaina** per trasmissione comando freno anteriore	2	
41	T 2680	**Capocorda** per trasmissione comando freno anteriore lato manubrio	1	

www.rpw.it

Dal N. motore-telaio DFR 00 al N. DRM 99 sono stati montati i seguenti particolari:

N. d'ordinaz.	DENOMINAZIONE	Quant.
36871/36738	**Ruota** anteriore	1
36873/36742	**Raggio** lungo completo di nipplo per ruota anteriore - lato flangia piccola	18
36872/36742	**Raggio** corto completo di nipplo per ruota anteriore - lato flangia grande	18
36871	**Cerchio** per ruota anteriore	1
36349	**Dado** per perno del mozzo ruota anteriore	2
36352	**Rosetta** per dado perno mozzo ruota anteriore	2
36350	**Distanziatore** fra il disco porta ceppi e forcella anteriore	1
36329	**Disco** porta ceppi freno anteriore	1
T 87 bis	**Copiglia** per perno sul disco porta ceppi	1
36336	**Rosetta** speciale per ceppo freno anteriore	2
36343	**Molla** per ceppi freno anteriore	1
36334	**Ceppo** freno completo di suola	2
36341	**Ribattino** fissaggio suola al ceppo	8
36340	**Suola** per ceppo freno	2
DN 7	**Dado** per leva del freno sulla camma	1
T 298 ter	**Rosetta** per leva del freno sulla camma	1
36353	**Leva** del freno anteriore sulla camma	1
36342	**Camma** del freno anteriore	1
36356	**Cono** per mozzo ruota anteriore	2
36351	**Distanziatore** sul perno ruota anteriore	1
36346	**Perno** per mozzo ruota anteriore	1
36345	**Rosetta** parapolvere sulla calotta mozzo anteriore	2
36355	**Calotta** per mozzo ruota anteriore	2
36722/1	**Mozzo** anteriore	1
36672/1	**Trasmissione** comando freno anteriore	1
M 70	**Tendifilo** freno anteriore	1
M 70 bis	**Dado** per tendifilo freno anteriore	1

www.rpw.it

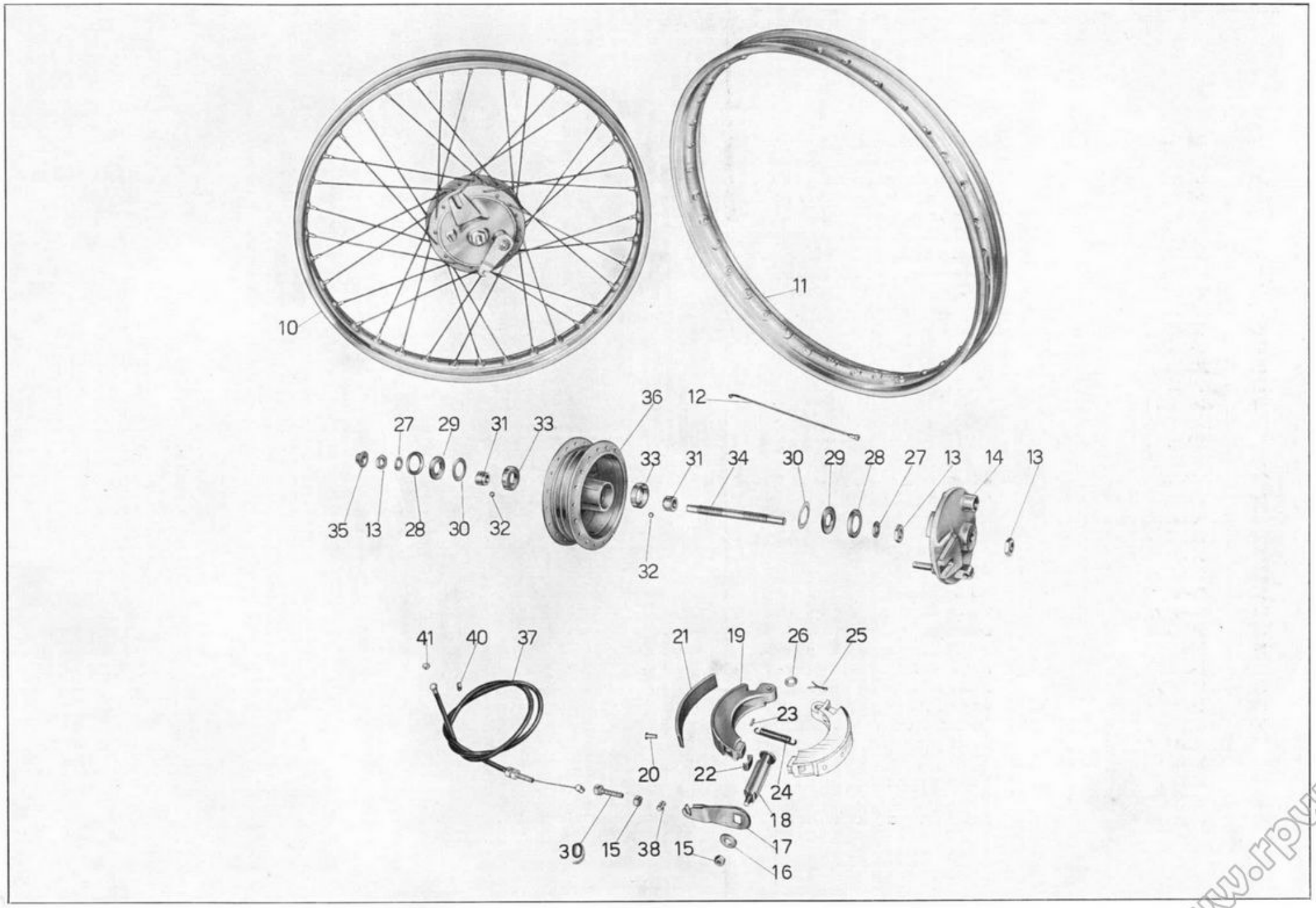

Tavola 9

www.rpw.it

Tavola 10 **Complesso** : Motociclo leggero **Gruppo** : Ruote
Sottocomplesso: Telaio - Ruote - Freni **Sottogruppo:** Ruota posteriore - Mozzo - Freno posteriore e comando

N. Figura	Num. d'ordinazione	DENOMINAZIONE	Quantità	Indicazioni suppletive
10	36965	**Ruota** posteriore completa (comprende i pezzi: 20 - 21 - 22 - 23 - 24 - 25 - 26 - 27 - 28 - 29 - 30 - 31 - 36 - 37 - 38 - 39 - 40 - 41 - 42 - 43 - 44 - 45 - 46 - 47 - 48 - 49 - 50 - 51)	1	
11	36711	**Pedale** comando freno posteriore	1	
12	25421	**Copiglia** per perno tenuta pedale comando freno posteriore	1	
13	M 8522	**Rosetta** tenuta pedale comando freno posteriore	1	
14	36715	**Molla** per ritorno pedale freno posteriore	1	
15	M 160 bis	**Copiglia** per tirante freno posteriore	1	
16	M 136 bis	**Rosetta** per tirante freno posteriore	1	
17	36184	**Tirante** per freno posteriore	1	
18	36185	**Dado** di registro freno posteriore	1	
19	36186	**Rullo** per leva freno posteriore	1	
20	36967/1	**Dado** per perno ruota posteriore	2	
21	36376	**Tendicatena**	2	
22	T 8091	**Dado** per tendicatena	2	
23	36952/4	**Controdado** per perno ruota posteriore	3	
24	36969	**Disco** porta ceppi mozzo posteriore	1	
25	DN 6	**Dado** fissaggio leva freno sulla camma	1	
26	T 5087	**Rosetta** per leva del freno sulla camma	1	
27	36970	**Leva** sulla camma comando freno posteriore	1	
28	36955	**Camma** per ceppi freno posteriore	1	
29	36953/2	**Copiglia** per perno porta ceppi freno posteriore	1	
30	36953/3	**Rosetta** per perno porta ceppi freno posteriore	1	
31	36954	**Ceppo** freno posteriore completo di suole piastrine e pernini	2	
32	36954/3	**Ribattino** fissaggio suole ai ceppi	8	
33	36954/2	**Suola** per ceppi freno posteriore	2	
34	24480 bis	**Pernino** sui ceppi freno posteriore per attacco molla	2	
35	36954/4	**Piastrina** appoggio camma sui ceppi freno posteriore	2	
36	24532	**Molla** per ceppi freno posteriore	1	
37	36952/3	**Rosetta** con dente per perno ruota posteriore	2	
38	36952/2	**Scodellino** porta feltro per mozzo	2	
39	36952/1	**Anello** feltro per mozzo ruota posteriore	2	
40	36952	**Anello** premistoppa per mozzo ruota posteriore	2	
41	36951/4	**Cono** per mozzo ruota posteriore	2	
42	T 220	**Sfera** per calotte mozzo ruota posteriore	20	¼" (6,35)
43	36951/2	**Calotta** per mozzo ruota posteriore	2	
44	36967	**Perno** per mozzo ruota posteriore	1	
45	36968/2	**Bullone** fissaggio ingranaggio catena al mozzo ruota posteriore	6	

(segue)

www.rpw.it

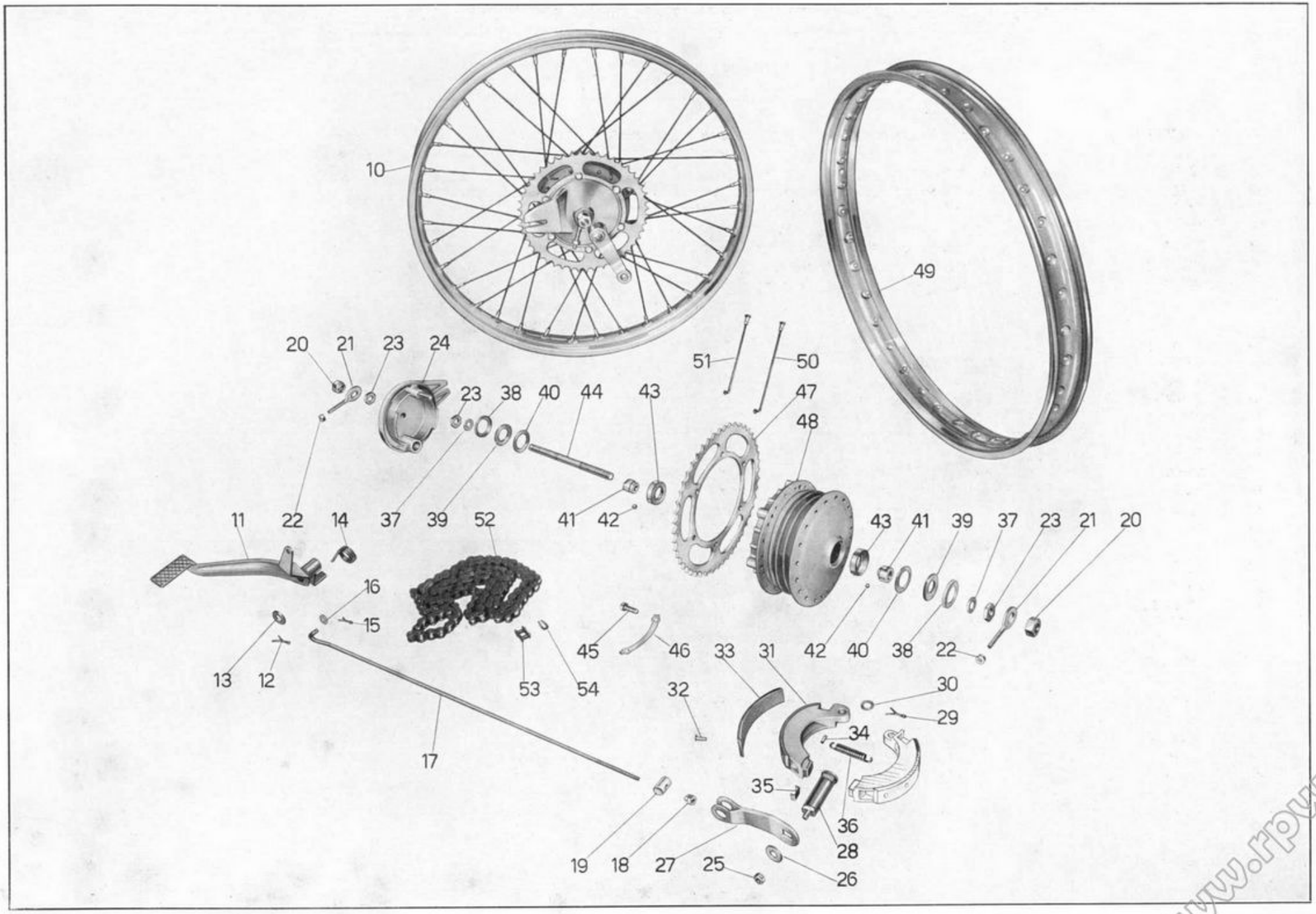

Tavola 10

www.rpw.it

N. Figura	Num. d'ordinazione	DENOMINAZIONE	Quantità	Indicazioni suppletive
46	36968/1	**Piastrina** bloccaggio bulloni fissaggio ingranaggio catena	3	
47	36968	**Ingranaggio** catena per ruota posteriore	1	48 denti
48	36966	**Corpo** mozzo per ruota posteriore	1	
49	36875	**Cerchio** per ruota posteriore	1	
50	36920/2156 ter	**Raggio** lungo per ruota posteriore completo di nipplo	18	
51	36920/1/2156 ter	**Raggio** lato ingranaggio per ruota posteriore completo di nipplo	18	
52	36879	**Catena** completa di maglia di congiunzione	1	
53	36427	**Maglia** di congiunzione	1	
54	36426	**Molletta** per maglia di congiunzione	1	

Dal N. motore-telaio DFR 00 al N. DRM 99 sono stati montati i seguenti particolari:

N. d'ordinaz.	DENOMINAZIONE	Quant.
36875/36385	**Ruota** posteriore	1
36876/2156 ter	**Raggio** corto completo di nipplo per ruota post. - lato flangia grande	18
36877/2156 ter	**Raggio** lungo completo di nipplo per ruota post. - lato flangia piccola	18
36349	**Dado** per perno nel mozzo ruota posteriore	2
36379	**Distanziatore** fra il disco porta ceppi ed il forcellone oscillante	1
36365	**Disco** porta ceppi per freno ruota posteriore	1
T 87 bis	**Copiglia** per perno sul disco porta ceppi	1
36336	**Rosetta** speciale per ceppi freno posteriore	2
36343	**Molla** per ceppi freno posteriore	1
36334	**Ceppo** freno completo di suole	2
36341	**Ribattino** fissaggio suole ai ceppi	8
36340	**Suola** per ceppi freno posteriore	2
DN 7	**Dado** per leva del freno sulla camma e per bulloni fissaggio ingranaggio catena	4
T 298 ter	**Rosetta** per leva del freno sulla camma	1
36380	**Leva** freno prosteriore sulla camma	1
36342	**Camma** per freno posteriore	1
36356	**Cono** per mozzo ruota posteriore	2
36351	**Distanziatore** sul perno ruota posteriore	1
36375	**Perno** per mozzo ruota posteriore	1
36345	**Rosetta** para polvere sulla calotta mozzo posteriore	2
36355	**Calotta** per mozzo ruota posteriore	2
36732	**Mozzo** ruota posteriore	1
TA 110	**Bullone** fissaggio ingranaggio catena al mozzo posteriore	3
36878	**Ingranaggio** catena sul mozzo ruota posteriore	1

www.rpw.it

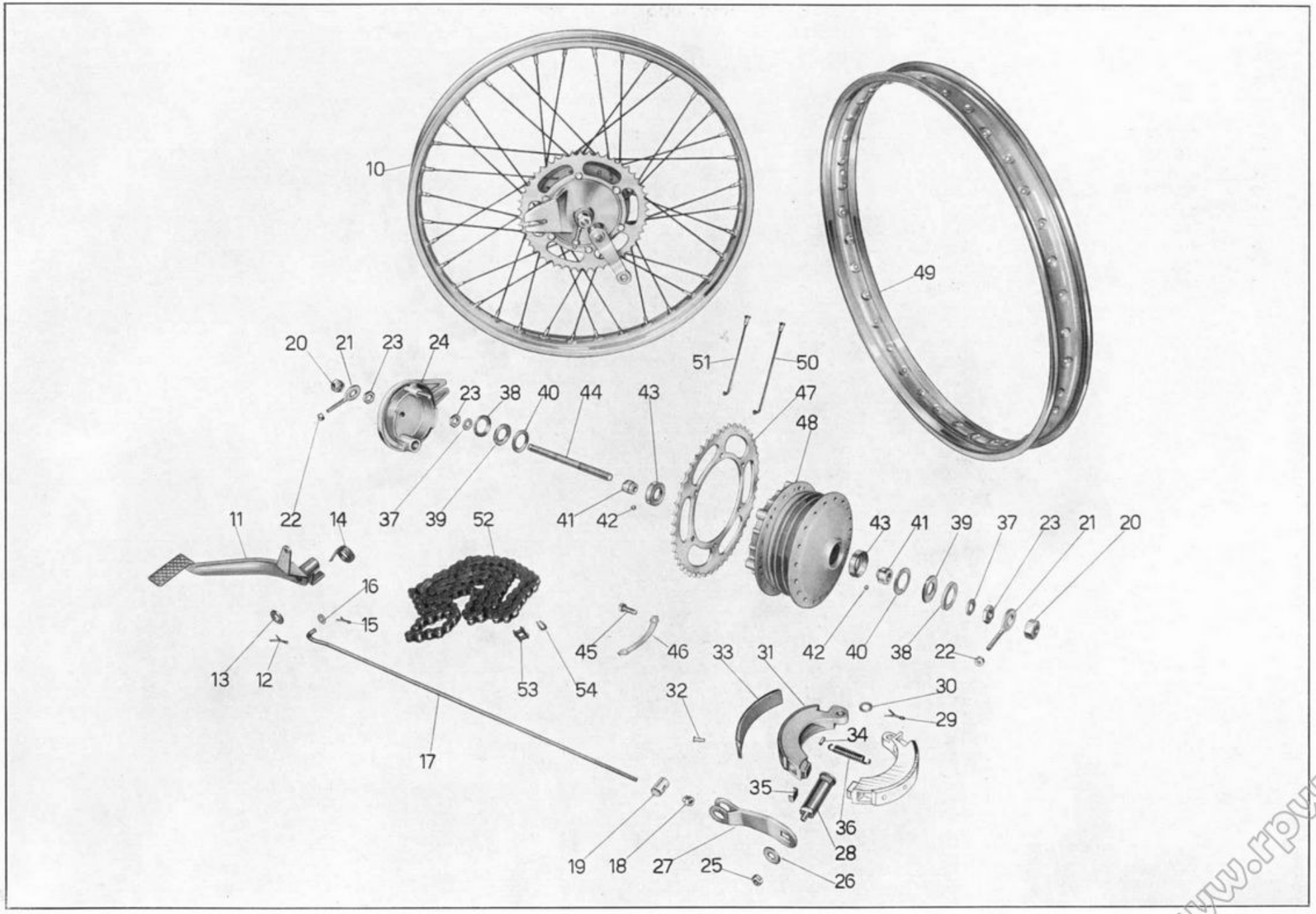

Tavola 10

www.rpw.it

Tavola 11 **Complesso** : Motociclo leggero **Gruppo** : Accensione - Illuminazione ed accessori
Sottocomplesso: Impianto elettrico **Sottogruppo:** Volano magnete - Faro - Fanalino - Tromba elettr. - Candela

N. Figura	Num. d'ordinazione	DENOMINAZIONE	Quantità	Indicazioni suppletive
10	MVA 31 A / 6100/3	MARELLI / CEV **Volano** magnete alternatore	1	
11	36030	**Dado** serraggio volano magnete	1	
12	36030 bis	**Rosetta** per dado serraggio volano magnete	1	
13	36022	**Vite** fissaggio parte fissa del volano al coperchio	3	
14	36022 bis	**Rosetta** per vite fissaggio parte fissa del volano al coperchio	3	5,25 × 9 × 1
15	MVA 11/60 A / V 0067	MARELLI / CEV **Presa** di corrente per volano magnete	1	
16	36054 A	**Cavo** per candela	1	
17	M 188	**Attacco** per cavo candela	1	
18	M 35014	**Molletta** di sicurezza per cavo candela	1	
19	CW 225 FT	**Candela** con guarnizione tipo Marelli	1	
20	CD / 8016	SIEM / Pagani (CEV) **Pulsante** per tromba elettrica, commutatore per luce comando anabbagliante	1	
21	36944	**Faro** anteriore	1	
21bis		**Bullone** fissaggio faro ai bracci della forcella	2	
22	6 V 25/25 W	**Lampadina** per luce campagna con anabbagliante	1	
22bis	6 V 5 W	**Lampadina** luce città (a siluro mm. 39)	1	
23	36431/1	**Fanalino** posteriore	1	
24	DN 6	**Dado** per bullone fissaggio fanalino posteriore	1	6 MA
25	RE 6	**Rosetta** elastica per bullone fissaggio fanalino posteriore	1	6,5 × 11 × 2
26	T 136	**Bullone** fissaggio fanalino posteriore	1	6 MA × 12
27	6 V 3 W	**Lampadina** per fanalino posteriore (a siluro mm. 31)	1	
28	TA 236	**Fascetta corta** per fissaggio cavi	4	
29	TA 237 ter	**Fascetta lunga** per fissaggio cavi	3	
30	T 237 bis	**Fascetta media** per fissaggio cavi	1	
31	TA 110	**Bullone** fissaggio tromba elettrica	1	
32	DN 7	**Dado** per bullone fissaggio tromba elettrica	1	
33	36527	**Morsetto** di congiunzione	1	
34	36943	**Tromba** elettrica	1	
35		**Cavi** sterlingati per impianto elettrico:		
		Dal generatore alla tromba: N. 1 (colore rosso) sez. mmq. 1,5 . . . . mt.	0,80	Sezione mmq. 1
		Dal generatore al morsetto: N. 1 (colore nero) . . . . . mt.	0,95	
		(l'estremità di attacco al morsetto deve portare il segno verde)		
		N. 1 guaina sterlingata di copertura dei due cavi . . . . . mt.	0,15	
		Dal morsetto al commutatore: N. 1 (colore nero) . . . . . mt.	0,51	
		(l'estremità di attacco al morsetto deve portare il segno verde)		
		Dalla tromba al commutatore: N. 2 (colore nero) ogni cavo ha una lunghezza di mt.	0,60	
		(un cavo deve portare un segno rosso)		
		Dal commutatore al faro: N. 3 (colore nero) ogni cavo ha una lunghezza di mt.	0,52	
		(un cavo con segno bianco per luce città)		
		Dal commutatore al fanalino targa: N. 1 (colore nero) . . . . . mt.	1,66	

www.rpw.it

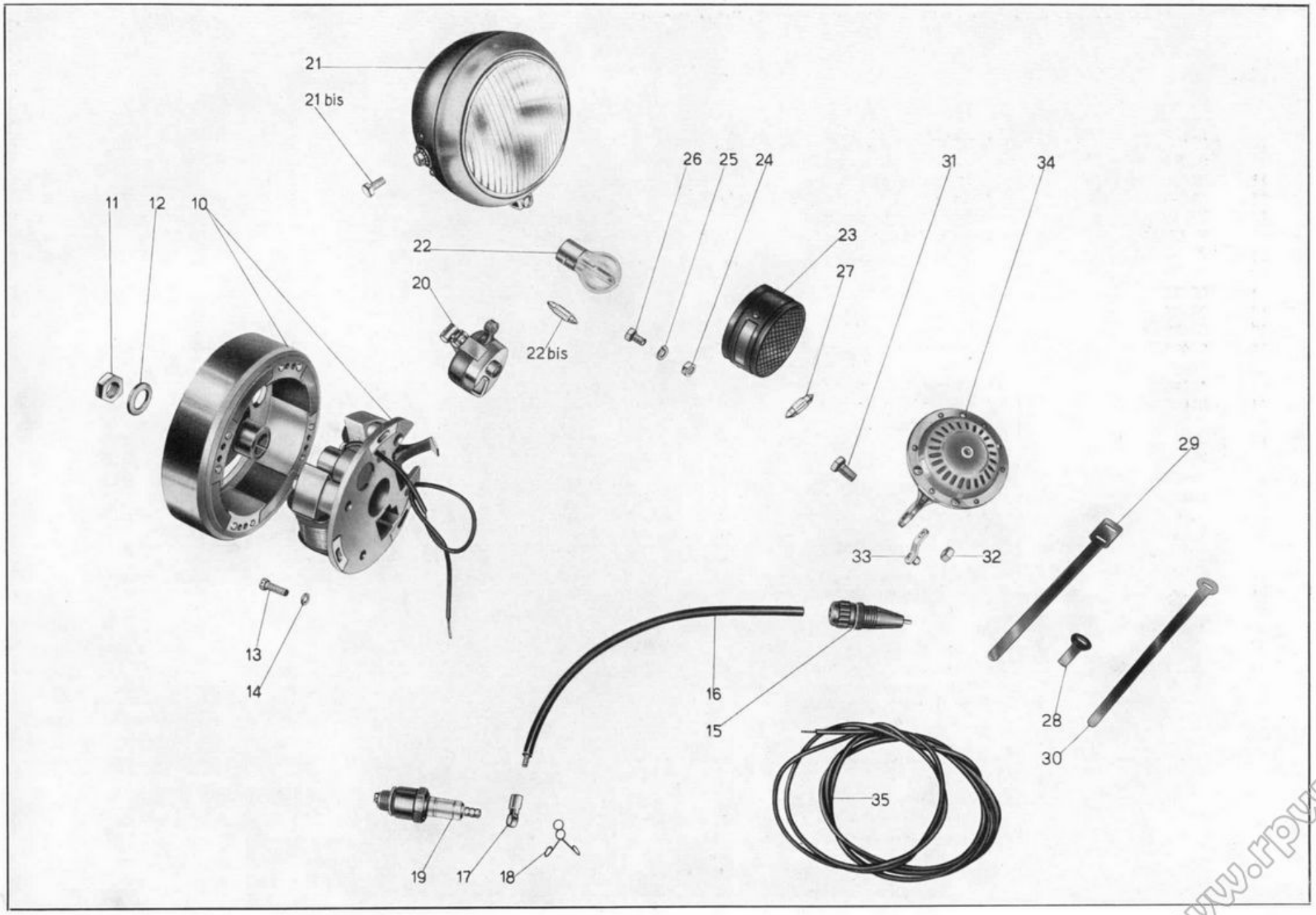

Tavola 11

www.rpw.it

Tavola 12 **Complesso** : Dotazione **Gruppo** : Comuni e speciali
Sottocomplesso: Attrezzi **Sottogruppo:** Dotazione individuale normale ed a richiesta

N. Figura	Num. d'ordinazione	DENOMINAZIONE	Quantità	Indicazioni suppletive
10	36465	**Cacciavite**	1	
11	36466	**Chiave** a tubo doppia da mm. 11-14	1	
12	36467	**Chiave** a tubo per candela da mm. 19-21	1	
13	36469	**Chiave** piatta da mm. 9 - 11 - 14 - 18	1	
14	TA 198	**Pompa** per pneumatici	1	
15	T 16628	**Leva** coperture	3	
16		**Libretto** istruzioni	1	
17		**Getto** di scorta	1	
18	36479	**Estrattore** volano magnete	1	Forniti solo a richiesta
19	36464	**Estrattore** pignone motore	1	
20	36475	**Estrattore** disco frizione	1	
21	36482	**Leva** per montaggio e smontaggio chiavella della frizione	1	
22	36487	**Chiave** a tubo da mm. 22 per smontaggio dado sull'albero motore lato vol. magnete	1	
23	36488	**Chiave** a tubo per ghiera fissaggio pignone catena	1	
24	36488 ter	**Chiave** piatta da mm. 22 per smontaggio bussola supporto ingranaggio libero avviamento	1	

www.rpw.it

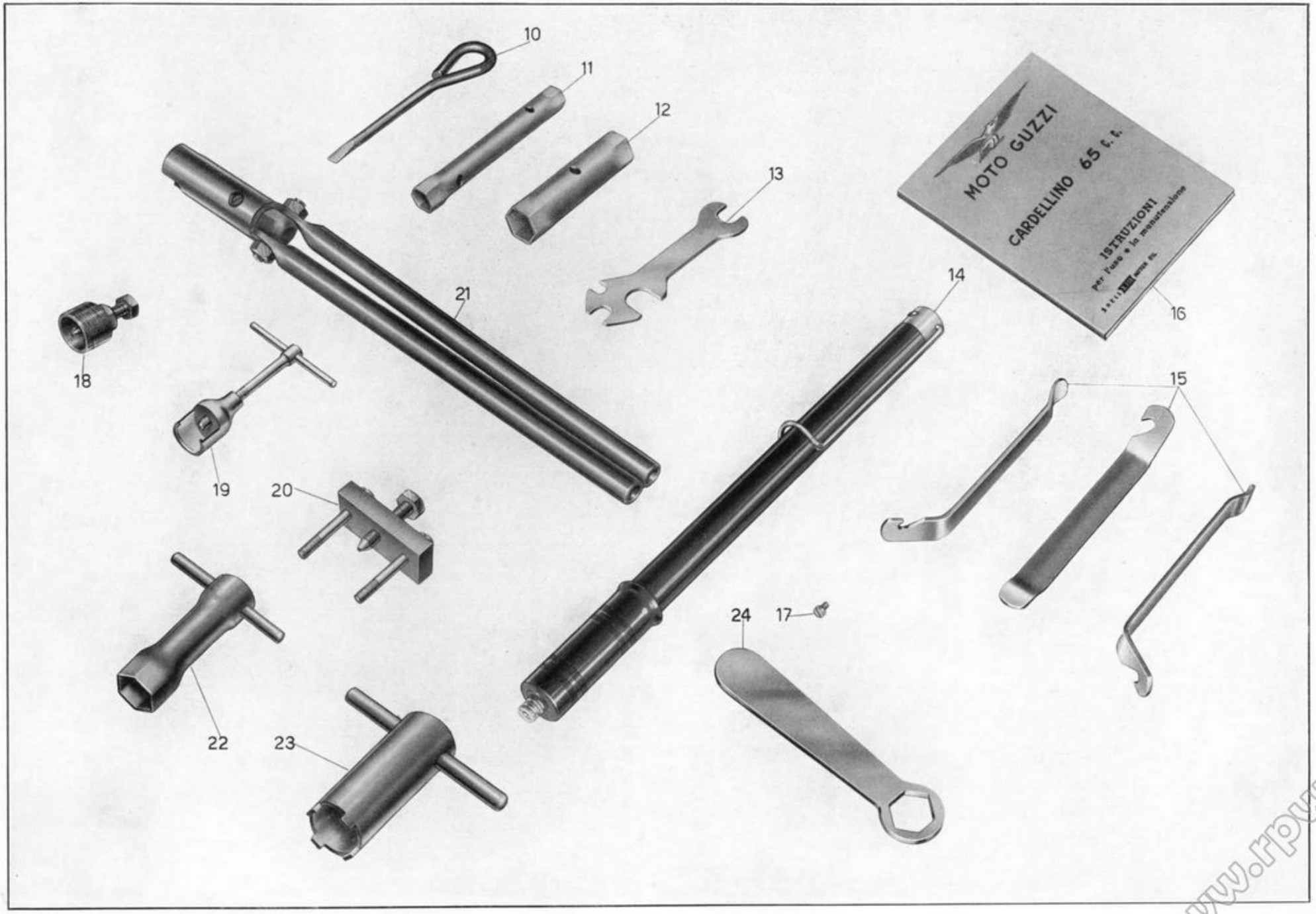

Tavola 12

www.rpw.it

TIPOGRAFIA "LA SOCIALE"
LECCO — VIA S. SASSI 3
SETTEMBRE 1956 - 1200 copie

www.rpw.it

MOTO GUZZI

CARDELLINO 73 cc

LUSSO E TURISMO

CATALOGO PEZZI DI RICAMBIO

SHELL X-100 MOTOR OIL

IIª EDIZIONE

MOTO GUZZI

CARDELLINO 73 cc

LUSSO E TURISMO

CATALOGO PEZZI DI RICAMBIO

SHELL X-100 MOTOR OIL

IIª EDIZIONE

MOTO GUZZI

SOCIETÀ PER AZIONI
STABILIMENTO E AMMINISTRAZIONE: Mandello del Lario (Como)
Via Emanuele V. Parodi, 27
Telefoni: 71112 (4 linee con ricerca automatica)
Mandello Lario 226.91 Lecco
Collegamento ponte-radio con Milano e Genova
Telegrammi: Motoguzzi - Mandello Lario
SEDE LEGALE: Milano - Via Durini N. 28
Telefoni: 705.784 - 705.785 - Telegrammi: Motoguzzi - Milano
FILIALE - CENTRO RICAMBI - OFFICINA RIPARAZIONI
Milano (640) - Via G. da Procida, 14 - (Filiale) Tel.: 341.421/341.296
(Centro Ricambi e Officina Riparazioni) Telefono: 381.997
Telegr.: Filialmotoguzzi - Milano
UFFICI: **Genova** - C.so Aurelio Saffi, 29
Telefoni: 55.242/55.243/55.244/55.245
Telegrammi: Paromar - Genova
Roma - Via Barberini, 86 - Telefono 484.758
Telegrammi: Motoguzzi - Roma
Napoli - Piazza Municipio, 84 - Telefono 310.581
Telegrammi: Motoguzzi - Napoli

CARDELLINO 73 cc

LUSSO E TURISMO

CATALOGO PEZZI DI RICAMBIO

IIª EDIZIONE

www.guzzitek.org - Revente Interdite - Revendita Vietata - Resaling Forbiden - Wiederverkauf Verboten

CARATTERISTICHE TECNICHE

MOTORE: ciclo a due tempi con ammissione a valvola rotante.

TESTA: in lega leggera.

ALESAGGIO: mm 45.

CORSA: mm 46.

CILINDRATA: 73 cc.

RAPPORTO DI COMPRESSIONE: 1 : 6,4.

POTENZA EFFETTIVA: CV 2,6 a 5200 giri.

POTENZA FISCALE: CV 2.

CAMBIO: in blocco col motore, a tre marce.

RAPPORTI CAMBIO: I 1 : 2,62 - II 1 : 1,71 - III 1 : 1.

COMANDO CAMBIO: con leva a pedale.

LUBRIFICAZIONE: a miscela.

ALIMENTAZIONE: carburatore con filtro d'aria.

CAPACITA' SERBATOIO { litri 8,5 circa per tipo Lusso
litri 8 circa per tipo Turismo.

AUTONOMIA { 420 km circa per tipo Lusso
390 km circa per tipo Turismo.

ACCENSIONE: con magnete alternatore a volano.

FRIZIONE: a dischi multipli in bagno d'olio.

TRASMISSIONE: a catena.

TELAIO: a trave centrale costituito da un tubo anteriore e da due bracci posteriori portanti.

SOSPENSIONE: anteriore con forcella telescopica con molla centrale agente in compressione - posteriore con forcellone oscillante e molle agenti in compressione.

AMMORTIZZATORI POSTERIORI: a frizione regolabili.

RUOTE: a raggi con cerchi 20 x 2.

GOMME: 20 x 2¼.

FRENI: con mozzo fuso in lega leggera. Ad espansione - l'anteriore comandato a mano; il posteriore a pedale.

PASSO: m 1,200 circa.

PESO: { kg 60 circa per tipo Lusso
kg 57 circa per tipo Turismo.

VELOCITA' MASSIMA: km/h 60 circa.

IMPIANTO ELETTRICO: con magnete alternatore a volano che alimenta in marcia la tromba elettrica e l'impianto luce composto di faro anteriore e fanalino posteriore.

NORME PER LA RICHIESTA DEI PEZZI DI RICAMBIO

Nelle ordinazioni dei pezzi di ricambio si deve indicare chiaramente:

— Il numero della tavola nella quale si trova.
— Il numero di figura.
— Il numero d'ordinazione.
— La sua denominazione.
— Il quantitativo dei pezzi.
— I numeri del motore e telaio del motociclo leggero alla quale il pezzo è destinato.
— Il nome e l'indirizzo del richiedente (chiaramente leggibile).
— Il mezzo di trasporto.

I pezzi originali portano inciso i marchi di fabbrica depositati a termini di legge

www.guzzitek.org - Revente Interdite - Revendita Vietata - Resaling Forbiden - Wiederverkauf Verboten

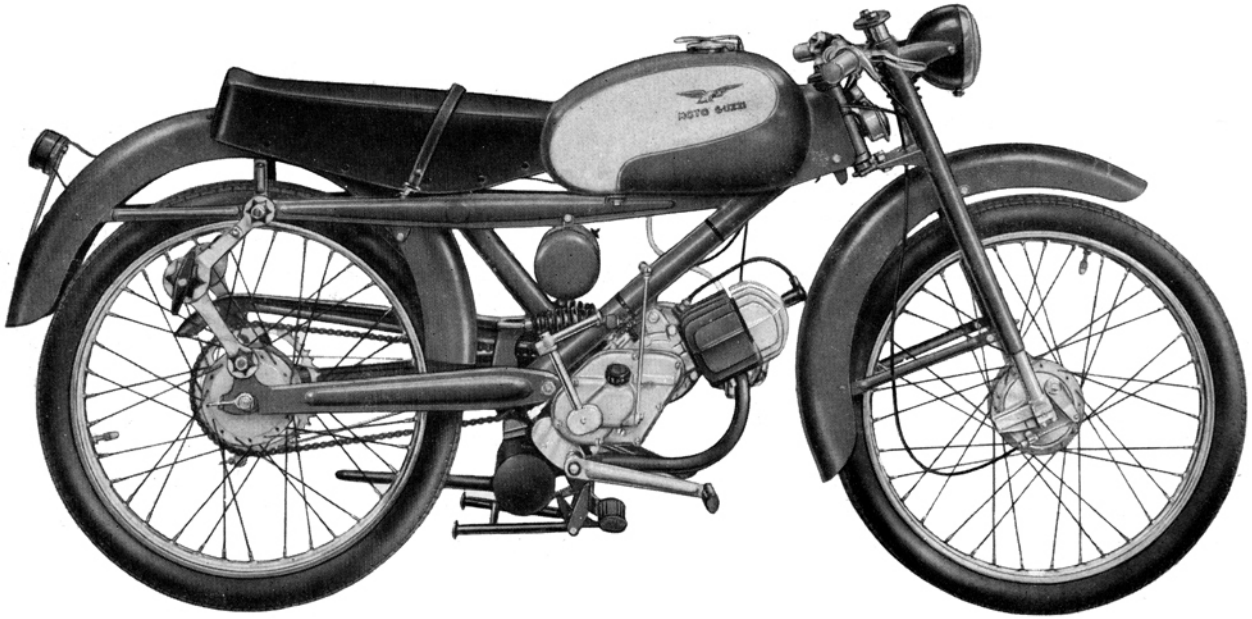

Fig. 1 - Cardellino tipo Lusso

Con supplemento di prezzo vengono forniti:

per tipo Lusso, appoggiapiedi per secondo passeggero;

per tipo Turismo, seggiolino posteriore e appoggiapiedi per secondo passeggero.

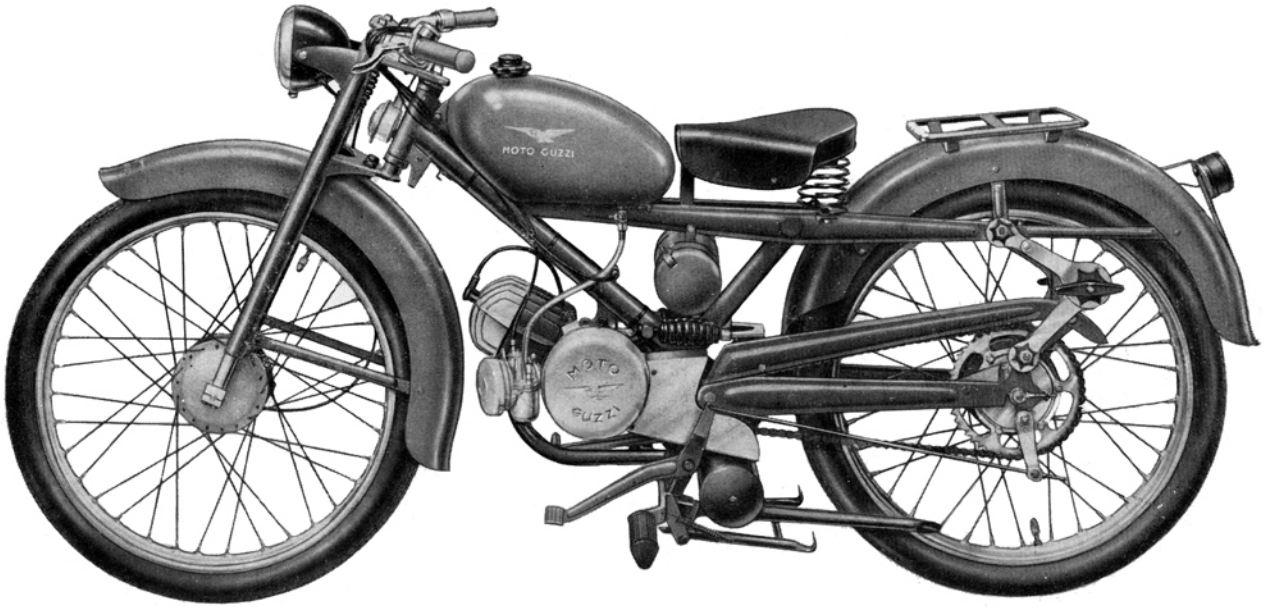

Fig. 2 - Cardellino tipo Turismo

www.guzzitek.org - Revente Interdite - Revendita Vietata - Resaling Forbiden - Wiederverkauf Verboten

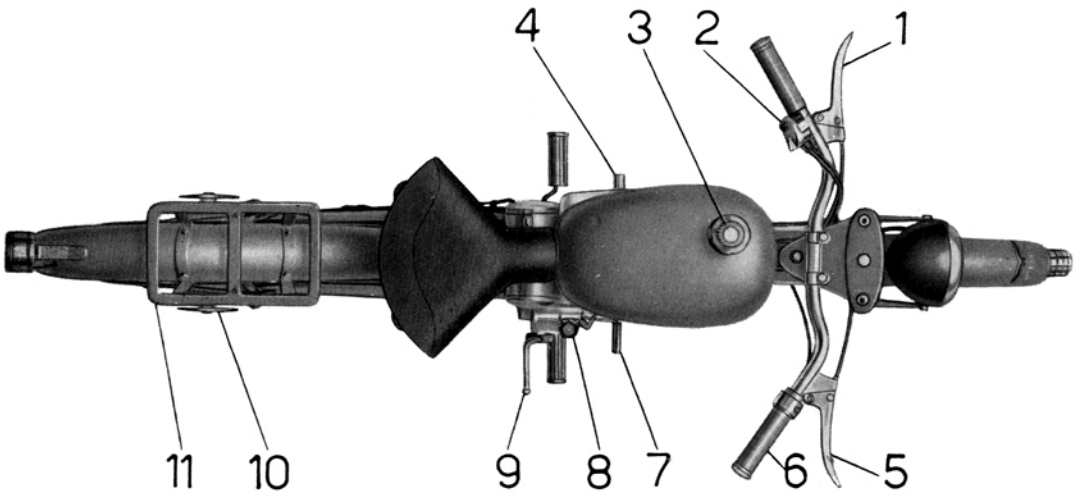

Fig. 3 - Comandi ed accessori

1 - Leva comando frizione.
2 - Pulsante per tromba elettrica, commutatore per luce e comando anabbagliante.
3 - Tappo per serbatoio miscela e misurino dell'olio per tipo Turismo.
4 - Pedale freno posteriore.
5 - Leva comando freno anteriore.
6 - Manopola comando carburatore.
7 - Leva cambio velocità.
8 - Tappo per immissione olio, lubrificazione ingranaggi trasmissione-cambio.
9 - Pedale messa in moto.
10 - Galletti di regolaggio ammortizzatori posteriori.
11 - { per tipo Lusso sella biposto / per tipo Turismo porta-pacchi.

MOTORE

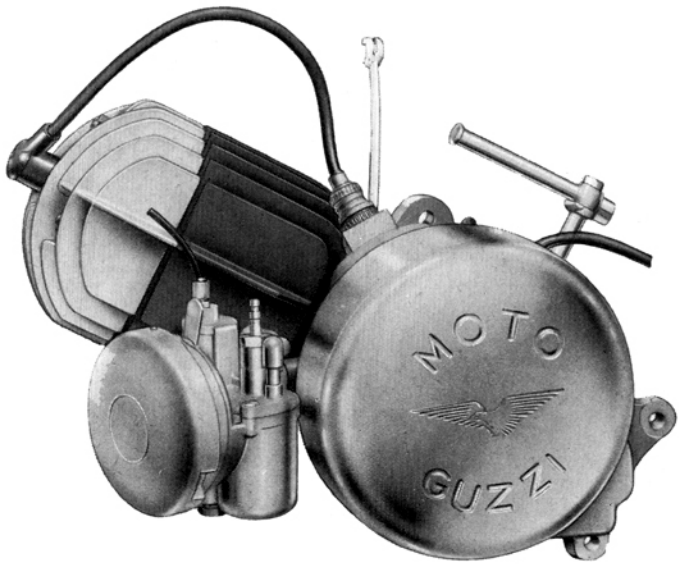

Fig. 4 - Motore tipo Lusso

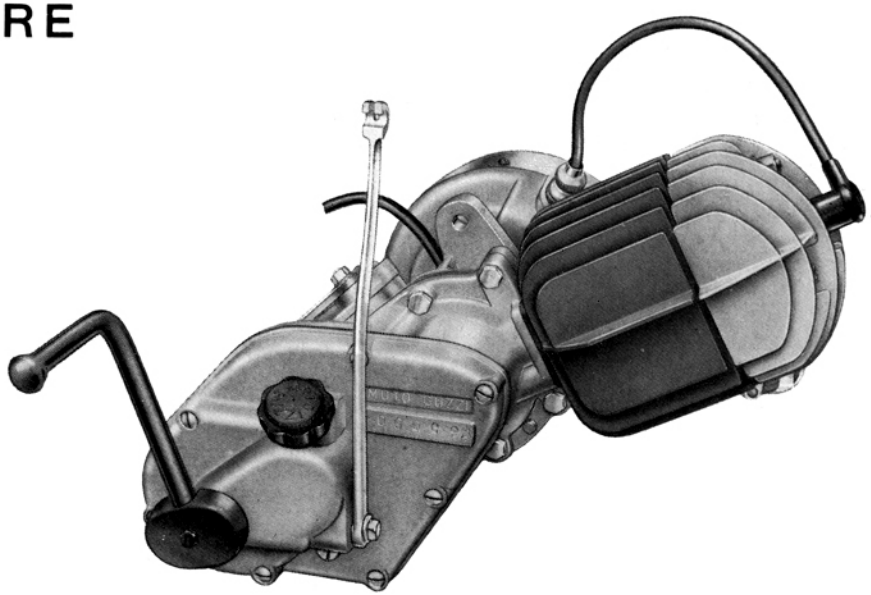

Fig. 5 - Motore tipo Turismo

www.guzzitek.org - Revente Interdite - Revendita Vietata - Resaling Forbiden - Wiederverkauf Verboten

INDICE

Complessi	Sottocomplessi	Gruppi	Sottogruppi	Tavole
MOTOCICLO LEGGERO	MOTORE	Organi principali	Basamento e coperchi	1
			Testa - Cilindro - Biella - Pistone - Albero a gomito	2
		Alimentazione e scarico	Serbatoio miscela - Tubazione - Carburatore - Tubo scarico con silenziatore .	3
	TRASMISSIONE	Innesto e Avviamento	Innesto a frizione - Avviamento motore - Comando frizione	4
		Cambio	Ingranaggi - Alberi - Comando	5
	TELAIO RUOTE FRENI	Telaio Sospensioni e Sterzo	Telaio - Parafango anteriore - Cavalletto - Sella biposto	6
			Forcellone oscillante - Sospensione posteriore - Parafango posteriore . . .	7
			Forcella anteriore - Sospensione anteriore - Sterzo - Manubrio - Comandi . .	8
		Ruote	Ruota - Mozzo - Freno anteriore e comando	9
			Ruota - Mozzo - Freno posteriore e comando	10
	IMPIANTO ELETTRICO	Accensione Illuminazione ed accessori	Volano magnete - Faro - Fanalino - Tromba - Candela	11
DOTAZIONE	ATTREZZI	Comuni e Speciali	Dotazione individuale, normale ed a richiesta	12

www.guzzitek.org - Revente Interdite - Revendita Vietata - Resaling Forbiden - Wiederverkauf Verboten

INDICE NUMERICO

PEZZI CHE SERVONO ESCLUSIVAMENTE PER IL TIPO LUSSO (★)

N.° d'ordinazione	N. di Tav.	N. di Fig.
DN 6	3	11
M 136	3	12
36690	4	22
36696	8	10
36841	7	10 bis
36843	3	13
36988	3	10
36989	6	19
37001	6	10
Tappo per serbatoio Scodellino per tappo Manettino per tappo Vite per tappo Molla per tappo Guarnizione per tappo	3	17

PEZZI CHE SERVONO ESCLUSIVAMENTE PER IL TIPO TURISMO (◆)

N.° d'ordinazione	N. di Tav.	N. di Fig.
DN 6	6	37
DN 6	7	45
RE 6	6	38
DN 8	3	40
T 58	3	42
M 140	6	40
24186 A	6	39
36076 ter	4	45
36094 B	3	44
36406 bis	6	34
36408	6	35
36408 bis	6	36
36574	3	43
36840	7	44
36900/1	6	33
36910	3	39
36915	3	41
36940/1	8	10
36947	7	47
37001/1	6	10
37065	7	48
38440	7	46

www.guzzitek.org - Revente Interdite - Revendita Vietata - Resaling Forbiden - Wiederverkauf Verboten

INDICE NUMERICO

PEZZI IN COMUNE AI TIPI LUSSO E TURISMO

N.° d'ordinazione	N. di Tav.	N. di Fig.	N.° d'ordinazione	N. di Tav.	N. di Fig.	N.° d'ordinazione	N. di Tav.	N. di Fig.	N.° d'ordinazione	N. di Tav.	N. di Fig.	N.° d'ordinazione	N. di Tav.	N. di Fig.
DN 6	3	28	TA 219	8	34	24186 A	7	16	36028	2	22	36070 bis	5	29
DN 6	4	19	T 220	9	31	24480 bis	9	23	36030	11	11	36070 B	5	24
DN 6	5	23	T 220	10	41	24480 bis	10	34	36030 bis	11	12	36071	1	22
DN 6	6	12	T 234	3	27	24510	10	18	36031	2	21	36072	5	22
DN 6	7	13	T 235	4	40	24532	9	24	36033	2	23	36073	1	20
DN 6	9	15	T 235	9	39	24532	10	36	36036 bis	2	31	36073 bis	1	21
DN 6	10	25	TA 236	11	30	24625	7	11	36036 ter	2	35	36074	1	41
DN 6	11	26	T 237 bis	11	32	24813	11	18	36036 A	2	34	36075	5	25
RE 6	3	32	TA 237 ter	11	31	25276/1	5	21	36037	2	20	36077 bis	4	21
RE 6	6	13	T 0238	7	22	25295 bis	8	27	36038 bis	5	10	36077 ter	4	20
RE 6	7	14	T 0238	8	25	25421	10	12	36039 A	4	14	36078 ter	4	23
RE 6	11	27	T 298 ter	4	27	T 35366	1	14	36039 B	4	12	36078 B	4	24
DN 7	11	34	T 327 ter	8	14	36005 B	1	51	36040 ter	4	10	36081	4	34
RE 7	8	46	T 2075 bis	7	20	36005 C	1	50	36041 bis	4	11	36082 bis	4	36
DN 8	1	52	M 2110	1	45	36005 D	1	49	36042 ter	4	16	36083	4	35
DN 8	6	32	M 2158 bis	4	44	36008 bis	1	33	36042 A	4	15	36084	4	25
DN 8	6	17	T 2677	8	19	36008 ter	1	34	36042 B	4	13	36087 bis	2	24
DN 8	8	12	T 2678	8	18	36008 D	1	27	36043	4	32	36139	1	54
RE 8	1	53	T 2679	8	21	36009 B	1	18	36043/1	4	33	36146	7	26
T 011 ter	1	55	T 2679 bis	8	20	36009 C	1	19	36044	5	12	36147	7	25
M 64	5	31	T 2680	4	39	36009 D	1	23	36045 ter	5	11	36148	7	29
T 64 bis	8	13	T 2680	9	40	36010	3	29	36045 A	4	18	36169 bis	5	32
T 71 bis	8	30	T 2685/1	8	22	36011	2	17	36045 B	4	17	36184	10	17
T 87 bis	5	30	T 5087	9	16	36012 bis	2	16	36046/1	4	28	36186	10	19
TA 110	4	26	T 5087	10	26	36013	3	30	36046/2	4	43	36190	8	36
TA 110	11	33	M 5138 ter	8	31	36014	1	12	36047	4	30	36191	8	35
M 118	1	30	T 5304	7	36	36014 bis	1	17	36047 bis	4	31	36196	8	37
M 118 bis	1	31	T 5307	7	32	36015	1	16	36048	4	29	36197	8	33
T 136	6	15	T 5308	7	37	36015 bis	1	25	36051	5	17	36202	3	25
T 136	7	15	T 5311	7	39	36015 ter	1	24	36053	5	18	36275/1	6	23
T 136	11	28	T 5312	7	31	36016	1	46	36054 A	11	17	36277/1	6	24
M 136 bis	3	33	T 8053 ter	1	36	36017 bis	1	35	36057	1	48	36278	6	21
M 136 bis	5	26	T 8091	10	22	36017 A	1	37	36058	1	40	36279	7	21
M 136 bis	10	16	M 8522	10	13	36018 bis	1	29	36059	1	39	36280 bis	6	22
M 140	3	34	T 8550 bis	8	17	36018 A	1	28	36060/15	5	15	36281	7	24
M 140	6	14	T 9362	4	38	36021	1	32	36060 bis	5	13	36282	7	23
M 149 bis	2	10	T 9362	9	37	36022	11	13	36060 ter	5	14	36283	7	28
M 149 ter	2	11	10028 ter	7	27	36022 bis	11	15	36061	5	19	36376	10	21
M 160 bis	6	25	10069 bis	1	10	36022 ter	11	14	36062	5	20	36407	6	18
M 160 bis	10	15	T 13081 bis	6	31	36023 ter	2	18	36063	1	47	36414 A/36415	4	37
T 171 bis	3	20	T 14095	7	30	36025	2	19	36063 bis	1	43	36426	10	53
TA 175 G	3	22	T 16504	7	34	36026 bis	1	42	36064	5	28	36427	10	52
TA 198	12	14	T 16628	12	15	36027 bis	2	30	36069	5	27	36431/1	11	25

www.guzzitek.org - Revente Interdite - Revendita Vietata - Resaling Forbiden - Wiederverkauf Verboten

PEZZI IN COMUNE AI TIPI LUSSO E TURISMO

N.° d'ordinazione	N. di Tav.	N. di Fig.
36439 A	3	31
36447	3	35
36452	3	37
36453	3	38
36459	12	27
36460	12	24
36461	12	26
36462	12	23
36462 bis	12	28
36463	12	18
36465	12	10
36466	12	11
36467	12	12
36469	12	13
36475	12	19
36479	12	17
36482	12	20
36487	12	21
36488	12	22
36488 ter	12	23
36527	11	35
36556	1	26
36557/1	1	15
36559	1	13
36560	5	16
36562	1	11
36566	5	33
36566/1	5	34
36566/2	5	42
36566/3	5	39
36566/4	5	40
36566/5	5	41
36566/6	5	36
36566/7	5	35
36566/8	5	38
36566/9	5	37
36567	5	43
36567/1	5	50
36567/2	5	49
36567/3	5	47
36567/4	5	48
36567/5	5	46
36567/6	5	45

N.° d'ordinazione	N. di Tav.	N. di Fig.
36567/7	5	57
36567/8	5	55
36567/9	5	56
36567/10	5	54
36567/11	5	53
36567/12	5	44
36567/13	5	52
36567/14	5	51
36571	3	21
36572	3	19
36573	3	18
36578	3	36
36585	4	42
36586	4	41
36588	2	12
36589	2	13
36590	2	14
36591	2	15
36595	1	44
36596	2	26
36597	2	25
39598	2	28
36598/1	2	27
36620	1	38
36621	1	32 bis
36622	2	32
36627	2	33
36628	2	29
36633	6	26
36634	6	27
36637	6	20
36697	8	16
36711	10	11
36715	10	14
36821	7	35
36824	7	41
36825	7	33
36826	7	40
36828	7	38
36829	7	43
36831	7	42
36835 D/S	6	29
36875	9	11

N.° d'ordinazione	N. di Tav.	N. di Fig.
36875	10	48
36879	10	51
36906	6	16
36908	6	28
36916	3	16
36917	3	14
36919/36919/1	9	12
36920/2156 ter	10	49
36920/1/2156 ter	10	50
36922/36929	8	23
36922	8	48
36926/2	8	24
36929/36931/3 A	8	43
36930/36931/3 A	8	44
36931/3 A	8	47
36931/4	8	45
36932	8	42
36933	8	39
36934	8	41
36935	8	40
36936 bis	8	38
36937	8	29
36937/3	8	32
36938	8	28
36939	8	26
36941	8	11
36943	11	36
36944	11	21
36945	6	11
36951/2	9	32
36951/2	10	42
36952	9	29
36952	10	39
36952/1	9	28
36952/1	10	38
36952/2	9	27
36952/2	10	37
36952/4	9	13
36952/4	10	23
36952/5	9	34
36953/2	9	25
36953/2	10	29
36953/3	9	26

N.° d'ordinazione	N. di Tav.	N. di Fig.
36953/3	10	30
36954	9	19
36954	10	31
36954/2	9	21
36954/2	10	33
36954/3	9	20
36954/3	10	32
36954/4	9	22
36954/4	10	35
36956	9	17
36957	9	38
36958	9	36
36960	3	24
36962	3	26
36963	8	15
36967/1	10	20
36968	10	46
36968/1	10	45
36968/2	10	44
36970	10	27
36971	9	10
36972	9	35
36974	9	33
36975	9	30
36975	10	40
36976	9	14
36978	9	18
36980	10	10
36981	10	47
36982	10	43
36983	10	24
36984	10	28
37040	7	19
37057	7	12
37059	7	18
37060	7	10
38299	6	30
38440	7	17
40463	3	15
Cavi sterlingati per impianto elettrico	11	37
Libretto istruzioni	12	16

N.° d'ordinazione	N. di Tav.	N. di Fig.
6 V 3 W	11	29
6 V 5 W	11	24
MVA 11/60 A 10056/2	11	16
MU 14 B 3	3	33
6 V 25/25 W	11	23
MVA 39 B MAVD 28-6-140-01103	11	10
CW 225 F HN	11	19
10-92-2397 8016 56 N	11	20
Bullone fissaggio faro ai bracci della forcella	11	22

www.guzzitek.org - Revente Interdite - Revendita Vietata - Resaling Forbiden - Wiederverkauf Verboten

TAVOLE PEZZI DI RICAMBIO

N.B. - I numeri d'ordinazione non contrassegnati da appositi segni di riferimento servono per entrambi i tipi **Lusso** e **Turismo.**
I numeri d'ordinazione contrassegnati dalla stella (★) servono esclusivamente per il tipo **Lusso.**
I numeri d'ordinazione contrassegnati dal rombo (◆) servono esclusivamente per il tipo **Turismo.**

www.guzzitek.org - Revente Interdite - Revendita Vietata - Resaling Forbiden - Wiederverkauf Verboten

TAV. **1**

COMPLESSO : **Motociclo leggero** GRUPPO : **Organi principali**
SOTTOCOMPLESSO: **Motore** SOTTOGRUPPO: **Basamento e coperchi**

N. Figura	Numero d'ordinazione	DENOMINAZIONE	Quantità	Indicazioni suppletive
10	10069 bis	**Vite** per coperchio volano magnete	2	4 MA x 5
11	36562	**Coperchio** coprivolano magnete	1	
12	36014	**Vite** per coperchio del basamento motore sinistro	3	6 MA x 16
13	36559	**Coperchio** del basamento motore sinistro	1	
14	T 35366	**Vite** per carterino copricatena sul coperchio basamento	2	5 MA x 8
15	36557/1	**Carterino** copricatena sul coperchio basamento motore	1	
16	36015	**Vite** per coperchi gruppo comando cambio	3	6 MA x 14
17	36014 bis	**Vite** lunga per coperchio gruppo comando cambio	1	6 MA x 20
18	36009 B	**Coperchio** per gruppo comando cambio	1	
19	36009 C	**Guarnizione** per coperchio del gruppo comando cambio	1	
20	36073	**Vite** lunga per astuccio del coperchio gruppo comando cambio	1	4 MA x 22
21	36073 bis	**Vite** corta per astuccio del coperchio gruppo comando cambio	1	4 MA x 11
22	36071	**Astuccio** del coperchio gruppo comando cambio	1	
23	36009 D	**Anello** premistoppa per coperchio del gruppo comando cambio	1	
24	36015 ter	**Vite** lunga per coperchio del basamento motore destro	3	6 MA x 38
25	36015 bis	**Vite** corta per coperchio del basamento motore destro	4	6 MA x 25
26	36556	**Coperchio** destro per basamento motore	1	
27	36008 D	**Guarnizione** per coperchio destro basamento motore	1	
28	36018 A	**Tappo** sfiatatoio olio sul basamento motore (completo dei pezzi: 36018 B Corpo per tappo - 36018 C Diaframma per tappo - 36018 D Coperchietto per tappo)	1	
29	36018 bis	**Guarnizione** per tappo dell'olio sul coperchio basamento destro	1	
30	M 118	**Vite** per livello olio sul coperchio del basamento destro	1	6 MA x 8
31	M 118 bis	**Guarnizione** per vite livello olio e per vite di fermo molla avviamento	2	
32	36021	**Anello** premistoppa sull'albero del settore avviamento	1	
32 bis	36621	**Anello** premistoppa sull'albero motore	1	
33	36008 bis	**Vite** per fermo molla avviamento	1	6 MA x 12
34	36008 ter	**Dado** per vite fermo molla avviamento	1	
35	36017 bis	**Bullone** lungo per unione basamento motore	1	7 MA x 51
36	T 8053 ter	**Bullone** corto per unione basamento motore	7	7 MA x 19
37	36017 A	**Vite** per unione basamento motore	1	7 MA x 31,5
38	36620	**Basamento** motore destro completo di boccola	1	
39	36059	**Vite** fissaggio piastrina di fermo cuscinetto	1	4 MA x 12
40	36058	**Piastrina** di fermo cuscinetto lato frizione	1	
41	36074	**Cuscinetto** a sfere lato frizione	1	20 x 42 x 9
42	36026 bis	**Cuscinetto** a rulli sul basamento destro	1	15 x 35 x 11
43	36063 bis	**Boccola** sul basamento destro per ingranaggio triplo	1	
44	36595	**Basamento** motore sinistro completo di boccole spine e prigionieri	1	
45	M 2110	**Prigioniero** attacco pipa aspirazione	2	6 MA x 24

(segue)

www.guzzitek.org - Revente Interdite - Revendita Vietata - Resaling Forbiden - Wiederverkauf Verboten

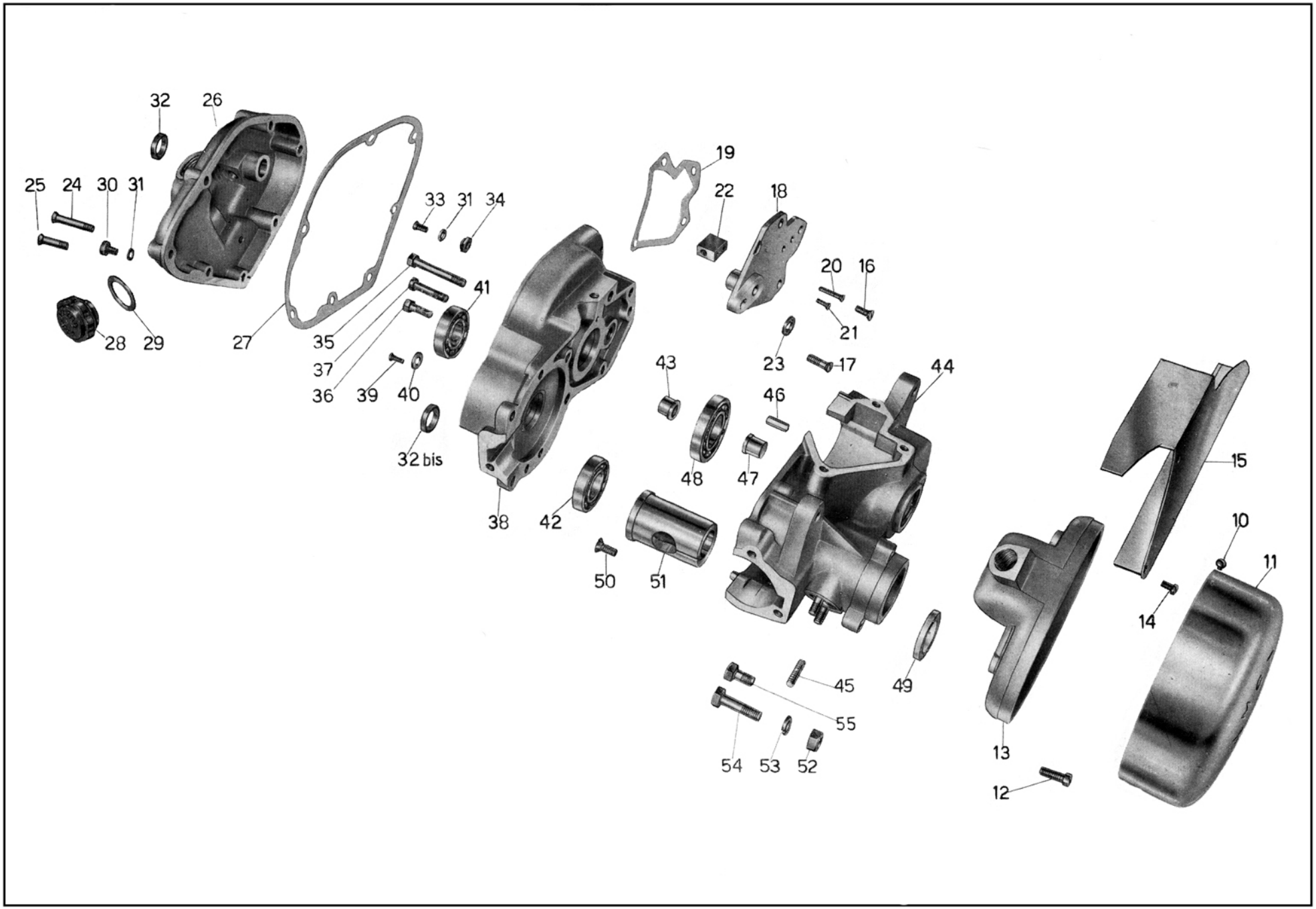

Tavola 1

www.guzzitek.org - Revente Interdite - Revendita Vietata - Resaling Forbiden - Wiederverkauf Verboten

TAV. 1

COMPLESSO : **Motociclo leggero** GRUPPO : **Organi principali**
SOTTOCOMPLESSO: **Motore** SOTTOGRUPPO: **Basamento e coperchi**

N. Figura	Numero d'ordinazione	DENOMINAZIONE	Quantità	Indicazioni suppletive
46	**36016**	**Spina** di riferimento sui basamenti	2	
47	**36063**	**Boccola** cieca sul basamento sinistro per ingranaggio triplo	1	
48	**36057**	**Cuscinetto** a sfere sul basamento sinistro	1	25 x 52 x 9
49	**36005 D**	**Tappo** nel basamento motore lato volano	1	
50	**36005 C**	**Vite** di fermo boccola nel basamento sinistro	1	6 MA x 15
51	**36005 B**	**Boccola** nel basamento sinistro	1	
52	**DN 8**	**Dado** per bullone fissaggio motore al telaio	3	8 MA
53	**RE 8**	**Rosetta** elastica per bullone fissaggio motore al telaio	3	13,5 x 8,5 x 2,5
54	**36139**	**Bullone** attacco motore al telaio	1	8 MA x 29
55	**T 011 ter**	**Bullone** attacco motore al telaio	2	

Particolari montati prima dell'entrata in serie del pignone motore elastico:

N. d'ord.	DENOMINAZIONE	Quant.
36021	**Anello** premistoppa sull'albero motore	2
36593	**Basamento** motore destro completo di boccola	1

www.guzzitek.org - Revente Interdite - Revendita Vietata - Resaling Forbiden - Wiederverkauf Verboten

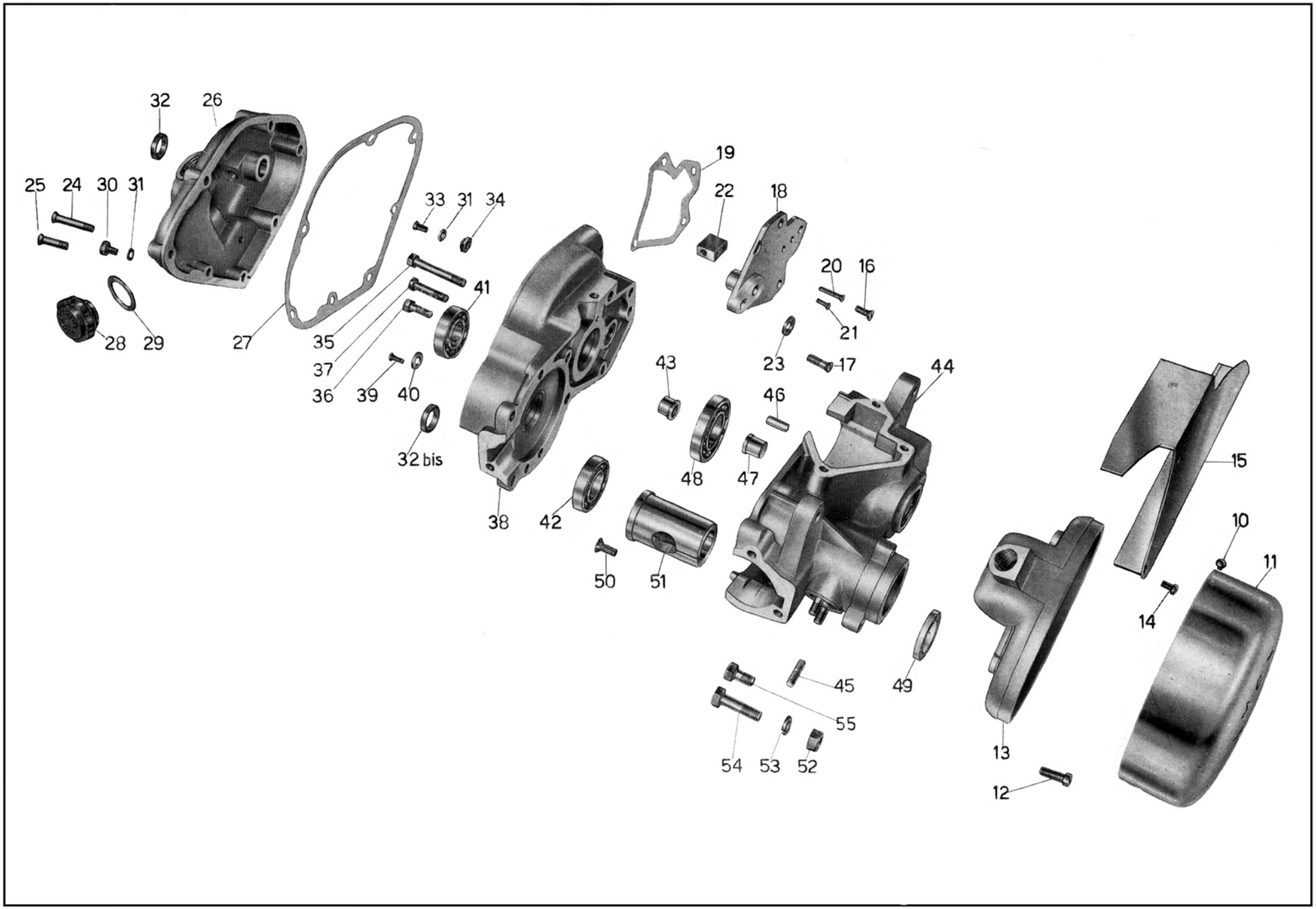

Tavola 1

www.guzzitek.org - Revente Interdite - Revendita Vietata - Resaling Forbiden - Wiederverkauf Verboten

TAV. **2**

COMPLESSO : **Motociclo leggero** GRUPPO : **Organi principali**
SOTTOCOMPLESSO: **Motore** SOTTOGRUPPO: **Testa - Cilindro - Biella - Pistone - Albero a gomito**

N. Figura	Numero d'ordinazione	DENOMINAZIONE	Quantità	Indicazioni suppletive
10	**M 149 bis**	**Dado** per tiranti di fissaggio cilindro e testa	3	7 MA
11	**M 149 ter**	**Rosetta** per tiranti di fissaggio cilindro e testa	3	13 x 7,5 x 1,8
12	**36588**	**Testa** del cilindro	1	
13	**36589**	**Cilindro**	1	
14	**36590**	**Guarnizione** fra testa e cilindro	1	
15	**36591**	**Guarnizione** fra cilindro e basamento	1	
16	**36012 bis**	**Prigioniero** per attacco flangia scarico	2	6 MA x 30
17	**36011**	**Tirante** di attacco cilindro e testa	3	7 MA x 161
18	**36023 ter**	**Albero** a gomito completo di biella	1	
19	**36025**	**Perno** per albero a gomito	1	
20	**36037**	**Rullini** per biella	21	∅ 2,5 x 9,8
21	**36031**	**Biella** completa di boccola	1	
22	**36028**	**Rosetta** sull'asse manovella	2	14,7 x 25 x 1,6
23	**36033**	**Boccola** per piede di biella	1	
24	**36087 bis**	**Molla** di fermo spinotto	2	
25	**36597**	**Spinotto**	1	
26	**36596**	**Pistone**	1	
27	**36598/1**	**Fascia** elastica superiore	1	
28	**36598**	**Fascia** elastica	1	
29	**36628**	**Dado** serraggio pignone	1	
30	**36027 bis**	**Chiavella** per volano magnete	1	
31	**36036 bis**	**Dado** sull'albero - lato volano	1	17x1,25 M filetto sin.
32	**36622**	**Pignone** elastico sull'albero motore	1	
33	**36627**	**Cilindro** elastico per pignone	14	
34	**36036 A**	**Distanziatore** sull'albero motore - lato volano	1	
35	**36036 ter**	**Rosetta** reggispinta sull'albero - lato volano	1	17,2 x 32 x 2,5

Particolari montati prima dell'entrata in serie del pignone motore elastico:

N. d'ord.	DENOMINAZIONE	Quant.
36030	**Dado** serraggio pignone	2
● **36029 B**	**Pignone** sull'albero motore	1
	(●) N.B. - Il pignone viene venduto esclusivamente accoppiato coll'ingranaggio di trasmissione 36039 B.	

www.guzzitek.org - Revente Interdite - Revendita Vietata - Resaling Forbiden - Wiederverkauf Verboten

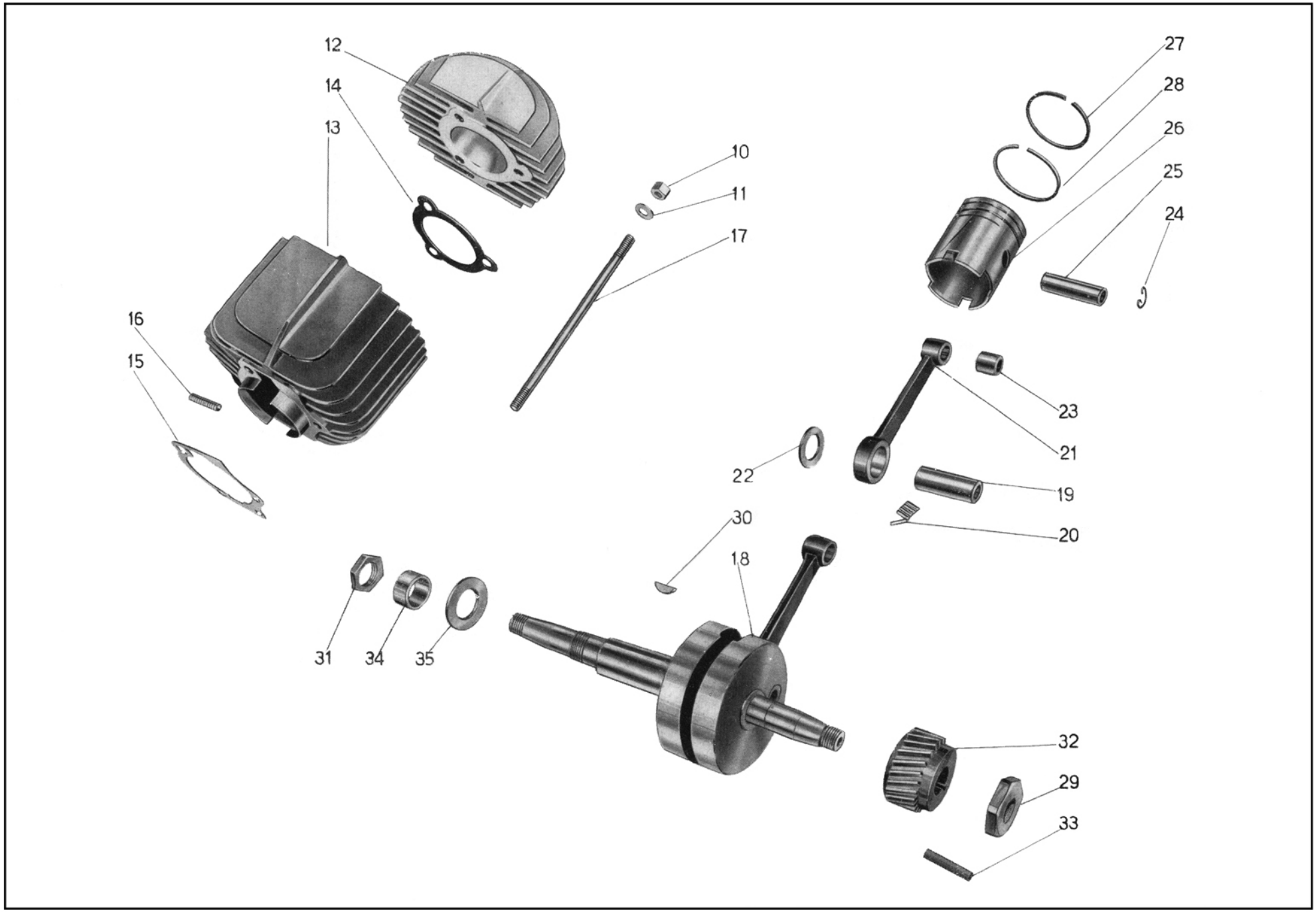

Tavola 2

www.guzzitek.org - Revente Interdite - Revendita Vietata - Resaling Forbiden - Wiederverkauf Verboten

TAV. **3**

COMPLESSO : **Motociclo leggero** GRUPPO : **Alimentazione e scarico**
SOTTOCOMPLESSO: **Motore** SOTTOGRUPPO: **Serbatoio miscela - Tubaz. - Carburatore - Tubo scarico con silenziatore**

N. Figura	Numero d'ordinazione	DENOMINAZIONE	Quantità	Indicazioni suppletive
10	36988	**Serbatoio** miscela	1	
11	DN 6	**Dado** per bullone attacco serbatoio al telaio - parte anteriore	1	6 MA
12	M 136 bis	**Rosetta** per bullone attacco serbatoio al telaio - parte anteriore	2	
13	36843	**Bullone** per attacco serbatoio al telaio - parte anteriore	1	
14	36917	**Bullone** attacco serbatoio al telaio - parte posteriore	2	
15	40463	**Rosetta** per bullone attacco serbatoio al telaio - parte posteriore	2	
16	36916	**Anello** elastico per fissaggio serbatoio - parte posteriore	4	
17		**Tappo** per serbatoio miscela	1	
		Scodellino per tappo	1	
		Manettino per tappo	1	
		Vite per tappo	1	
		Molla per tappo	1	
		Guarnizione per tappo	1	
18	36573	**Tubazione** miscela	1	
19	36572	**Raccordo** per tubazione miscela	1	
20	T 171 bis	**Dado** fissaggio raccordo al rubinetto	1	
21	36571	**Rubinetto** miscela	1	
22	TA 175 G	**Guarnizione** per rubinetto	2	
23	MU 14 B 3	**Carburatore** Dell'Orto completo di trasmissione comando gas	1	
24	36960	**Trasmissione** completa comando gas	1	
25	36202	**Capocorda** per cavo - parte carburatore	1	
26	36962	**Capocorda** per cavo - parte leva	1	
27	T 234	**Coprifilo** per guaina	2	
28	DN 6	**Dado** fissaggio pipa aspirazione e per bullone attacco silenziatore	3	6 MA
29	36010	**Pipa** aspirazione	1	
30	36013	**Colonnetta** filettata per attacco flangia del tubo scarico alla testa	2	
31	36439 A	**Guarnizione** per tubo scarico	1	
32	RE 6	**Rosetta** elastica per bullone attacco silenziatore al telaio	1	6,5 x 11 x 2
33	M 136 bis	**Rosetta** per bullone attacco silenziatore	1	6,5 x 13 x 1,8
34	M 140	**Bullone** attacco silenziatore al telaio	1	6 MA x 17
35	36447	**Corpo** interno del silenziatore	1	
36	36578	**Silenziatore** completo	1	
37	36452	**Dado** per tirante corpo silenziatore	1	
38	36453	**Rosetta** per tirante corpo silenziatore	1	6,5 x 11 x 1
39	36910	**Serbatoio** miscela	1	
40	DN 8	**Dado** per bullone attacco serbatoio al telaio - parte anteriore	1	
41	36915	**Rosetta** elastica doppia per attacco serbatoio al telaio - parte anteriore	1	
42	T 58	**Bullone** attacco serbatoio al telaio - parte anteriore	1	
43	36574	**Tappo** per serbatoio miscela completo di: 36575 corpo per tappo serbatoio - 36576 Bicchiere per tappo - 36094 C Coperchietto per tappo - 36094 D Fondellino per tappo - 36094 E Guarnizione per coperchietto	1	
44	36094 B	**Guarnizione** per tappo serbatoio	1	

www.guzzitek.org - Revente Interdite - Revendita Vietata - Resaling Forbiden - Wiederverkauf Verboten

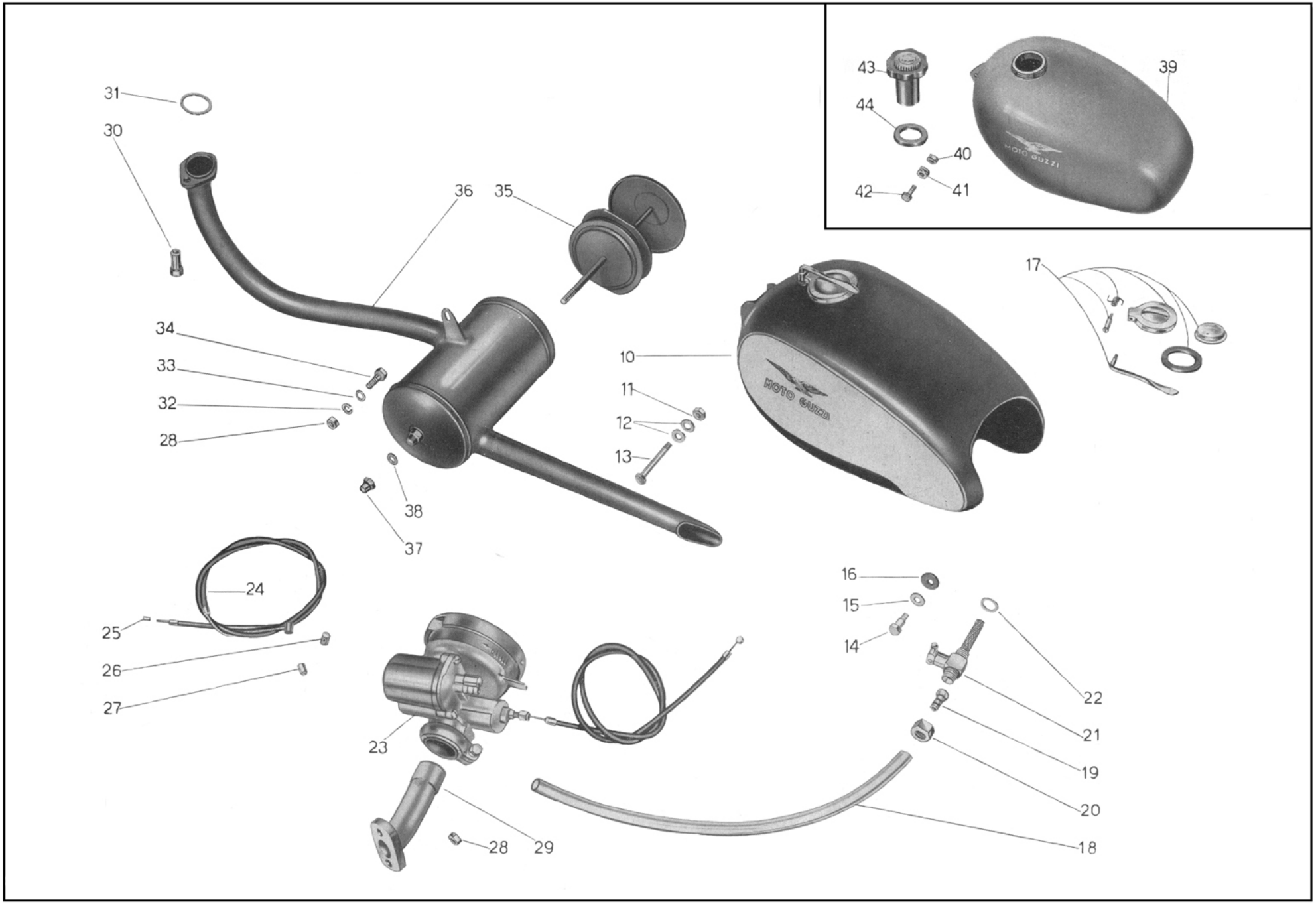

Tavola 3

www.guzzitek.org - Revente Interdite - Revendita Vietata - Resaling Forbiden - Wiederverkauf Verboten

TAV. 4

COMPLESSO : **Motociclo leggero** GRUPPO : **Innesto e avviamento**
SOTTOCOMPLESSO: **Trasmissione** SOTTOGRUPPO: **Innesto a frizione - Avviamento motore - Comando frizione**

N. Figura	Numero d'ordinazione	DENOMINAZIONE	Quantità	Indicazioni suppletive
10	**36040 ter**	**Disco** fisso della frizione	1	
11	**36041 bis**	**Anello** di ferodo	4	
12	**36039 B**	**Ingranaggio** di trasmissione	1	
13	**36042 B**	**Disco** intermedio femmina della frizione	1	
14	**36039 A**	**Disco** intermedio maschio della frizione	1	
15	**36042 A**	**Disco** mobile della frizione	1	
16	**36042 ter**	**Bussola** di custodia molle	6	
17	**36045 B**	**Molla** per frizione	6	
18	**36045 A**	**Piastra** appoggia molle	1	
19	**DN 6**	**Dado** fissaggio pedivella avviamento	1	6 MA
20	**36077 ter**	**Rosetta** per dado fissaggio pedivella	1	6,5 x 11 x 2,5
21	**36077 bis**	**Chiavella** per pedivella	1	
22	***36690**	**Pedivella** avviamento	1	
23	**36078 ter**	**Settore** avviamento completo	1	
24	**36078 B**	**Guarnizione** fra il rasamento interno coperchio e flangia settore avviamento	1	
25	**36084**	**Molla** richiamo settore avviamento	1	
26	**TA 110**	**Bullone** per leva comando frizione	1	7 MA x 13
27	**T 298 ter**	**Rosetta** per bullone leva frizione	1	7,25 x 16 x 2
28	**36046/1**	**Leva** comando frizione	1	
29	**36048**	**Molla** spingileva comando frizione	1	
30	**36047**	**Leva** interna comando frizione	1	
31	**36047 bis**	**Guarnizione** fra il rasamento interno coperchio e flangia per leva comando frizione	1	
32	**36043**	**Pistoncino** spingidischi	2	
33	**36043/1**	**Sfera** per pistoncini spingidischi	1	7/32" (5,56)
34	**36081**	**Bussola** supporto ingranaggio libero avviamento	1	
35	**36083**	**Molla** per ingranaggio libero avviamento	1	
36	**36082 bis**	**Ingranaggio** libero avviamento	1	
37	**36414 A/36415**	**Trasmissione** completa comando frizione	1	
38	**T 9362**	**Capocorda** per trasmissione comando frizione - parte motore	1	
39	**T 2680**	**Capocorda** per trasmissione comando frizione - parte manubrio	1	
40	**T 235**	**Coprifilo** per guaina	2	
41	**36586**	**Vite** per tenuta coperchietto paraolio sulla pedivella messa in moto	1	
42	**36585**	**Coperchietto** paraolio sulla pedivella messa in moto	1	
43	**36046/2**	**Tendifilo** frizione	1	
44	**M 2158 bis**	**Dado** per tendifilo frizione	1	9 MA
45	·**36076 ter**	**Pedivella** avviamento	1	

www.guzzitek.org - Revente Interdite - Revendita Vietata - Resaling Forbiden - Wiederverkauf Verboten

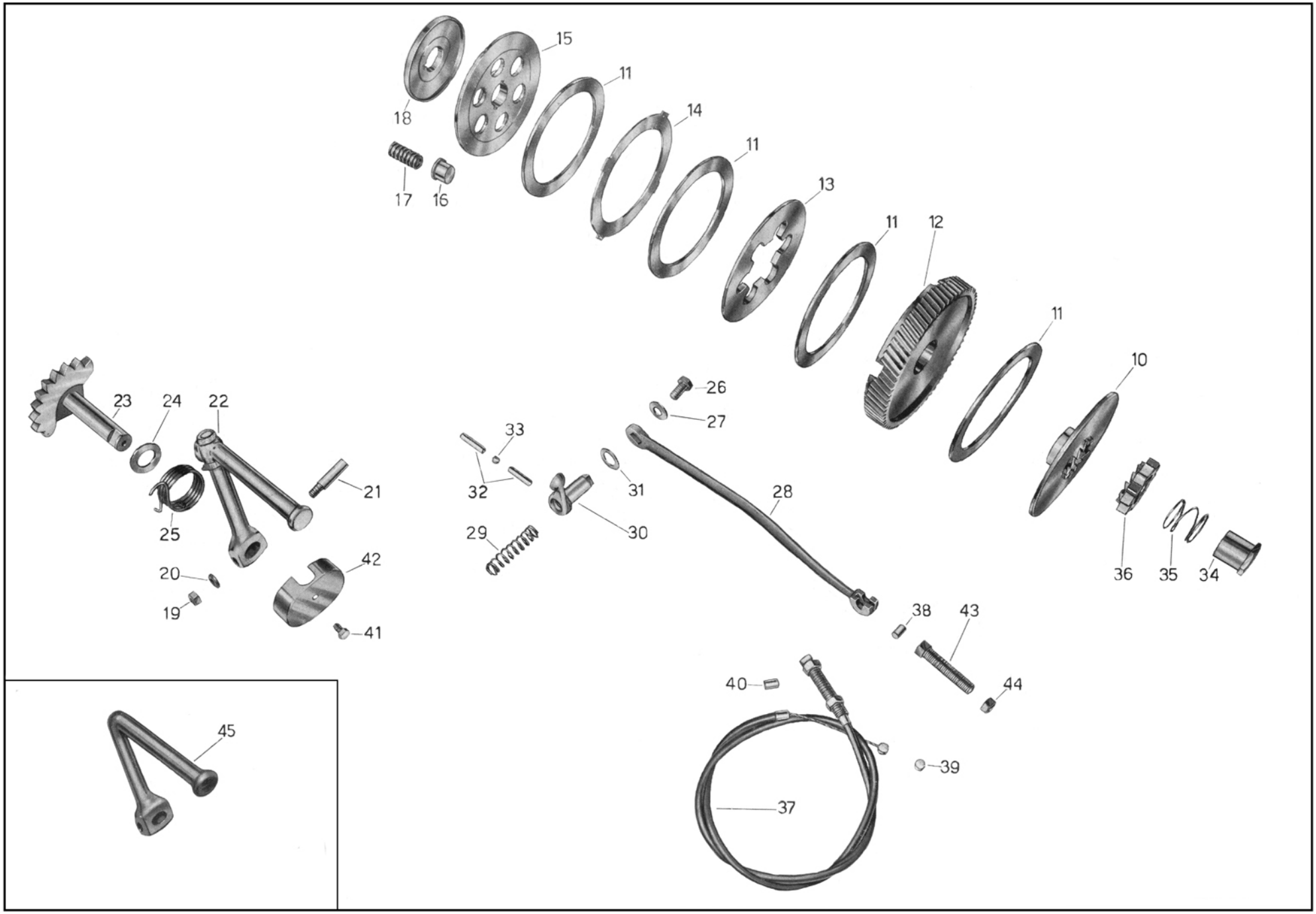

Tavola 4

www.guzzitek.org - Revente Interdite - Revendita Vietata - Resaling Forbiden - Wiederverkauf Verboten

TAV. 5

COMPLESSO : **Motociclo leggero** GRUPPO : **Cambio**
SOTTOCOMPLESSO: **Trasmissione** SOTTOGRUPPO: **Ingranaggi - Alberi - Comando**

N. Figura	Numero d'ordinazione	DENOMINAZIONE	Quantità	Indicazioni suppletive
10	36038 bis	**Albero** primario del cambio di velocità	1	
11	36045 ter	**Chiavella** per piastra appoggio molle	1	
12	36044	**Chiavella** spingidischi frizione	1	
13	36060 bis	**Ghiera** fissaggio ingranaggio per catena	1	
14	36060 ter	**Rosetta** fissaggio ghiera per ingranaggio catena	1	
15	36060/15	**Ingranaggio** per catena	1	(15 denti)
16	36560	**Anello** distanziatore sull'ingranaggio della presa diretta	1	
17	36051	**Ingranaggio** della presa diretta completo di boccola	1	
18	36053	**Boccola** per ingranaggio della presa diretta	1	
19	36061	**Ingranaggio** doppio scorrevole	1	
20	36062	**Ingranaggio** triplo	1	
21	25276/1	**Sfera** per astuccio del fermo settore innesto marce	1	¼" (6,35)
22	36072	**Molla** per fermo a sfera del settore innesto marce	1	
23	DN 6	**Dado** per settore cambio marce e registro tirante leva cambio	2	6 MA
24	36070 B	**Rosetta** sulla leva del settore cambio marce	1	
25	36075	**Dado** per dito del settore innesto marce	1	6 MA
26	M 136 bis	**Rosetta** per dito del settore innesto marce	1	6,5 x 13 x 1,8
27	36069	**Dito** del settore innesto marce	1	
28	36064	**Settore** innesto marce	1	
29	36070 bis	**Leva** comando settore innesto marce	1	
30	T 87 bis	**Copiglia** per spine del tirante cambio	—	N. 1 pezzo per cambio « Lario » / N. 2 pezzi per cambio « Melior »
31	M 64	**Spina** per tirante cambio	—	
32	36169 bis	**Forcellino** per tirante cambio marce	—	
33	36566	**Cambio** a pedale completo di asta	1	Cambio « LARIO »
34	36566/1	**Corpo** del cambio a pedale	1	
35	36566/7	**Copiglia** sul perno tenuta leva	1	
36	36566/6	**Ranella** sul perno leva comando cambio	1	
37	36566/9	**Vite** di fissaggio piastra di riparo	1	
38	36566/8	**Piastra** di riparo sul corpo del cambio	1	
39	36566/3	**Leva** per cambio a pedale	1	
40	36566/4	**Pedalino** gomma sulla leva cambio	1	
41	36566/5	**Asta** dentata comando cambio	1	
42	36566/2	**Molla** sul perno leva cambio	1	
43	36567	**Cambio** a pedale completo di tiranti	1	Cambio « MELIOR »
44	36567/12	**Tirante** comando cambio	1	
45	36567/6	**Copiglia** sul perno tenuta leva	1	
46	36567/5	**Rosetta** sul perno leva comando cambio	1	
47	36567/3	**Leva** per cambio a pedale	1	
48	36567/4	**Pedalino** gomma sulla leva cambio	1	
49	36567/2	**Molla** sul perno leva cambio	1	
50	36567/1	**Corpo** del cambio a pedale	1	
51	36567/14	**Vite** fissaggio coperchio sul corpo	1	
52	36567/13	**Coperchio** sul corpo del cambio	1	
53	36567/11	**Dado** fissaggio perno bilanciere	1	
54	36567/10	**Rosetta** elastica per perno bilanciere dentato	1	
55	36567/8	**Piastrina** di fine corsa per bilanciere dentato	1	
56	36567/9	**Perno** per bilanciere dentato	1	
57	36567/7	**Bilanciere** dentato comando asta del cambio	1	

www.guzzitek.org - Revente Interdite - Revendita Vietata - Resaling Forbiden - Wiederverkauf Verboten

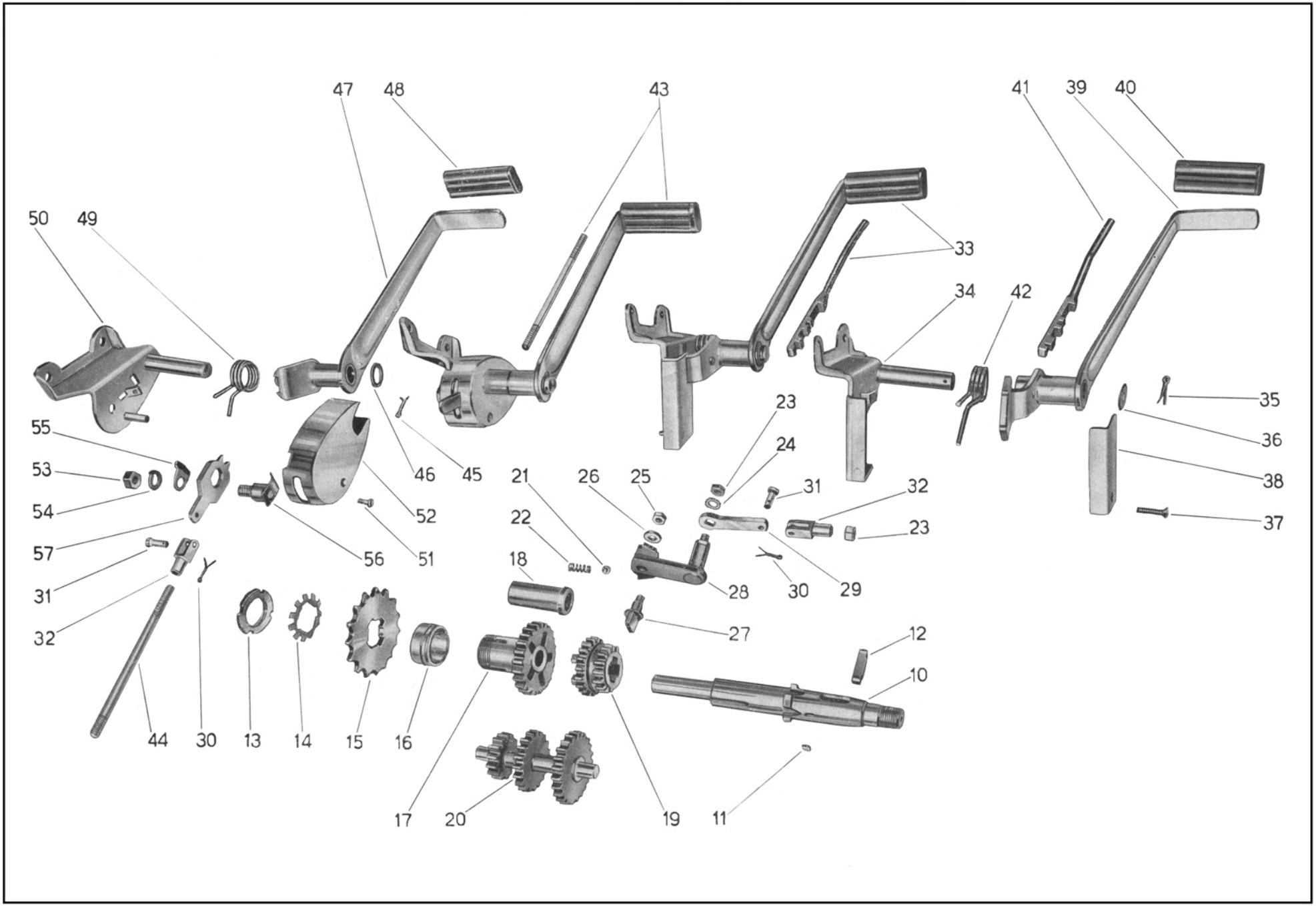

Tavola 5

www.guzzitek.org - Revente Interdite - Revendita Vietata - Resaling Forbiden - Wiederverkauf Verboten

TAV. **6**

COMPLESSO : **Motociclo leggero** GRUPPO : **Telaio - Sospensioni e sterzo**
SOTTOCOMPLESSO: **Telaio - Ruote - Freni** SOTTOGRUPPO: **Telaio - Parafango anteriore - Cavalletto - Sella biposto**

N. Figura	Numero d'ordinazione	DENOMINAZIONE	Quantità	Indicazioni suppletive
10	★ **37001**	Per tipo Lusso **Telaio**	1	
	◆ **37001/1**	Per tipo Turismo **Telaio**		
11	**36945**	**Parafango** anteriore	1	
12	**DN 6**	**Dado** per bullone fissaggio parafango alla forcella, per bullone fissaggio cassetta porta utensili	7	
13	**RE 6**	**Rosetta** elastica per bullone fissaggio parafango alla forcella e per bullone fissaggio cassetta porta utensili	7	
14	**M 140**	**Bullone** attacco parafango alla forcella	4	
15	**T 136**	**Bullone** attacco cassetta porta utensili e per attacco gomma di fermo forcellone	5	
16	**37030**	**Cassetta** porta utensili	1	
17	**DN 8**	**Dado** per bullone attacco sella parte anteriore	1	
18	**36407**	**Bullone** anteriore attacco sella	1	
19	★ **36989**	**Sella** biposto	1	
20	**36637**	**Appoggiapiede** in gomma	2	
21	**36278**	**Boccola** per forcellone oscillante	2	
22	**36280 bis**	**Ranella** sulla boccola forcellone oscillante	2	
23	**36275/1**	**Blocchetto** gomma di fermo forcellone	1	
24	**36277/1**	**Piastrina** per bulloni attacco gomma sul telaio di fermo forcellone oscillante	1	
25	**M 160 bis**	**Copiglia** per perno del cavalletto di sostegno motociclo	2	
26	**36633**	**Perno** per cavalletto sostegno motociclo	1	
27	**36634**	**Molla** per cavalletto sostegno motociclo	1	
28	**36908**	**Cavalletto** sostegno motociclo	1	
29	**36835 D/S**	**Appoggiapiedi** destro e sinistro completo	2	Forniti a richiesta
30	**38299**	**Pedalino** gomma per appoggiapiedi	2	
31	**T 13081 bis**	**Bullone** fissaggio appoggiapiedi al telaio	2	
32	**DN 8**	**Dado** per bullone fissaggio appoggiapiedi al telaio	2	
33	◆ **37070**	**Sella**	1	
34	◆ **36406 bis**	**Copertina** per sella	1	
35	◆ **38471 D/S**	**Molla** laterale per sella	2	
36	◆ **36408 bis**	**Molla** sotto sella	13	
37	◆ **DN 6**	**Dado** per bullone attacco molle sella al telaio	2	
38	◆ **RE 6**	**Ranella** elastica per bullone attacco molle sella al telaio	2	
39	◆ **24186 A**	**Ranella** per bullone attacco molle sella al telaio	2	
40	◆ **M 140**	**Bullone** attacco molle sella al telaio	2	

www.guzzitek.org - Revente Interdite - Revendita Vietata - Resaling Forbiden - Wiederverkauf Verboten

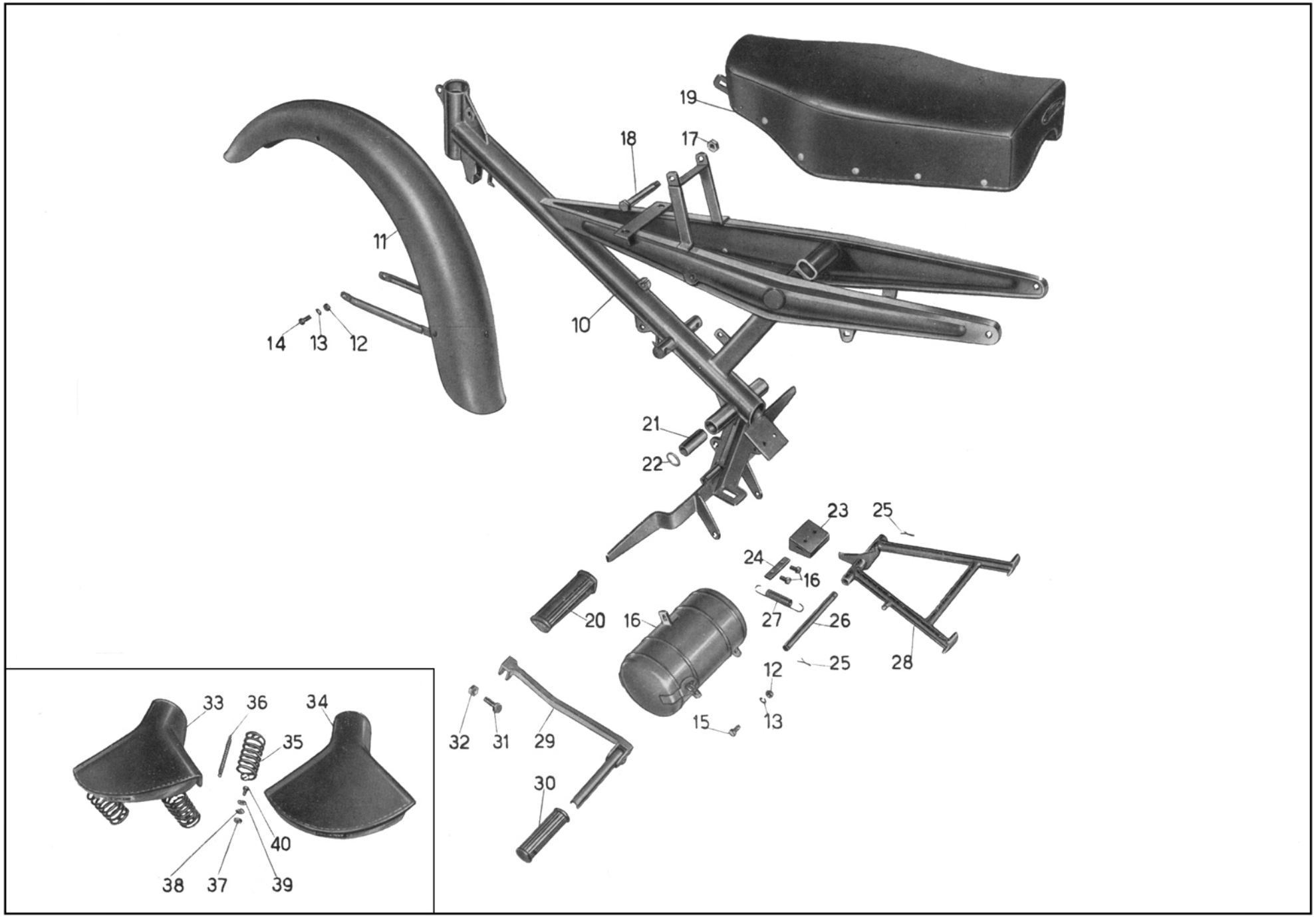

Tavola 6

www.guzzitek.org - Revente Interdite - Revendita Vietata - Resaling Forbiden - Wiederverkauf Verboten

TAV. **7**

COMPLESSO : **Motociclo leggero** GRUPPO : **Telaio - Sospensioni e sterzo**
SOTTOCOMPLESSO: **Telaio - Ruote - Freni** SOTTOGRUPPO: **Forcellone oscillante - Sospensione posteriore - Parafango posteriore**

N. Figura	Numero d'ordinazione	DENOMINAZIONE	Quantità	Indicazioni suppletive
10	37060	**Parafango** posteriore	1	
10bis	★ 36841	**Tappo** per fori portabagaglio	2	
11	24625	**Anello** gomma sul parafango per passaggio filo fanalino posteriore	1	
12	37057	**Carterino** copricatena	1	
13	DN 6	**Dado** per bulloni fissaggio carterino copricatena e per bulloni fissaggio parafango posteriore al telaio	4	
14	RE 6	**Rosetta** elastica per bullone fissaggio carterino copricatena parte anteriore e per bulloni fissaggio parafango posteriore al telaio	3	
15	T 136	**Bullone** fissaggio carterino copricatena parte anteriore e per bulloni fissaggio parafango posteriore al telaio	3	
16	24186 A	**Rosetta** per bullone fissaggio carterino parte posteriore	1	
17	38440	**Bullone** fissaggio braccio attacco carterino parte posteriore	1	
18	37059	**Braccio** per attacco carterino capricatena parte posteriore	1	
19	37040	**Forcellone** oscillante	1	
20	T 2075 bis	**Dado** per perno forcellone oscillante - lato sinistro	1	
21	36279	**Perno** per forcellone oscillante	1	
22	T 0238	**Ingrassatore** sul perno del forcellone oscillante	1	
23	36282	**Controdado** per perno del forcellone oscillante	1	
24	36281	**Dado** per perno forcellone oscillante	1	
25	36147	**Snodo** porta piattello appoggio molla	2	
26	36146	**Vite** registro molle sospensione posteriore	2	
27	10028 ter	**Dado** per vite registro molle sospensione posteriore	2	
28	36283	**Molla** per sospensione posteriore	2	
29	36148	**Piattello** per appoggio molle sospensione	4	
30	T 14095	**Galletto** di regolaggio ammortizzatori posteriori	2	
31	T 5312	**Rosetta** con tacche per ammortizzatori posteriori	6	
32	T 5307	**Molla** a stella grande per ammortizzatori posteriori	2	
33	36825	**Bullone** centrale per ammortizzatori posteriori	2	
34	T 16504	**Disco** grande per ammortizzatori posteriori	4	
35	36821	**Braccio** doppio per ammortizzatori posteriori	2	
36	T 5304	**Dado** con tacche per perni fissaggio ammortizzatori posteriori	4	
37	T 5308	**Molla** a stella piccola per ammortizzatori posteriori	4	
38	36828	**Perno** superiore sui bracci telaio per fissaggio bacchette parafango posteriore e ammortizzatori posteriori	2	
39	T 5311	**Disco** piccolo per ammortizzatori posteriori	4	
40	36826	**Dado** per fissaggio ammortizzatori posteriori ai bracci telaio e al forcellone oscillante	3	
41	36824	**Piastra** semplice per ammortizzatori	2	
42	36831	**Perno** inferiore sinistro sul forcellone attacco ammortizzatori	1	
43	36829	**Perno** inferiore destro sul forcellone per attacco ammortizzatori	1	
44	◆ 36840	**Cuscino** per secondo passeggero	1	Fornito a richiesta
45	◆ DN 6	**Dado** per bullone fissaggio portabagaglio	4	
46	◆ 38440	**Bullone** fissaggio portabagaglio	4	
47	◆ 36947	**Portabagaglio**	1	
48	◆ 37065	**Tappo** per foro attacco sella biposto	1	

www.guzzitek.org - Revente Interdite - Revendita Vietata - Resaling Forbiden - Wiederverkauf Verboten

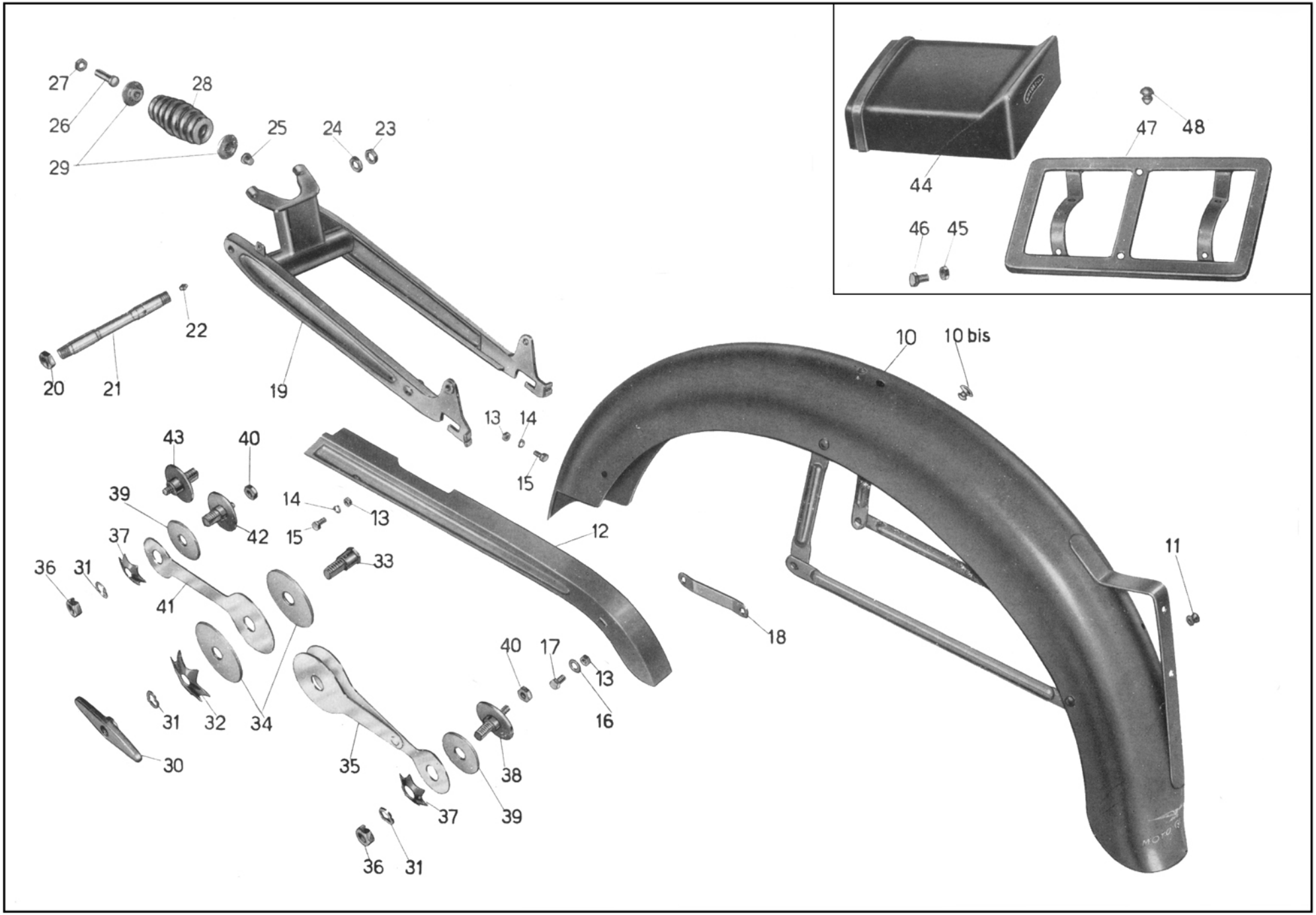

Tavola 7

www.guzzitek.org - Revente Interdite - Revendita Vietata - Resaling Forbiden - Wiederverkauf Verboten

TAV. **8**

COMPLESSO : **Motociclo leggero** GRUPPO : **Telaio - Sospensioni e sterzo**

SOTTOCOMPLESSO: **Telaio - Ruote - Freni** SOTTOGRUPPO: **Manubrio - Leve di comando - Forcella anteriore - Sospens. ant. - Sterzo**

N. Figura	Numero d'ordinazione	DENOMINAZIONE	Quantità	Indicazioni suppletive
10	★ **36696**	Per tipo Lusso **Manubrio**	1	
	◆ **36940/1**	Per tipo Turismo		
11	**36941**	**Morsetto** fissaggio manubrio	2	
12	**DN 8**	**Dado** per bullone fissaggio manubrio e fissaggio bracci forcella al traverso	4	
13	**T 64 bis**	**Rosetta** per bulloni fissaggio manubrio e fissaggio bracci forcella al traverso	6	
14	**T 327 ter**	**Bullone** fissaggio manubrio	2	
15	**36963**	**Manopola** gomma destra	1	
16	**36697**	**Impugnatura** comando gas	1	
17	**T 8550 bis**	**Dado** per bullone fissaggio leve	2	
18	**T 2678**	**Bullone** fissaggio leve freno anteriore e frizione al manubrio	2	
19	**T 2677**	**Leva** comando freno anteriore e frizione	2	
20	**T 2679 bis**	**Copiglia** per bussole attacco cavi	2	
21	**T 2679**	**Bussola** per attacco cavi	2	
22	**T 2685/1**	**Manopola** gomma sinistra	1	
23	**T 36922/36929**	**Forcella** anteriore completa (comprende i pezzi: 12 - 14 - 24 - 25 - 38 - 39 - 40 - 41 - 42 - 43 - 44 - 45 - 46 - 48)	1	
24	**36926/2**	**Feltro** per protezione sul corpo forcella	4	
25	**T 0238**	**Ingrassatore** sul corpo forcella	4	
26	**36939**	**Dado** serraggio cannotto sterzo	1	
27	**25295 bis**	**Rosetta** per dado serraggio sterzo	1	
28	**36938**	**Dado** registro sterzo	1	
29	**36937**	**Cannotto** dello sterzo	1	
30	**T 71 bis**	**Dado** per bulloni di unione piastra centrale	2	
31	**M 5138 ter**	**Rosetta** per bulloni di unione piastra centrale	2	
32	**36937/3**	**Bullone** di unione piastra centrale	2	
33	**36197**	**Calotta** regolabile sul cannotto dello sterzo	1	
34	**T 219**	**Sfera** per calotte	38	
35	**36191**	**Calotta** superiore sulla pipa dello sterzo	1	
36	**36190**	**Calotta** inferiore sulla pipa dello sterzo	1	
37	**36196**	**Calotta** sul cannotto dello sterzo	1	
38	**36936 bis**	**Ghiera** sul tirante di regolaggio molla forcella	1	
39	**36933**	**Tirante** per molla forcella	1	
40	**36935**	**Molla** per forcella anteriore	1	
41	**36934**	**Tampone** fermo ritorno forcella	1	
42	**36932**	**Traverso** di unione bracci forcella	1	
43	**36929/36931/3 A**	**Braccio** destro per forcella completo di cappello e bulloni	1	
44	**36930/36931/3 A**	**Braccio** sinistro per forcella anteriore completo di cappello e bulloni	1	
45	**36931/4**	**Bullone** fissaggio ruota alla forcella	4	
46	**RE 7**	**Rosetta** elastica per bullone fissaggio ruota alla forcella	4	
47	**36931/3 A**	**Cappello** per bracci forcella	2	
48	**36922**	**Corpo** forcella completo	1	

www.guzzitek.org - Revente Interdite - Revendita Vietata - Resaling Forbiden - Wiederverkauf Verboten

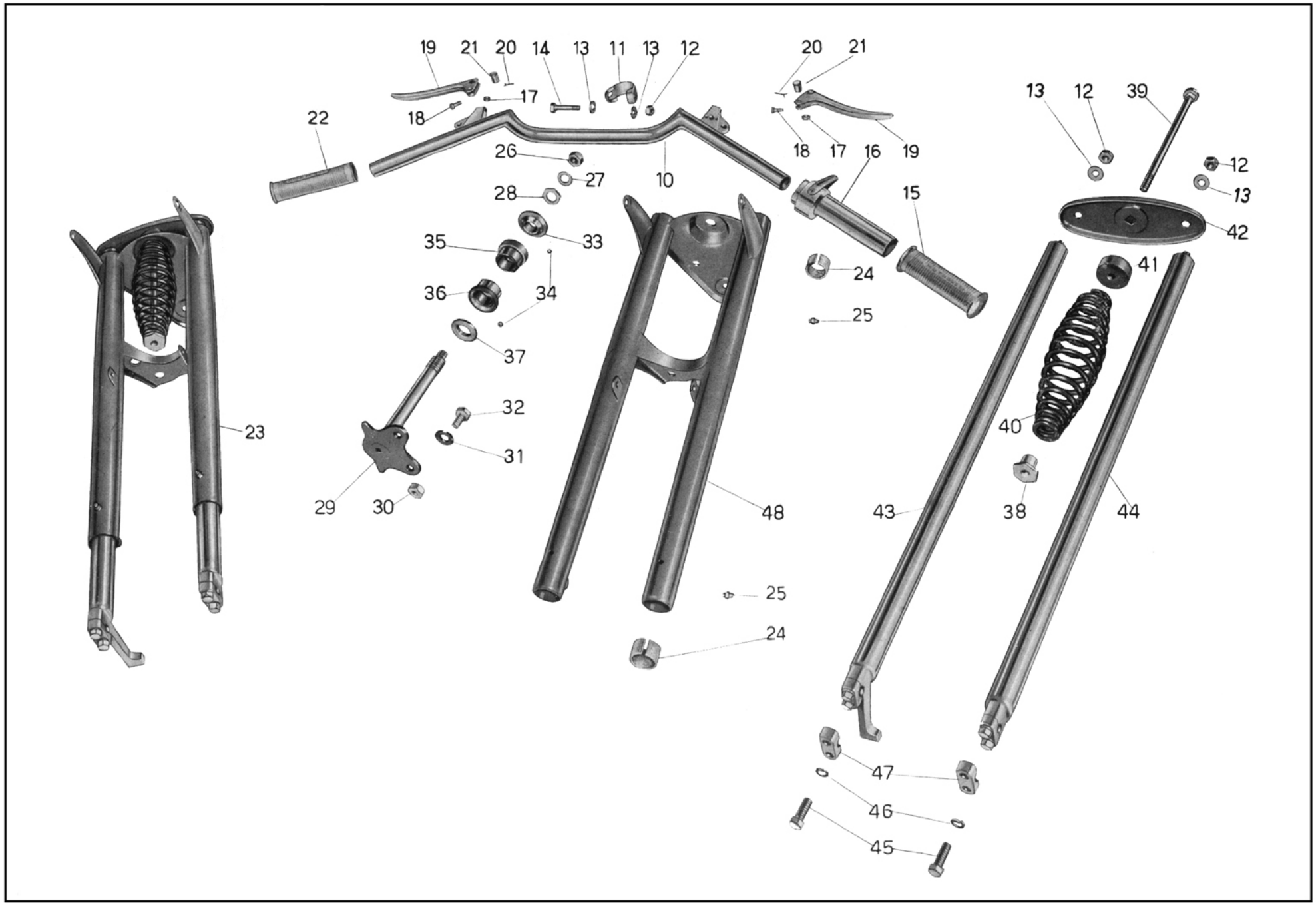

Tavola 8

www.guzzitek.org - Revente Interdite - Revendita Vietata - Resaling Forbiden - Wiederverkauf Verboten

TAV. **9**

COMPLESSO : **Motociclo leggero** GRUPPO : **Ruote**
SOTTOCOMPLESSO: **Telaio - Ruote - Freni** SOTTOGRUPPO: **Ruota anteriore - Freno anteriore e comando**

N. Figura	Numero d'ordinazione	DENOMINAZIONE	Quantità	Indicazioni suppletive
10	**36971**	**Ruota** anteriore completa (comprende i pezzi: 11 - 12 - 13 - 14 - 15 - 16 - 17 - 18 - 19 - 24 - 25 - 26 - 27 - 28 - 29 - 30 - 31 - 32 - 33 - 34 - 35	1	
11	**36875**	**Cerchio** per ruota anteriore	1	
12	**36919/36919/1**	**Raggio** per ruota anteriore completo di nipplo	36	
13	**36952/4**	**Controdado** per perno ruota anteriore	3	
14	**36976**	**Disco** porta ceppi freno anteriore	1	
15	**DN 6**	**Dado** fissaggio leva freno sulla camma e per vite tendifilo freno anteriore	2	6 MA
16	**T 5087**	**Rosetta** per dado fissaggio leva freno sulla camma	1	
17	**36956**	**Leva** sulla camma per freno anteriore	1	
18	**36978**	**Camma** per ceppi freno anteriore	1	
19	**36954**	**Ceppo** freno anteriore completo di suole pernini e piastrine	2	
20	**36954/3**	**Ribattino** fissaggio suole ai ceppi	8	
21	**36954/2**	**Suola** per ceppi freno anteriore	2	
22	**36954/4**	**Piastrina** appoggio camma sui ceppi	2	
23	**24480 bis**	**Pernino** sui ceppi freno anteriore per attacco molla	2	
24	**24532**	**Molla** per ceppi freno anteriore	1	
25	**36953/2**	**Copiglia** per perno ceppi freno	1	
26	**36953/3**	**Rosetta** per perno ceppi freno anteriore	1	
27	**36952/2**	**Scodellino** porta feltro per mozzo anteriore	2	
28	**36952/1**	**Anello** feltro per mozzo anteriore	2	
29	**36952**	**Anello** premistoppa per mozzo anteriore	2	
30	**36975**	**Cono** per mozzo anteriore	2	
31	**T 220**	**Sfera** per calotte mozzo ruota anteriore	20	¼" (6,35)
32	**36951/2**	**Calotta** per mozzo ruota anteriore	2	
33	**36974**	**Perno** per mozzo ruota anteriore	1	
34	**36952/5**	**Scodellino** sul lato sinistro di protezione per mozzo	1	
35	**36972**	**Corpo** mozzo ruota anteriore	1	
36	**36958**	**Trasmissione** comando freno anteriore completa	1	
37	**T 9362**	**Capocorda** per trasmissione comando freno anteriore lato mozzo	1	
38	**36957**	**Vite** tendifilo per trasmissione comando freno anteriore	1	
39	**T 235**	**Copriguaina** per trasmissione comando freno anteriore	2	
40	**T 2680**	**Capocorda** per trasmissione comando freno anteriore lato manubrio	1	

www.guzzitek.org - Revente Interdite - Revendita Vietata - Resaling Forbiden - Wiederverkauf Verboten

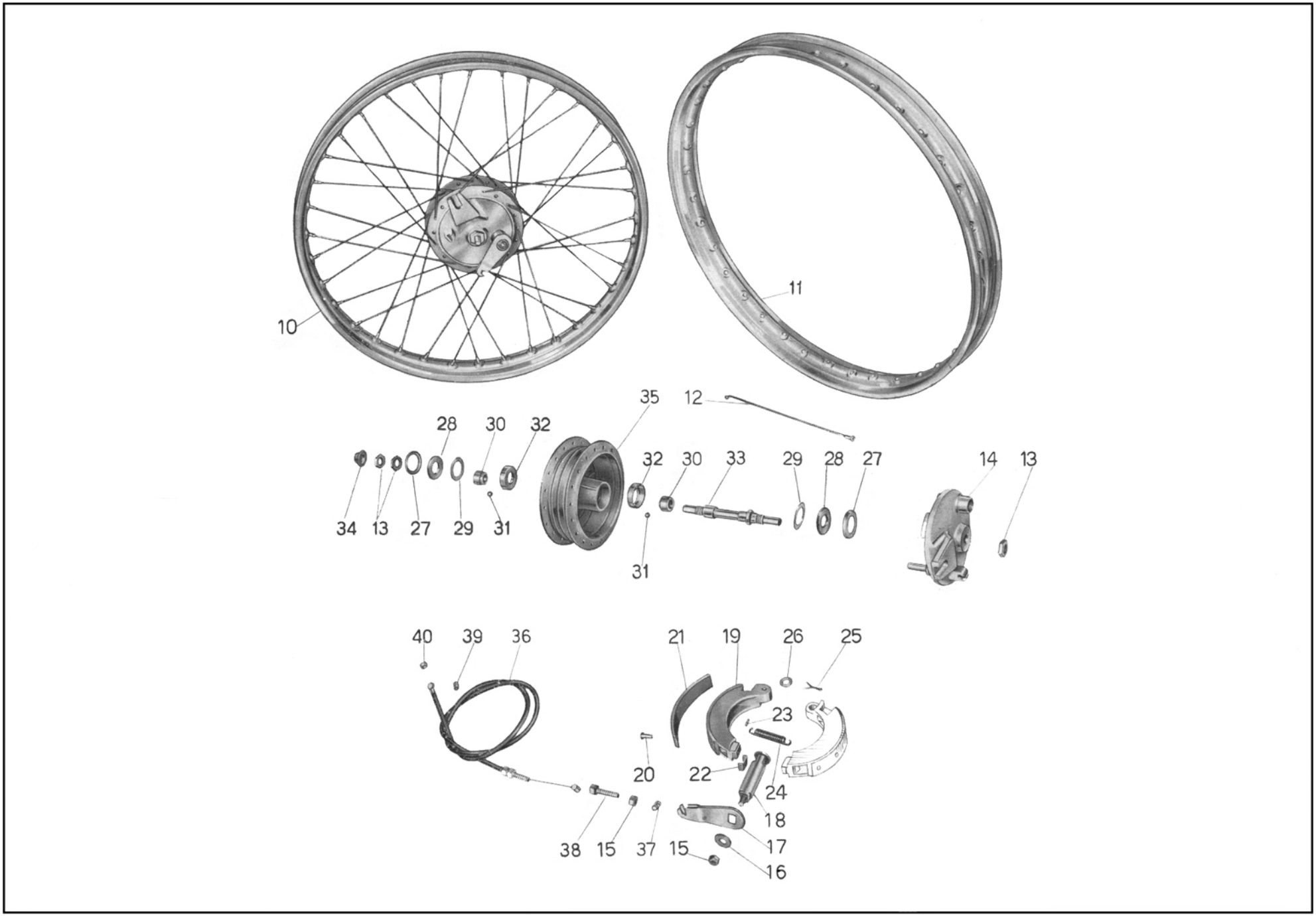

Tavola 9

www.guzzitek.org - Revente Interdite - Revendita Vietata - Resaling Forbiden - Wiederverkauf Verboten

TAV. **10**

COMPLESSO : **Motociclo leggero** GRUPPO : **Ruote**
SOTTOCOMPLESSO: **Telaio - Ruote - Freni** SOTTOGRUPPO: **Ruota posteriore - Mozzo - Freno posteriore e comando**

N. Figura	Numero d'ordinazione	DENOMINAZIONE	Quantità	Indicazioni suppletive
10	**36980**	**Ruota** posteriore completa (comprende i pezzi: 20 - 21 - 22 - 23 - 24 - 25 - 26 - 27 - 28 - 29 - 30 - 31 - 36 - 37 - 38 - 39 - 40 - 41 - 42 - 43 - 44 - 45 - 46 - 47 - 48 - 49 - 50)	1	
11	**36711**	**Pedale** comando freno posteriore	1	
12	**25421**	**Copiglia** per perno tenuta pedale comando freno posteriore	1	
13	**M 8522**	**Rosetta** tenuta pedale comando freno posteriore	1	
14	**36715**	**Molla** per ritorno pedale freno posteriore	1	
15	**M 160 bis**	**Copiglia** per tirante freno posteriore	1	
16	**M 136 bis**	**Rosetta** per tirante freno posteriore	1	
17	**36184**	**Tirante** per freno posteriore	1	
18	**24510**	**Dado** di registro freno posteriore	1	
19	**36186**	**Rullo** per leva freno posteriore	1	
20	**36967/1**	**Dado** per perno ruota posteriore	2	
21	**36376**	**Tendicatena**	2	
22	**T 8091**	**Dado** per tendicatena	2	
23	**36952/4**	**Controdado** per perno ruota posteriore	2	
24	**36983**	**Disco** porta ceppi mozzo posteriore	1	
25	**DN 6**	**Dado** fissaggio leva freno sulla camma	1	
26	**T 5087**	**Rosetta** per leva del freno sulla camma	1	
27	**36970**	**Leva** sulla camma comando freno posteriore	1	
28	**36984**	**Camma** per ceppi freno posteriore	1	
29	**36953/2**	**Copiglia** per perno porta ceppi freno posteriore	1	
30	**36953/3**	**Rosetta** per perno porta ceppi freno posteriore	1	
31	**36954**	**Ceppo** freno posteriore completo di suole piastrine e pernini	2	
32	**36954/3**	**Ribattino** fissaggio suole ai ceppi	8	
33	**36954/2**	**Suola** per ceppi freno posteriore	2	
34	**24480 bis**	**Pernino** sui ceppi freno posteriore per attacco molla	2	
35	**36954/4**	**Piastrina** appoggio camma sui ceppi freno posteriore	2	
36	**24532**	**Molla** per ceppi freno posteriore	1	
37	**36952/2**	**Scodellino** porta feltro per mozzo	2	
38	**36952/1**	**Anello** feltro per mozzo ruota posteriore	2	
39	**36952**	**Anello** premistoppa per mozzo ruota posteriore	2	
40	**36975**	**Cono** per mozzo ruota posteriore	2	
41	**T 220**	**Sfera** per calotte mozzo ruota posteriore	20	¼" (6,35)
42	**36951/2**	**Calotta** per mozzo ruota posteriore	2	
43	**36982**	**Perno** per mozzo ruota posteriore	1	
44	**36968/2**	**Bullone** fissaggio ingranaggio catena al mozzo ruota posteriore	6	
45	**36968/1**	**Piastrina** bloccaggio bulloni fissaggio ingranaggio catena	3	
46	**36968**	**Ingranaggio** catena per ruota posteriore	1	48 denti
47	**36981**	**Corpo** mozzo per ruota posteriore	1	
48	**36875**	**Cerchio** per ruota posteriore	1	
49	**36920/2156 ter**	**Raggio** lungo per ruota posteriore completo di nipplo	18	
50	**36920/1/2156 ter**	**Raggio** lato ingranaggio per ruota posteriore completo di nipplo	18	
51	**36879**	**Catena** completa di maglia di congiunzione	1	
52	**36427**	**Maglia** di congiunzione	1	
53	**36426**	**Molletta** per maglia di congiunzione	1	

www.guzzitek.org - Revente Interdite - Revendita Vietata - Resaling Forbiden - Wiederverkauf Verboten

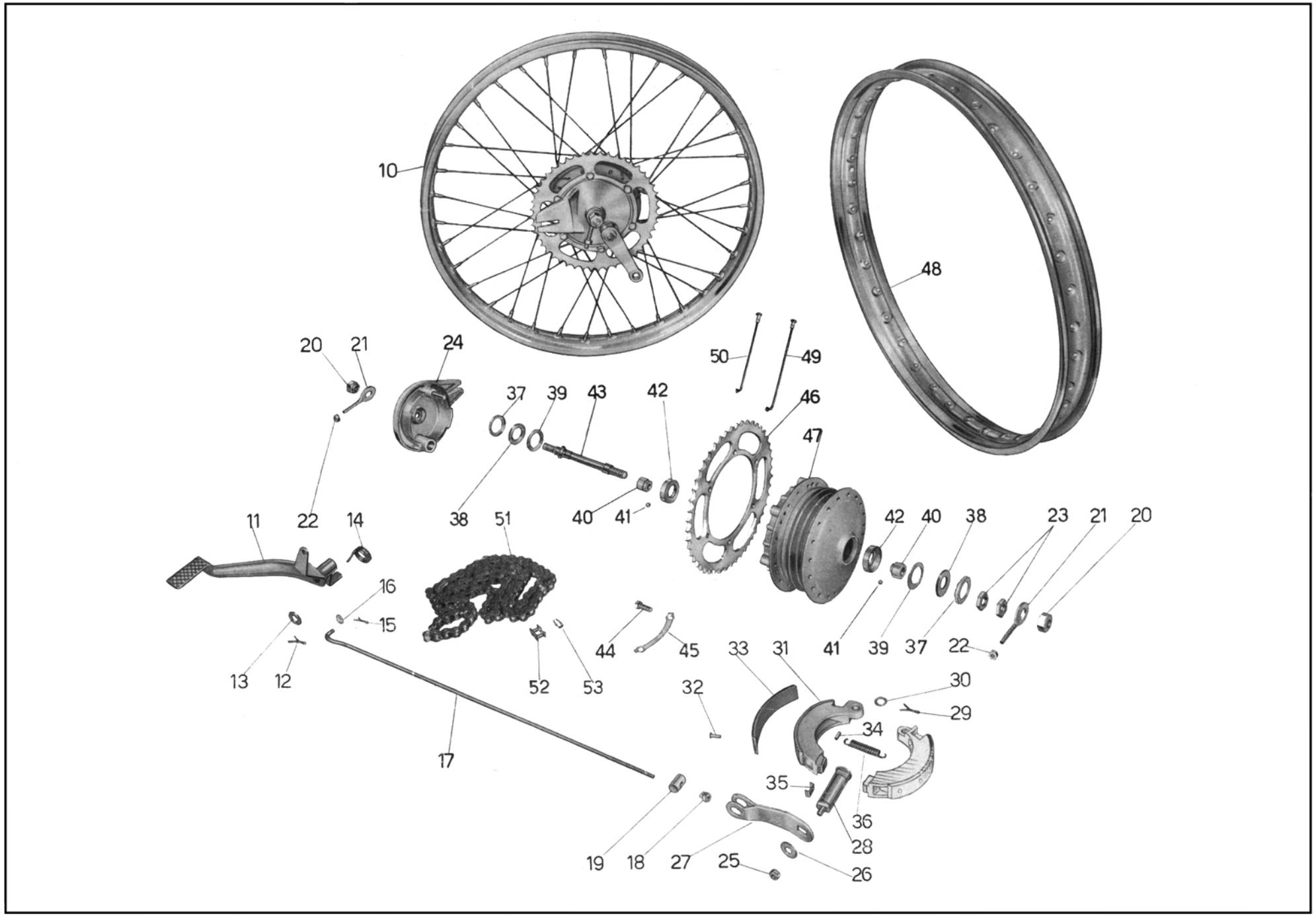

Tavola 10

www.guzzitek.org - Revente Interdite - Revendita Vietata - Resaling Forbiden - Wiederverkauf Verboten

TAV. **11**

COMPLESSO : **Motociclo leggero**
SOTTOCOMPLESSO: **Impianto elettrico**

GRUPPO : **Accensione - Illuminazione ed accessori**
SOTTOGRUPPO: **Volano magnete - Faro - Fanalino - Tromba elettrica - Candela**

N. Figura	Numero d'ordinazione	DENOMINAZIONE	Quantità	Indicazioni suppletive
10	**MVA 39 B** / **MAVD28-6-140-01103**	Marelli / Filso **Volano** magnete alternatore	1	
11	**36030**	**Dado** serraggio volano magnete	1	
12	**36030 bis**	**Rosetta** per dado serraggio volano magnete	1	
13	**36022**	Marelli - **Vite** fissaggio parte fissa del volano al coperchio	3	
14	**36022 ter**	Filso - **Vite** fissaggio parte fissa del volano al coperchio	3	
15	**36022 bis**	**Rosetta** per vite fissaggio parte fissa del volano al coperchio	3	5,25 x 9 x 1
16	**MVA 11/60 A** / **10056/2**	Marelli / Filso **Presa** di corrente per volano magnete	1	
17	**36054 A**	**Cavo** per candela	1	
18	**24813**	**Attacco** rapido per cavo candela	1	
19	**CW 225 F** / **HN**	Marelli / Lodge **Candela** con guarnizione	1	
20	**10-92-2397** / **8016** / **56 N**	SIEM / Pagani (CEV) / Frisoni e Torresan **Pulsante** per tromba elettrica, commutatore per luce comando anabbagliante	1	
21	**36944**	**Faro** anteriore	1	
22		**Bullone** fissaggio faro ai bracci della forcella	2	
23	**6 V 25/25 W**	**Lampadina** per luce campagna con anabbagliante	1	
24	**6 V 5 W**	**Lampadina** luce città (a siluro mm. 11,5 x 39)	1	
25	**36431/1**	**Fanalino** posteriore	1	
26	**DN 6**	**Dado** per bullone fissaggio fanalino posteriore	1	6 MA
27	**RE 6**	**Rosetta** elastica per bullone fissaggio fanalino posteriore	1	6,5 x 11 x 2
28	**T 136**	**Bullone** fissaggio fanalino posteriore	1	6 MA x 12
29	**6 V 3 W**	**Lampadina** per fanalino posteriore (a siluro mm. 7 x 31)	1	
30	**TA 236**	**Fascetta** corta per fissaggio cavi	3	
31	**TA 237 ter**	**Fascetta** lunga per fissaggio cavi	1	
32	**T 237 bis**	**Fascetta** media per fissaggio cavi	2	
33	**TA 110**	**Bullone** fissaggio tromba elettrica	1	
34	**DN 7**	**Dado** per bullone fissaggio tromba elettrica	1	
35	**36527**	**Morsetto** di congiunzione	1	
36	**36943**	**Tromba** elettrica	1	
37		**Cavi** sterlingati per impianto elettrico:		
		Dal generatore alla tromba: N. 1 (colore rosso) sez. mmq 1,5 — m	0,80	
		Dal generatore al morsetto: N. 1 (colore nero) (l'estremità di attacco del morsetto deve portare il segno verde) — m	0,95	
		N. 1 guaina sterlingata di copertura dei due cavi — m	0,15	
		Dal morsetto al commutatore: N. 1 (colore nero) (l'estremità di attacco del morsetto deve portare il segno verde) — m	0,61	
		Dalla tromba al commutatore: N. 2 (colore nero) ogni cavo ha una lunghezza di (un cavo deve portare un segno rosso) — m	0,60	Sezione mmq 1
		Dal commutatore al faro: N. 3 (colore nero) ogni cavo ha una lunghezza di (un cavo con segno bianco per luce città) — m	0,52	
		Dal commutatore al fanalino targa: N. 1 (colore nero) — m	1,66	

www.guzzitek.org - Revente Interdite - Revendita Vietata - Resaling Forbiden - Wiederverkauf Verboten

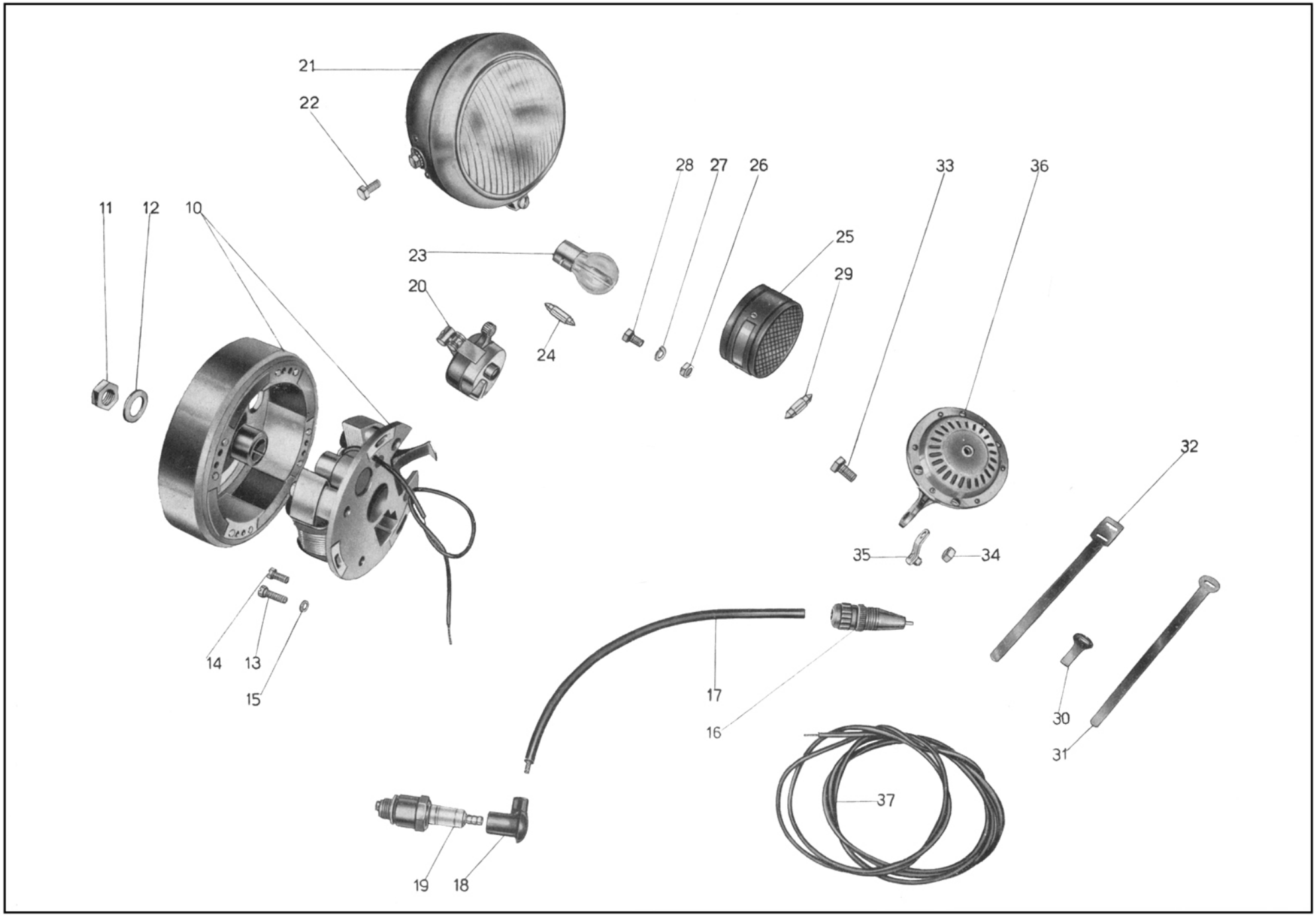

Tavola 11

www.guzzitek.org - Revente Interdite - Revendita Vietata - Resaling Forbiden - Wiederverkauf Verboten

TAV. **12**

COMPLESSO : **Dotazione**
SOTTOCOMPLESSO: **Attrezzi**

GRUPPO : **Comuni e speciali**
SOTTOGRUPPO: **Dotazione individuale normale ed a richiesta**

N. Figura	Numero d'ordinazione	DENOMINAZIONE	Quantità	Indicazioni suppletive
10	**36465**	**Cacciavite**	1	
11	**36466**	**Chiave** a tubo doppia da mm. 11-14	1	
12	**36467**	**Chiave** a tubo per candela da mm. 21-22	1	
13	**36469**	**Chiave** piatta da mm. 9 -11 - 14 - 18	1	
14	**TA 198**	**Pompa** per pneumatici	1	
15	**T 16628**	**Leva** coperture	3	
16		**Libretto** istruzioni	1	
17	**36479**	**Estrattore** volano magnete	1	Forniti solo a richiesta
18	**36463**	**Estrattore** pignone elastico motore	1	
19	**36475**	**Estrattore** disco frizione	1	
20	**36482**	**Leva** per montaggio e smontaggio chiavella della frizione	1	
21	**36487**	**Chiave** a tubo da mm. 22 per smontaggio dado sull'albero motore lato volano magnete	1	
22	**36488**	**Chiave** a tubo per ghiera fissaggio pignone catena	1	
23	**36488 ter**	**Chiave** piatta da mm. 22 per smontaggio bussola supporto ingranaggio libero avviamento	1	
24	**36460**	**Estrattore** per calotte dei mozzi ruote ant. e post.	1	
25	**36462**	**Estrattore** del perno per albero a gomito	1	
26	**36461**	**Morsetto** per bloccaggio volano motore	1	
27	**36459**	**Attrezzo** di pressatura cilindri elastici nel pignone motore	1	
28	**36462 bis**	**Distanziatore** per montaggio albero a gomito	1	

www.guzzitek.org - Revente Interdite - Revendita Vietata - Resaling Forbiden - Wiederverkauf Verboten

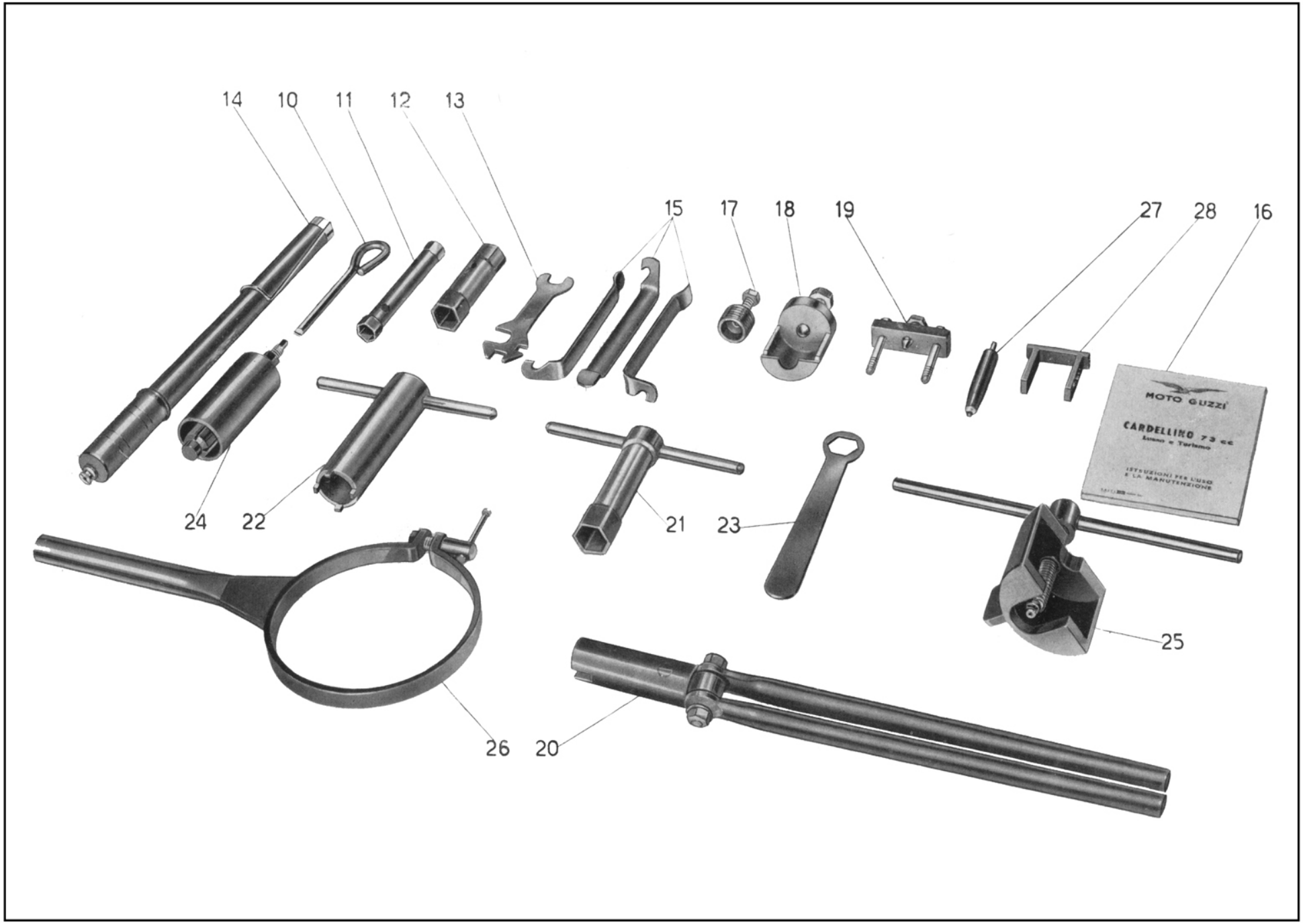

Tavola 12

TIPOGRAFIA "BERETTA,,
LECCO - VIA PREVIATI 33
2200 COPIE - AGOSTO 1958

MOTO GUZZI

CARDELLINO
73 cc

CATALOGO PEZZI DI RICAMBIO

SHELL X100 MOTOR OIL

III^ EDIZIONE

MOTO GUZZI

SOCIETÀ PER AZIONI

STABILIMENTO E AMMINISTRAZIONE: Mandello del Lario (Como)
Via Emanuele V. Parodi, 27
Telefoni: Mandello Lario 71112 (4 linee con ricerca automatica)
Lecco 226.91
Collegamento ponte-radio con Milano e Genova
Telegrammi: Motoguzzi - Mandello Lario

SEDE LEGALE: Milano - Via Durini N. 28
Telefoni: 705.784 - 705.785 - Telegrammi: Motoguzzi - Milano

FILIALE - CENTRO RICAMBI - OFFICINA RIPARAZIONI
Milano (640) - Via G. da Procida, 14
Telefoni: 341.421/341.296/381.997/384.033
Telegr.: Filialmotoguzzi - Milano

UFFICI: **Genova** - C.so Aurelio Saffi, 29
Telefoni: 55.242/55.243/55.244/55.245
Telegrammi: Paromar - Genova
Roma - Via Barberini, 86 - Telefono 484.758
Telegrammi: Motoguzzi - Roma
Napoli - Piazza Municipio, 84 - Telefono 310.581
Telegrammi: Motoguzzi - Napoli

CARDELLINO 73 cc

(Dal N.° di motore-telaio BTC25)

CATALOGO PEZZI DI RICAMBIO

III.ª EDIZIONE
LUGLIO 1959

NORME PER LA RICHIESTA DEI PEZZI DI RICAMBIO

Nelle ordinazioni dei pezzi di ricambio si deve indicare chiaramente:

- Il numero della tavola nella quale si trova.
- Il numero di figura.
- Il numero d'ordinazione.
- La sua denominazione.
- Il quantitativo dei pezzi.
- **I numeri del motore e telaio del motociclo al quale il pezzo è destinato.**
- Il nome e l'indirizzo del richiedente (chiaramente leggibile).
- Il mezzo di trasporto.

CONDIZIONI GENERALI DI VENDITA

1) PREZZI - Si intendono netti e per contanti per merce resa franco fabbrica o franco sede Concessionario, secondo le norme in vigore.
I prezzi indicati nei listini, nelle offerte e nei contratti, potranno essere variati in qualsiasi momento anche per ordini in corso e saranno quelli in vigore all'atto della consegna.

2) CONSEGNE - La Moto Guzzi non assume alcuna responsabilità in caso di ritardo di consegna, le cui epoche vengono indicate al compratore a puro titolo informativo.
La merce viaggia a rischio e pericolo del committente anche se spedita franco di porto.

3) GARANZIA - La Moto Guzzi garantisce i suoi prodotti di serie per sei mesi a partire dalla data della consegna al compratore.
Questa garanzia è limitata alla ripresa pura e semplice da parte della Moto Guzzi del pezzo eventualmente rotto per ben accertato difetto di materiale o di lavorazione, ed al suo ricambio gratuito, franco fabbrica, contro un pezzo nuovo: le spese di smontaggio e montaggio e il costo del materiale di consumo sono a carico del compratore.
La consegna del pezzo nuovo sarà fatta dalla Moto Guzzi al più presto possibile e l'eventuale ritardo nel rifornimento di esso non potrà essere invocato per richiedere un risarcimento di danni od un prolungamento del periodo di garanzia.
Sono escluse dalla garanzia le gomme e gli accessori o parti non costruite dalla Moto Guzzi.
La garanzia resta annullata per i prodotti eventualmente riparati, modificati o semplicemente smontati, anche solo in parte, fuori dalle officine della Moto Guzzi, o da quelle da essa autorizzate o per i prodotti che fossero stati utilizzati in gare, corse, ecc., e comunque non conformemente alle indicazioni date dalla Moto Guzzi, con particolare riguardo per il rispetto dei limiti di carico.
L'esame delle avarie e delle loro cause sarà sempre fatto dalle officine della Moto Guzzi; tutte le relative spese di trasporto (andata e ritorno), saranno a carico del compratore.
Sono a carico del compratore anche le eventuali spese di sopraluogo, qualora venisse chiesto dal compratore e accettato dalla Moto Guzzi.
La garanzia sui mototelai è concessa solo quando la carrozzeria sia stata costruita e montata secondo norme e disegni preventivamente approvati dalla Moto Guzzi.
Qualora la merce di proprietà del compratore si trovasse presso la Moto Guzzi, questa non risponde dei danni conseguenti ad eventi climaterici, furti, incendi ed altri casi imprevisti o di forza maggiore.
I dati di peso, velocità, consumo, rendimento ed altri che potranno essere forniti dalla Moto Guzzi, si intendono sempre come approssimativi; su di essi la Moto Guzzi non assume alcun impegno formale. Per i tipi da corsa, a causa dell'eccezionale potenza da essi sviluppata e dallo sforzo anormale cui si assoggettano tali macchine, la Moto Guzzi non assume garanzia.
La garanzia prestata non importa mai nel committente il diritto alla risoluzione del contratto o a risarcimento di danni.

4) RESPONSABILITA' - La Moto Guzzi declina ogni responsabilità per qualsiasi danno che potesse verificarsi a persona o cosa per l'uso, causa, o in dipendenza dei prodotti da essa forniti.
In ogni caso la responsabilità della Moto Guzzi, anche nell'eventualità di incidenti a persona o cosa, derivanti da difetto di costruzione e di materiali, è, per espressa convenzione, limitata strettamente alla sostituzione gratuita dei pezzi riconosciuti difettosi dalla Moto Guzzi con esclusione di qualsiasi altra forma di risarcimento.
La Moto Guzzi non assume alcuna responsabilità verso il compratore in dipendenza di eventuale infrazione di brevetti, marchi, modelli, ecc. che venisse riscontrata sulle merci da essa fornite.

5) RISERVE - Le merci vendute dalla Moto Guzzi non possono essere adoperate per un servizio diverso da quello cui sono destinate: esse non possono partecipare ad alcuna corsa, concorsi, esposizioni od altra manifestazione sportiva senza l'espresso consenso scritto della Moto Guzzi.
Tutti i prodotti o parti di essi, non possono essere modificati tanto nei riguardi del loro funzionamento come nella loro speciale costruzione e nella loro linea e forma estetica.

6) MODIFICHE DI COSTRUZIONE - La Moto Guzzi si riserva il diritto di introdurre qualsiasi modifica ai suoi prodotti, senza alcun obbligo di notificarla al compratore; essa non è tenuta ad applicare ai prodotti già costruiti o in corso di costruzione e destinati al compratore, quelle modifiche che eventualmente fossero già state e che potessero venire studiate ed applicate successivamente alla ordinazione.

I pezzi originali portano inciso i marchi di fabbrica depositati a termini di legge

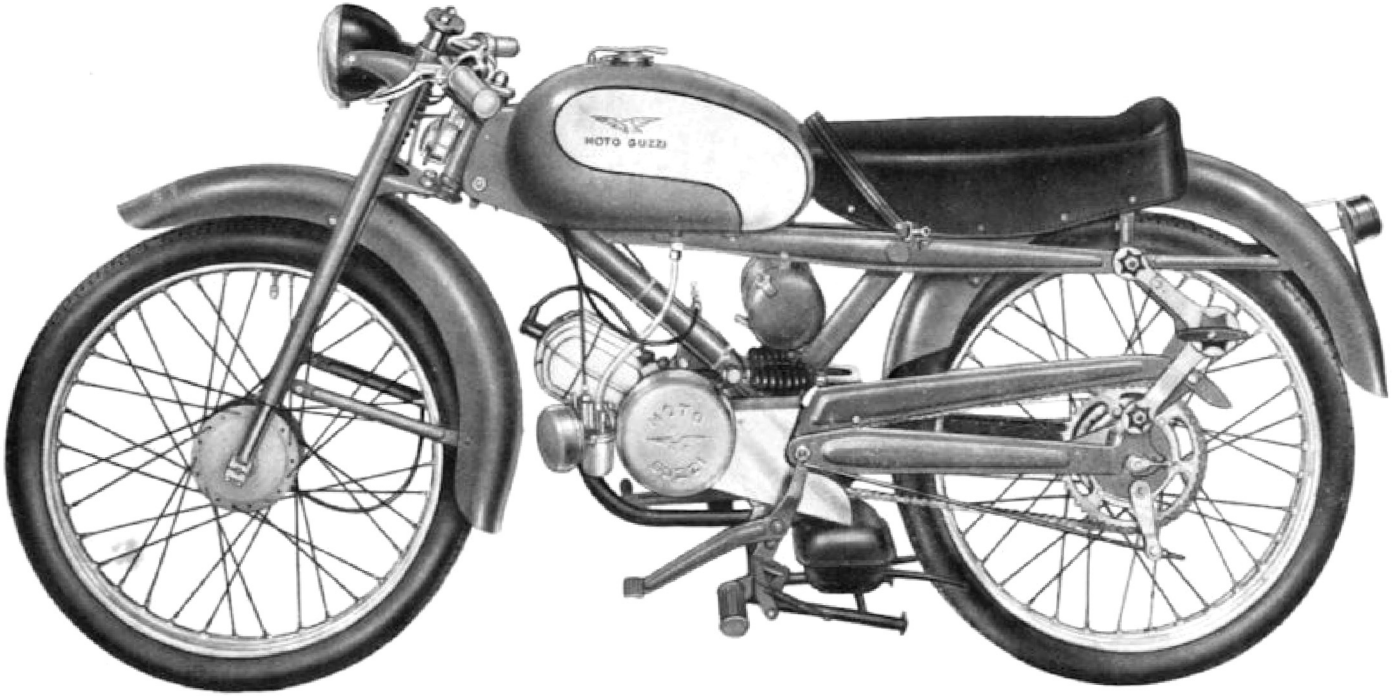

Fig. 1 - Cardellino lato sinistro

Fig. 2 - Cardellino lato destro

(Viene fornito a richiesta con le varianti: sella monoposto, porta-pacchi posteriore e manubrio turismo)

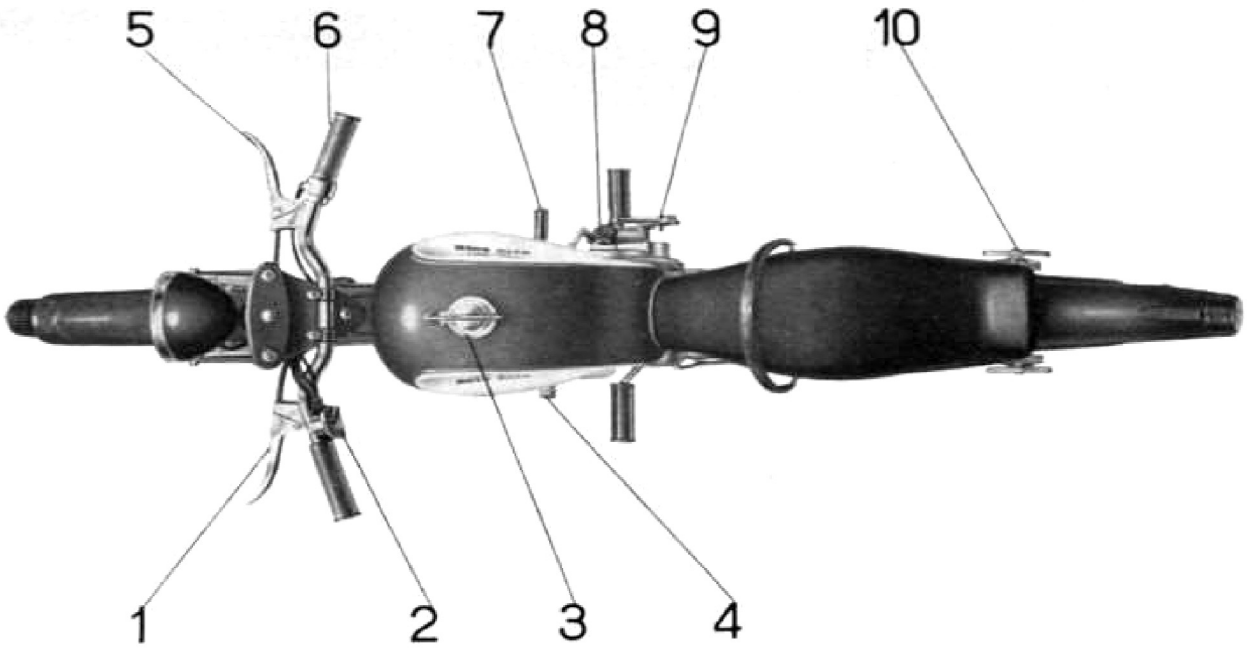

Fig. 3

COMANDI ED ACCESSORI

1 - Leva comando frizione.

2 - Pulsante per tromba elettrica, commutatore per luce e comando anabbagliante.

3 - Tappo per serbatoio miscela.

4 - Pedale freno posteriore.

5 - Leva comando freno anteriore.

6 - Manopola comando carburatore.

7 - Leva cambio velocità.

8 - Tappo per immissione olio, lubrificazione ingranaggi trasmissione-cambio.

9 - Pedale messa in moto.

10 - Galletti di regolaggio ammortizzatori posteriori.

MOTORE

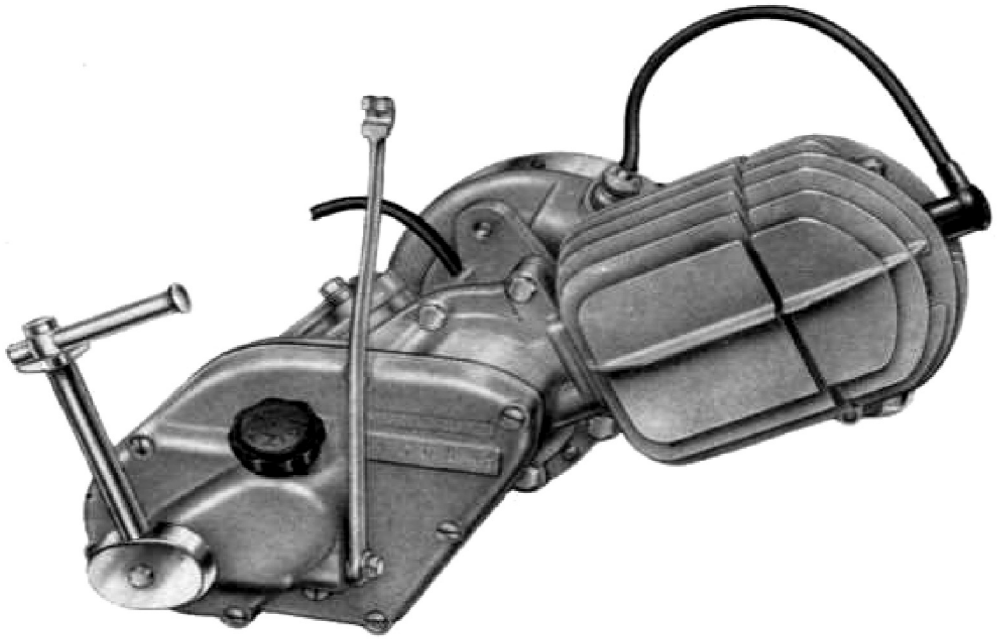

Fig. 4 - Lato destro

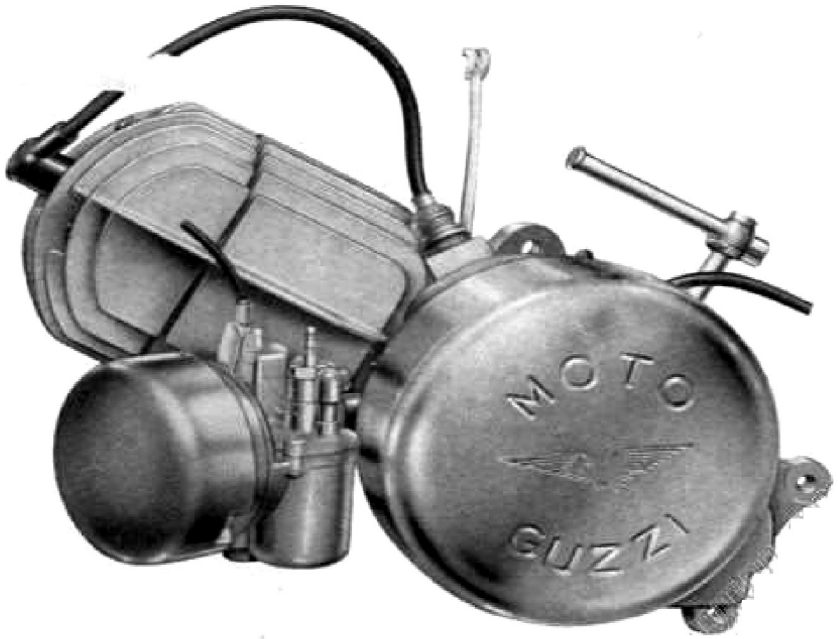

Fig. 5 - Lato sinistro

CARATTERISTICHE TECNICHE

MOTORE: ciclo a due tempi con ammissione a valvola rotante.

TESTA: in lega leggera.

CILINDRO: inclinato 30° dal piano terra in lega leggera con cromatura a spessore.

ALESAGGIO: mm 45.

CORSA: mm 46

CILINDRATA: 73 cc.

RAPPORTO DI COMPRESSIONE: 1 : 7.

POTENZA EFFETTIVA: CV 2,6 a 5200 giri.

POTENZA FISCALE: CV 2.

CAMBIO: in blocco col motore, a tre marce.

COMANDO CAMBIO: con leva a pedale.

LUBRIFICAZIONE: a miscela, 2 % di olio minerale.

CAPACITA' SERBATOIO: litri 8,5 circa.

CONSUMO MISCELA: litri 1,65 per 100 km (Norme CUNA).

CARBURATORE: con filtro d'aria e silenziatore alla presa d'aria.

ACCENSIONE: con magnete alternatore a volano.

FRIZIONE: a dischi multipli in bagno d'olio.

TRASMISSIONE: a catena.

TELAIO: a trave centrale costituito da un tubo anteriore e da due bracci posteriori portanti.

SOSPENSIONE: anteriore con forcella telescopica con molla centrale agente in compressione - posteriore con forcellone oscillante e molle agenti in compressione.

AMMORTIZZATORI POSTERIORI: a frizione regolabili.

RUOTE: a raggi con cerchi 20 x 2.

GOMME: 20 x 2¼.

FRENI: con mozzo fuso in lega leggera. Ad espansione - l'anteriore comandato a mano; il posteriore a pedale.

PESO: kg. 58.

VELOCITA' MASSIMA: km/h 60 circa.

N.B. - Nella descrizione, dove è scritto **destra** o **sinistra** si deve intendere alla destra o alla sinistra di chi si trova in sella.

INDICE DELLE TAVOLE

Complessi	Sottocomplessi	Gruppi	Sottogruppi	Tavole
MOTOCICLO	MOTORE	Organi principali	Basamento e coperchi	1
			Testa - Cilindro - Biella - Pistone - Albero a gomito	2
		Alimentazione e scarico	Serbatoio miscela - Tubazione - Carburatore - Tubo scarico con silenziatore	3
	TRASMISSIONE	Innesto e Avviamento	Innesto a frizione - Avviamento motore - Comando frizione	4
		Cambio	Ingranaggi - Alberi - Comando	5
	TELAIO RUOTE FRENI	Telaio Sospensioni e Sterzo	Telaio - Parafango anteriore - Cavalletto - Sella biposto	6
			Forcellone oscillante - Sospensione posteriore - Parafango posteriore	7
			Forcella anteriore - Sospensione anteriore - Sterzo - Manubrio - Comandi	8
		Ruote	Ruota - Mozzo - Freno anteriore e comando	9
			Ruota - Mozzo - Freno posteriore e comando	10
	IMPIANTO ELETTRICO	Accensione Illuminazione ed Accessori	Volano magnete - Faro - Fanalino - Tromba - Candela	11
DOTAZIONE	ATTREZZI	Comuni e Speciali	Dotazione individuale, normale ed a richiesta	12
VARIANTI (per versione Turismo)				
Telaio - Manubrio - Sella - Portabagaglio - Seggiolino per secondo passeggero				13

INDICE NUMERICO

Numero d'ordinazione	N. di Tav.	N. di Figura
DN 6	3	11
	4	19
	5	23
	6	12
	7	13
	9	15
	10	25
	11	26
RE 6	3	31
	6	13
	7	14
	11	27
DN 7	11	34
	8	46
DN 8	1	52
	6	17
	6	32
	8	12
RE 8	1	53
T 011 ter	1	55
M 64	5	31
T 64 bis	8	13
T 71 bis	8	30
T 87 bis	5	30
TA 110	4	26
	11	33
M 118	1	30
M 118 bis	1	31
T 136	6	15
	7	15
	11	28
M 136 bis	3	12
	5	26
	10	16
M 140	3	32
	6	14
M 149 bis	2	10
M 149 ter	2	11

Numero d'ordinazione	N. di Tav.	N. di Figura
M 160 bis	6	25
	10	15
T 171 bis	3	20
TA 175 G	3	22
TA 198	12	14
T 219	8	34
T 220	9	31
	10	41
T 234	3	27
T 235	4	40
	9	39
TA 236	11	30
T 237 bis	11	32
TA 237 ter	11	31
T 0238	7	22
	8	25
T 298 ter	4	27
T 327 ter	8	14
T 2075 bis	7	20
M 2110	1	45
M 2158 bis	4	44
T 2677	8	19
T 2678	8	18
T 2679	8	21
T 2679 bis	8	20
T 2680	4	39
	9	40
T 2685/1	8	22
T 5087	9	16
	10	26
M 5138 ter	8	31
T 5304	7	36
T 5307	7	32
T 5308	7	37
T 5311	7	39
T 5312	7	31

Numero d'ordinazione	N. di Tav.	N. di Figura
T 8053 ter	1	36
T 8091	10	22
M 8522	10	13
T 8550 bis	8	17
T 9362	4	38
	9	37
10028 ter	7	27
10069 bis	1	10
T 13081 bis	6	31
T 14095	7	30
T 16504	7	34
T 16628	12	15
24186 A	7	16
24480 bis	9	23
	10	34
24510	10	18
24532	9	24
	10	36
24625	7	11
24788	8	26
24813	11	18
25276/1	5	21
25295 bis	8	27
25421	10	12
T 35366	1	14
36005 B	1	51
36005 C	1	50
36005 D	1	49
36008 bis	1	33
36008 ter	1	34
36008 D	1	27
36009 B	1	18
36009 C	1	19
36009 D	1	23
36010	3	28
36011	2	16
36013	3	29
36014	1	12
36014 bis	1	17
36015	1	16

Numero d'ordinazione	N. di Tav.	N. di Figura
36015 bis	1	25
36015 ter	1	24
36016	1	46
36017 bis	1	35
36017 A	1	37
36018 bis	1	29
36018 A	1	28
36021	1	32
36022	11	13
36022 bis	11	15
36022 ter	11	14
36023 ter	2	17
36025	2	18
36026 bis	1	42
36027 bis	2	28
36028	2	21
36030	11	11
36030 bis	11	12
36031	2	20
36033	2	22
36036 bis	2	29
36036 ter	2	15
36036 A	2	32
36037	2	19
36038 bis	5	10
36039 A	4	14
36039 B	4	12
36040 ter	4	10
36041 bis	4	11
36042 ter	4	16
36042 A	4	15
36042 B	4	13
36043	4	32
36043/1	4	33
36044	5	12
36045 ter	5	11
36045 A	4	18
36045 B	4	17
36046/1	4	28
36046/2	4	43
36047	4	30
36047 bis	4	31
36048	4	29
36051	5	17
36053	5	18

Numero d'ordinazione	N. di Tav.	N. di Figura
36054 A	11	17
36057	1	48
36058	1	40
36059	1	39
36060	5	15
36060 bis	5	13
36060 ter	5	14
36061	5	19
36062	5	20
36063	1	47
36063 bis	1	43
36064	5	28
36069	5	27
36070 bis	5	29
36070 B	5	24
36071	1	22
36072	5	22
36073	1	20
36073 bis	1	21
36074	1	41
36075	5	25
36077 bis	4	21
36077 ter	4	20
36078 ter	4	23
36078 B	4	24
36081	4	34
36082 bis	4	36
36083	4	35
36084	4	25
36087 bis	2	23
36139	1	54
36146	7	26
36147	7	25
36148	7	29
36169 bis	5	32
36184	10	17
36186	10	19
36190	8	36
36191	8	35
36196	8	37
36197	8	33
36202	3	25
36275/1	6	23
36277/1	6	24
36278	6	21

Numero d'ordinazione	N. di Tav.	N. di Figura
36279	7	21
36280 bis	6	22
36281	7	24
36282	7	23
36283	7	28
36376	10	21
36407	6	18
36414 A/36415	4	37
36426	10	53
36427	10	52
36431/1	11	25
36439 A	3	30
36459	12	27
36460	12	24
36461	12	26
36462	12	23
36462 bis	12	28
36463	12	18
36465	12	10
36466	12	11
36467	12	12
36469	12	13
36475	12	19
36479	12	17
36482	12	20
36487	12	21
36488	12	22
36488 ter	12	23
36527	11	35
36556	1	26
36557/ 1	1	15
36559	1	13
36560	5	16
36562	1	11
36566	5	33
36566/1	5	34
36566/2	5	42
36566/3	5	39
36566/4	5	40
36566/5	5	41
36566/6	5	36
36566/7	5	35
36566/8	5	38
36566/9	5	37
36567	5	43

Numero d'ordinazione	N. di Tav.	N. di Figura
36567/1	5	50
36567/2	5	49
36567/3	5	47
36567/4	5	48
36567/5	5	46
36567/6	5	45
36567/7	5	57
36567/8	5	55
36567/9	5	56
36567/10	5	54
36567/11	5	53
36567/12	5	44
36567/13	5	52
36567/14	5	51
36571	3	21
36572	3	19
36573	3	18
36585	4	42
36586	4	41
36588	2	12
36589/1	2	13
36591	2	14
36595/1	1	44
36596/1	2	25
36597	2	24
36598	2	26
36619	1	38
36621	1	32bis
36622	2	30
36627	2	31
36628	2	27
36633	6	26
36634	6	27
36637	6	20
36690	4	22
36696	8	10
36697	8	16
36711	10	11
36715	10	44
36821	7	35
36824	7	41
36825	7	33
36826	7	40
36828	7	38

Numero d'ordinazione	N. di Tav.	N. di Figura
36829	7	43
36831	7	42
36835 D/S	6	29
36841	7	10bis
36843	3	13
36875	9	11
	10	48
36879	10	51
36908	6	28
36916	3	16
36917	3	14
36919/36919/1	9	12
36920/2156 ter	10	49
36920/1/2156 ter	10	50
36922/36929	8	23
36922	8	48
36926/2	8	24
36929/36931/3 A	8	43
36930/36931/3 A	8	44
36931/3 A	8	47
36931/4 A	8	45
36932	8	42
36933	8	39
36934	8	41
36935	8	40
36936 bis	8	38
36937	8	29
36937/3	8	32
36938	8	28
36941	8	11
36943	11	36
36944	11	21
36945	6	11
36951/2	9	32
	10	42
36952	9	29
	10	39
36952/1	9	28
	10	38
36952/2	9	27
	10	37
36952/4	9	13
	10	23

Numero d'ordinazione	N. di Tav.	N. di Figura
36952/5	9	34
36953/2	9	25
	10	29
36953/3	9	26
	10	30
36954	9	19
	10	31
36954/2	9	21
	10	33
36954/3	9	20
	10	32
36954/4	9	22
	10	35
36956	9	17
36957	9	38
36958	9	36
36960	3	24
36962	3	26
36963	8	15
36967/1	10	20
36968	10	46
36968/1	10	45
36968/2	10	44
36970	10	27
36971	9	10
36972	9	35
36974	9	33
36975	9	30
	10	40
36976	9	14
36978	9	18
36980	10	10
36981	10	47
36982	10	43
36983	10	24
36984	10	28
36988	3	10
36989	6	19
37001	6	10
37030	6	16

Numero d'ordinazione	N. di Tav.	N. di Figura
37040	7	19
37057	7	12
37059	7	18
37060	7	10
37074	3	33
37087/37088	3	37
37090	3	36
37091	3	35
37092	3	34
38299	6	30
38440	7	17
40463	3	15
Cavi sterlingati per impianto elettrico	11	37
Libretto istruzioni	12	16
6 V 3 W	11	29
6 V 5 W	11	24
MU14B3	3	33
6V 25/25 W	11	23
MVA 39 C MAVD28-6-140/FO1103 6116	11	10
MVA 11/60 A C. 10056/2 0067	11	16
56 N 8016	11	20
CW 225 F HN	11	19
Bullone fiss. faro ai bracci	11	22
Tappo per serbatoio Scodellino per tappo Manettino per tappo Molla per tappo Guarnizione per tappo Vite per tappo	3	17

www.rpv

TAVOLE PEZZI DI RICAMBIO

Tavola 1

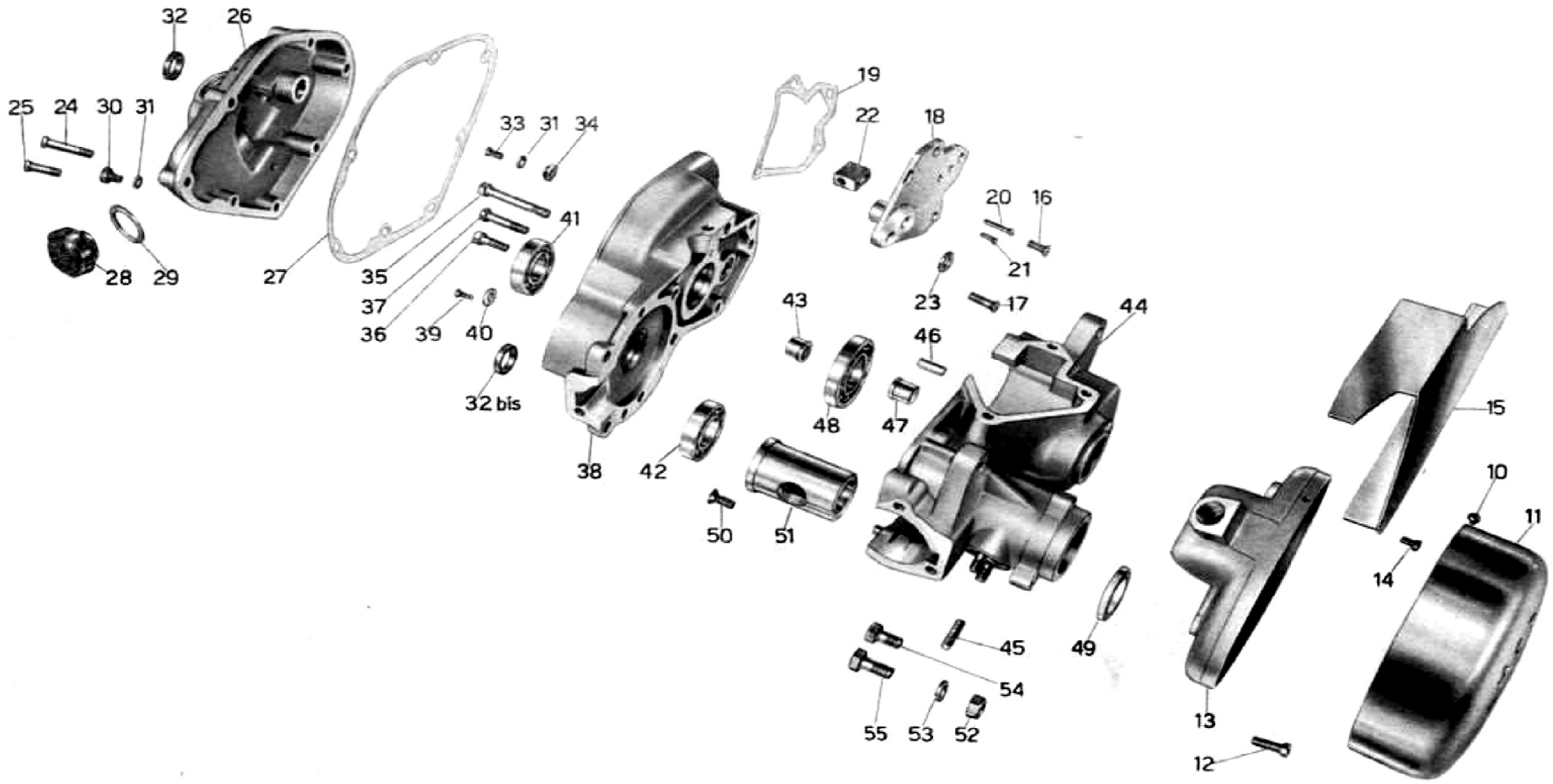
32
26
25
24
30
31
28
29
27
33
31
34
35
37
36
39
40
41
32 bis
38
42
50
51
19
22
18
20
16
21
23
17
43
46
48
47
44
45
49
54
55
53
52
15
10
11
14
13
12

TAV. 1

COMPLESSO : **Motociclo**
SOTTOCOMPLESSO : **Motore**

GRUPPO : **Organi principali**
SOTTOGRUPPO : **Basamento e coperchi**

N. Figura	Numero d'ordinazione		DENOMINAZIONE	Quant.	Indicazioni suppletive
10	**10069 bis**		**Vite** per coperchio volano magnete	2	4 MA x 5
11	**36562**		**Coperchio** coprivolano magnete	1	
12	**36014**		**Vite** per coperchio del basamento motore sinistro	3	6 MA x 16
13	**36559**		**Coperchio** del basamento motore sinistro	1	
14	**T 35366**		**Vite** per carterino copricatena sul coperchio basamento	2	5 MA x 8
15	**36557/1**		**Carterino** copricatena sul coperchio basamento motore	1	
16	**36015**		**Vite** per coperchi gruppo comando cambio	3	6 MA x 14
17	**36014 bis**		**Vite** lunga per coperchio gruppo comando cambio	1	6 MA x 20
18	**36009 B**		**Coperchio** per gruppo comando cambio	1	
19	**36009 C**		**Guarnizione** per coperchio del gruppo comando cambio	1	
20	**36073**		**Vite** lunga per astuccio del coperchio gruppo comando cambio	1	4 MA x 22
21	**36073 bis**		**Vite** corta per astuccio del coperchio gruppo comando cambio	1	4 MA x 11
22	**36071**		**Astuccio** del coperchio gruppo comando cambio	1	
23	**36009 D**		**Anello** premistoppa per coperchio del gruppo comando cambio	1	
24	**36015 ter**		**Vite** lunga per coperchio del basamento motore destro	3	6 MA x 38
25	**36015 bis**		**Vite** corta per coperchio del basamento motore destro	4	6 MA x 25
26	**36556**		**Coperchio** destro per basamento motore	1	
27	**36008 D**		**Guarnizione** per coperchio destro basamento motore	1	
28	**36018 A**		**Tappo** sfiatatoio olio sul basamento motore (completo dei pezzi: 36018 B Corpo per tappo - 36018 C Diaframma per tappo - 36018 D Coperchietto per tappo)	1	
29	**36018 bis**		**Guarnizione** per tappo dell'olio sul coperchio basamento destro	1	
30	**M 118**		**Vite** per livello olio sul coperchio del basamento destro	1	6 MA x 8
31	**M 118 bis**		**Guarnizione** per vite livello olio e per vite di fermo molla avviamento	2	
32	**36021**		**Anello** premistoppa sull'albero del settore avviamento	1	
32 bis	**36621**		**Anello** premistoppa sull'albero motore	1	Angus 15 x 24 x 7
33	**36008 bis**		**Vite** per fermo molla avviamento	1	6 MA x 12
34	**36008 ter**		**Dado** per vite fermo molla avviamento	1	
35	**36017 bis**		**Bullone** lungo per unione basamento motore	1	7 MA x 51
36	**T 8053 ter**		**Bullone** corto per unione basamento motore	7	7 MA x 19
37	**36017 A**		**Vite** per unione basamento motore	1	7 MA x 31,5
38	**36619**		**Basamento** motore destro completo di boccola	1	
39	**36059**		**Vite** fissaggio piastrina di fermo cuscinetto	1	4 MA x 12
40	**36058**		**Piastrina** di fermo cuscinetto lato frizione	1	
41	**36074**		**Cuscinetto** a sfere lato frizione	1	20 x 42 x 9 (Riv 3 AE)
42	**36026 bis**		**Cuscinetto** a rulli sul basamento destro	1	15x35x11 (Riv 02 DAPV)
43	**36063 bis**		**Boccola** sul basamento destro per ingranaggio triplo	1	
44	**36595/1**		**Basamento** motore sinistro completo di boccole spine e prigionieri	1	
45	**M 2110**		**Prigioniero** attacco pipa aspirazione	2	6 MA x 24
46	**36016**		**Spina** di riferimento sui basamenti	2	
47	**36063**		**Boccola** cieca sul basamento sinistro per ingranaggio triplo	1	
48	**36057**		**Cuscinetto** a sfere sul basamento sinistro	1	25 x 52 x 9 (Riv 4 AE)
49	**36005 D**		**Tappo** nel basamento motore lato volano	1	
50	**36005 C**		**Vite** di fermo boccola nel basamento sinistro	1	6 MA x 15
51	**36005 B**		**Boccola** nel basamento sinistro	1	
52	**DN 8**		**Dado** per bullone fissaggio motore al telaio	3	8 MA
53	**RE 8**		**Rosetta** elastica per bullone fissaggio motore al telaio	3	13,5 x 8,5 x 2,5
54	**36139**		**Bullone** attacco motore al telaio	1	8 MA x 29
55	**T 011 ter**		**Bullone** attacco motore al telaio	2	8 MA x 32,5

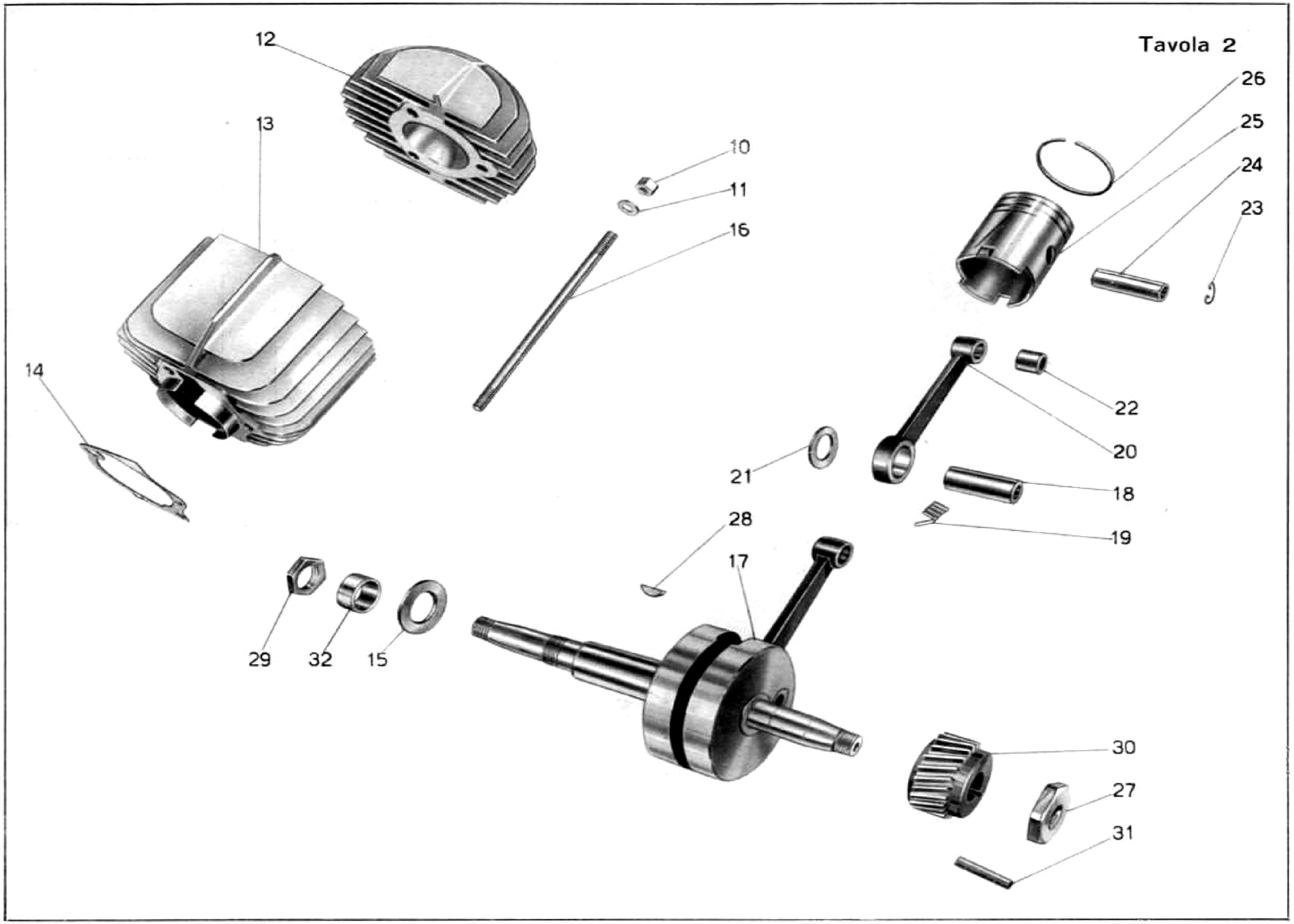
Tavola 2
12
13
14
10
11
16
26
25
24
23
22
20
21
18
19
28
17
29
32
15
30
27
31

TAV. 2

COMPLESSO : **Motociclo**
SOTTOCOMPLESSO : **Motore**

GRUPPO : **Organi principali**
SOTTOGRUPPO : **Testa - Cilindro - Biella - Pistone - Albero a gomito**

N. Figura	Numero d'ordinazione		DENOMINAZIONE	Quant.	Indicazioni suppletive
10	**M 149 bis**		**Dado** per tiranti di fissaggio cilindro e testa	3	7 MA
11	**M 149 ter**		**Rosetta** per tiranti di fissaggio cilindro e testa	3	13 x 7,5 x 1,8
12	**36588**		**Testa** del cilindro	1	
13	**36589/1**		**Cilindro**	1	
14	**36591**		**Guarnizione** fra cilindro e basamento	1	
15	**36036 ter**		**Rosetta** reggispinta sull'albero - lato volano	1	17,2 x 32 x 2,5
16	**36011**		**Tirante** di attacco cilindro e testa	3	7 MA x 161
17	**36023 ter**		**Albero** a gomito completo di biella	1	
18	**36025**		**Perno** per albero a gomito	1	
19	**36037**		**Rullini** per biella	21	⌀ 2,5 x 9,8
20	**36031**		**Biella** completa di boccola	1	
21	**36028**		**Rosetta** sull'asse manovella	2	14,7 x 25 x 1,6
22	**36033**		**Boccola** per piede di biella	1	
23	**36087 bis**		**Molla** di fermo spinotto	2	
24	**36597**		**Spinotto**	1	
25	**36596/1**		**Pistone**	1	
26	**36598**		**Fascia** elastica	2	
27	**36628**		**Dado** serraggio pignone	1	
28	**36027 bis**		**Chiavella** per volano magnete	1	
29	**36036 bis**		**Dado** sull'albero - lato volano	1	17 x 1,25 M filetto sin.
30	**36622**		**Pignone** elastico sull'albero motore	1	
31	**36627**		**Cilindro** elastico per pignone	14	
32	**36036 A**		**Distanziatore** sull'albero motore - lato volano	1	

Tavola 3

36
33
17
32
10
30
29
12
37
11
31
12
11
13
34
35
16
24
15
25
14
26
22
27
21
23
19
20
28
11
18

TAV. 3

COMPLESSO : **Motociclo**
SOTTOCOMPLESSO : **Motore**

GRUPPO : **Alimentazione e scarico**
SOTTOGRUPPO : **Serbatoio miscela - Tubaz. - Carburatore - Tubo scarico con silenziatore**

N. Figura	Numero d'ordinazione	DENOMINAZIONE	Quant.	Indicazioni suppletive
10	36988	**Serbatoio** miscela	1	
11	DN 6	**Dado** per bullone attacco serbatoio al telaio - parte anteriore, per fiss. pipa aspirazione e per attacco silenziatore al telaio	4	6 MA
12	M 136 bis	**Rosetta** per bullone attacco serbatoio al telaio - parte anteriore e per bullone attacco silenziatore	3	
13	36843	**Bullone** per attacco serbatoio al telaio - parte anteriore	1	
14	36917	**Bullone** attacco serbatoio al telaio - parte posteriore	2	
15	40463	**Rosetta** per bullone attacco serbatoio al telaio - parte posteriore	2	
16	36916	**Anello** elastico per fissaggio serbatoio - parte posteriore	4	
17		**Tappo** per serbatoio miscela	1	
		Scodellino per tappo	1	
		Manettino per tappo	1	
		Vite per tappo	1	
		Molla per tappo	1	
		Guarnizione per tappo	1	
18	36573	**Tubazione** miscela	1	
19	36572	**Raccordo** per tubazione miscela	1	
20	T 171 bis	**Dado** fissaggio raccordo al rubinetto	1	
21	36571	**Rubinetto** miscela	1	
22	TA 175 G	**Guarnizione** per rubinetto	2	
23	MU 14 B 3	**Carburatore** Dell'Orto completo di trasmissione comando gas	1	
24	36960	**Trasmissione** completa comando gas	1	
25	36202	**Capocorda** per cavo - parte carburatore	1	
26	36962	**Capocorda** per cavo - parte leva	1	
27	T 234	**Coprifilo** per guaina	2	
28	36010	**Pipa** aspirazione	1	
29	36013	**Colonnetta** filettata per attacco flangia del tubo scarico alla testa	2	
30	36439 A	**Guarnizione** per tubo scarico	1	
31	RE 6	**Rosetta** elastica per bullone attacco silenziatore al telaio	1	6,5 x 11 x 2
32	M 140	**Bullone** attacco silenziatore al telaio	1	6 MA x 17
33	37074	**Silenziatore** completo	1	
34	37092	**Dado** per vite unione gusci del silenziatore	10	
35	37091	**Vite** unione gusci del silenziatore	10	
36	37090	**Guarnizione** del silenziatore	2	
37	37087/37088	**Diaframma** per silenziatore completo	1	

Tavola 4

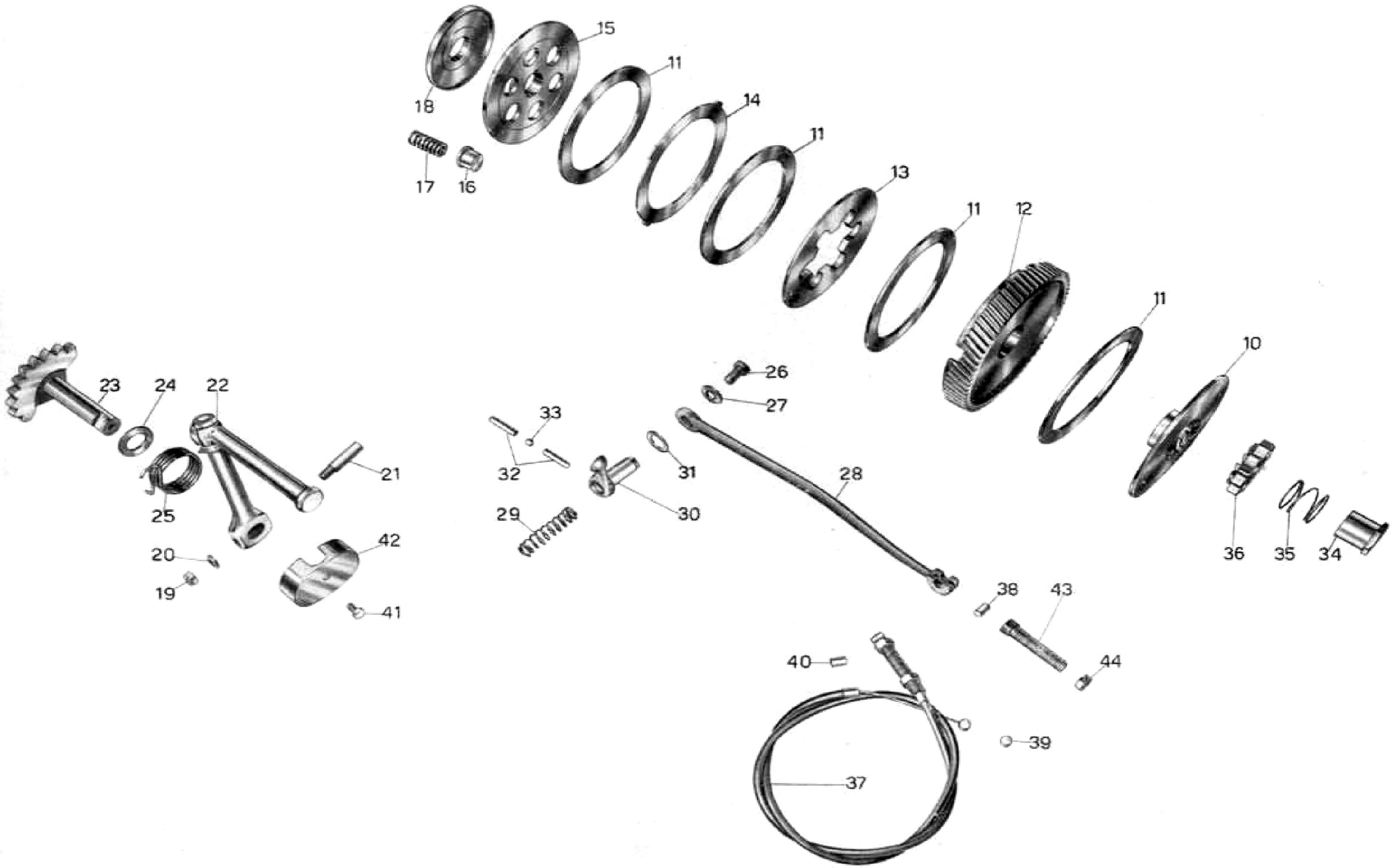
15
11
14
11
13
11
12
11
10
18
17
16
23
24
22
21
25
20
19
42
41
26
27
33
32
31
28
29
30
36
35
34
38
43
40
44
39
37

TAV. 4

COMPLESSO : **Motociclo**
SOTTOCOMPLESSO: **Trasmissione**

GRUPPO : **Innesto e avviamento**
SOTTOGRUPPO: **Innesto a frizione - Avviamento motore - Comando frizione**

N. Figura	Numero d'ordinazione		DENOMINAZIONE	Quant.	Indicazioni suppletive
10	**36040 ter**		**Disco** fisso della frizione	1	
11	**36041 bis**		**Anello** di ferodo	4	
12	**36039 B**		**Ingranaggio** di trasmissione	1	
13	**36042 B**		**Disco** intermedio femmina della frizione	1	
14	**36039 A**		**Disco** intermedio maschio della frizione	1	
15	**36042 A**		**Disco** mobile della frizione	1	
16	**36042 ter**		**Bussola** di custodia molle	6	
17	**36045 B**		**Molla** per frizione	6	
18	**36045 A**		**Piastra** appoggia molle	1	
19	**DN 6**		**Dado** fissaggio pedivella avviamento	1	6 MA
20	**36077 ter**		**Rosetta** per dado fissaggio pedivella	1	6,5 x 11 x 2,5
21	**36077 bis**		**Chiavella** per pedivella	1	
22	**36690**		**Pedivella** avviamento	1	
23	**36078 ter**		**Settore** avviamento completo	1	
24	**36078 B**		**Guarnizione** fra il rasamento interno coperchio e flangia settore avviamento	1	
25	**36084**		**Molla** richiamo settore avviamento	1	
26	**TA 110**		**Bullone** per leva comando frizione	1	7 MA x 13
27	**T 298 ter**		**Rosetta** per bullone leva frizione	1	7,25 x 16 x 2
28	**36046/1**		**Leva** comando frizione	1	
29	**36048**		**Molla** spingileva comando frizione	1	
30	**36047**		**Leva** interna comando frizione	1	
31	**36047 bis**		**Guarnizione** fra il rasamento interno coperchio e flangia per leva comando frizione	1	
32	**36043**		**Pistoncino** spingidischi	2	
33	**36043/1**		**Sfera** per pistoncini spingidischi	1	7/32" (5,56)
34	**36081**		**Bussola** supporto ingranaggio libero avviamento	1	
35	**36083**		**Molla** per ingranaggio libero avviamento	1	
36	**36082 bis**		**Ingranaggio** libero avviamento	1	
37	**36414 A/36415**		**Trasmissione** completa comando frizione	1	
38	**T 9362**		**Capocorda** per trasmissione comando frizione - parte motore	1	
39	**T 2680**		**Capocorda** per trasmissione comando frizione - parte manubrio	1	
40	**T 235**		**Coprifilo** per guaina	2	
41	**36586**		**Vite** per tenuta coperchietto paraolio sulla pedivella messa in moto	1	
42	**36585**		**Coperchietto** paraolio sulla pedivella messa in moto	1	
43	**36046/2**		**Tendifilo** frizione	1	
44	**M 2158 bis**		**Dado** per tendifilo frizione	1	9 MA

Tavola 5

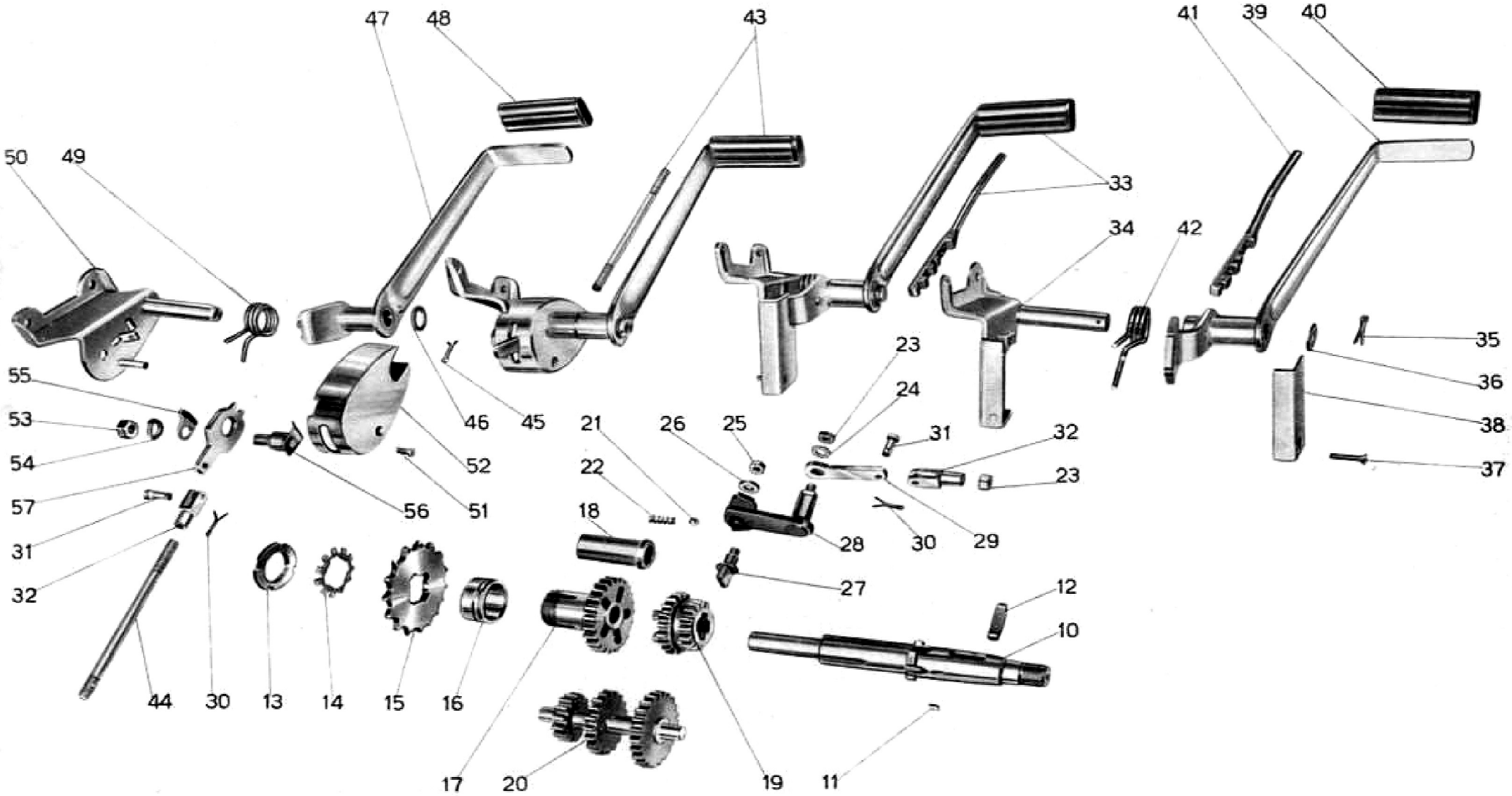
47
48
43
41
39
40
50
49
33
34
42
35
36
38
37
23
24
55
53
54
57
31
32
46
45
21
26
25
31
32
23
52
22
56
51
18
28
30
29
27
12
10
44
30
13
14
15
16
17
20
19
11

TAV. 5

COMPLESSO : **Motociclo**
SOTTOCOMPLESSO: **Trasmissione**

GRUPPO : **Cambio**
SOTTOGRUPPO: **Ingranaggi - Alberi - Comando**

N. Figura	Numero d'ordinazione	DENOMINAZIONE	Quant	Indicazioni suppletive
10	**36038 bis**	**Albero** primario del cambio di velocità	1	
11	**36045 ter**	**Chiavella** per piastra appoggio molle	1	
12	**36044**	**Chiavella** spingidischi frizione	1	
13	**36060 bis**	**Ghiera** fissaggio ingranaggio per catena	1	
14	**36060 ter**	**Rosetta** fissaggio ghiera per ingranaggio catena	1	
15	**36060**	**Ingranaggio** per catena	1	(15 denti)
16	**36560**	**Anello** distanziatore sull'ingranaggio della presa diretta	1	
17	**36051**	**Ingranaggio** della presa diretta completo di boccola	1	
18	**36053**	**Boccola** per ingranaggio della presa diretta	1	
19	**36061**	**Ingranaggio** doppio scorrevole	1	
20	**36062**	**Ingranaggio** triplo	1	
21	**25276/1**	**Sfera** per astuccio del fermo settore innesto marce	1	¼" (6,35)
22	**36072**	**Molla** per fermo a sfera del settore innesto marce	1	
23	**DN 6**	**Dado** per settore cambio marce e registro tirante leva cambio	2	6 MA
24	**36070 B**	**Rosetta** sulla leva del settore cambio marce	1	
25	**36075**	**Dado** per dito del settore innesto marce	1	6 MA
26	**M 136 bis**	**Rosetta** per dito del settore innesto marce	1	6,5 x 13 x 1,8
27	**36069**	**Dito** del settore innesto marce	1	
28	**36064**	**Settore** innesto marce	1	
29	**36070 bis**	**Leva** comando settore innesto marce	1	
30	**T 87 bis**	**Copiglia** per spine del tirante cambio	—	N. 1 pezzo per cambio « Lario » / N. 2 pezzi per cambio « Melior »
31	**M 64**	**Spina** per tirante cambio	—	
32	**36169 bis**	**Forcellino** per tirante cambio marce	—	
33	**36566**	**Cambio** a pedale completo di asta	1	Cambio « LARIO »
34	**36566/1**	**Corpo** del cambio a pedale	1	
35	**36566/7**	**Copiglia** sul perno tenuta leva	1	
36	**36566/6**	**Ranella** sul perno leva comando cambio	1	
37	**36566/9**	**Vite** di fissaggio piastra di riparo	1	
38	**36566/8**	**Piastra** di riparo sul corpo del cambio	1	
39	**36566/3**	**Leva** per cambio a pedale	1	
40	**36566/4**	**Pedalino** gomma sulla leva cambio	1	
41	**36566/5**	**Asta** dentata comando cambio	1	
42	**36566/2**	**Molla** sul perno leva cambio	1	
43	**36567**	**Cambio** a pedale completo di tiranti	1	Cambio « MELIOR »
44	**36567/12**	**Tirante** comando cambio	1	
45	**36567/6**	**Copiglia** sul perno tenuta leva	1	
46	**36567/5**	**Rosetta** sul perno leva comando cambio	1	
47	**36567/3**	**Leva** per cambio a pedale	1	
48	**36567/4**	**Pedalino** gomma sulla leva cambio	1	
49	**36567/2**	**Molla** sul perno leva cambio	1	
50	**36567/1**	**Corpo** del cambio a pedale	1	
51	**36567/14**	**Vite** fissaggio coperchio sul corpo	1	
52	**36567/13**	**Coperchio** sul corpo del cambio	1	
53	**36567/11**	**Dado** fissaggio perno bilanciere	1	
54	**36567/10**	**Rosetta** elastica per perno bilanciere dentato	1	
55	**36567/8**	**Piastrina** di fine corsa per bilanciere dentato	1	
56	**36567/9**	**Perno** per bilanciere dentato	1	
57	**36567/7**	**Bilanciere** dentato comando asta del cambio	1	

Tavola 6

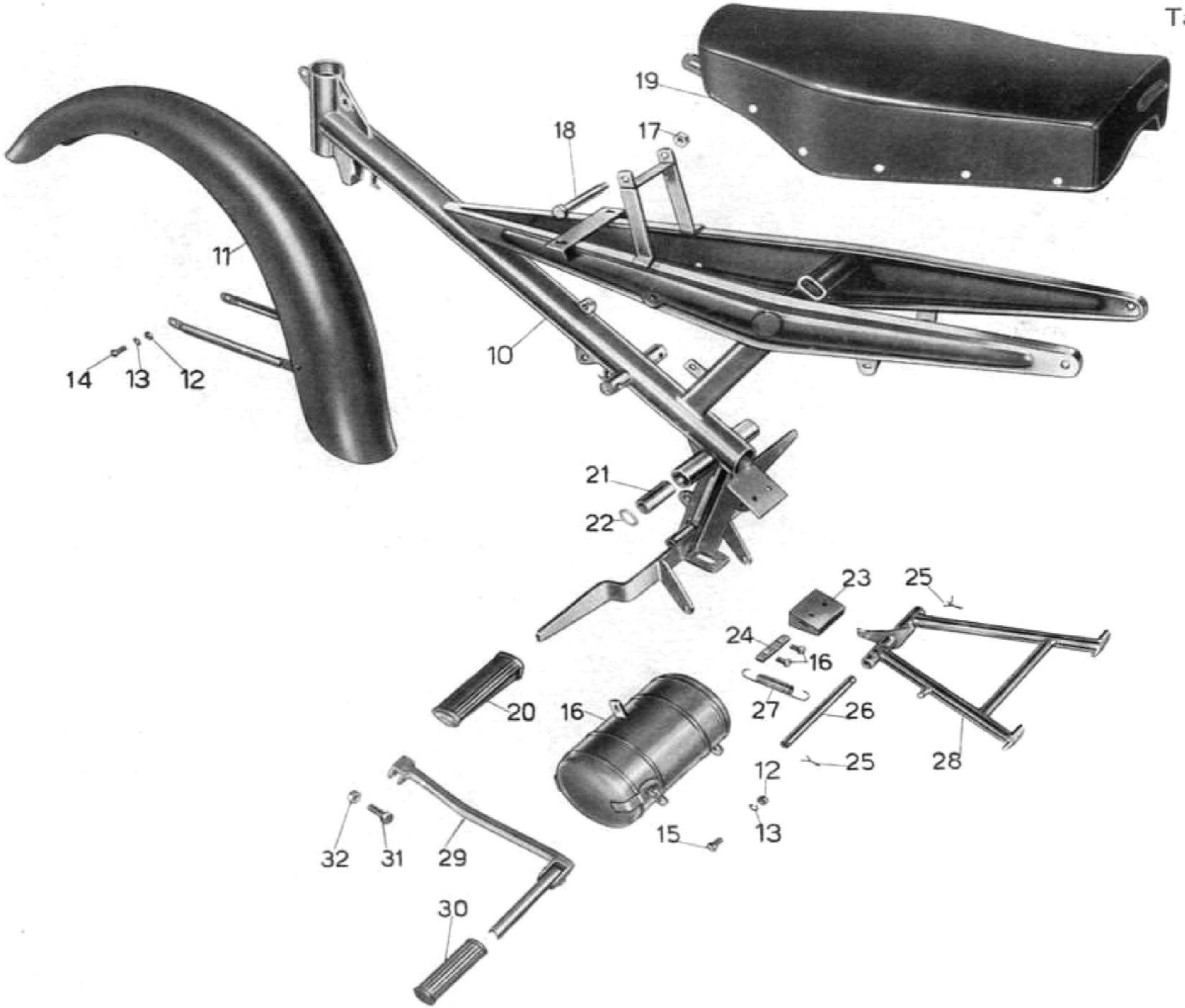
19
18
17
11
14
13
12
10
21
22
23
25
24
16
20
16
27
26
25
28
12
13
15
32
31
29
30

TAV. 6

COMPLESSO : **Motociclo**
SOTTOCOMPLESSO: **Telaio - Ruote - Freni**

GRUPPO : **Telaio - Sospensioni e sterzo**
SOTTOGRUPPO: **Telaio - Parafango anteriore - Cavalletto - Sella biposto**

N. Figura	Numero d'ordinazione		DENOMINAZIONE	Quant.	Indicazioni suppletive
10	**37001**		**Telaio**	1	
11	**36945**		**Parafango** anteriore	1	
12	**DN 6**		**Dado** per bullone fissaggio parafango alla forcella, per bullone fissaggio cassetta porta utensili	7	
13	**RE 6**		**Rosetta** elastica per bullone fissaggio parafango alla forcella e per bullone fissaggio cassetta porta utensili	7	
14	**M 140**		**Bullone** attacco parafango alla forcella	4	
15	**T 136**		**Bullone** attacco cassetta porta utensili e per attacco gomma di fermo forcellone	5	
16	**37030**		**Cassetta** porta utensili	1	
17	**DN 8**		**Dado** per bullone attacco sella parte anteriore	1	
18	**36407**		**Bullone** anteriore attacco sella	1	
19	**36989**		**Sella** biposto	1	
20	**36637**		**Appoggiapiede** in gomma	2	
21	**36278**		**Boccola** per forcellone oscillante	2	
22	**36280 bis**		**Ranella** sulla boccola forcellone oscillante	2	
23	**36275/1**		**Blocchetto** gomma di fermo forcellone	1	
24	**36277/1**		**Piastrina** per bulloni attacco gomma sul telaio di fermo forcellone oscillante	1	
25	**M 160 bis**		**Copiglia** per perno del cavalletto di sostegno motociclo	2	
26	**36633**		**Perno** per cavalletto sostegno motociclo	1	
27	**36634**		**Molla** per cavalletto sostegno motociclo	1	
28	**36908**		**Cavalletto** sostegno motociclo	1	
29	**36835 D/S**		**Appoggiapiedi** destro e sinistro completo	2	Forniti a richiesta
30	**38299**		**Pedalino** gomma per appoggiapiedi	2	
31	**T 13081 bis**		**Bullone** fissaggio appoggiapiedi al telaio	2	
32	**DN 8**		**Dado** per bullone fissaggio appoggiapiedi al telaio	2	

Tavola 7

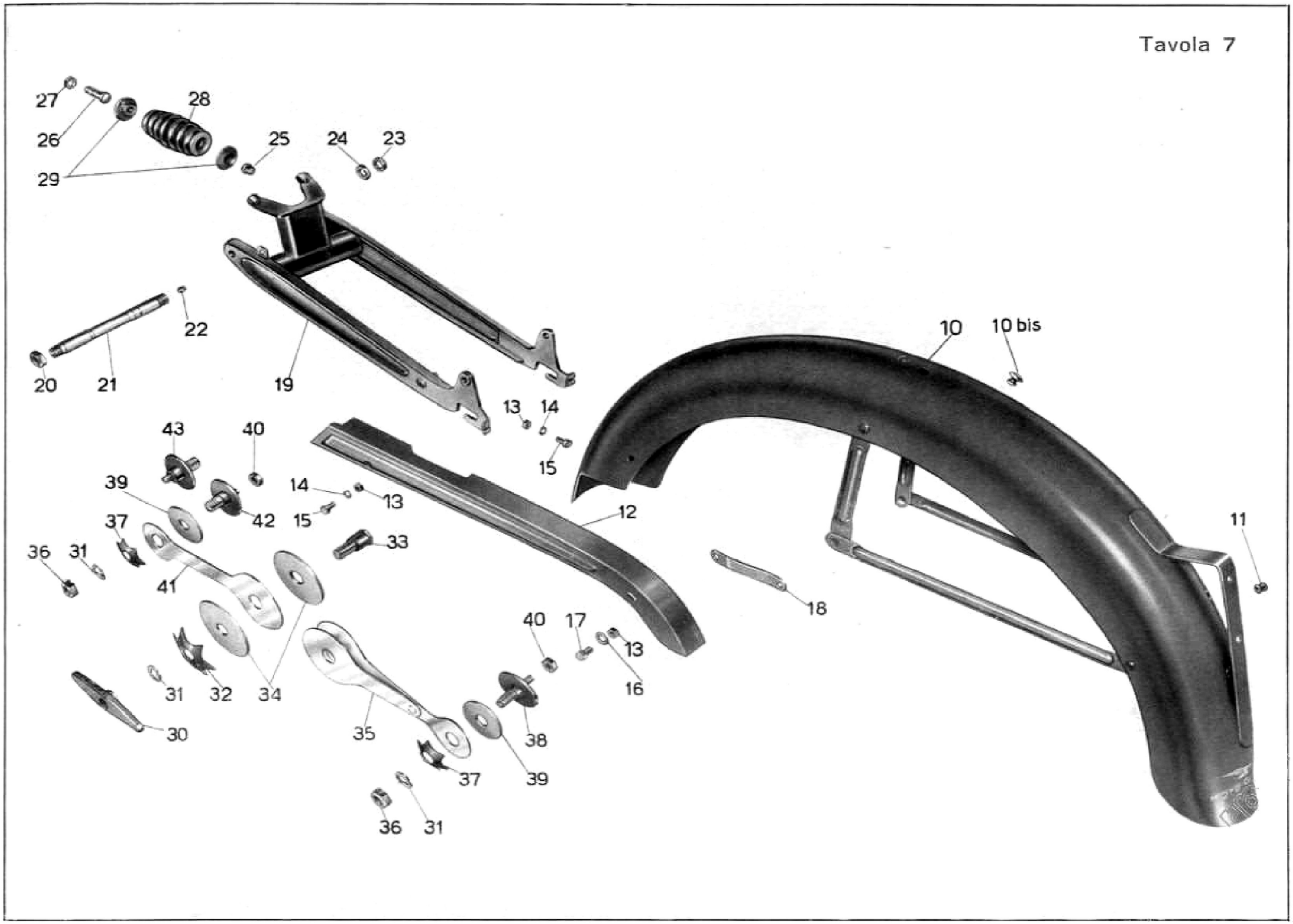
27
28
26
25
24
23
29
22
20
21
19
10
10 bis
13
14
15
43
40
39
14
13
42
15
12
37
33
36
31
41
11
18
40
17
13
16
31
32
34
30
35
38
37
39
36
31

TAV. 7

COMPLESSO : **Motociclo**
SOTTOCOMPLESSO: **Telaio - Ruote - Freni**

GRUPPO : **Telaio - Sospensioni e sterzo**
SOTTOGRUPPO: **Forcellone oscillante - Sospensione posteriore - Parafango posteriore**

N. Figura	Numero d'ordinazione		DENOMINAZIONE	Quant.	Indicazioni suppletive
10	37060		**Parafango** posteriore	1	
10bis	36841		**Tappo** per fori portabagaglio	2	
11	24625		**Anello** gomma sul parafango per passaggio filo fanalino posteriore	1	
12	37057		**Carterino** copricatena	1	
13	DN 6		**Dado** per bulloni fissaggio carterino copricatena e per bulloni fissaggio parafango posteriore al telaio	4	
14	RE 6		**Rosetta** elastica per bullone fissaggio carterino copricatena parte anteriore e per bulloni fissaggio parafango posteriore al telaio	3	
15	T 136		**Bullone** fissaggio carterino copricatena parte anteriore e per bulloni fissaggio parafango posteriore al telaio	3	
16	24186 A		**Rosetta** per bullone fissaggio carterino parte posteriore	1	
17	38440		**Bullone** fissaggio braccio attacco carterino parte posteriore	1	
18	37059		**Braccio** per attacco carterino copricatena parte posteriore	1	
19	37040		**Forcellone** oscillante	1	
20	T 2075 bis		**Dado** per perno forcellone oscillante - lato sinistro	1	
21	36279		**Perno** per forcellone oscillante	1	
22	T 0238		**Ingrassatore** sul perno del forcellone oscillante	1	
23	36282		**Controdado** per perno del forcellone oscillante	1	
24	36281		**Dado** per perno forcellone oscillante	1	
25	36147		**Snodo** porta piattello appoggio molla	2	
26	36146		**Vite** registro molle sospensione posteriore	2	
27	10028 ter		**Dado** per vite registro molle sospensione posteriore	2	
28	36283		**Molla** per sospensione posteriore	2	
29	36148		**Piattello** per appoggio molle sospensione	4	
30	T 14095		**Galletto** di regolaggio ammortizzatori posteriori	2	
31	T 5312		**Rosetta** con tacche per ammortizzatori posteriori	6	
32	T 5307		**Molla** a stella grande per ammortizzatori posteriori	2	
33	36825		**Bullone** centrale per ammortizzatori posteriori	2	
34	T 16504		**Disco** grande per ammortizzatori posteriori	4	
35	36821		**Braccio** doppio per ammortizzatori posteriori	2	
36	T 5304		**Dado** con tacche per perni fissaggio ammortizzatori posteriori	4	
37	T 5308		**Molla** a stella piccola per ammortizzatori posteriori	4	
38	36828		**Perno** superiore sui bracci telaio per fissaggio bacchette parafango posteriore e ammortizzatori posteriori	2	
39	T 5311		**Disco** piccolo per ammortizzatori posteriori	4	
40	36826		**Dado** per fissaggio ammortizzatori posteriori ai bracci telaio e al forcellone oscillante	3	
41	36824		**Piastra** semplice per ammortizzatori	2	
42	36831		**Perno** inferiore sinistro sul forcellone attacco ammortizzatori	1	
43	36829		**Perno** inferiore destro sul forcellone per attacco ammortizzatori	1	

Tavola 8

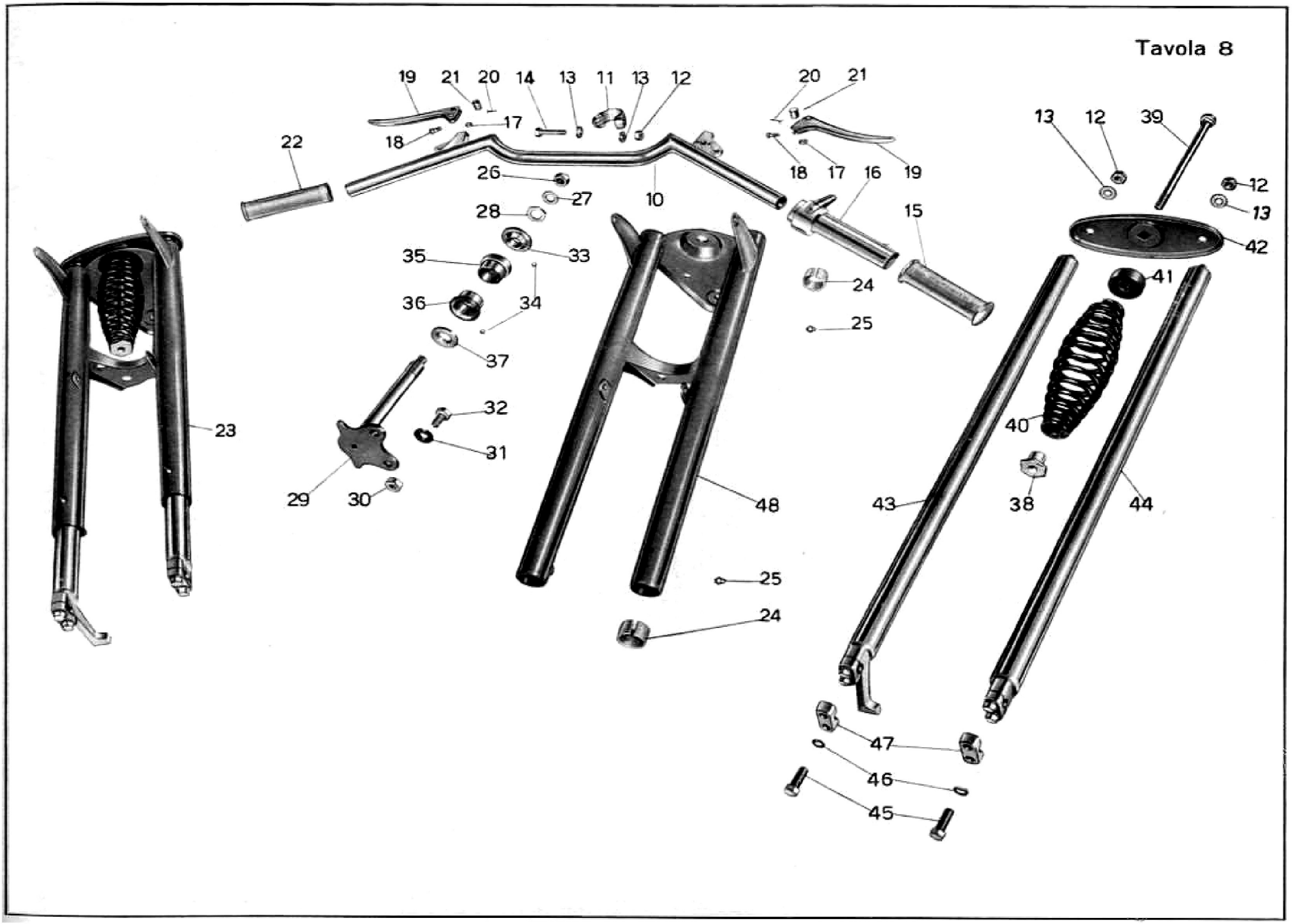
19
21
20
14
13
11
13
12
20
21
13
12
39
22
18
17
18
17
16
19
26
27
10
12
13
28
15
42
35
33
24
41
36
34
25
37
32
23
31
40
29
30
48
43
38
44
25
24
47
46
45

TAV. 8

COMPLESSO : **Motociclo**
SOTTOCOMPLESSO: **Telaio - Ruote - Freni**

GRUPPO : **Telaio - Sospensioni e sterzo**
SOTTOGRUPPO: **Manubrio - Leve di comando - Forcella anteriore - Sospens. ant. - Sterzo**

N. Figura	Numero d'ordinazione		DENOMINAZIONE	Quant.	Indicazioni suppletive
10	36696		**Manubrio**	1	
11	36941		**Morsetto** fissaggio manubrio	2	
12	DN 8		**Dado** per bullone fissaggio manubrio e fissaggio bracci forcella al traverso	4	
13	T 64 bis		**Rosetta** per bulloni fissaggio manubrio e fissaggio bracci forcella al traverso	6	
14	T 327 ter		**Bullone** fissaggio manubrio	2	
15	36963		**Manopola** gomma destra	1	
16	36697		**Impugnatura** comando gas	1	
17	T 8550 bis		**Dado** per bullone fissaggio leve	2	
18	T 2678		**Bullone** fissaggio leve freno anteriore e frizione al manubrio	2	
19	T 2677		**Leva** comando freno anteriore e frizione	2	
20	T 2679 bis		**Copiglia** per bussole attacco cavi	2	
21	T 2679		**Bussola** per attacco cavi	2	
22	T 2685/1		**Manopola** gomma sinistra	1	
23	T 36922/36929		**Forcella** anteriore completa	1	
24	36926/2		**Feltro** per protezione sul corpo forcella	4	
25	T 0238		**Ingrassatore** sul corpo forcella	4	
26	24788		**Dado** serraggio cannotto sterzo	1	
27	25295 bis		**Rosetta** per dado serraggio sterzo	1	
28	36938		**Dado** registro sterzo	1	
29	36937		**Cannotto** dello sterzo	1	
30	T 71 bis		**Dado** per bulloni di unione piastra centrale	2	
31	M 5138 ter		**Rosetta** per bulloni di unione piastra centrale	2	
32	36937/3		**Bullone** di unione piastra centrale	2	
33	36197		**Calotta** regolabile sul cannotto dello sterzo	1	
34	T 219		**Sfera** per calotte	38	
35	36191		**Calotta** superiore sulla pipa dello sterzo	1	
36	36190		**Calotta** inferiore sulla pipa dello sterzo	1	
37	36196		**Calotta** sul cannotto dello sterzo	1	
38	36936 bis		**Ghiera** sul tirante di regolaggio molla forcella	1	
39	36933		**Tirante** per molla forcella	1	
40	36935		**Molla** per forcella anteriore	1	
41	36934		**Tampone** fermo ritorno forcella	1	
42	36932		**Traverso** di unione bracci forcella	1	
43	36929/36931/3 A		**Braccio** destro per forcella completo di cappello e bulloni	1	
44	36930/36931/3 A		**Braccio** sinistro per forcella anteriore completo di cappello e bulloni	1	
45	36931/4		**Bullone** fissaggio ruota alla forcella	4	
46	RE 7		**Rosetta** elastica per bullone fissaggio ruota alla forcella	4	
47	36931/3 A		**Cappello** per bracci forcella	2	
48	36922		**Corpo** forcella completo	1	

Tavola 9

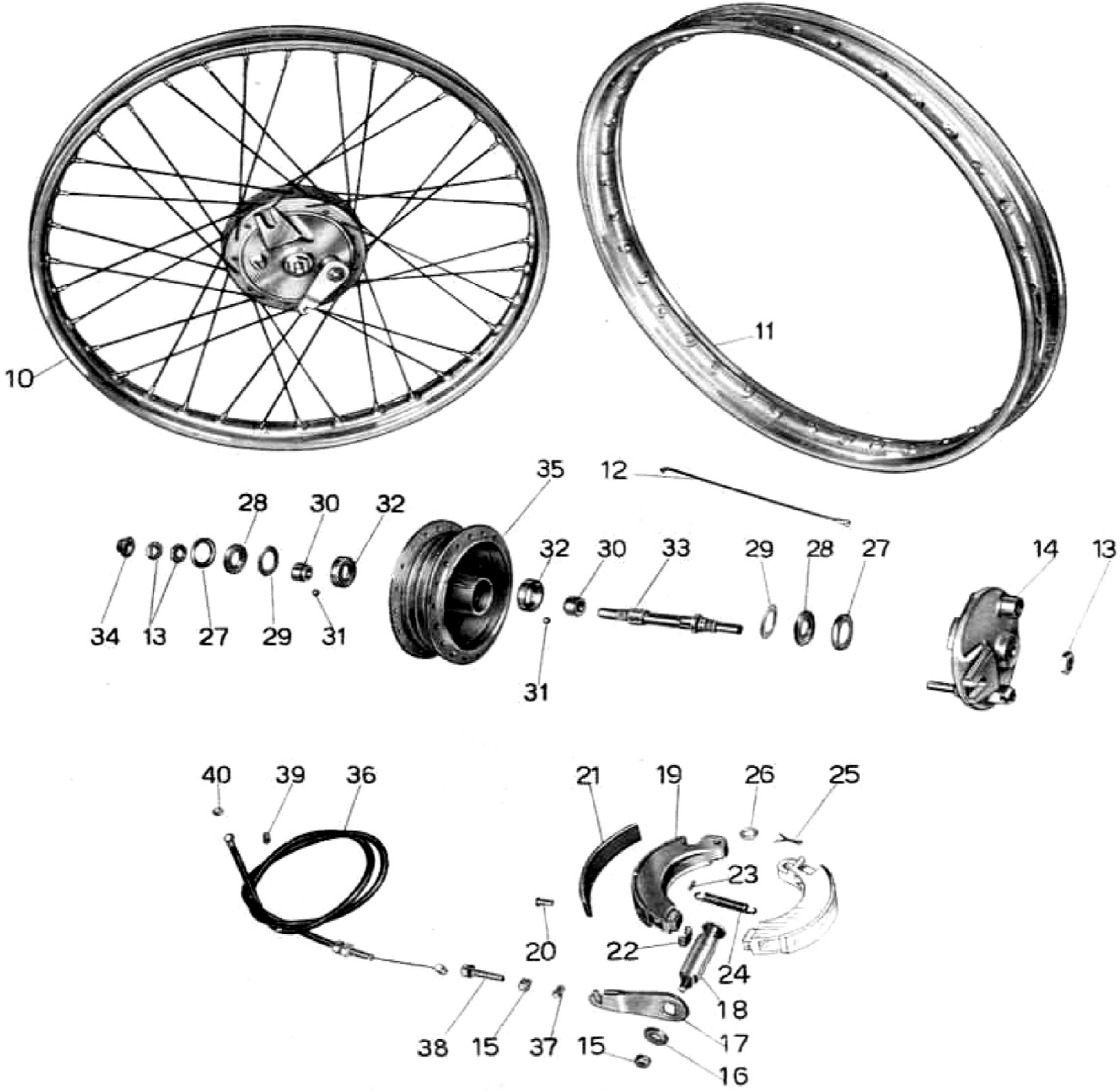
10
11
35
12
28
30
32
34
13
27
29
31
32
30
33
29
28
27
14
13
31
40
39
36
21
19
26
25
23
20
22
24
18
38
15
37
15
17
16

TAV. 9

COMPLESSO : **Motociclo** GRUPPO : **Ruote**

SOTTOCOMPLESSO: **Telaio - Ruote - Freni** SOTTOGRUPPO: **Ruota anteriore - Freno anteriore e comando**

N. Figura	Numero d'ordinazione		DENOMINAZIONE	Quant.	Indicazioni suppletive
10	36971		**Ruota** anteriore completa	1	
11	36875		**Cerchio** per ruota anteriore	1	
12	36919/36919/1		**Raggio** per ruota anteriore completo di nipplo	36	
13	36952/4		**Controdado** per perno ruota anteriore	3	
14	36976		**Disco** porta ceppi freno anteriore	1	
15	DN 6		**Dado** fissaggio leva freno sulla camma e per vite tendifilo freno anteriore	2	6 MA
16	T 5087		**Rosetta** per dado fissaggio leva freno sulla camma	1	
17	36956		**Leva** sulla camma per freno anteriore	1	
18	36978		**Camma** per ceppi freno anteriore	1	
19	36954		**Ceppo** freno anteriore completo di suole pernini e piastrine	2	
20	36954/3		**Ribattino** fissaggio suole ai ceppi	8	
21	36954/2		**Suola** per ceppi freno anteriore	2	
22	36954/4		**Piastrina** appoggio camma sui ceppi	2	
23	24480 bis		**Pernino** sui ceppi freno anteriore per attacco molla	2	
24	24532		**Molla** per ceppi freno anteriore	1	
25	36953/2		**Copiglia** per perno ceppi freno	1	
26	36953/3		**Rosetta** per perno ceppi freno anteriore	1	
27	36952/2		**Scodellino** porta feltro per mozzo anteriore	2	
28	36952/1		**Anello** feltro per mozzo anteriore	2	
29	36952		**Anello** premistoppa per mozzo anteriore	2	
30	36975		**Cono** per mozzo anteriore	2	
31	T 220		**Sfera** per calotte mozzo ruota anteriore	20	1/4" (6,35)
32	36951/2		**Calotta** per mozzo ruota anteriore	2	
33	36974		**Perno** per mozzo ruota anteriore	1	
34	36952/5		**Scodellino** sul lato sinistro di protezione per mozzo	1	
35	36972		**Corpo** mozzo ruota anteriore	1	
36	36958		**Trasmissione** comando freno anteriore completa	1	
37	T 9362		**Capocorda** per trasmissione comando freno anteriore lato mozzo	1	
38	36957		**Vite** tendifilo per trasmissione comando freno anteriore	1	
39	T 235		**Copriguaina** per trasmissione comando freno anteriore	2	
40	T 2680		**Capocorda** per trasmissione comando freno anteriore lato manubrio	1	

Tavola 10

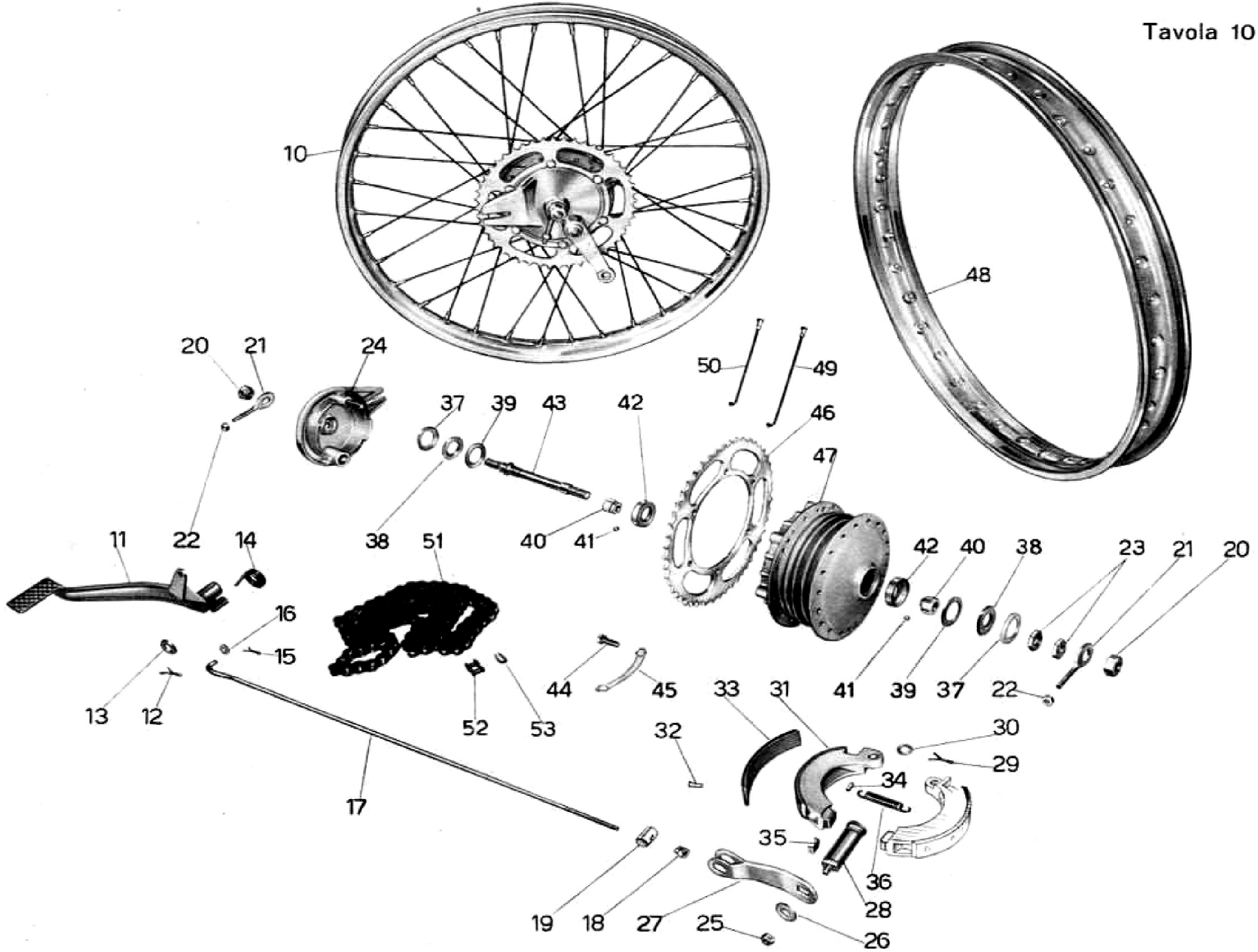
10
48
20
21
24
50
49
37
39
43
42
46
47
11
22
14
38
51
40
41
42
40
38
23
21
20
16
15
13
12
44
45
33
31
41
39
37
22
52
53
32
30
29
34
17
35
36
28
19
18
27
25
26

TAV. 10

COMPLESSO : **Motociclo** GRUPPO : **Ruote**

SOTTOCOMPLESSO: **Telaio - Ruote - Freni** SOTTOGRUPPO: **Ruota posteriore - Mozzo - Freno posteriore e comando**

N. Figura	Numero d'ordinazione	DENOMINAZIONE	Quant	Indicazioni suppletive
10	36980	**Ruota** posteriore completa	1	
11	36711	**Pedale** comando freno posteriore	1	
12	25421	**Copiglia** per perno tenuta pedale comando freno posteriore	1	
13	M 8522	**Rosetta** tenuta pedale comando freno posteriore	1	
14	36715	**Molla** per ritorno pedale freno posteriore	1	
15	M 160 bis	**Copiglia** per tirante freno posteriore	1	
16	M 136 bis	**Rosetta** per tirante freno posteriore	1	
17	36184	**Tirante** per freno posteriore	1	
18	24510	**Dado** di registro freno posteriore	1	
19	36186	**Rullo** per leva freno posteriore	1	
20	36967/1	**Dado** per perno ruota posteriore	2	
21	36376	**Tendicatena**	2	
22	T 8091	**Dado** per tendicatena	2	
23	36952/4	**Controdado** per perno ruota posteriore	2	
24	36983	**Disco** porta ceppi mozzo posteriore	1	
25	DN 6	**Dado** fissaggio leva freno sulla camma	1	
26	T 5087	**Rosetta** per leva del freno sulla camma	1	
27	36970	**Leva** sulla camma comando freno posteriore	1	
28	36984	**Camma** per ceppi freno posteriore	1	
29	36953/2	**Copiglia** per perno porta ceppi freno posteriore	1	
30	36953/3	**Rosetta** per perno porta ceppi freno posteriore	1	
31	36954	**Ceppo** freno posteriore completo di suole piastrine e pernini	2	
32	36954/3	**Ribattino** fissaggio suole ai ceppi	8	
33	36954/2	**Suola** per ceppi freno posteriore	2	
34	24480 bis	**Pernino** sui ceppi freno posteriore per attacco molla	2	
35	36954/4	**Piastrina** appoggio camma sui ceppi freno posteriore	2	
36	24532	**Molla** per ceppi freno posteriore	1	
37	36952/2	**Scodellino** porta feltro per mozzo	2	
38	36952/1	**Anello** feltro per mozzo ructa posteriore	2	
39	36952	**Anello** premistoppa per mozzo ruota posteriore	2	
40	36975	**Cono** per mozzo ruota posteriore	2	
41	T 220	**Sfera** per calotte mozzo ruota posteriore	20	¼" (6,35)
42	36951/2	**Calotta** per mozzo ruota posteriore	2	
43	36982	**Perno** per mozzo ruota posteriore	1	
44	36968/2	**Bullone** fissaggio ingranaggio catena al mozzo ruota posteriore	6	
45	36968/1	**Piastrina** bloccaggio bulloni fissaggio ingranaggio catena	3	
46	36968	**Ingranaggio** catena per ruota posteriore	1	48 denti
47	36981	**Corpo** mozzo per ruota posteriore	1	
48	36875	**Cerchio** per ruota posteriore	1	
49	36920/2156 ter	**Raggio** lungo per ruota posteriore completo di nipplo	18	
50	36920/1/2156 ter	**Raggio** lato ingranaggio per ruota posteriore completo di nipplo	18	
51	36879	**Catena** completa di maglia di congiunzione	1	
52	36427	**Maglia** di congiunzione	1	
53	36426	**Molletta** per maglia di congiunzione	1	

Tavola 11

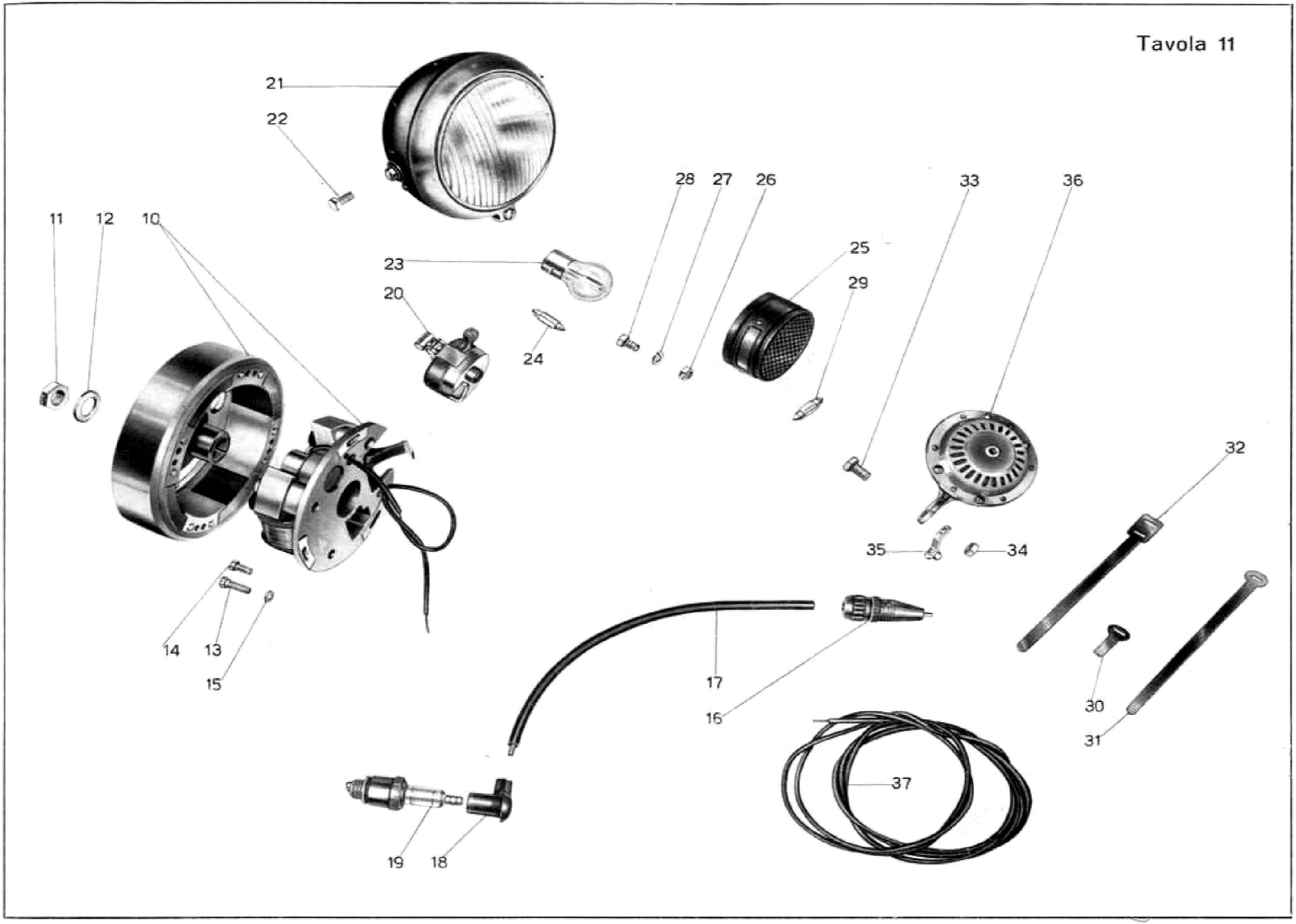
21
22
28
27
26
33
36
11
12
10
23
25
29
20
24
32
35
34
14
13
15
17
16
30
31
37
19
18

TAV. 11

COMPLESSO : **Motociclo**
SOTTOCOMPLESSO: **Impianto elettrico**

GRUPPO : **Accensione - Illuminazione ed accessori**
SOTTOGRUPPO: **Volano magnete - Faro - Fanalino - Tromba elettrica - Candela**

N. Figura	Numero d'ordinazione	DENOMINAZIONE	Quant.	Indicazioni suppletive
10	**MVA 39 C** Marelli **MAVD 28-6-140/FO 1103** Filso **6116** Pagani (Cev)	**Volano** magnete alternatore	1	
11	**36030**	**Dado** serraggio volano magnete	1	
12	**36030 bis**	**Rosetta** per dado serraggio volano magnete	1	
13	**36022** Marelli	**Vite** fissaggio parte fissa del volano al coperchio	3	
14	**36022 ter** Filso	**Vite** fissaggio parte fissa del volano al coperchio	3	
15	**36022 bis**	**Rosetta** per vite fissaggio parte fissa del volano al coperchio	3	
16	**MVA 11/60 A** Marelli **C. 10056/2** Filso **0067** Pagani (Cev)	**Presa** di corrente per volano magnete	1	
17	**36054 A**	**Cavo** per candela	1	
18	**24813**	**Attacco** rapido per cavo candela	1	
19	**CW 225 F** Marelli **HN** Lodge	**Candela** con guarnizione	1	
20	**8016** Pagani (CEV) **56 N** Frisoni e Torresan	**Pulsante** per tromba elettrica, commutatore per luce comando anabbagliante	1	
21	**36944**	**Faro** anteriore	1	105AN Frisoni e Torresan 2024 Pagani (Cev)
22		**Bullone** fissaggio faro ai bracci della forcella	2	
23	**6 V 25/25 W**	**Lampadina** per luce campagna con anabbagliante	1	
24	**6 V 5 W**	**Lampadina** luce città (a siluro mm. 11,5 x 39)	1	
25	**36431/1**	**Fanalino** posteriore	1	
26	**DN 6**	**Dado** per bullone fissaggio fanalino posteriore	1	6 MA
27	**RE 6**	**Rosetta** elastica per bullone fissaggio fanalino posteriore	1	6,5 x 11 x 2
28	**T 136**	**Bullone** fissaggio fanalino posteriore	1	6 MA x 12
29	**6 V 3 W**	**Lampadina** per fanalino posteriore (a siluro mm. 7 x 31)	1	
30	**TA 236**	**Fascetta** corta per fissaggio cavi	3	
31	**TA 237 ter**	**Fascetta** lunga per fissaggio cavi	1	
32	**T 237 bis**	**Fascetta** media per fissaggio cavi	2	
33	**TA 110**	**Bullone** fissaggio tromba elettrica	1	
34	**DN 7**	**Dado** per bullone fissaggio tromba elettrica	1	
35	**36527**	**Morsetto** di congiunzione	1	
36	**36943**	**Tromba** elettrica	1	
37		**Cavi** sterlingati per impianto elettrico:		
		Dal generatore alla tromba: N. 1 (colore rosso) sez. mmq 1,5 m	0,80	Sezione mmq 1
		Dal generatore al morsetto: N. 1 (colore nero) m (l'estremità di attacco del morsetto deve portare il segno verde)	0,95	
		N. 1 guaina sterlingata di copertura dei due cavi m	0,15	
		Dal morsetto al commutatore: N. 1 (colore nero) m (l'estremità di attacco del morsetto deve portare il segno verde)	0,61	
		Dalla tromba al commutatore: N. 2 (colore nero) ogni cavo ha una lunghezza di m (un cavo deve portare un segno rosso)	0,60	
		Dal commutatore al faro: N. 3 (colore nero) ogni cavo ha una lunghezza di m (un cavo con segno bianco per luce città)	0,52	
		Dal commutatore al fanalino targa: N. 1 (colore nero) m	1,66	

Tavola 12

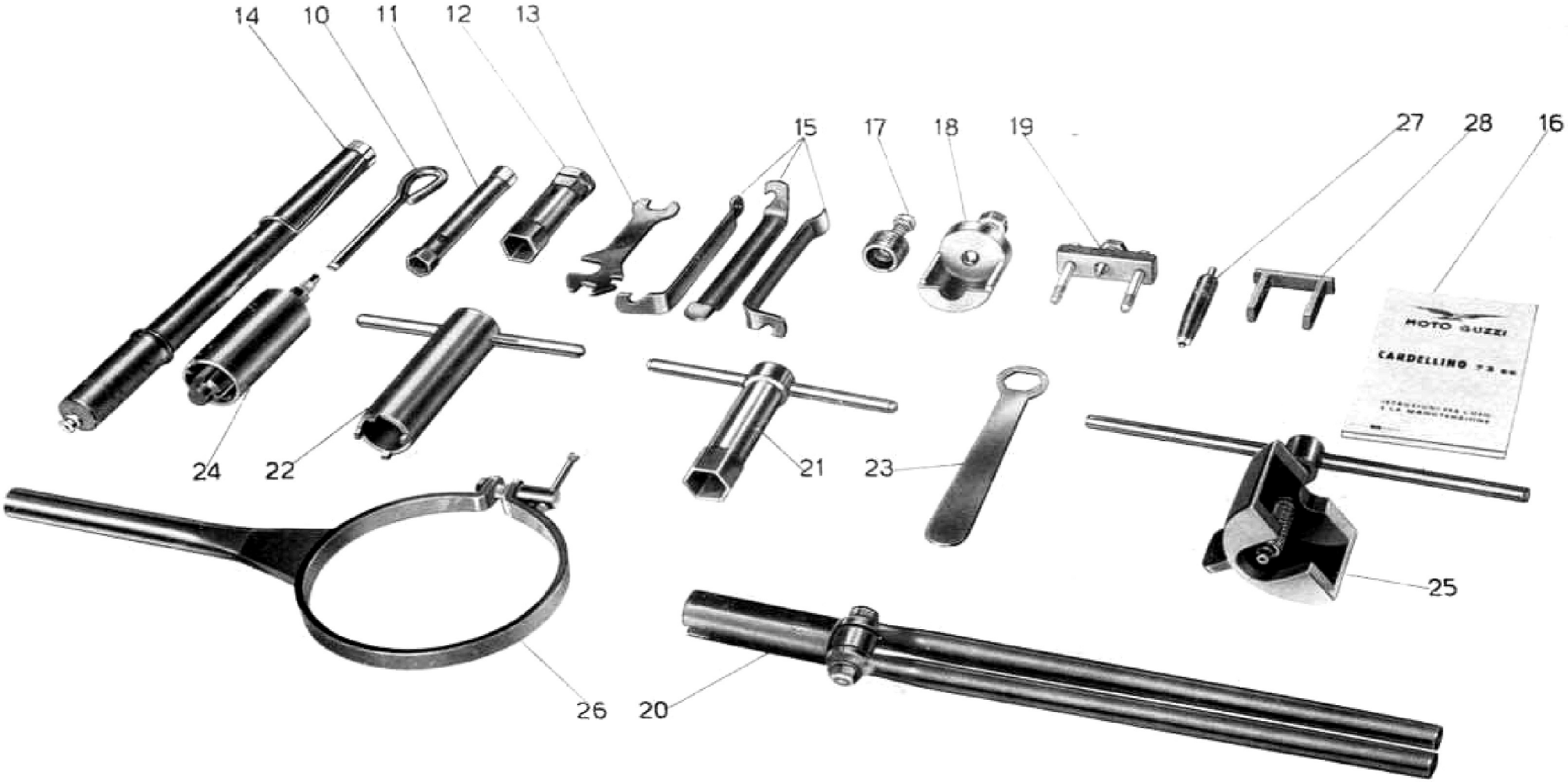
14
10
11
12
13
15
17
18
19
27
28
16
MOTO GUZZI
CARDELLINO
24
22
21
23
25
26
20

TAV. 12

COMPLESSO : **Dotazione**
SOTTOCOMPLESSO : **Attrezzi**

GRUPPO : **Comuni e speciali**
SOTTOGRUPPO : **Dotazione individuale normale ed a richiesta**

N. Figura	Numero d'ordinazione		DENOMINAZIONE	Quant.	Indicazioni suppletive
10	36465		**Cacciavite**	1	
11	36466		**Chiave** a tubo doppia da mm 11/14	1	
12	36467		**Chiave** a tubo per candela da mm 19/21/22	1	
13	36469		**Chiave** piatta da mm 9/11/14/18	1	
14	TA 198		**Pompa** per pneumatici	1	
15	T 16628		**Leva** coperture	3	
16			**Libretto** istruzioni	1	
17	36479		**Estrattore** volano magnete	1	Forniti solo a richiesta
18	36463		**Estrattore** pignone elastico motore	1	
19	36475		**Estrattore** disco frizione	1	
20	36482		**Leva** per montaggio e smontaggio chiavella della frizione	1	
21	36487		**Chiave** a tubo da mm 22 per smontaggio dado sull'albero motore lato volano magnete	1	
22	36488		**Chiave** a tubo per ghiera fissaggio pignone catena	1	
23	36488 ter		**Chiave** piatta da mm 22 per smontaggio bussola supporto ingranaggio libero avviamento	1	
24	36460		**Estrattore** per calotte dei mozzi ruote ant. e post.	1	
25	36462		**Estrattore** del perno per albero a gomito	1	
26	36461		**Morsetto** per bloccaggio volano motore	1	
27	36459		**Attrezzo** di pressatura cilindri elastici nel pignone motore	1	
28	36462 bis		**Distanziatore** per montaggio albero a gomito	1	

Tavola 13

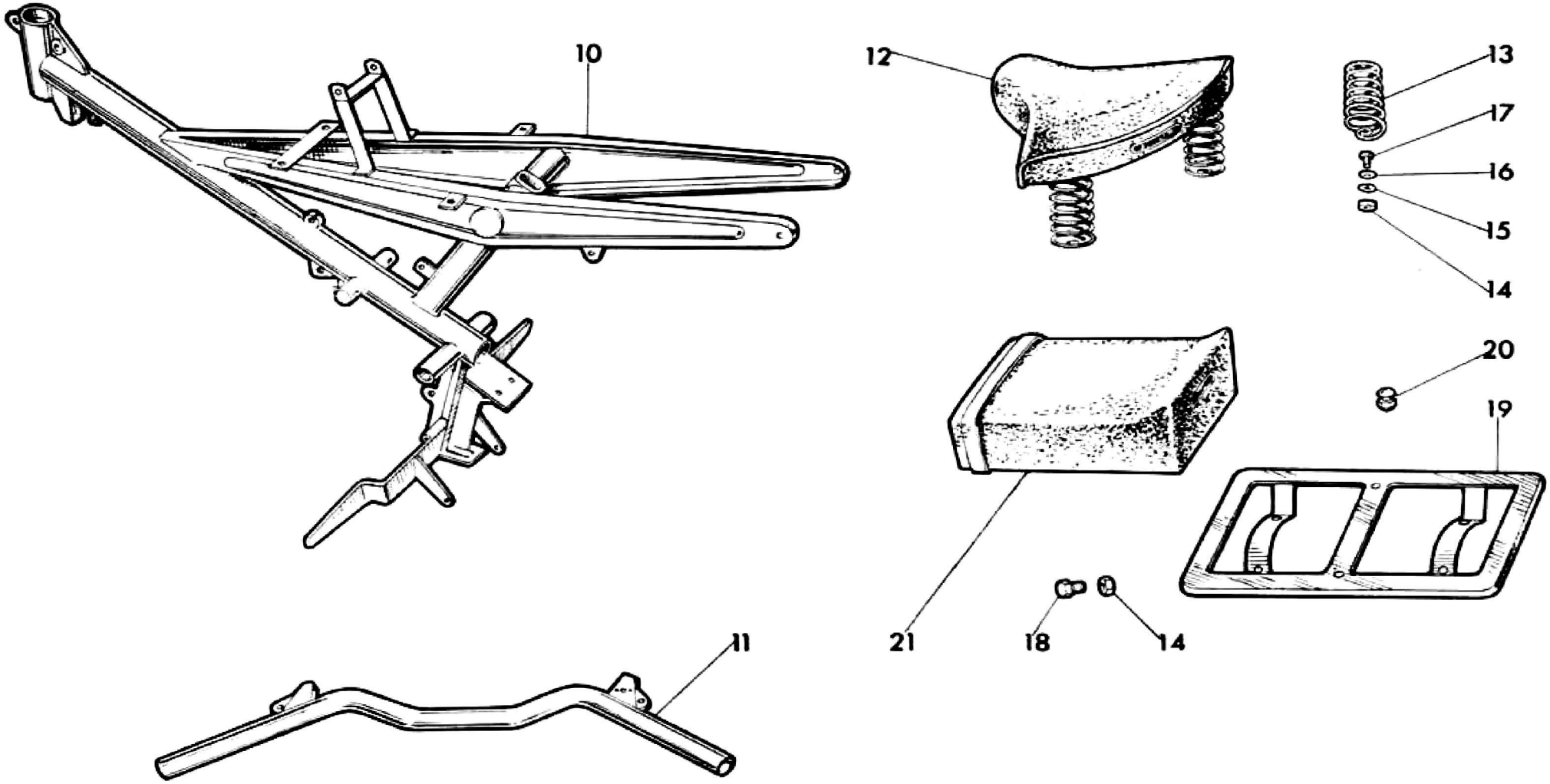

VARIANTI (per versione Turismo)

TAVOLA 13 - Telaio - Manubrio - Sella - Portabagaglio - Cuscino per secondo passeggero

N. Figura	Numero d'ordinazione		DENOMINAZIONE	Quant.	Indicazioni suppletive
10	37001/1		**Telaio**	1	
11	36940/1		**Manubrio**	1	
12	37071		**Sella**	1	
13	37071/1		**Molla** laterale per sella	2	
14	DN 6		**Dado** per bullone attacco molle sella al telaio e per bulloni fiss. portabagaglio	6	
15	RE 6		**Rosetta** elastica per bulloni attacco molle sella al telaio	2	
16	24186 A		**Rosetta** per bulloni attacco molle sella al telaio	2	
17	M 140		**Bullone** attacco molle sella al telaio	2	
18	38440		**Bullone** fissaggio portabagaglio	4	
19	36947		**Portabagaglio**	1	
20	37065		**Tappo** per foro attacco sella biposto	1	
21	36840		**Cuscino** per secondo passeggero	1	Fornito a richiesta

TIPOGRAFIA BERETTA
LECCO - VIA PREVIATI 33
1000 COPIE - LUGLIO 1959

MOTO GUZZI

CARDELLINO
83 cc

CATALOGO PARTI DI RICAMBIO

SHELL X100 MOTOR OIL

IVA EDIZIONE
(Dicembre 1962)

MOTO GUZZI

SOCIETÀ PER AZIONI

STABILIMENTO E AMMINISTRAZIONE: Mandello del Lario (Como)
Via Emanuele V. Parodi, 57
Telefono: Mandello Lario 71.112 (4 linee con ricerca automatica)
Lecco 22.691
Collegamento ponte-radio con Milano e Genova
Telegrammi: Motoguzzi - Mandello Lario

SEDE LEGALE: Milano - Via Durini N. 28
Telefoni: 705.784 - 705.785 - Telegrammi: Motoguzzi - Milano

FILIALE - CENTRO RICAMBI
Milano (640) - Via Giovanni da Procida, 14
Telefoni: 341.421/341.296/381.997/384.033
Telegr.: Filialmotoguzzi - Milano

UFFICI: Genova - C.so Aurelio Saffi, 29
Telefoni: 55.242/55.243/55.244/55.245
Telegrammi: Paromar - Genova
Roma - Via Barberini, 86 - Telefono 484.758
Telegrammi: Motoguzzi - Roma
Napoli - Piazza Municipio, 84 - Telefono 310.581
Telegrammi: Motoguzzi - Napoli
Torino - Corso Unione Sovietica, 70 - Telefono 500.173
Telegrammi: Motoguzzi - Torino

CARDELLINO 83 cc

CATALOGO PARTI DI RICAMBIO

NORME PER RICHIESTA DELLE PARTI DI RICAMBIO

Nelle ordinazioni delle parti di ricambio si deve indicare chiaramente:

— Il numero della tavola nella quale si trova.
— Il numero di figura.
— Il Simbolo { N. Disegno / N. d'Ordinazione
— La sua denominazione.
— Il quantitativo dei pezzi.
— **I numeri del motore e telaio del motociclo al quale il pezzo è destinato.**
— Il nome e l'indirizzo del richiedente (chiaramente leggibile).
— Il mezzo di trasporto.

CONDIZIONI GENERALI DI VENDITA

1) PREZZI - Si intendono netti e per contanti per merce resa franco fabbrica o franco sede Concessionario, secondo le norme in vigore.
I prezzi indicati nei listini, nelle offerte e nei contratti, potranno essere variati in qualsiasi momento anche per ordini in corso e saranno quelli in vigore all'atto della consegna.

2) CONSEGNE - La Moto Guzzi non assume alcuna responsabilità in caso di ritardo di consegna, le cui epoche vengono indicate al compratore a puro titolo informativo. La merce viaggia a rischio e pericolo del committente anche se spedita franco di porto.

3) GARANZIA - La Moto Guzzi garantisce i suoi prodotti di serie per sei mesi a partire dalla data della consegna al compratore.
Questa garanzia è limitata alla ripresa pura e semplice da parte della Moto Guzzi del pezzo eventualmente rotto per ben accertato difetto di materiale o di lavorazione, ed al suo ricambio gratuito, franco fabbrica, contro un pezzo nuovo: le spese di smontaggio e montaggio e il costo del materiale di consumo sono a carico del compratore.
La consegna del pezzo nuovo sarà fatta dalla Moto Guzzi al più presto possibile e l'eventuale ritardo nel rifornimento di esso non potrà essere invocato per richiedere un risarcimento di danni od un prolungamento del periodo di garanzia.
Sono escluse dalla garanzia le gomme e gli accessori o parti non costruite dalla Moto Guzzi.
La garanzia resta annullata per i prodotti eventualmente riparati, modificati o semplicemente smontati, anche solo in parte, fuori dalle officine della Moto Guzzi, o da quelle da essa autorizzate o per i prodotti che fossero stati utilizzati in gare, corse, ecc., e comunque non conformemente alle indicazioni date dalla Moto Guzzi, con particolare riguardo per il rispetto dei limiti di carico.
L'esame delle avarie e delle loro cause sarà sempre fatto dalle officine della Moto Guzzi; tutte le relative spese di trasporto (andata e ritorno), saranno a carico del compratore.
Sono a carico del compratore anche le eventuali spese di sopraluogo, qualora venisse chiesto dal compratore e accettato dalla Moto Guzzi.
La garanzia sui mototelai è concessa solo quando la carrozzeria sia stata costruita e montata secondo le norme e disegni preventivamente approvati dalla Moto Guzzi.
Qualora la merce di proprietà del compratore si trovasse presso la Moto Guzzi, questa non risponde dei danni conseguenti ad eventi climaterici, furti, incendi ed altri casi imprevisti o di forza maggiore.
I dati di peso, velocità, consumo, rendimento ed altri che potranno essere forniti dalla Moto Guzzi, si intendono sempre come approssimativi, su di essi la Moto Guzzi non assume alcun impegno formale. Per i tipi da corsa, a causa dell'eccezionale potenza da essi sviluppata e dallo sforzo anormale cui si assoggettano tali macchine, la Moto Guzzi non assume garanzia.
La garanzia prestata non importa mai nel committente il diritto alla risoluzione del contratto o a risarcimento di danni.

4) RESPONSABILITA' - La Moto Guzzi declina ogni responsabilità per qualsiasi danno che potesse verificarsi a persona o cosa per l'uso, causa, o in dipendenza dei prodotti da essa forniti.
In ogni caso la responsabilità della Moto Guzzi, anche nell'eventualità di incidenti a persona o cosa, derivanti da difetto di costruzione e di materiali, è, per espressa convenzione, limitata strettamente alla sostituzione gratuita dei pezzi riconosciuti difettosi dalla Moto Guzzi con esclusione di qualsiasi altra forma di risarcimento. La Moto Guzzi non assume alcuna responsabilità verso il compratore in dipendenza di eventuale infrazione di brevetti, marchi, modelli, ecc. che venisse riscontrata sulle merci da essa fornite.

5) RISERVE - Le merci vendute dalla Moto Guzzi non possono essere adoperate per un servizio diverso da quello cui sono destinate: esse non possono partecipare ad alcuna corsa, concorsi, esposizioni od altra manifestazione sportiva senza l'espresso consenso scritto della Moto Guzzi.
Tutti i prodotti o parti di essi, non possono essere modificati tanto nei riguardi del loro funzionamento come nella loro speciale costruzione e nella loro linea e forma estetica.

6) MODIFICHE DI COSTRUZIONE - La Moto Guzzi si riserva il diritto di introdurre qualsiasi modifica ai suoi prodotti, senza alcun obbligo di notificarla al compratore; essa non è tenuta ad applicare ai prodotti già costruiti o in corso di costruzione e destinati al compratore, quelle modifiche che eventualmente fossero già state e che potessero venire studiate ed applicate successivamente alla ordinazione.

I pezzi originali portano inciso i marchi di fabbrica depositati a termine di legge.

MOTOCICLO

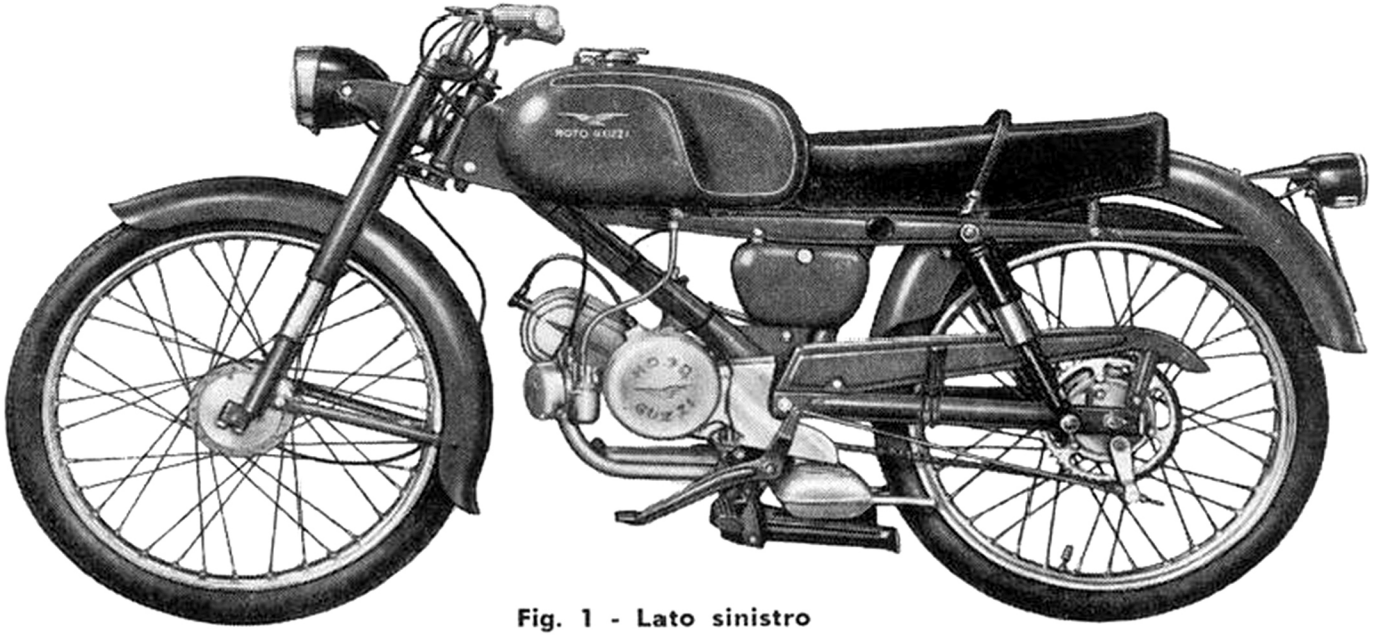

Fig. 1 - Lato sinistro

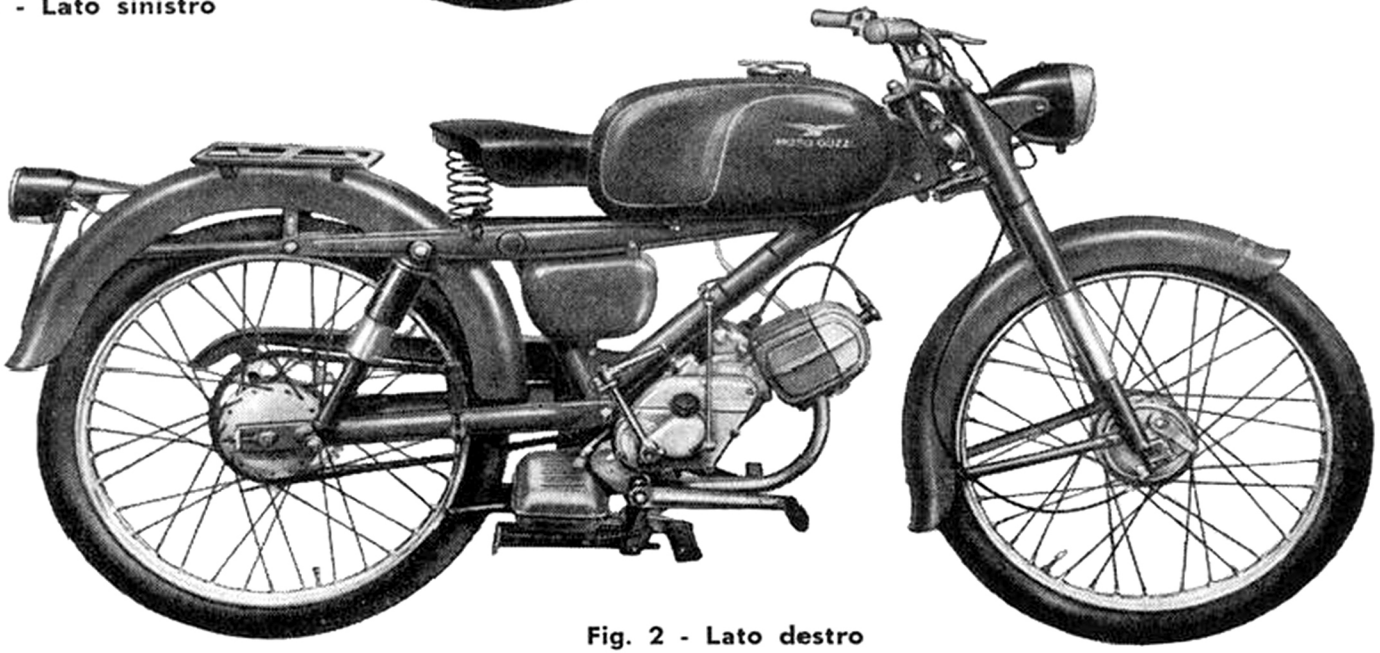

Fig. 2 - Lato destro

(Viene fornito a richiesta con le varianti: sella monoposto e porta-pacchi posteriore)

MOTORE

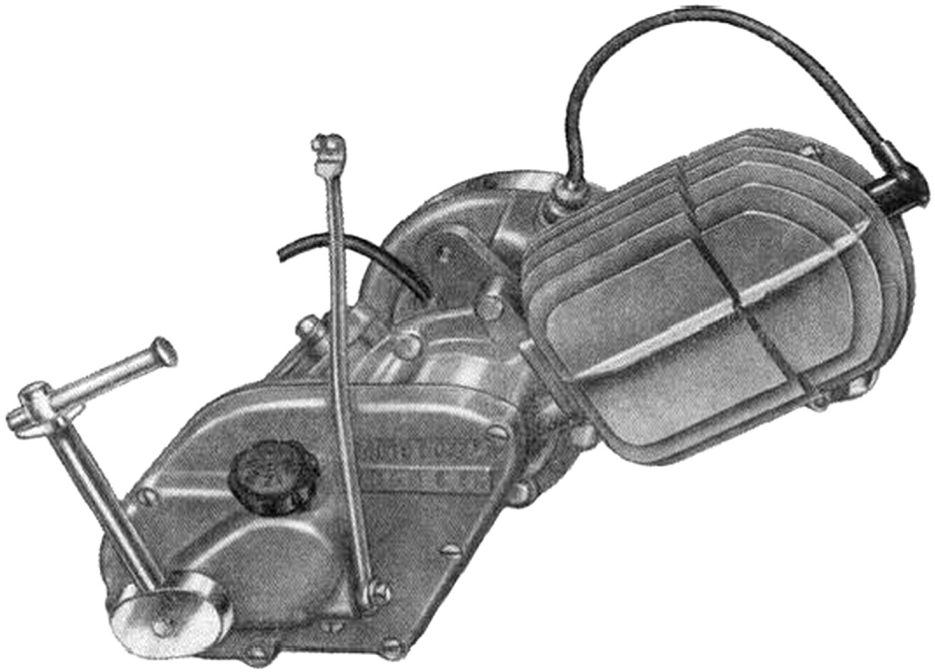

Fig. 3 - Lato destro

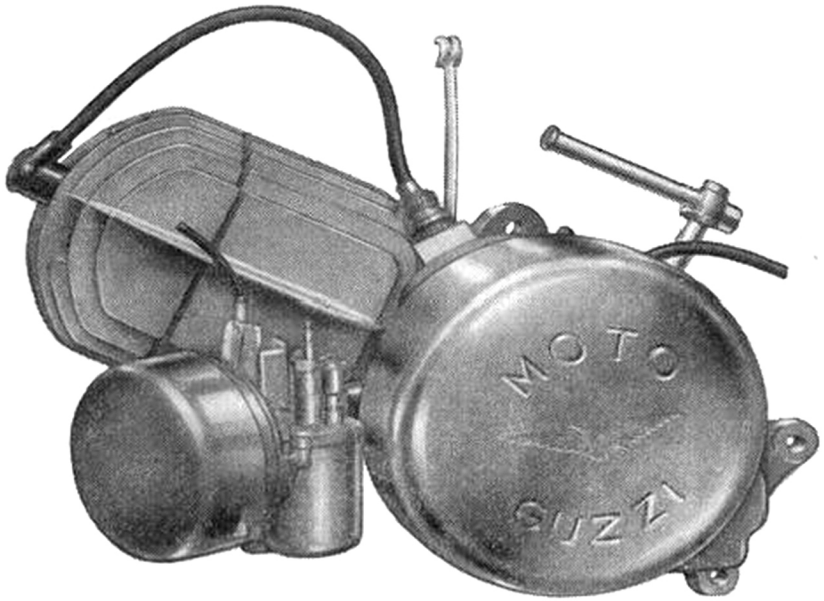

Fig. 4 - Lato sinistro

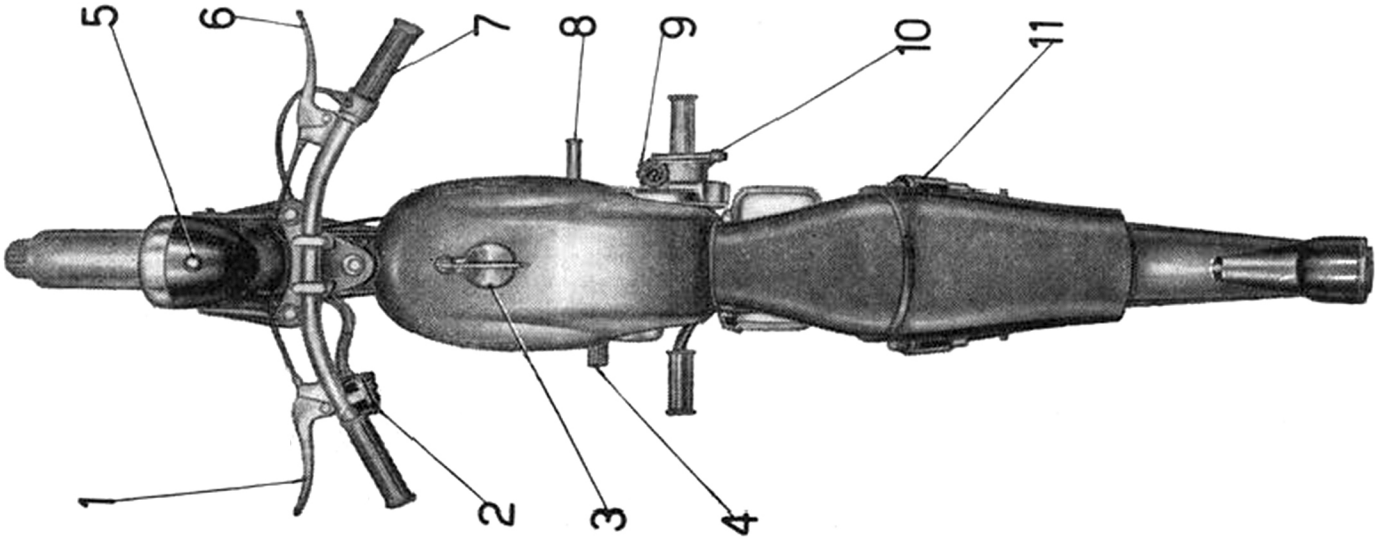

Fig. 5

COMANDI ED ACCESSORI

1 - Leva comando frizione.
2 - Pulsante per tromba elettrica, commutatore per luce e comando anabbagliante.
3 - Tappo per serbatoio miscela.
4 - Pedale freno posteriore.
5 - Spia (verde) luce città.
6 - Leva comando freno anteriore.
7 - Manopola comando carburatore.
8 - Leva cambio velocità.
9 - Tappo per immissione olio, lubrificazione ingranaggi trasmissione-cambio.
10 - Pedale messa in moto.
11 - Molleggio posteriore.

CARATTERISTICHE TECNICHE

MOTORE

Ciclo a due tempi con ammissione a valvola rotante.
Testa in lega leggera.
Cilindro inclinato 30° dal piano terra, in lega leggera con cromatura a spessore.

Corsa	mm.	46
Alesaggio	mm.	48
Cilindrata	cc	83
Potenza a 5200 giri al 1'	CV	2,9
Potenza fiscale	CV	2
Rapporto di compressione		7

Accensione

Con magnete alternatore a volano:

Candela

Grado termico 225.

Alimentazione

A caduta.
Capacità serbatoio miscela: lit. 9 circa.
Carburatore con filtro d'aria e silenziatore alla presa d'aria.

Lubrificazione

A miscela
La lubrificazione nel gruppo motore si effettua automaticamente per la presenza dell'olio nella benzina.
Per la lubrificazione degli ingranaggi trasmissione-cambio il basamento fa da serbatoio dell'olio.

Raffreddamento

Ad aria. Testa e cilindro sono muniti di alettatura.

Frizione

A dischi multipli in bagno d'olio.
Il gruppo frizione è posto nella scatola motore lato messa in moto.

Cambio di velocità

A tre marce nel blocco motore.
Leva del cambio a pedale posta a destra del motociclo:

Rapporto 1ª velocità	1 : 2,62
Rapporto 2ª velocità	1 : 1,71
Rapporto 3ª velocità	1 : 1

Trasmissione

A ingranaggi con dentatura elicoidale tra motore e cambio.
A catena a rulli fra pignone cambio e corona posteriore.
Rapporti di trasmissione:

fra motore e cambio	3 : 1	(23-69)
fra pignone e corona posteriore	3,2 : 1	(15-48)

Rapporti totali di trasmissione (motore ruota):

in 1ª velocità	25,15 : 1
in 2ª velocità	16,41 : 1
in 3ª velocità	9,6 : 1

TELAIO

A trave centrale costituito da un tubo anteriore e da due bracci posteriori portanti.

Passo	mt.	1,200 circa
Ingombro:		
longitudinale	mt.	1,900 circa
trasversale	»	0,630 »
verticale	»	0,930 »

Altezza minima da terra mt. 0,120 circa in corrispondenza alla parte più bassa del veicolo (a vuoto).

Peso del motociclo . . . . . Kg. 58 circa

Sospensioni

Anteriore con forcella telescopica con molle agenti in compressione; posteriore con forcellone oscillante e molleggio in gomma, con effetto ammortizzante.

Ruote

Anteriore e posteriore a raggi, cerchi 20 x 2

Pneumatici

Anteriore e posteriore 2 ¼ x 20.

Freni

Con mozzo fuso in lega leggera; tipo ad espansione.
N. 2, agenti: uno sulla ruota anteriore comandato con leva a mano posta a destra sul manubrio; uno sulla ruota posteriore comandato con pedale posto a sinistra del motociclo.

Impianto elettrico

Con magnete alternatore a volano che alimenta in marcia la tromba elettrica e l'impianto luce composto di:
faro anteriore a tre luci;
fanalino posteriore per luce targa e indicatore d'arresto.

Prestazioni

Supera pendenze del 16 % circa
Consumo miscela (secondo norme CUNA) l. 1,7 per 100 km.
Velocità massima nelle singole marce:

in 1ª velocità	Km/ora	24
in 2ª velocità	»	37
in 3ª velocità	»	62 circa

INDICE DELLE TAVOLE

Complessi	Sottocomplessi	Gruppi	Sottogruppi	Tavole
MOTOCICLO	MOTORE	Organi principali	Basamento e coperchi	1
			Testa - Cilindro - Biella - Pistone - Albero motore	2
		Alimentazione e scarico	Serbatoio miscela - Tubazione - Carburatore - Tubo scarico con silenziatore	3
	TRASMISSIONE	Innesto e Avviamento	Innesto a frizione - Avviamento motore - Comando frizione	4
		Cambio	Ingranaggi - Alberi - Comando cambio	5
	TELAIO RUOTE FRENI	Telaio Sospensioni e Sterzo	Telaio - Cassetta - Cavalletto - Sella biposto	6
			Forcellone oscillante - Sospensione posteriore - Parafango posteriore - Carterino copricatena	7
			Manubrio - Parafango ant. - Forcella ant. - Sospensione ant. - Sterzo	8
		Ruote	Ruota ant. - Mozzo - Freno anteriore e comando	9
			Ruota post. - Mozzo - Freno posteriore e comando	10
	IMPIANTO ELETTRICO	Accensione Illuminazione ed Accessori	Volano magnete - Faro - Fanalino - Tromba - Interruttore d'arresto - Candela	11
DOTAZIONE	ATTREZZI ED ACCESSORI	Comuni	Dotazione individuale	12
VARIANTI (per versione Turismo)				
Telaio - Sella - Portabagaglio - Seggiolino per secondo passeggero				13

www.orpo

INDICE NUMERICO

SIMBOLO N. Disegno	SIMBOLO N. d' Ordinaz.	N. di Tav.	N. di Fig.
T 16628	16902300	12	15
	22717400	11	16
	24104000		
	24104001		
	24104600		
	24104601		
	24104700		
	24104701	3	17
	24104801		
	24104900		
	24104901		
	24105000		
	24105001		
23496	24336625	10	21bis
23521	24603025	8	21
23520	24603525	8	19
24454/2	24627502	8	25
	24717000	11	19
	24740825	11	22bis
23548	24741125	11	36
	24742025	11	33
	24742125	11	35
31584/1	32478600	6	20
31677	32628000	8	15
36562	36000200	1	11
36559	36000400	1	13
	36000760	1	44
36600	36000900	1	44bis
	36001060	1	38
36008 D	36001200	1	27
	36001350	1	26
36005 B	36016100	1	51
	36020850	2	14
	36022450	2	12
	36060150	2	13
	36060450	2	25
	36060850	2	26
	36061250	2	24
	36061550	2	20
	36064250	2	17
36025	36065001	2	18
36622	36070201	2	30
	36080450	4	24

SIMBOLO N. Disegno	SIMBOLO N. d' Ordinaz.	N. di Tav.	N. di Fig.
	36081150	4	20
	36082050	4	16
	36082250	4	18
	36082350	4	17
	36082650	4	15
	36082950	4	11
	36083250	4	12
	36083450	4	14
	36085450	5	11
36043	36085500	4	26
36047	36087600	4	28
36046/1	36090100	4	31
	36093050	4	37
	36100250	3	10
36571	36105400	3	21
36572	36106800	3	19
	36112400	3	23
36010	36115000	3	28
	36117550	3	24
	36120450	3	33
36013	36128800	3	29
36018 A	36142300	1	28
36018 bis	36142900	1	29
36009 B	36201400	1	18
36009 C	36201500	1	19
36071	36206400	1	22
	36210550	5	10
36061	36210900	5	18
36051	36212600	5	16
36062	36214000	5	19
36069	36231400	5	26
36064	36234400	5	27
36567/6	36239500	5	34
36567	36250300	5	32
36567/1	36250800	5	39
36567/3	36250900	5	36
36567/4	36251000	5	37
36567/2	36252100	5	38
36567/13	36252200	5	41
36567/9	36252300	5	45
36567/7	36252400	5	46
36567/8	36252500	5	44
36567/11	36252600	5	42

SIMBOLO N. Disegno	SIMBOLO N. d' Ordinaz.	N. di Tav.	N. di Fig.
36567/10	36252700	5	43
36567/5	36252900	5	35
36567/14	36253000	5	40
36567/12	36257800	5	33
36070 bis	36258200	5	28
36690	36260200	4	42
36585	36262700	4	41
36078 ter	36265600	4	48
36084	36265700	4	46
	36266450	4	22
36060	36330500	5	14
36560	36331900	5	15
36879	36332200	10	51
36427	36333100	10	52
36426	36333500	10	53
36968	36333700	10	46
36968/1	36335000	10	45
36376	36336300	10	21
	36400250	6	10
	36400260	13	10
	36409950	6	28
	36430350	6	21
36633	36433100	6	22
36634	36434000	6	23
	36434350	8	22
	36437050	7	21
	36437060	13	17
36637	36443200	6	13
	36460550	6	25
	36460560	13	11
37071/1 D	36461900	13	12
37071/1 S	36462100		
36840	36464025	13	20
36947	36466525	13	18
	36473050	7	17
	36473850	1	15
	36476050	6	17
	36476350	6	18
	36478500	6	19
	36490250	8	10
	36491050	8	47
	36492750	8	46
	36493050	8	28

SIMBOLO N. Disegno	SIMBOLO N. d' Ordinaz.	N. di Tav.	N. di Fig.
	36494050	8	29
	36496150	8	44
	36496250	8	45
	36500450	8	11
	36500750	8	53
	36505250	8	38
	36505350	8	39
36197	36514900	8	33
36191	36515000	8	35
36190	31515100	8	36
36196	36515200	8	37
	36522550	8	50
	36522650	8	51
	36524850	8	52
	36526650	8	48
	36540250	7	10
36279	36547000	7	12
	36550250	7	31
	36551650	7	32
	36600250	8	14
36697	36603400	8	20
	36610250	9	10
36875	36610800	9	11
		10	48
36919/36919/1	36611500	9	12
36972	36613000	9	34
	36614150	9	33
36951/2	36614600	9	32
		10	42
36975	36615000	9	30
		10	40
	36620250	9	14
36954	36620500	9	19
		10	32
36954/2	36622000	9	20
		10	33
24632	36622100	9	23
		10	36
36954/4	36622400	9	21
		10	35
36978	36622500	9	18
36956	36625000	9	17
	36625450	9	36
36980	36630200	10	10

SIMBOLO N. Disegno	SIMBOLO N. d' Ordinaz.	N. di Tav.	N. di Fig.
36920/1/2156 ter	36631000	10	50
36920/2156 ter	36631300	10	49
36981	36632000	10	47
36982	36633300	10	43
36983	36635200	10	24
36977	36636400	9	26
		10	25
36984	36639000	10	29
36970	36671400	10	28
36184	36676000	10	17
36711	36677000	10	11
36715	36678000	10	14
37098	36712403	11	10
	36712502	11	15
36054 A	36717301	11	18
	36717650	11	17
	36740550	11	20
	36740551		
	36740750	11	22
37101	36740901	11	29
37105	36742900	11	38
36943	36743700	11	25
36527	36744000	11	28
	36746050	11	21
	36746051		
36469	36900800	12	13
36467	36901900	12	12
36466	36902500	12	11
36465	36905000	12	10
38299	38251000	7	11
40463	38448000	7	30
TA 198	38914000	12	14
36280 bis	90118180	6	12
	90271016	4	25
24082	90351016	2	23
36621	90401524	1	32bis
36009 D	90560916	1	23
36021	90561423	1	32
36047 bis	90712115	4	30
36952/1	90713190	9	28
		10	38
	90713255	8	56
M 118 bis	90714060	1	31

SIMBOLO N. Disegno	SIMBOLO N. d' Ordinaz.	N. di Tav.	N. di Fig.
TA 175 G	90714100	3	22
36916	90716090	3	16
36439 A	90718225	3	30
	91111314	2	22
36278	91111430	6	11
36063 bis	91121012	1	43
36053/R	91121243	5	17
36063	91141014	1	47
36036 A	91181711	2	32
	91181905	4	10
24625	91551061	7	28
36027 bis	91701345	2	28
36077 bis	91770083	4	45
36074	92201021	1	41
36057	92201224	1	48
36026 bis	92234215	1	42
T 219	92295704	8	34
T 220	92295706	9	31
		10	41
36043/1	92295905	4	27
25276/1	92295906	5	20
36037	92296726	2	19
		3	11
		4	43
		5	22
		6	14
DN 6	92602206	7	22
		8	12
		9	15
		10	26
		13	13
41093	92700050	10	22
T 8091	92700055	8	26
		11	32
		7	18
DN 7	92700073	8	40
		11	27
M 149 bis	92700074	2	10
M 2158 bis	92700090	4	34
T 2075 bis	92700125	7	16
36938	92700187	8	32
36075	92701060	5	24
T 8550 bis	92701065	8	16

SIMBOLO N. Disegno	SIMBOLO N. d' Ordinaz.	N. di Tav.	N. di Fig.
		1	52
DN 8	92701087	6	27
		7	25
T 2202	92701094	7	29
36030	92701124	11	11
36282	92701140	7	14
36281	92701141	7	15
36952/4	92720111	9	13
		10	23
36036 bis	92720170	2	29
24788	92730121	8	30
36008 ter	92750060	1	34
36967/1	92750111	10	20
36628	92750120	2	27
	93110250	8	49
36627	93130046	2	31
37065	93180070	13	21
24454/1	93301152	11	39
TA 236	93302106	11	40
T 237 bis	93302115	11	41
TA 237 ter	93302218	11	42
	93450212	11	30
	93450216	11	23
	93450313	11	24
36060 bis	93701240	5	12
T 0238	94020060	7	13
23131	94321047	4	21
36072	94321060	5	21
36048	94321110	4	29
36045 B	94321125	4	13
36070 B	95021106	5	23
36058	95100025	1	40
36022 bis	95100055	11	14
31811	95100119	8	25bis
24186 A	95100121	11	34
		13	15
36077 ter	95100131	4	44
M 136 bis	95100137	3	12
		5	25
		10	16
M 149 ter	95100179	2	11
36953/3	95100217	9	25
		10	31
40463	95100291	3	15

SIMBOLO N. Disegno	SIMBOLO N. d' Ordinaz.	N. di Tav.	N. di Fig
10319 C	95100233	1	56
38678	95100337	8	43
25295 bis	95100413	8	31
M 8522	95100463	10	13
36028	95100533	2	21
	95100607	4	23
	95100608	4	19
36952	95100743	9	29
		10	39
36005 D	95100765	1	49
T 5087	95101123	9	16
		10	27
T 298 ter	95101171	4	32
36030 bis	95101505	11	12
36036 ter	95101635	2	15
		3	31
		6	15
RE 6	95120065	7	23
		8	13
		13	14
RE 7	95120075	7	19
		8	41
		1	53
RE 8	95120085	7	26
		8	55
	95129210	4	47
36060 ter	95181024	5	13
36952/2	95190220	9	27
		10	37
36953/2	95400212	9	24
		10	30
T 87 bis	95500120	5	29
M 160 bis	95500222	6	24
		10	15
25421	95500227	10	12
24480 bis	95510420	9	22
		10	34
36016	95512071	1	46
36202	95715113	3	25
31684	95715224	4	38
		9	35
T 9362	95716122	4	36
		9	37
36186	95716365	10	19

SIMBOLO		N. di Tav.	N. di Fig.	SIMBOLO		N. di Tav.	N. di Fig.	SIMBOLO		N. di Tav.	N. di Fig.	SIMBOLO		N. di Tav.	N. di Fig.
N. Disegno	N. d' Ordinaz.			N. Disegno	N. d' Ordinaz.			N. Disegno	N. d' Ordinaz.			N. Disegno	N. d' Ordinaz.		
36962	95716416	3	26	36073 bis	98364009	1	21								
31678	95716742	8	18	36073	98364022	1	20								
T 234	95720122	3	27	36008 bis	98366010	1	33								
T 235	95720130	4	39	36015	98366012	1	16								
		9	39	36014 bis	98366018	1	17								
24510	95730160	10	18	36015 bis	98366021	1	25								
36169 bis	95740160	5	31	36015 ter	98366035	1	24								
M 64	95780249	5	30	36059	98384012	1	39								
36957	95790122	9	38	36005 C	98386015	1	50								
36046/2	95790136	4	35	36917	99105091	3	14								
T 171 bis	95920081	3	20	36407	99105102	6	26								
36573	95985429	3	18	Cavi per											
M 2110	96506024	1	45	impianto											
36011	96507161	2	16	elettrico		11	43								
T 136	98024312	6	16	Libretto											
		7	24	istruzioni		12	16								
36968/2	98024320	10	44												
	98054425	8	54												
36586	98105008	4	40												
38440	98106012	8	23												
		13	19												
26518	98106015	8	24												
M 140	98106017	3	32												
		13	16												
36843	98106061	3	13												
TA 110	98107013	4	33												
		11	26												
T 5858 bis	98107014	7	20												
T 8053 ter	98107020	1	36												
36017 bis	98107053	1	35												
T 58	98108023	7	27												
36139	98108034	1	54												
12024 bis	98108042	1	55												
T 9047	98110020	8	42												
T 35366	98305009	1	14												
36022 ter	98305017	11	13												
37106	98305018	11	37												
M 118	98306010	1	30												
36014	98306019	1	12												
12063 bis	98306020	8	17												
36017 A	98307031	1	37												
10069 bis	98344004	1	10												
T 5153	98345006	11	31												
38164/1	98345008	8	27												

www.rpp.

TAVOLE PARTI DI RICAMBIO

NB. - Nella descrizione dove è scritto **destra** o **sinistra,** si deve intendere alla destra o alla sinistra di chi si trova in sella.

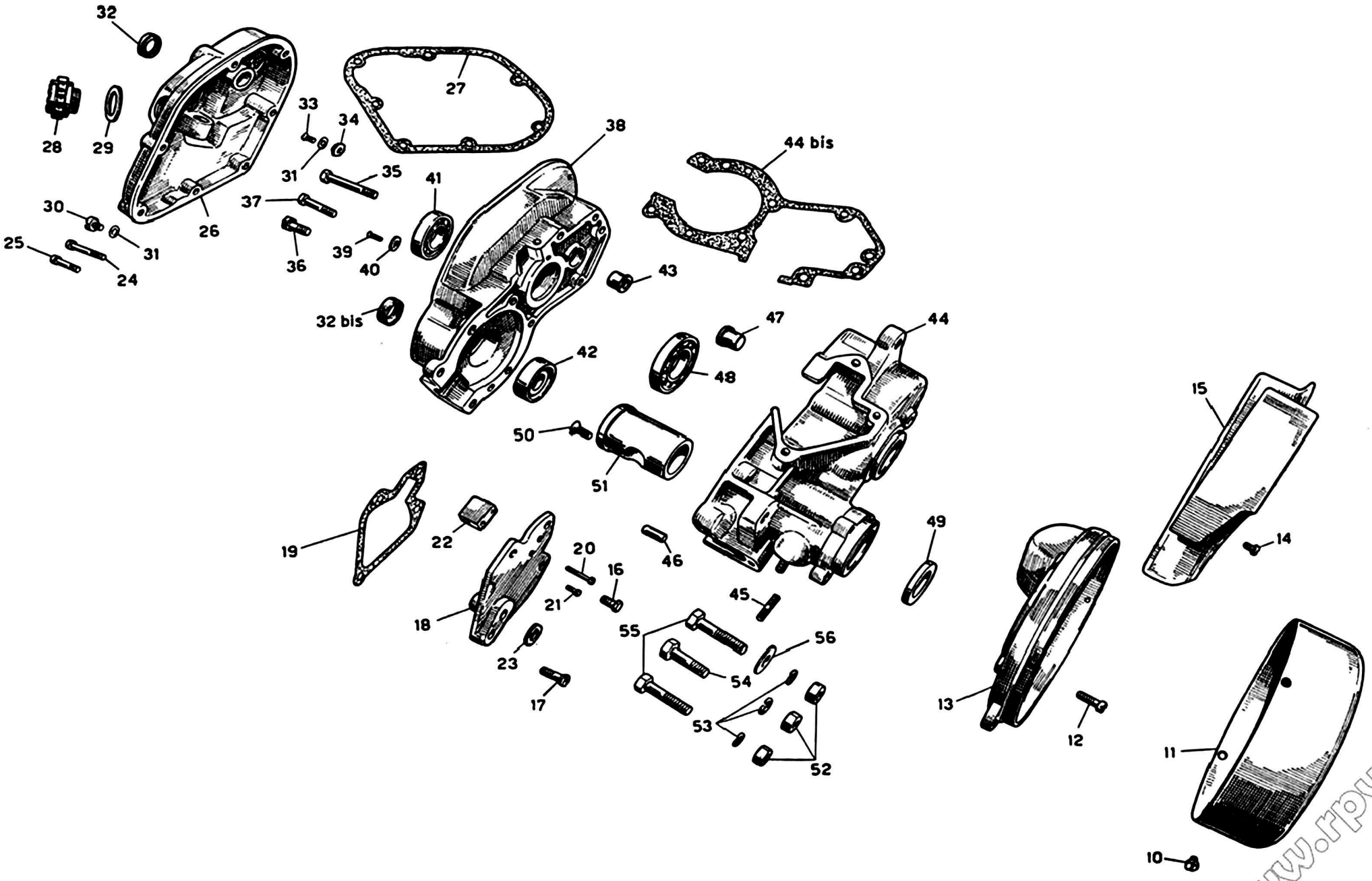
32
28
29
33
34
27
38
44 bis
31
35
41
30
37
26
25
31
36
39
40
24
43
32 bis
47
44
42
48
15
50
51
19
22
20
46
49
14
16
21
45
18
55
56
23
54
17
13
53
12
52
11
10

www.rpw.it

TAV. 1 COMPLESSO : **Motociclo** GRUPPO : **Organi principali**
SOTTOCOMPLESSO: **Motore** SOTTOGRUPPO: **Basamento e coperchi**

N. Fig.	SIMBOLO N.° Disegno	SIMBOLO N.° Ordinaz.	DENOMINAZIONE	Quantità	Indicazioni supplettive
10	10069 bis	98344004	**Vite** per coperchio volano magnete	2	4 MA x 5
11	36562	36000200	**Coperchio** coprivolano	1	
12	36014	98306019	**Vite** per coperchio del basamento motore sinistro	3	6 MA x 16
13	36559	36000400	**Coperchio** del basamento motore sinistro	1	
14	T 35366	98305009	**Vite** per carterino copricatena sul coperchio basamento	2	
15		36473850	**Carterino** copricatena sul coperchio basamento	1	
16	36015	98366012	**Vite** per coperchi gruppo comando cambio	3	6 MA x 14
17	36014 bis	98366018	**Vite** lunga per coperchio gruppo comando cambio	1	6 MA x 20
18	36009 B	36201400	**Coperchio** per gruppo comando cambio	1	
19	36009 C	36201500	**Guarnizione** per coperchio del gruppo comando cambio	1	
20	36073	98364022	**Vite** lunga per astuccio del coperchio gruppo com. cambio	1	4 MA x 22
21	36073 bis	98364009	**Vite** corta per astuccio del coperchio gruppo com. cambio	1	4 MA x 11
22	36071	36206400	**Astuccio** del coperchio gruppo comando cambio	1	
23	36009 D	90560916	**Anello** premistoppa per coperchio del gruppo comando cambio	1	
24	36015 ter	98366035	**Vite** lunga per coperchio del basamento motore destro	3	6 MA x 38
25	36015 bis	98366021	**Vite** corta per coperchio dei basamento motore destro	4	6 MA x 25
26		36001350	**Coperchio** destro per basamento motore	1	
27	36008 D	36001200	**Guarnizione** per coperchio destro basamento motore	1	
28	36018 A	36142300	**Tappo** sfiatatoio olio sul basamento motore (completo dei particolari: 36018 B Corpo per tappo - 36018 C Diaframma per tappo -36018 D Coperchietto per tappo)	1	
29	36018 bis	36142900	**Guarnizione** per tappo dell'olio sul coperchio del basamento destro	1	
30	M 118	98306010	**Vite** per livello olio sul coperchio del basam. destro	1	6 MA x 8
31	M 118 bis	90714060	**Guarnizione** per vite livello olio per vite di fermo molla avviamento	2	
32	36021	90561423	**Anello** premistoppa sull'albero del settore avviamento	1	
32 bis	36621	90401524	**Anello** premistoppa sull'albero motore	1	Angus 15 x 24 x 7
33	36008 bis	98366010	**Vite** per fermo molla avviamento	1	6 MA x 12
34	36008 ter	92750060	**Dado** per vite fermo molla avviamento	1	
35	36017 bis	98107053	**Bullone** lungo per unione basamento motore	1	7 MA x 51
36	T 8053 ter	98107020	**Bullone** corto per unione basamento motore	7	7 MA x 19
37	36017 A	98307031	**Vite** per unione basamento motore	1	7 MA x 31,5
38		36001060	**Basamento** motore destro completo di boccola	1	
39	36059	98384012	**Vite** fiss. piastrina di fermo cuscinetto	1	4 MA x 12
40	36058	95100025	**Rosetta** di fermo cuscinetto lato frizione	1	
41	36074	92201021	**Cuscinetto** a sfere lato frizione	1	20 x 42 x 9 (Riv 3 AE)

(segue)

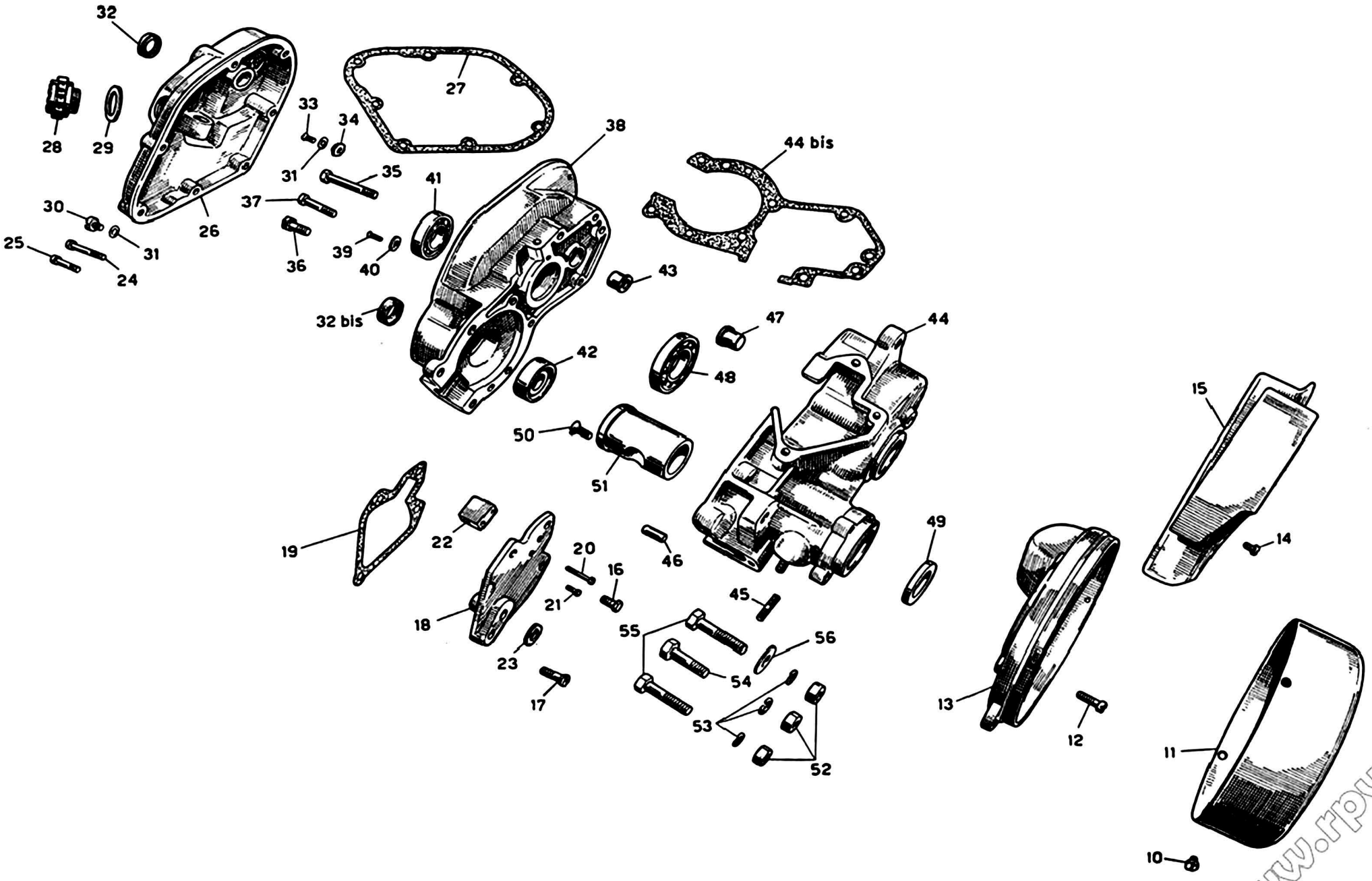
32
28
29
33
34
27
38
44 bis
31
35
41
30
37
26
25
31
36
39
40
24
43
32 bis
47
44
42
48
15
50
51
19
22
20
46
49
14
16
21
45
18
55
56
23
54
17
13
53
12
52
11
10

www.rpw.it

TAV. 1

COMPLESSO : **Motociclo**
SOTTOCOMPLESSO: **Motore**

GRUPPO : **Organi principali**
SOTTOGRUPPO: **Basamento e coperchi**

N. Fig.	SIMBOLO N.° Disegno	SIMBOLO N.° Ordinaz.	DENOMINAZIONE	Quantità	Indicazioni supplettive
42	36026 bis	92234215	**Cuscinetto** a rulli sul basamento destro	1	15 x 35 x 11 (Riv 02 DAPV)
43	36063 bis	91121012	**Boccola** sul basamento destro per ingranaggio triplo	1	
44		36000760	**Basamento** motore sinistro completo di boccole spine e prigionieri	1	
44 bis	36600	36000900	**Guarnizione** per basamento destro	1	
45	M 2110	96506024	**Prigioniero** attacco pipa aspirazione	2	6 MA x 24
46	36016	95512071	**Spina** di riferimento sui basamenti	2	
47	36063	91141014	**Boccola** cieca sul basamento sinistro per ingranaggio triplo	1	
48	36057	92201224	**Cuscinetto** a sfere sul basamento sinistro	1	25 x 52 x 9 (Riv 4 AE)
49	36005 D	95100765	**Tappo** nel basamento motore lato volano	1	
50	36005 C	98386015	**Vite** di fermo boccola nel basamento sinistro	1	6 MA x 15
51	36005 B	36016100	**Boccola** nel basamento sinistro	1	
52	D N 8	92701087	**Dado** per bullone fiss. motore al telaio	3	8 MA
53	R E 8	95120085	**Rosetta** elastica per bullone fiss. motore al telaio	3	
54	36139	98108034	**Bullone** attacco motore al telaio	1	
55	12024 bis	98108042	**Bullone** attacco motore al telaio	2	
56	10319 C	95100233	**Rosetta** per bullone attacco motore al telaio parte inf.	1	

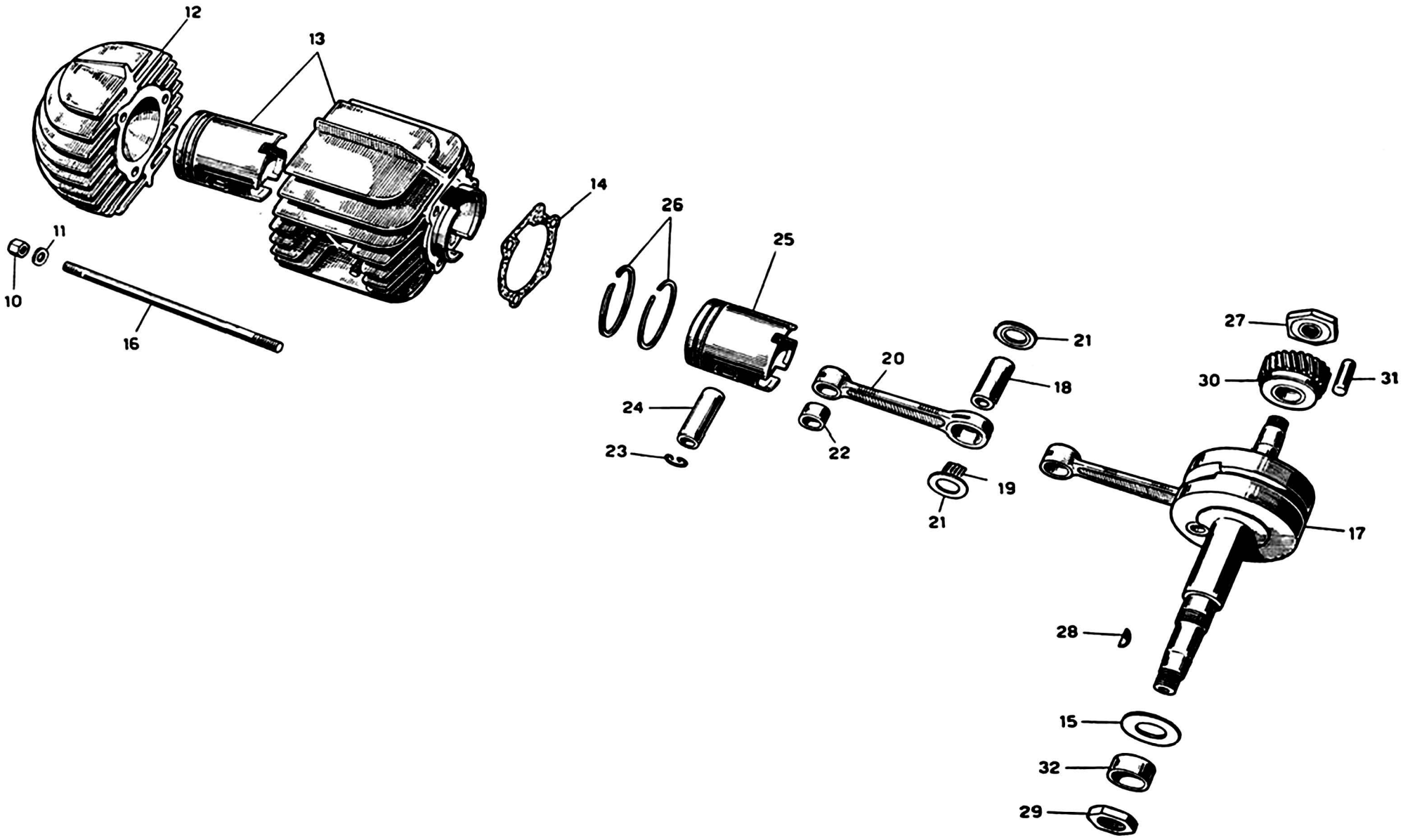
12
13
14
26
25
11
10
16
27
21
20
18
30
31
24
23
22
19
21
17
28
15
32
29

TAV. **2**

COMPLESSO : **Motociclo**
SOTTOCOMPLESSO: **Motore**

GRUPPO : **Organi principali**
SOTTOGRUPPO: **Testa - Cilindro - Biella - Pistone - Albero Motore**

N. Fig.	SIMBOLO N.° Disegno	SIMBOLO N.° Ordinaz.	DENOMINAZIONE	Quantità	Indicazioni supplettive
10	**M 149 bis**	**92700074**	**Dado** per tiranti fiss. cilindro e testa	3	7 MA
11	**M 149 ter**	**95100179**	**Rosetta** per tiranti fiss. cilindro e testa	3	13 x 7,5 x 1,8
12		**36022450**	**Testa** del cilindro	1	
13		**36060150**	**Cilindro** completo di pistone	1	
14		**36020850**	**Guarnizione** fra cilindro e basamento	1	
15	**36036 ter**	**95101635**	**Rosetta** reggispinta sull'albero - lato volano	1	17,2 x 32 x 2,5
16	**36011**	**96507161**	**Tirante** di attacco cilindro e testa	3	7 MA x 161
17		**36064250**	**Albero** motore completo di biella	1	
18	**36025**	**36065001**	**Perno** per albero motore	1	
19	**36037**	**92296726**	**Rullini** per biella	21	∅ 2,5 x 9,8
20		**36061550**	**Biella** completa di boccola	1	
21	**36028**	**95100533**	**Rosetta** sull'asse manovella	2	14,7 x 25 x 1,6
22		**91111314**	**Boccola** per piede di biella	1	
23	**24082**	**90351016**	**Molla** di fermo spinotto pistone	2	
24		**36061250**	**Spinotto** per pistone	1	
25		**36060450**	**Pistone**	1	
26		**36060850**	**Fascia** elastica	2	
27	**36628**	**92750120**	**Dado** serraggio pignone	1	
28	**36027 bis**	**91701345**	**Chiavella** per volano	1	
29	**36036 bis**	**92720170**	**Dado** sull'albero - lato volano	1	
30	**36622**	**36070201**	**Pignone** elastico sull'albero motore	1	
31	**36627**	**93130046**	**Cilindretto** elastico per pignone motore	14	
32	**36036 A**	**91181711**	**Distanziatore** sull'albero motore - lato volano	1	

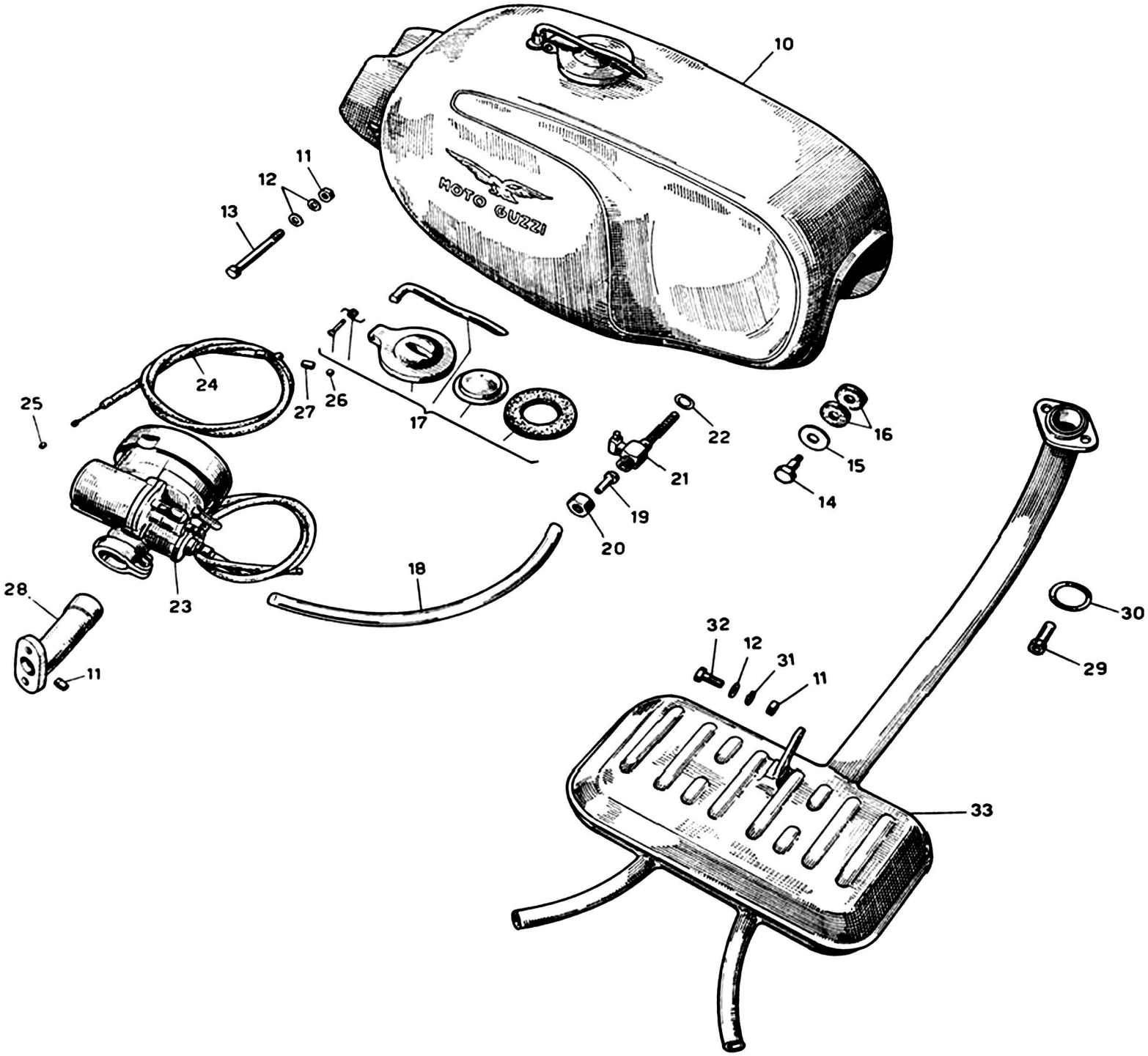
10
MOTO GUZZI
11
12
13
24
25
27
26
17
22
16
15
21
14
19
20
18
23
28
11
32
12
31
11
30
29
33

TAV. 3

COMPLESSO : **Motociclo**
SOTTOCOMPLESSO : **Motore**

GRUPPO : **Alimentazione e scarico**
SOTTOGRUPPO : **Serbatoio miscela - Tubaz. - Carburatore - Tubo scarico con silenziatore**

N. Fig.	SIMBOLO N.° Disegno	SIMBOLO N.° Ordinaz.	DENOMINAZIONE	Quantità	Indicazioni supplettive
10		36100250	**Serbatoio** miscela	1	
11	DN 6	92602206	**Dado** per bullone attacco serbatoio al telaio - parte ant., per fiss. pipa aspirazione e per attacco silenziatore al telaio	4	6 MA
12	M 136 bis	95100137	Rosetta per bullone attacco serbatoio al telaio - parte ant. e per bullone attacco silenziatore	3	
13	36843	98106061	**Bullone** per attacco serbatoio al telaio - parte ant.	1	
14	36917	99105091	**Bullone** attacco serbatoio al telaio - parte post.	2	
15	40463	95100291	**Rosetta** per bullone attacco serbatoio al telaio - parte post.	2	
16	36916	90716090	**Anello** elastico per fiss. serbatoio - parte post.	4	
		24104601	**Tebaldi** } Guarnizione per tappo	1	
		24104600	**Mussini** }		
		24104801	**Tebaldi** Scodellino per tappo	1	
		24104001	**Tebaldi** } Coperchio per tappo	1	
17		24104000	**Mussini** }		
		24105001	**Tebaldi** } Manettino chiusura tappo	1	
		24105000	**Mussini** }		
		24104901	**Tebaldi** } Vite per tappo	1	
		24104900	**Mussini** }		
		24104701	**Tebaldi** } Molla per tappo	1	
		24104700	**Mussini** }		
18	36573	95985429	**Tubazione** miscela	1	
19	36572	36106800	**Raccordo** per tubazione miscela	1	
20	T 171 bis	95920081	**Dado** fiss. raccordo al rubinetto	1	
21	36571	36105400	**Rubinetto** miscela	1	
22	TA 175 G	90714100	**Guarnizione** per rubinetto	2	
23		36112400	**Carburatore** completo di trasmissione comando gas	1	MU 14 B3 Dell'Orto
24		36117550	**Trasmissione** completa comando gas	1	
25	36202	95715113	**Capocorda** per cavo - parte carburatore	1	
26	36962	95716416	**Capocorda** per cavo - parte leva	1	
27	T 234	95720122	**Coprifilo** per guaina	2	
28	36010	36115000	**Pipa** aspirazione	1	
29	36013	36128800	**Colonnetta** filettata per attacco silenziatore alla testa	2	
30	36439 A	90718225	**Guarnizione** per tubo scarico	1	
31	RE 6	95120065	**Rosetta** elastica per bullone attacco silenz. al telaio	1	
32	M 140	98106017	**Bullone** attacco silenziatore al telaio	1	
33		36120450	**Tubo** scarico completo di silenziatore	1	

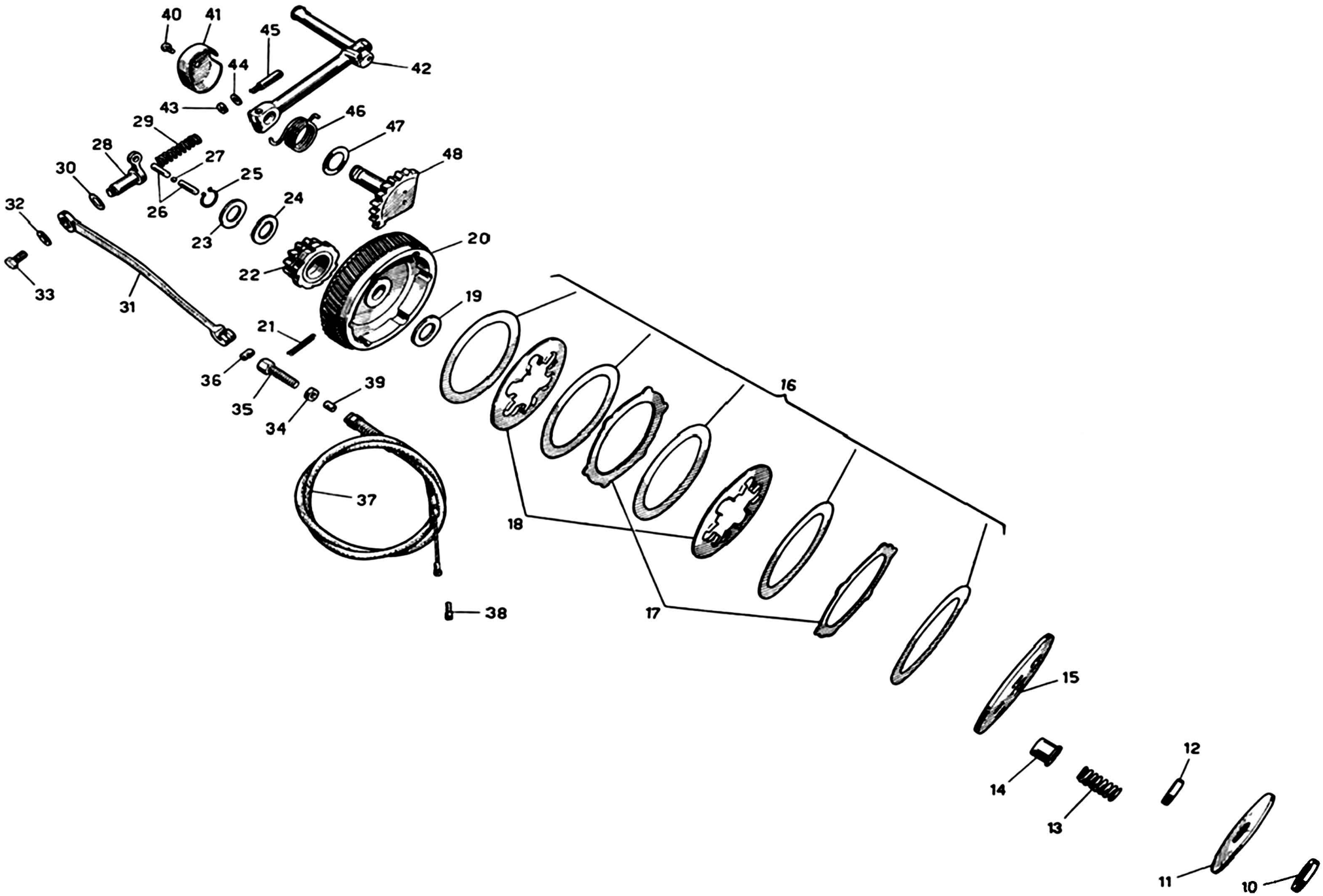
40
41
45
44
42
43
46
29
47
28
27
48
30
25
26
24
32
23
20
22
33
31
19
21
16
36
39
35
34
37
18
38
17
15
14
12
13
11
10

TAV. 4

COMPLESSO : **Motociclo**
SOTTOCOMPLESSO: **Trasmissione**

GRUPPO : **Innesto e avviamento**
SOTTOGRUPPO: **Innesto a frizione - Avviamento motore - Comando frizione**

N. Fig.	SIMBOLO N.° Disegno	SIMBOLO N.° Ordinaz.	DENOMINAZIONE	Quantità	Indicazioni supplettive
10		91181905	**Distanziatore** per disco appoggio molle	1	
11		36082950	**Disco** appoggio molle frizione	1	
12		36083250	**Anello** di fermo frizione	1	
13	36045 B	94321125	**Molla** spingidischi frizione	6	
14		36083450	**Scodellino** porta molle frizione	6	
15		36082650	**Piattello** spingidischi frizione	1	
16		36082050	**Anello** per frizione	5	
17		36082350	**Disco** con tacche esterne per frizione	2	
18		36082250	**Disco** con tacche interne per frizione	2	
19		95100608	**Rosetta** appoggio ingranaggio trasmissione - Inter.	1	
20		36081150	**Ingranaggio** di trasmissione completo	1	
21	23131	94321047	**Molla** spinginasello avviamento	1	
22		36266450	**Ingranaggio** libero dell'avviamento	1	
23		95100607	**Rosetta** reggispinta per ingranaggio trasmissione	1	
24		36080450	**Rosetta** appoggio ingranaggio trasmissione - esterno	1	
25		90271016	**Anello** seeger di tenuta ingranaggio trasmissione	1	16 e
26	36043	36085500	**Pistoncino** spingidischi	2	
27	36043/1	92295905	**Sfera** per pistoncini	1	7/32"
28	36047	36087600	**Leva** interna comando frizione	1	
29	36048	94321110	**Molla** spingi leva interna comando frizione	1	
30	36047 bis	90712115	**Guarnizione** fra il rasamento interno coperchio e flangia per leva comando frizione	1	
31	36046/1	36090100	**Leva** comando frizione	1	
32	T 298 ter	95101171	**Rosetta** per bullone fiss. leva comando frizione	1	
33	TA 110	98107013	**Bullone** fiss. leva comando frizione	1	
34	M 2158 bis	92700090	**Dado** per vite tendifilo frizione	1	
35	36046/2	95790136	**Vite** tendifilo frizione	1	
36	T 9362	95716122	**Capocorda** per trasmissione comando frizione - parte motore	1	
37		36093050	**Trasmissione** comando frizione	1	
38	31684	95715224	**Capocorda** per trasmissione comando frizione - parte manubrio	1	
39	T 235	95920130	**Copriguaina** per trasmissione comando frizione	2	
40	36586	98105008	**Vite** fiss. coperchietto paraolio sulla pedivella	1	
41	36585	36262700	**Coperchietto** paraolio sulla pedivella	1	
42	36690	36260200	**Pedivella** avviamento	1	
43	D N 6	92602206	**Dado** per chiavella fiss. pedivella avviamento	1	
44	36077 ter	95100131	**Rosetta** per chiavella fiss. pedivella avviamento	1	
45	36077 bis	91770083	**Chiavella** fiss. pedivella	1	
46	36084	36265700	**Molla** richiamo settore avviamento	1	
47		95129210	**Rosetta** elastica per settore avviamento	1	
48	36078 ter	36265600	**Settore** avviamento completo	1	

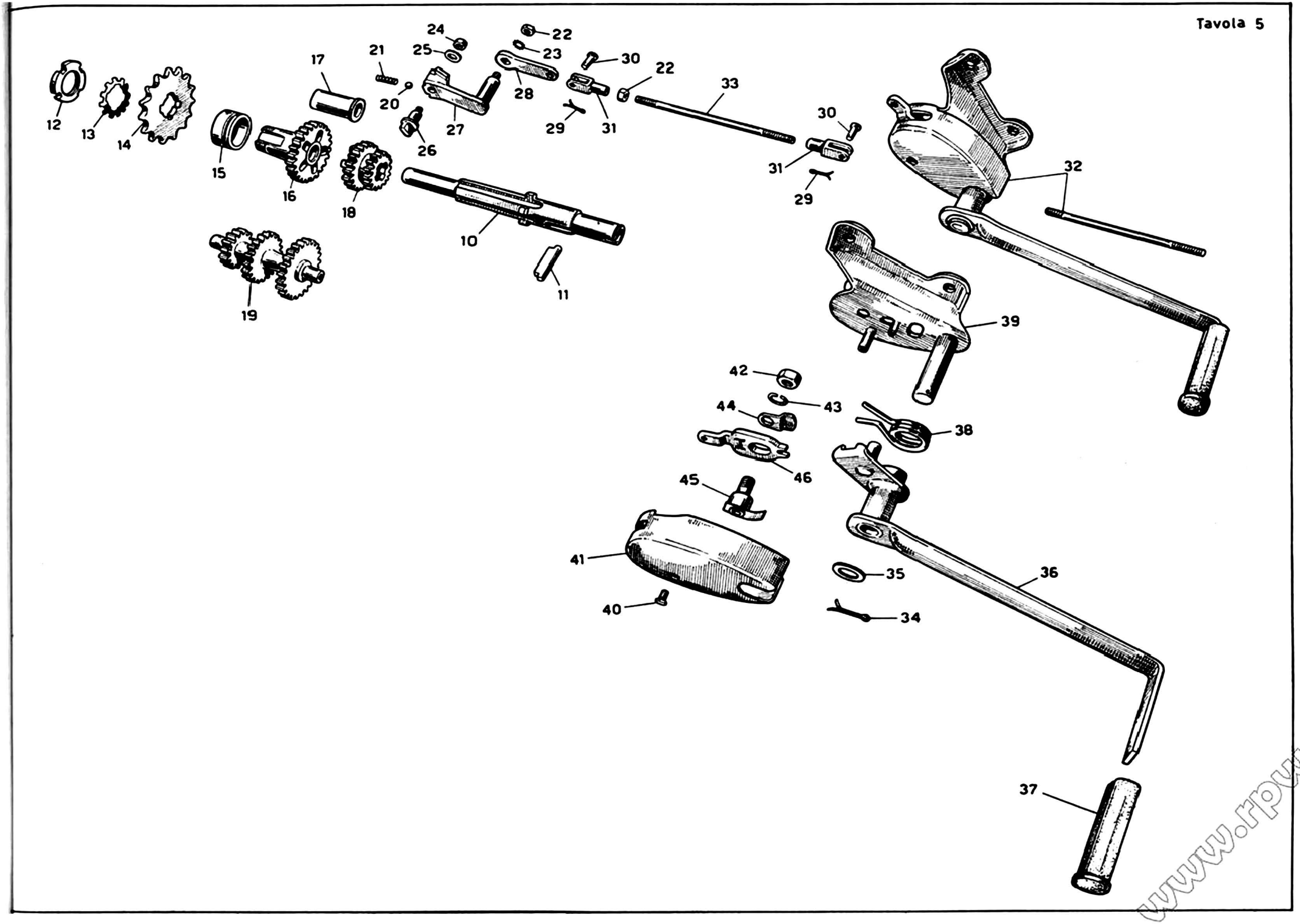
12
13
14
15
16
17
18
19
10
11
21
20
24
25
26
27
22
23
28
29
30
31
33
32
39
42
43
44
46
45
41
40
38
36
35
34
37

www.rpw.it

TAV. **5**

COMPLESSO : **Motociclo**
SOTTOCOMPLESSO : **Trasmissione**

GRUPPO : **Cambio**
SOTTOGRUPPO : **Ingranaggi - Alberi - Comando cambio**

N. Fig.	SIMBOLO N.° Disegno	SIMBOLO N.° Ordinaz.	DENOMINAZIONE	Quantità	Indicazioni supplettive
10		36210550	**Albero** primario del cambio di velocità	1	
11		36085450	**Chiavella** spingidischi frizione	1	
12	36060 bis	93701240	**Ghiera** fiss. ingranaggio per catena	1	
13	36060 ter	95181024	**Rosetta** fiss. ghiera per ingranaggio catena	1	
14	36060	36330500	**Ingranaggio** per catena	1	15 denti
15	36560	36331900	**Anello** distanziatore sull'ingranaggio della presa diretta	1	
16	36051	36212600	**Ingranaggio** della presa diretta compl. di boccola	1	
17	36053/R	91121243	**Boccola** per ingranaggio della presa diretta	1	
18	36061	36210900	**Ingranaggio** doppio scorrevole	1	
19	36062	36214000	**Ingranaggio** triplo	1	
20	25276/1	92295906	**Sfera** per astuccio del fermo settore innesto marce	1	1/4"
21	36072	94321060	**Molla** per fermo a sfera del settore innesto marce	1	
22	D N 6	92602206	**Dado** per settore cambio marce e registro tirante leva cambio	3	6 MA
23	36070 B	95021106	**Rosetta** sulla leva del settore cambio marce	1	
24	36075	92701060	**Dado** per dito del settore innesto marce	1	6 MA
25	M 136 bis	95100137	**Rosetta** per dito del settore innesto marce	1	6,5 x 13 x 1,8
26	36069	36231400	**Dito** del settore innesto marce	1	
27	36064	36234400	**Settore** innesto marce	1	
28	36070 bis	36258200	**Leva** comando settore innesto marce	1	
29	T 87 bis	95500120	**Copiglia** per spine del tirante cambio	2	
30	M 64	95780249	**Spina** per tirante leva cambio	2	
31	36169 bis	95740160	**Forcellino** per tirante cambio marce	2	
32	36567	36250300	**Cambio** a pedale completo di tiranti	1	
33	36567/12	36257800	**Tirante** comando cambio	1	
34	36567/6	36239500	**Copiglia** sul perno tenuta leva	1	
35	36567/5	36252900	**Rosetta** sul perno leva comando cambio	1	
36	36567/3	36250900	**Leva** cambio a pedale	1	
37	36567/4	36251000	**Pedalino** gomma sulla leva cambio	1	
38	36567/2	36252100	**Molla** sul perno leva cambio	1	
39	36567/1	36250800	**Corpo** del cambio a pedale	1	
40	36567/14	36253000	**Vite** fiss. coperchio sul corpo	1	
41	36567/13	36252200	**Coperchio** sul corpo del cambio	1	
42	36567/11	36252600	**Dado** fiss. perno bilanciere	1	
43	36567/10	36252700	**Rosetta** elastica per perno bilanciere dentato	1	
44	36567/8	36252500	**Piastrina** di fine corsa per bilanciere dentato	1	
45	36567/9	36252300	**Perno** per bilanciere dentato	1	
46	36567/7	36252400	**Bilanciere** dentato comando asta del cambio	1	

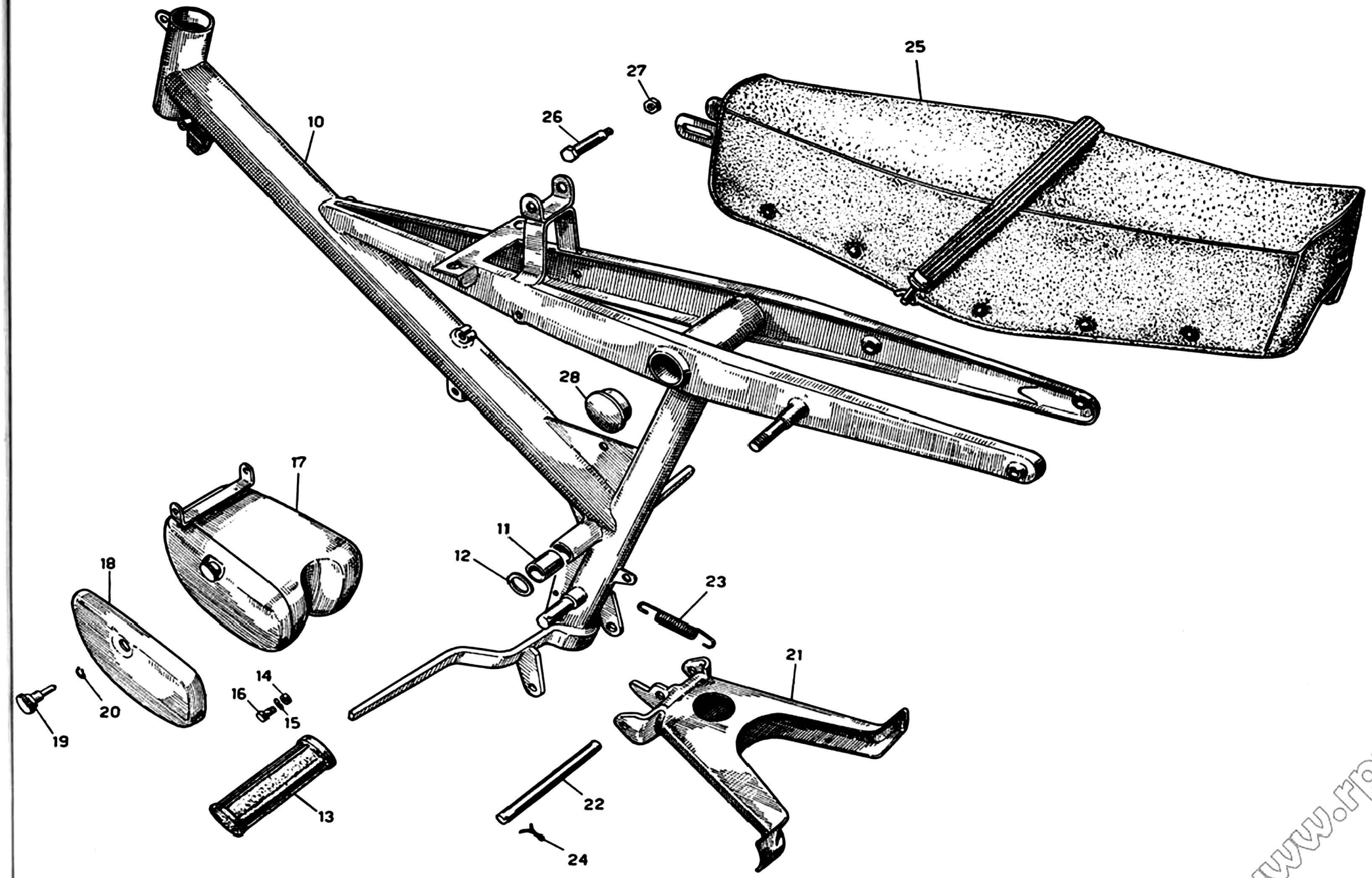

www.rpw.it

TAV. 6

COMPLESSO : **Motociclo**
SOTTOCOMPLESSO: **Telaio - Ruote - Freni**

GRUPPO : **Telaio - Sospensioni - Sterzo**
SOTTOGRUPPO: **Telaio - Cassetta - Cavalletto - Sella biposto**

N. Fig.	SIMBOLO N.° Disegno	SIMBOLO N.° Ordinaz.	DENOMINAZIONE	Quantità	Indicazioni supplettive
10		36400250	**Telaio**	1	
11	36278	91111430	**Boccola** per forcellone oscillante	2	
12	36280 bis	90118180	**Rosetta** sulla boccola del forcellone oscillante	2	
13	36637	36443200	**Appoggiapiedi** in gomma	2	
14	DN 6	92602206	**Dado** per bullone fiss. cassetta porta utensili	3	
15	RE 6	95120065	**Rosetta** per bullone fiss. cassetta porta utensili	3	
16	T 136	98024312	**Bullone** fiss. cassetta porta utensili	3	
17		36476050	**Cassetta** porta utensili completa di coperchio	1	
18		36476350	**Coperchio** per cassetta porta utensili	1	
19		36478500	**Vite** a pomolo per coperchio cassetta	1	
20	31584/1	32478600	**Rosetta** di tenuta vite a pomolo per coperchio cassetta	1	
21		36430350	**Cavalletto** sostegno motociclo	1	
22	36633	36433100	**Perno** per cavalletto sostegno motociclo	1	
23	36634	36434000	**Molla** per cavalletto	1	
24	M 160 bis	95500222	**Copiglia** per perno del cavalletto	2	
25		36460550	**Sella** biposto	1	
26	36407	99105102	**Bullone** ant. attacco sella	1	
27	DN 8	92701087	**Dado** per bullone ant. attacco sella	1	
28		36409950	**Tappo** per tubo telaio	2	

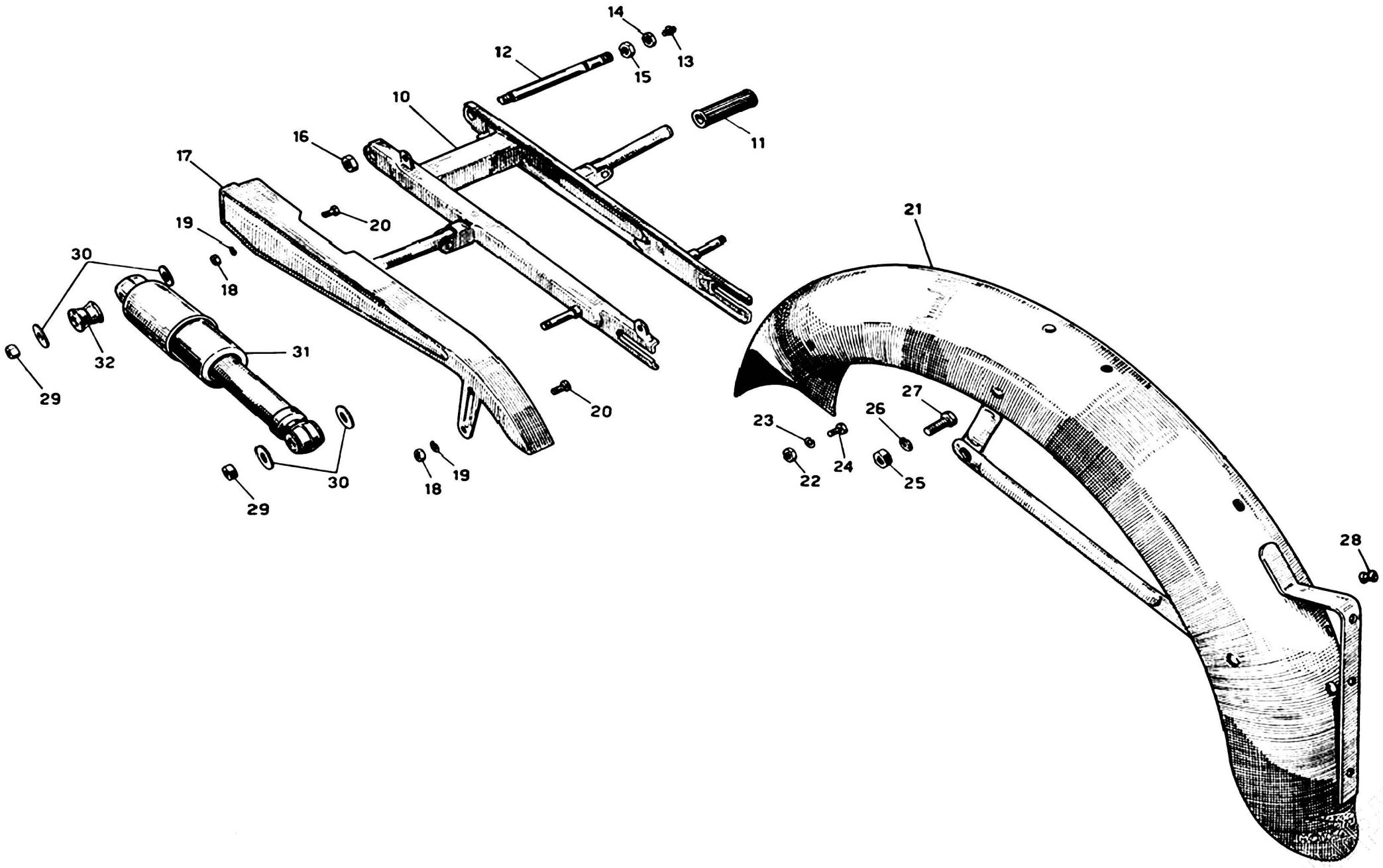
14
13
12
15
10
11
16
17
20
21
19
18
30
32
31
29
20
27
26
23
24
22
25
30
18
19
29
28

TAV. 7

COMPLESSO : **Motociclo**
SOTTOCOMPLESSO: **Telaio - Ruote - Freni**

GRUPPO : **Telaio - Sospensioni - Sterzo**
SOTTOGRUPPO: **Forcellone oscill. - Sospensione post. - Parafango post. - Carterino copricatena**

N. Fig.	SIMBOLO N.° Disegno	SIMBOLO N.° Ordinaz.	DENOMINAZIONE	Quantità	Indicazioni supplettive
10		36540250	**Forcellone** oscillante	1	
11	38299	38251000	**Pedalino** gomma per appoggiapiedi posteriore	2	
12	36279	36547000	**Perno** per forcellone oscillante	1	
13	T 0238	94020060	**Ingrassatore** sul perno del forcellone oscillante	1	
14	36282	92701140	**Controdado** per perno forcellone oscillante sul lato destro	1	
15	36281	92701141	**Dado** per perno forcellone oscillante sul lato destro	1	
16	T 2075 bis	92700125	**Dado** per perno forcellone oscillante sul lato sinistro	1	
17		36473050	**Carterino** copricatena	1	
18	DN 7	92700073	**Dado** per bulloni fiss. carterino copricatena	2	
19	RE 7	95120075	**Rosetta** elastica per bulloni fiss. carterino copricatena	2	
20	T 5858 bis	98107014	**Bullone** fiss. carterino copricatena	2	
21		36437050	**Parafango** posteriore	1	
22	DN 6	92602206	**Dado** per bullone ant. fiss. parafango al telaio	2	
23	RE 6	95120065	**Rosetta** elastica per bullone ant. fiss. parafango al telaio	2	
24	T 136	98024312	**Bullone** ant. fiss. parafango al telaio	2	
25	DN 8	92701087	**Dado** per bulloni post. fiss. parafango	2	
26	RE 8	95120085	**Rosetta** elastica per bulloni fiss. parafango	2	
27	T 58	98108023	**Bullone** post. fiss. parafango	2	
28	24625	91551061	**Anello** gomma sul parafango per passaggio cavo fanalino	1	
29	T 2202	92701094	**Dado** fiss. sospensioni elastiche post.	4	
30	40463	38448000	**Rosetta** fiss. sospensioni elastiche post.	8	
31		36550250	**Sospensione** elastica posteriore	2	
32		36551650	**Boccola** elastica per sospensione posteriore	4	

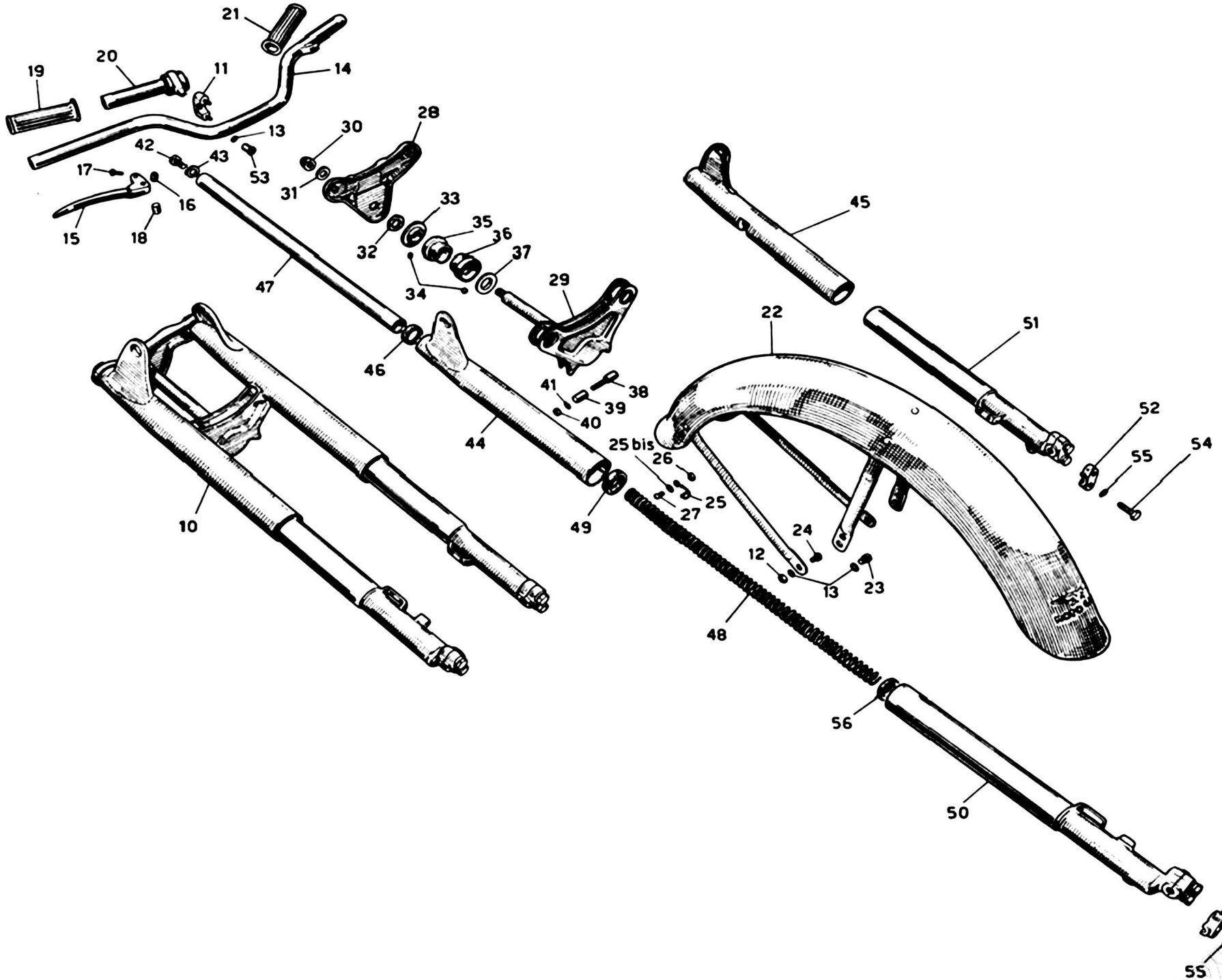
21
20
19
11
14
13
30
28
42
43
53
17
16
31
33
15
18
35
36
32
37
34
29
47
45
22
51
46
41
38
39
40
52
44
25 bis
26
55
54
25
27
10
49
24
12
13
23
48
56
50
52
54
55

TAV. 8

COMPLESSO : **Motociclo**
SOTTOCOMPLESSO: **Telaio - Ruote - Freni**

GRUPPO : **Telaio - Sospensioni - Sterzo**
SOTTOGRUPPO: **Manubrio - Parafango ant. - Forcella ant. - Sospensione ant. - Sterzo**

N. Fig.	SIMBOLO N.° Disegno	SIMBOLO N.° Ordinaz.	DENOMINAZIONE	Quantità	Indicazioni supplettive
10		36490250	**Forcella** anteriore completa	1	
11		36500450	**Morsetto** bloccaggio manubrio	2	
12	DN 6	92602206	**Dado** per bullone fiss. parafango parte inferiore	2	
13	RE 6	95120065	**Rosetta** elastica per dado fiss. morsetto bloccaggio manubrio e per bulloni fiss. parafango	10	
14		36600250	**Manubrio**	1	
15	31677	32628000	**Leva** freno ant. e frizione	2	
16	T 8550 bis	92701065	**Dado** per viti fiss. leve freno ant. e frizione	2	
17	12063 bis	98306020	**Vite** fiss. leve freno ant. e frizione	2	
18	31678	95716742	**Rullo** per leve freno ant. e frizione	2	
19	23520	24603525	**Manopola** gomma destra sul manubrio	1	
20	36697	36603400	**Impugnatura** comando gas	1	
21	23521	24603025	**Manopola** gomma sinistra sul manubrio	1	
22		36434350	**Parafango** anteriore	1	
23	38440	98106012	**Bullone** fiss. parafango - parte superiore	4	
24	26518	98106015	**Bullone** fiss. parafango - parte inferiore	2	
25	24454/2	24627502	**Occhiello** guida cavo freno ant. sul parafango	1	
25 bis	31811	95100119	**Rosetta** per bullone fiss. parafango parte inferiore lato occhiello	1	
26	T 8091	92700055	**Dado** per vite fiss. occhiello guida cavo sul parafango	1	
27	38164/1	98345008	**Vite** fiss. occhiello guida cavo sul parafango	1	
28		36493050	**Piastra** superiore della forcella	1	
29		36494050	**Base** dello sterzo	1	
30	24788	92730121	**Dado** serraggio cannotto base dello sterzo	1	
31	25295 bis	95100413	**Rosetta** per dado serraggio cannotto base sterzo	1	
32	36938	92700187	**Dado** registro sterzo	1	
33	36197	36514900	**Calotta** regolabile sul cannotto sterzo	1	
34	T 219	92295704	**Sfera** per calotte	38	
35	36191	36515000	**Calotta** superiore sulla pipa sterzo	1	
36	36190	36515100	**Calotta** inferiore sulla pipa sterzo	1	
37	36196	36515200	**Calotta** inferiore sul cannotto sterzo	1	
38		36505250	**Chiavetta** per bloccaggio bracci forcella	2	
39		36505350	**Tubetto** per chiavetta bloccaggio bracci forcella	2	
40	DN 7	92700073	**Dado** per chiavetta bloccaggio bracci forcella	2	
41	RE 7	95120075	**Rosetta** elastica per chiavetta bloccaggio bracci forcella	2	
42	T 9047	98110020	**Bullone** fiss. bracci forcella	2	

(segue)

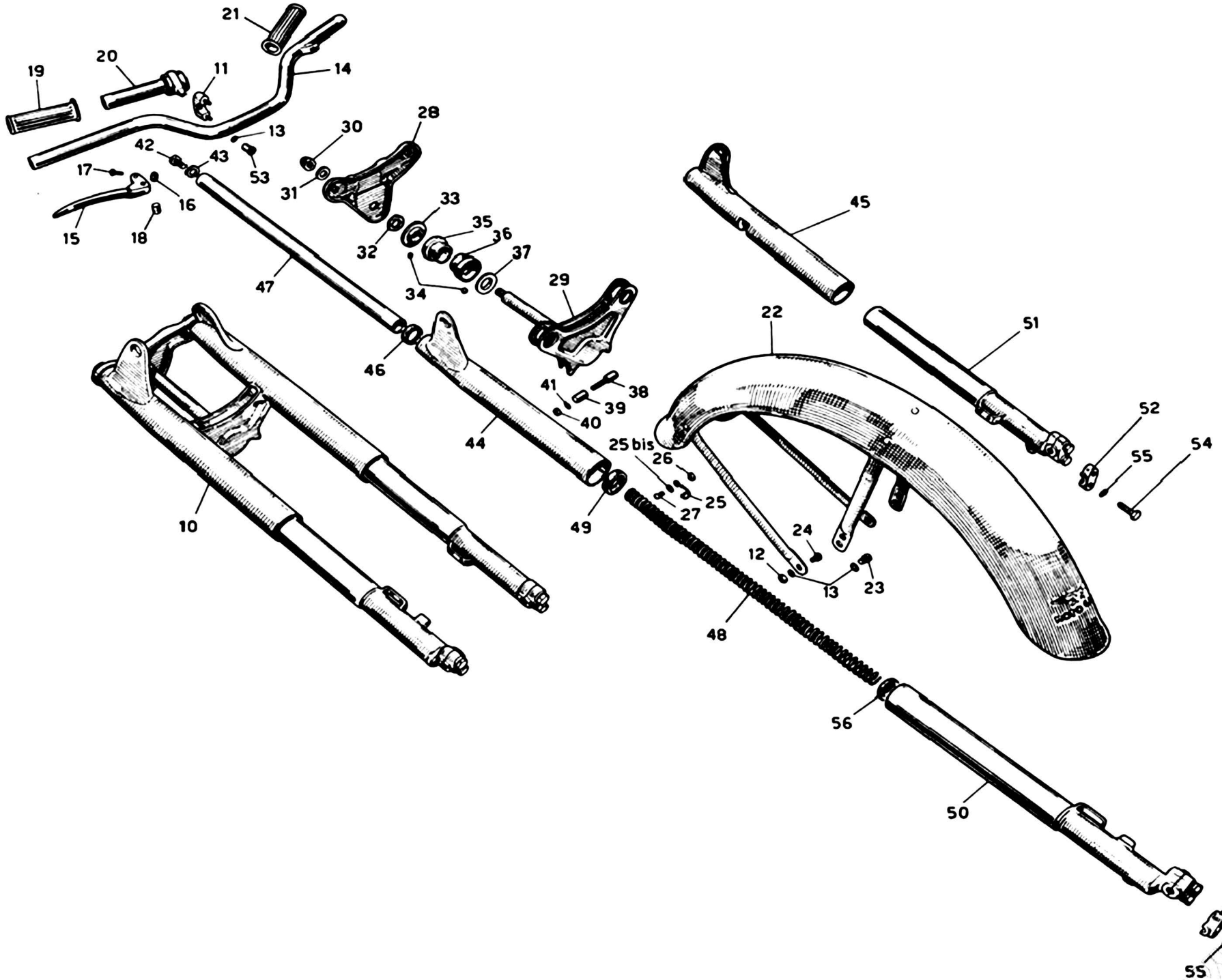
21
20
19
11
14
13
30
28
42
43
53
17
16
31
33
15
18
35
36
32
37
34
29
47
45
22
51
46
41
38
39
40
52
44
25 bis
26
55
54
25
27
10
49
24
12
13
23
48
56
50
52
54
55

TAV. **8**

COMPLESSO : **Motociclo**
SOTTOCOMPLESSO: **Telaio - Ruote - Freni**

GRUPPO : **Telaio - Sospensioni - Sterzo**
SOTTOGRUPPO: **Manubrio - Parafango ant. - Forcella ant. - Sospensione ant. - Sterzo**

N. Fig.	SIMBOLO N.° Disegno	SIMBOLO N.° Ordinaz.	DENOMINAZIONE	Quantità	Indicazioni supplettive
43	38678	95100337	**Rosetta** per bulloni fiss. bracci forcella	2	
44		36496150	**Fodero** destro per forcella anteriore	1	
45		36496250	**Fodero** sinistro per forcella anteriore	1	
46		36492750	**Anello** elastico per foderi forcella	2	
47		36491050	**Braccio** per forcella completo	2	
48		36526650	**Molla** per forcella	2	
49		93110250	**Tampone** di fine corsa	2	
50		36522550	**Gambale** destro completo di cappello e bulloni	1	
51		36522650	**Gambale** sinistro completo di cappello e bulloni	1	
52		36524850	**Cappello** per gambali	2	
53		36500750	**Dado** per morsetto fiss. manubrio	4	
54		98054425	**Bullone** fiss. cappelli morsetti ai gambali	4	
55	RE 8	95120085	**Rosetta** elastica per bulloni fiss. cappelli morsetti	4	
56		90713255	**Guarnizione** nella boccola superiore sui gambali	2	

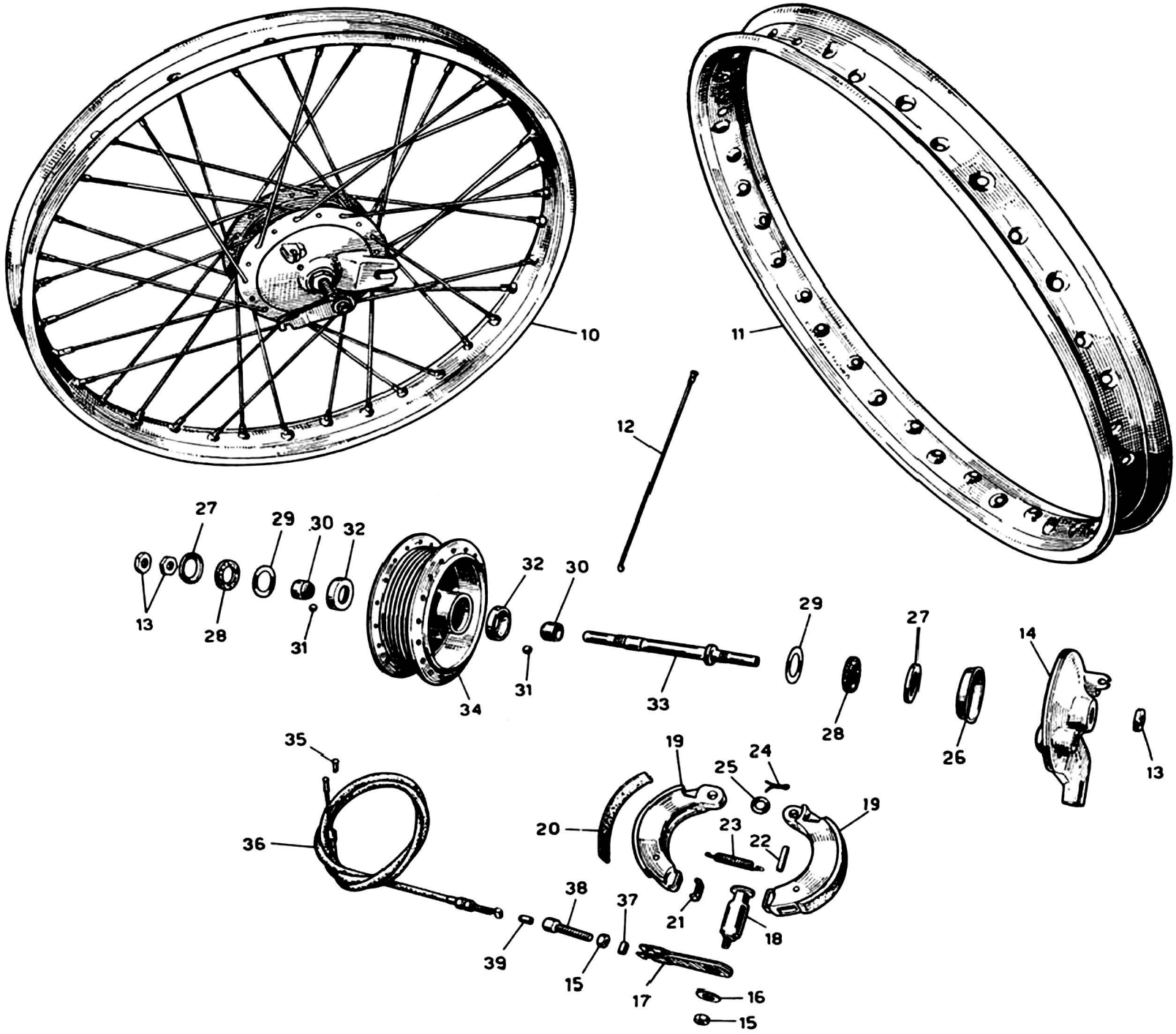
10
11
12
13
14
15
16
17
18
19
20
21
22
23
24
25
26
27
28
29
30
31
32
33
34
35
36
37
38
39

www.rpw.fr

TAV. 9

COMPLESSO : **Motociclo**
SOTTOCOMPLESSO: **Telaio - Ruote - Freni**

GRUPPO : **Ruote**
SOTTOGRUPPO: **Ruota ant. - Mozzo - Freno anteriore e comando**

N. Fig.	SIMBOLO N.° Disegno	SIMBOLO N.° Ordinaz.	DENOMINAZIONE	Quantità	Indicazioni supplettive
10		36610250	**Ruota** anteriore completa	1	
11	36875	36610800	**Cerchio** per ruota anteriore	1	
12	36919/36919/1	36611500	**Raggio** per ruota anteriore completo di nipplo	36	
13	36952/4	92720111	**Controdado** per perno ruota anteriore	3	
14		36620250	**Disco** porta ceppi freno anteriore	1	
15	DN 6	92602206	**Dado** fiss. leva freno sulla camma e per vite tendifilo	2	6 MA
16	T 5087	95101123	**Rosetta** per dado fiss. leva freno sulla camma	1	
17	36956	36625000	**Leva** sulla camma per freno anteriore	1	
18	36978	36622500	**Camma** per ceppi freno anteriore	1	
19	36954	36620500	**Ceppo** freno ant. compl. di suole pernini e piastrine	2	
20	36954/2	36622000	**Suola** per ceppi freno ant.	2	
21	36954/4	36622400	**Piastrina** appoggio camma sui ceppi	2	
22	24480 bis	95510420	**Pernino** sui ceppi freno ant. per attacco molla	2	
23	24532	36622100	**Molla** per ceppi freno anteriore	1	
24	36953/2	95400212	**Copiglia** per perno ceppi freno	1	
25	36953/3	95100217	**Rosetta** per perno ceppi freno anteriore	1	
26	36977	36636400	**Raccoglitore** olio sul disco porta ceppi	1	
27	36952/2	95190220	**Scodellino** porta feltro per mozzo anteriore	2	
28	36952/1	90713190	**Anello** feltro per mozzo anteriore	2	
29	36952	95100743	**Anello** premistoppa per mozzo anteriore	2	
30	36975	36615000	**Cono** per mozzo anteriore	2	
31	T 220	92295706	**Sfera** per calotta mozzo ruota anteriore	20	1/4''
32	36951/2	36614600	**Calotta** per mozzo ruota anteriore	2	
33		36614150	**Perno** per mozzo ruota anteriore	1	
34	36972	36613000	**Corpo** mozzo ruota anteriore	1	
35	31684	95715224	**Capocorda** per trasmissione comando freno ant. - lato man.	1	
36		36625450	**Trasmissione** comando freno ant. completa	1	
37	T 9362	95716122	**Capocorda** per trasmissione comando freno ant. lato mozzo	1	
38	36957	95790122	**Vite** tendifilo per trasmissione comando freno ant.	1	
39	T 235	95720130	**Copriguaina** per trasmissione comando freno ant.	2	

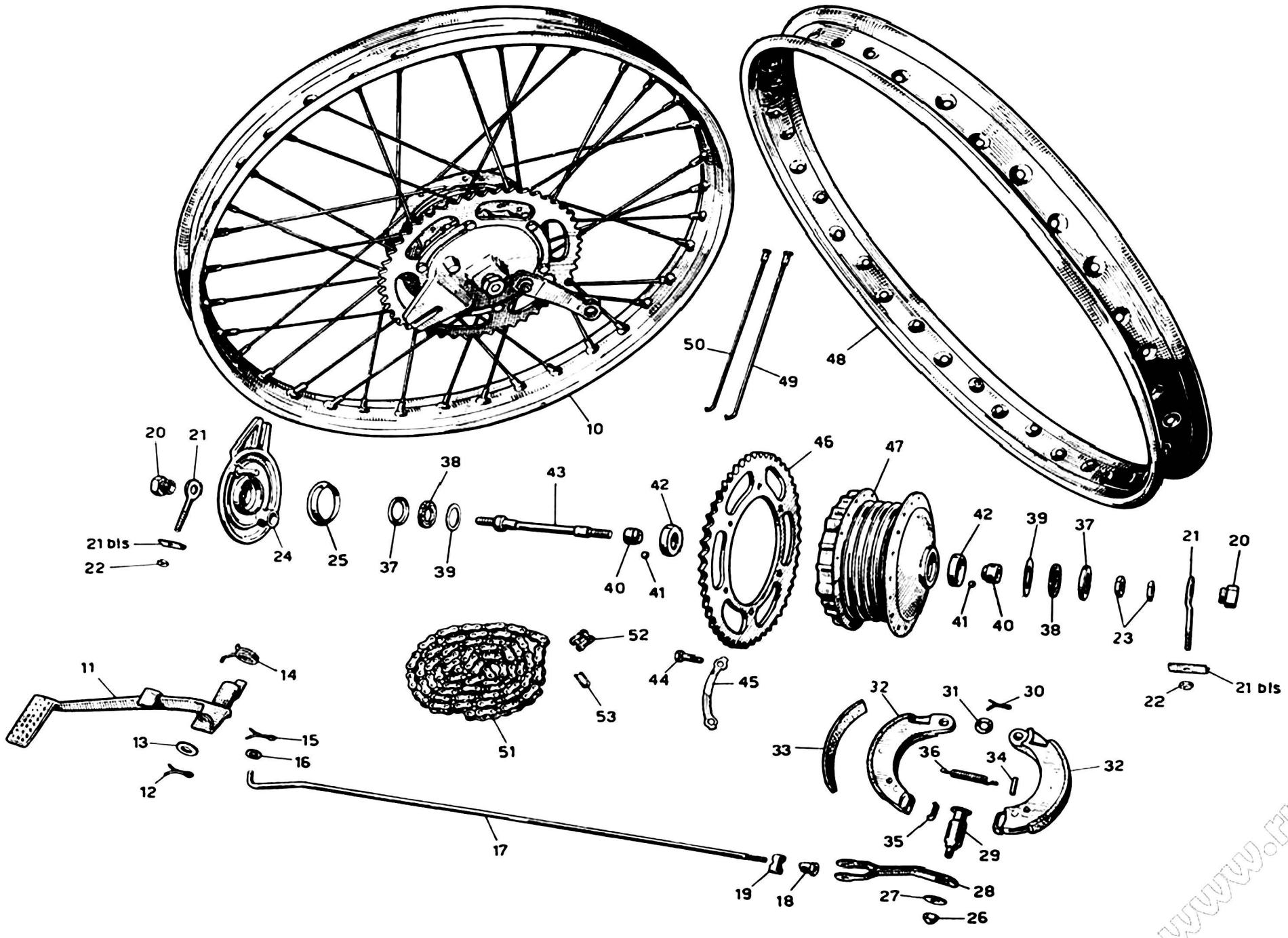
10
48
49
50
20
21
21 bis
22
24
25
37
38
39
43
40
41
42
46
47
42
41
40
39
38
37
23
21
20
21 bis
22
11
14
13
12
15
16
17
51
52
53
44
45
32
31
30
33
36
34
32
35
29
19
18
28
27
26

www.rpw.it

TAV. **10** COMPLESSO : **Motociclo** GRUPPO : **Ruote**
SOTTOCOMPLESSO: **Telaio - Ruote - Freni** SOTTOGRUPPO: **Ruota post. - Mozzo - Freno post. e comando**

N. Fig.	SIMBOLO N.° Disegno	SIMBOLO N.° Ordinaz.	DENOMINAZIONE	Quantità	Indicazioni supplettive
10	36980	36630200	**Ruota** posteriore completa	1	
11	36711	36677000	**Pedale** comando freno posteriore	1	
12	25421	95500227	**Copiglia** per perno tenuta pedale comando freno posteriore	1	
13	M 8522	95100463	**Rosetta** tenuta pedale comando freno posteriore	1	
14	36715	36678000	**Molla** per ritorno pedale freno posteriore	1	
15	M 160 bis	95500222	**Copiglia** per tirante freno posteriore	1	
16	M 136 bis	95100137	**Rosetta** per tirante freno posteriore	1	
17	36184	36676000	**Tirante** per freno posteriore	1	
18	24510	95730160	**Dado** di registro freno posteriore	1	
19	36186	95716365	**Rullo** per leva freno posteriore	1	
20	36967/1	92750111	**Dado** per perno ruota posteriore	2	
21	36376	36336300	**Tendicatena**	2	
21 bis	23496	24336625	**Piastrina** per tendicatena	2	
22	41093	92700050	**Dado** per tendicatena	2	
23	36952/4	92720111	**Controdado** per perno ruota posteriore	2	
24	36983	36635200	**Disco** porta ceppi mozzo posteriore	1	
25	36977	36636400	**Raccoglitore** olio sul disco porta ceppi	1	
26	D N 6	92602206	**Dado** fiss. leva freno sulla camma	1	
27	T 5087	95101123	**Rosetta** per leva del freno sulla camma	1	
28	36970	36671400	**Leva** sulla camma comando freno posteriore	1	
29	36984	36639000	**Camma** per ceppi freno posteriore	1	
30	36953/2	95400212	**Copiglia** per perno porta ceppi freno posteriore	1	
31	36953/3	95100217	**Rosetta** per perno porta ceppi freno posteriore	1	
32	36954	36620500	**Ceppo** freno post. compl. di suole piastrine e pernini	2	
33	36954/2	36622000	**Suola** per ceppi freno posteriore	2	
34	24480 bis	95510420	**Pernino** sui ceppi freno post. per attacco molla	2	
35	36954/4	36622400	**Piastrina** appoggio camma sui ceppi freno post.	2	
36	24532	36622100	**Molla** per ceppi freno posteriore	1	
37	36952/2	95190220	**Scodellino** porta feltro per mozzo	2	
38	36952/1	90713190	**Anello** feltro per mozzo ruota posteriore	2	
39	36952	95100743	**Anello** premistoppa per mozzo ruota posteriore	2	
40	36975	36615000	**Cono** per mozzo ruota posteriore	2	
41	T 220	92295706	**Sfera** per calotta mozzo ruota posteriore	20	1/4"
42	36951/2	36614600	**Calotta** per mozzo ruota posteriore	2	
43	36982	36633300	**Perno** per mozzo ruota posteriore	1	
44	36968/2	98024320	**Bullone** fiss. ingranaggio catena al mozzo ruota posteriore	6	
45	36968/1	36335000	**Piastrina** bloccaggio bulloni fiss. ingranaggio catena	3	
46	36968	36333700	**Ingranaggio** catena per ruota posteriore	1	48 denti
47	36981	36632000	**Corpo** mozzo per ruota posteriore	1	
48	36875	36610800	**Cerchio** per ruota posteriore	1	
49	36920/2156 ter	36631300	**Raggio** lungo per ruota post. compl. di nipplo	18	
50	36920/1/2156 ter	36631000	**Raggio** lato ingranaggio per ruota post. compl. di nipplo	18	
51	36879	36332200	**Catena** completa di maglia di giunzione	1	
52	36427	36333100	**Maglia** di giunzione	1	
53	36426	36333500	**Molletta** per maglia di giunzione	1	

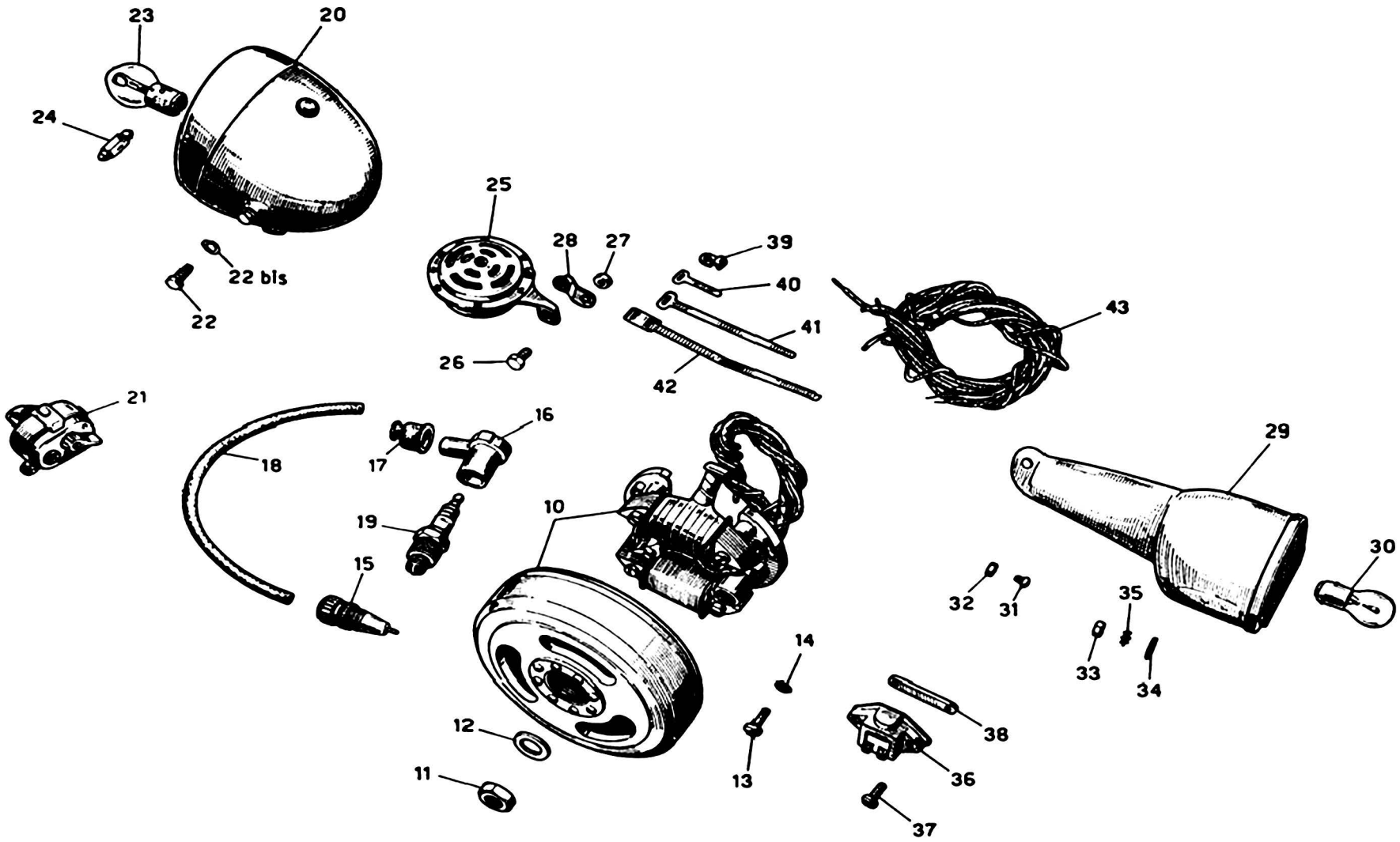
23
20
24
25
28
27
39
40
22 bis
22
41
43
26
42
21
16
29
18
17
10
19
30
15
32
31
35
14
33
34
38
12
13
36
11
37

TAV. **11** COMPLESSO : **Motociclo** GRUPPO : **Accensione illuminazione ed accessori**
SOTTOCOMPLESSO: **Impianto elettrico** SOTTOGRUPPO: **Volano magnete - Faro - Tromba - Fanalino - Interruttore d'arresto - Candela**

N. Fig.	SIMBOLO N.° Disegno	SIMBOLO N.° Ordinaz.	DENOMINAZIONE	Quantità	Indicazioni supplettive
10	37098	36712403	**Volano** magnete (28 W)	1	Pagani (Cev) M 8116
11	36030	92701124	**Dado** serraggio volano magnete	1	
12	36030 bis	95101505	**Rosetta** per dado serraggio volano magnete	1	
13	36022 ter	98305017	**Vite** fiss. volano magnete	3	
14	36022 bis	95100055	**Rosetta** per vite fiss. volano magnete	3	
15		36712502	**Presa** di corrente per volano magnete	1	Pagani (Cev) 0067
16		22717400	**Attacco** per cavo candela	1	
17		36717650	**Cappuccio** di protezione attacco candela	1	
18	36054 A	36717301	**Cavo** per candela	1	
19		24717000	**Candela** d'accensione (grado termico 225)	1	
20		36740550 36740551	**Faro** anteriore completo	1	Aprilia 105 Ant. CEV 2115
21		36746050 36746051	**Pulsante** per tromba elettrica e commutatore comando anabbagliante	1	Aprilia 51/7 C CEV 8052
22		36740750	**Bullone** fiss. faro ai foderi forcella	2	
22 bis		24740825	**Rosetta** per bullone fiss. faro ai foderi forcella	2	
23		93450216	**Lampadina** sferica per faro ant. - biluce	1	6 V 25/25 W
24		93450313	**Lampadina** a siluro per luce città (∅ 11,5 x 39 m/m)	1	6 V 5 W
25	36943	36743700	**Tromba** elettrica	1	
26	TA 110	98107013	**Bullone** fiss. tromba elettrica	1	
27	D N 7	92700073	**Dado** per bullone fiss. tromba elettrica	1	
28	36527	36744000	**Morsetto** di congiunzione	1	
29	37101	36740901	**Fanalino** posteriore	1	
30		93450212	**Lampadina** per fanalino posteriore - biluce	1	6 V 3/15 W
31	T 5153	98345006	**Vite** superiore fiss. fanalino post.	1	
32	T 8091	92700055	**Dado** per vite superiore fiss. fanalino post.	1	
33		24742025	**Dado** per perno filettato fiss. fanalino parte infer.	1	
34	24186 A	95100121	**Rosetta** sul perno filettato fiss. fanalino parte inf.	1	
35		24742125	**Rosetta** elastica sul perno filettato fiss. fanalino parte inferiore	1	
36	23548	24741125	**Interruttore** d'arresto (Stop)	1	
37	37106	98305018	**Vite** fiss. interruttore d'arresto	2	
38	37105	36742900	**Piastrina** per viti fiss. interruttore d'arresto	1	
39	24454/1	93301152	**Cavallotto** guida cavi interruttore d'arresto	1	
40	TA 236	93302106	**Fascetta** corta fiss. cavi	3	

(segue)

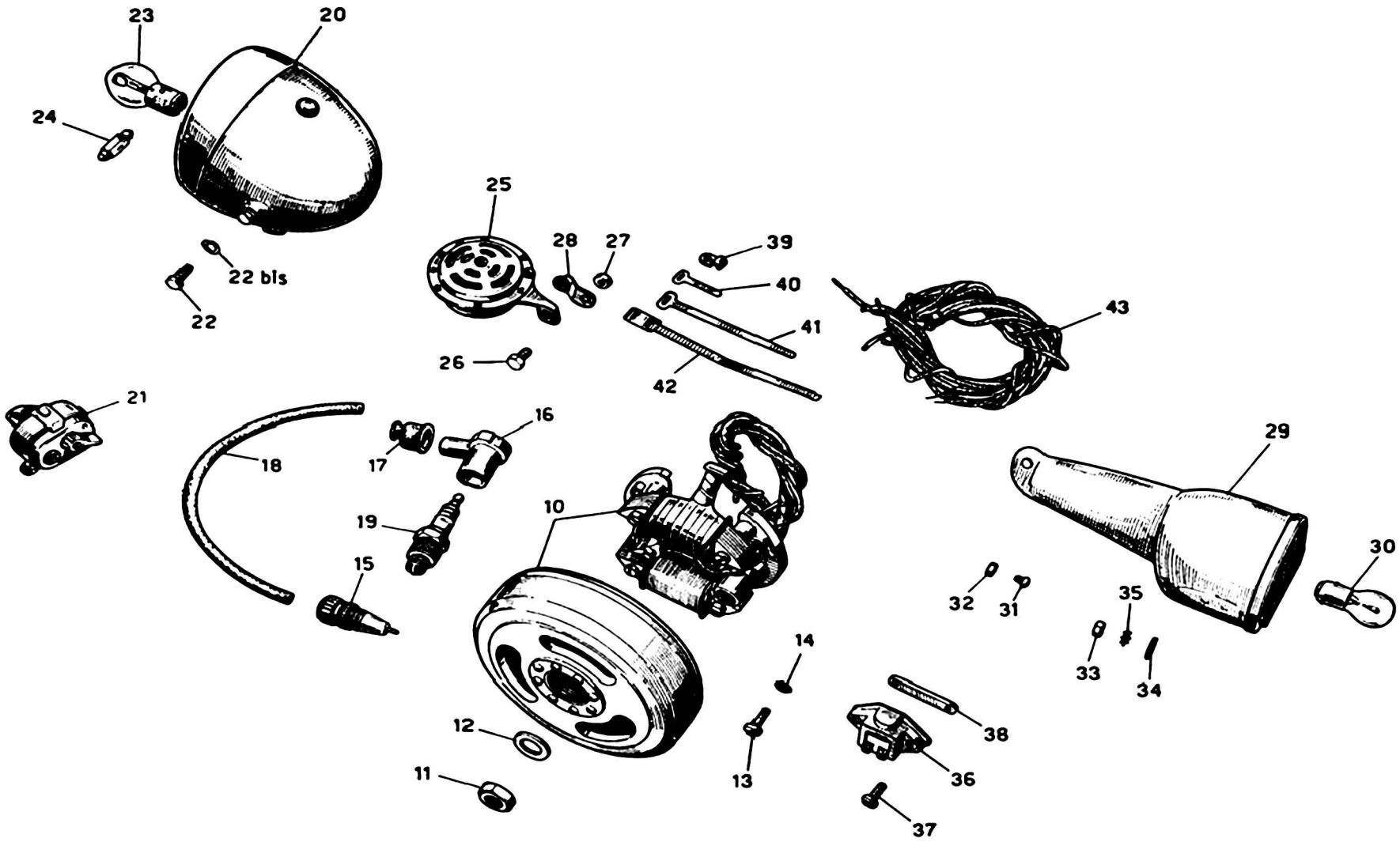
23
20
24
25
28
27
39
40
22 bis
22
41
43
26
42
21
16
29
18
17
10
19
30
15
32
31
35
14
33
34
38
12
13
36
11
37

TAV. **11** COMPLESSO : **Motociclo** GRUPPO : **Accensione illuminazione ed accessori**
SOTTOCOMPLESSO: **Impianto elettrico** SOTTOGRUPPO: **Volano magnete - Faro - Tromba - Fanalino - Interruttore d'arresto - Candela**

N. Fig.	SIMBOLO N.° Disegno	SIMBOLO N.° Ordinaz.	DENOMINAZIONE	Quantità	Indicazioni supplettive
41	T 237 bis	93302115	**Fascetta** media fiss. cavi	2	
42	TA 237 ter	93302218	**Fascetta** lunga fiss. cavi	1	
43			**Cavi** per impianto elettrico (comprende i seguenti cavi):		
			Forniti con il volano		
			* **Cavo** rosso, dal generatore alla tromba mt. 0,80	1	
			Cavo verde, dal generatore al morsetto mt. 0,95	1	
			Cavo nero, dal volano all'interruttore d'arresto m. 0,45	1	
			Guaina in vipla (copertura N. 3 cavi)	1	
			Forniti con il commutatore		
			Cavo verde, dal commutatore al morsetto m 0,61	1	
			Cavo rosso, dal commutatore alla tromba m 0,60	1	
			Cavo nero, dal commutatore alla tromba m 0,60	1	
			Cavo nero, dal commutatore al faro m 0,52	2	
			Cavo verde, dal commutatore al faro m 0,52	1	
			Cavo giallo, dal commutatore al fanalino targa, con capocorda ad innesto ad una estremità m 1,66	1	
			Cavo nero, dall'interruttore d'arresto alla massa con attacco ad occhio ∅ 5,2 m 0,07	1	
			Cavo nero, dall'interruttore d'arresto al fanalino targa con capocorda ad innesto ad una estremità m 1,67	1	

N.B. - Il cavo contrassegnato (*) ha una sezione nominale del conduttore mm.² 1,5; tutti gli altri mm.² 1.

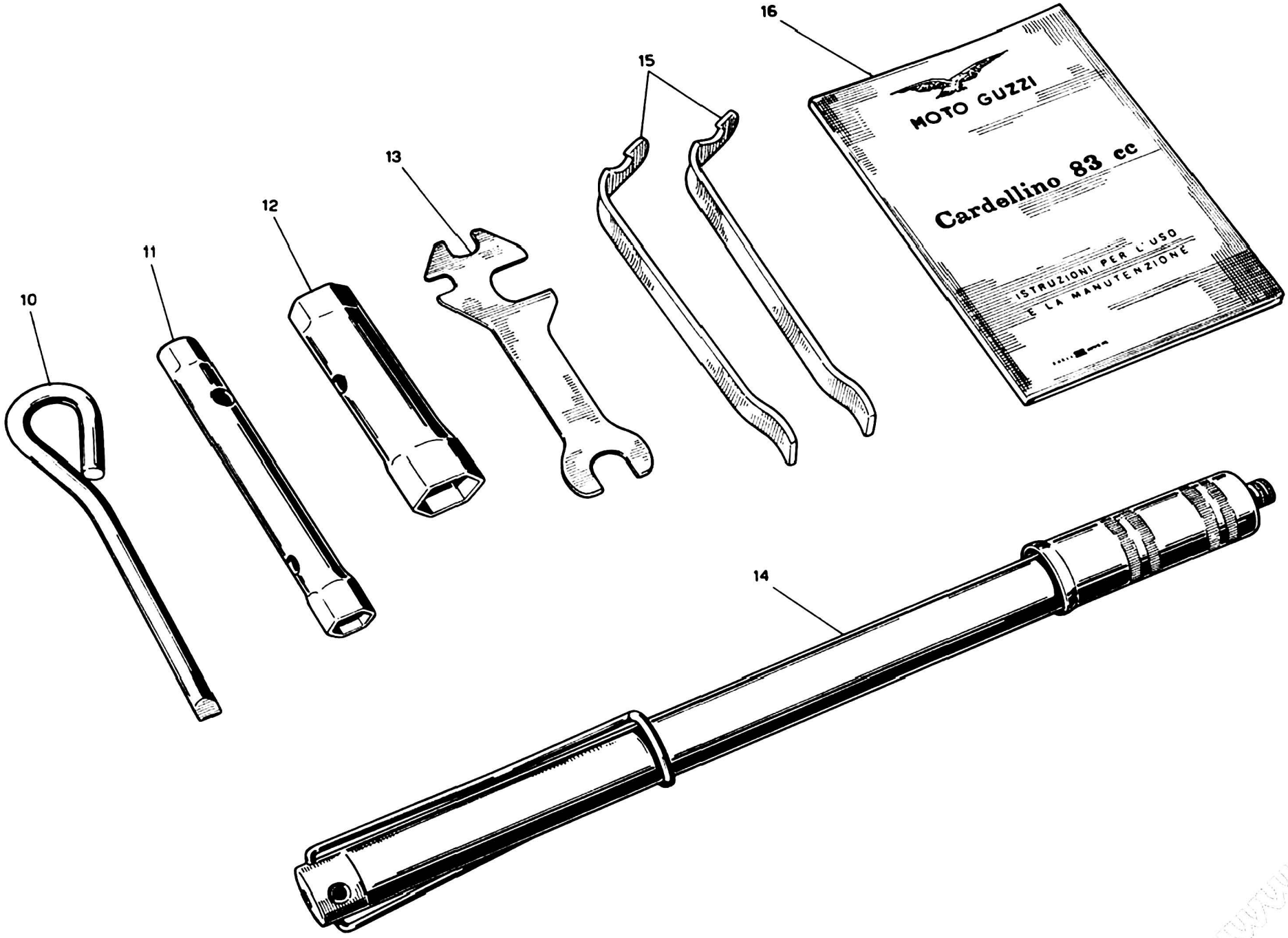
10
11
12
13
14
15
16
MOTO GUZZI
Cardellino 83 cc
ISTRUZIONI PER L'USO
E LA MANUTENZIONE

TAV. **12** COMPLESSO : **Dotazione** GRUPPO : **Comuni**
SOTTOCOMPLESSO: **Attrezzi ed accessori** SOTTOGRUPPO: **Dotazione individuale**

N. Fig.	SIMBOLO N.° Disegno	SIMBOLO N.° Ordinaz.	DENOMINAZIONE	Quantità	Indicazioni supplettive
10	**36465**	**36905000**	**Cacciavite**	1	
11	**36466**	**36902500**	**Chiave** a tubo doppia da mm 11/14	1	
12	**36467**	**36901900**	**Chiave** a tubo per candela da mm 19/21/22	1	
13	**36469**	**36900800**	**Chiave** piatta da mm 9/11/14/18	1	
14	**TA 198**	**38914000**	**Pompa** per pneumatici	1	
15	**T 16628**	**16902300**	**Leva** coperture	2	
16			**Libretto** istruzioni	1	

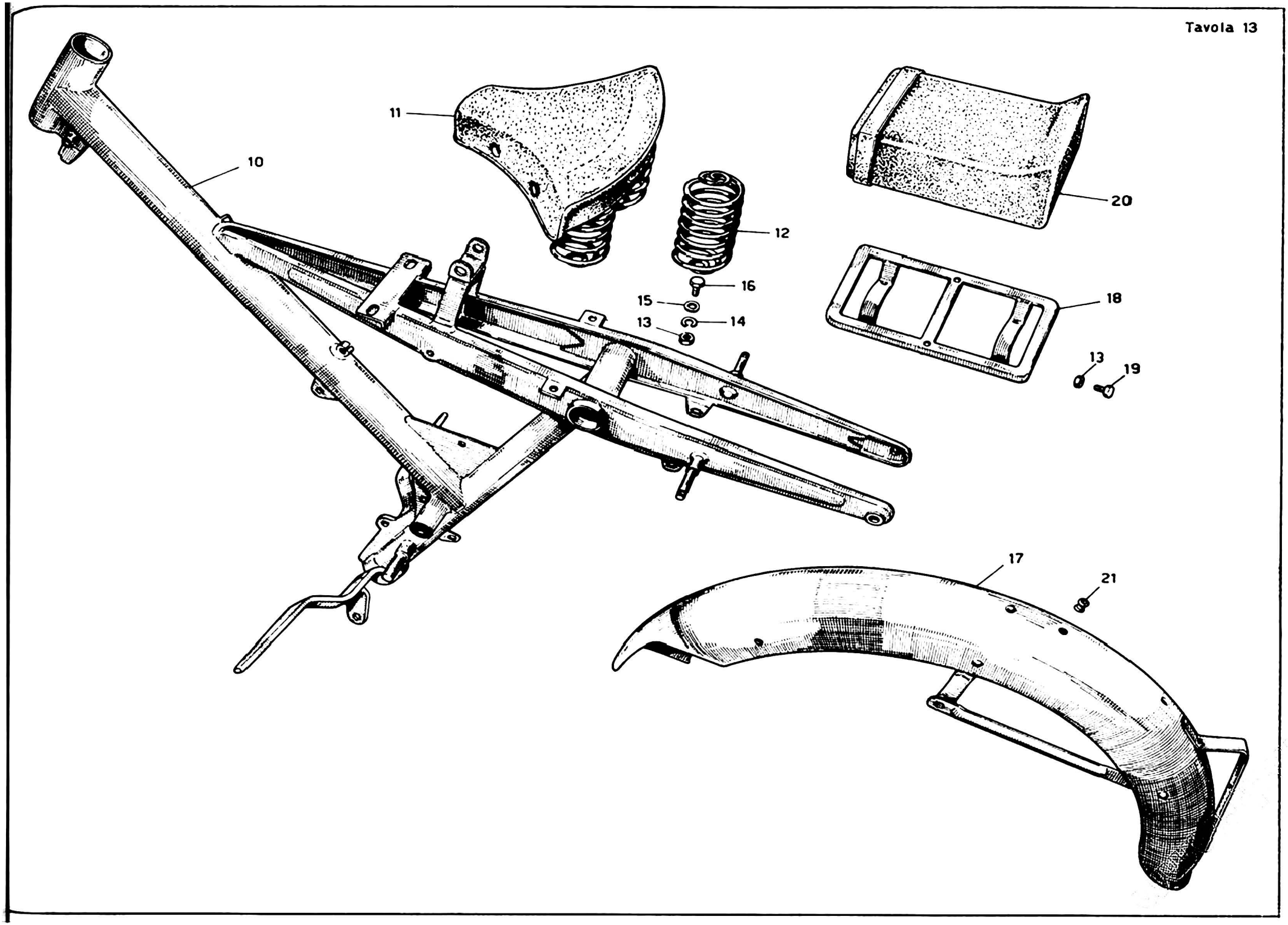
10
11
12
16
15
14
13
20
18
13
19
17
21

VARIANTI (Per versione Turismo)

TAV. 13 - Telaio - Sella - Portabagaglio - Cuscino per secondo passeggero

N. Fig.	SIMBOLO N.° Disegno	SIMBOLO N.° Ordinaz.	DENOMINAZIONE	Quantità	Indicazioni supplettive
10		36400260	**Telaio**	1	
11		36460560	**Sella** monoposto	1	
12	37071/1 D	36461900	**Molla** laterale per sella - destra	1	
	37071/1 S	36462100	**Molla** laterale per sella - sinistra	1	
13	DN 6	92602206	**Dado** per bulloni attacco molle sella al telaio e fiss. portabagaglio al parafango posteriore	6	
14	RE 6	95120065	**Rosetta** per bulloni attacco molle al telaio	2	
15	24186 A	95100121	**Rosetta** per bulloni attacco molle sella al telaio	2	
16	M 140	98106017	**Bullone** fiss. molle sella al telaio	2	
17		36437060	**Parafango** posteriore	1	
18	36947	36466525	**Portabagaglio**	1	
19	38440	98106012	**Bullone** fissaggio portabagaglio al parafango posteriore	4	
20	36840	36464025	**Cuscino** per secondo passeggero	1	Fornito a richiesta
21	37065	93180070	**Tappo** per foro attacco sella biposto	1	

TIPOGRAFIA SOTTOCORNOLA
LECCO - VIA VISCONTI, 16
1000 COPIE DICEMBRE 1962