MOTO GUZZI

MOTOCICLO TIPO AIRONE

CATALOGO PEZZI DI RICAMBIO



"MOTO GUZZI"

SOCIETÀ PER AZIONI

Stabilimento ed Amministr.: **MANDELLO DEL LARIO** (Como)
Telef. 18/59/78/85 – Telegr.: Moto Guzzi - Mandello del Lario
Sede legale: **GENOVA** - Piazza della Vittoria N. 2/5
Telef. 56-960 / 56-962 – Telegrammi: Paromar - Genova
Filiale: **MILANO** - Viale Montello, 20 – Telef. 91-296 / 91-421
Magazzino Ricambi: **MILANO** - Via Biondi, 17 – Telef. 981-997

MOTOCICLO TIPO AIRONE

CATALOGO PEZZI DI RICAMBIO

www.rpw.it

EDITO A CURA DELLA
"MOTO GUZZI" S. p. A.
MANDELLO DEL LARIO
(Como)

www.rpw.it

CARATTERISTICHE TECNICHE DEL MOTOCICLO **AIRONE**

MOTORE: ciclo a 4 tempi con valvole in testa.

NUMERO CILINDRI: 1 orizzontale.

ALESAGGIO: mm. 70.

CORSA: mm. 64.

CILINDRATA: 250 c.c.

COMANDO VALVOLE: ad aste e bilancieri.

RAPPORTO DI COMPRESSIONE: 1 : 6.

POTENZA EFFETTIVA: HP 9,5 a 4800 giri.

CAMBIO: a 4 velocità.

RAPPORTI CAMBIO: I) 1 : 2,64 - II) 1 : 1,788 - III) 1 : 1,34 - IV) 1 : 1.

COMANDO CAMBIO: con leva a pedale posta a destra del carter motore.

ALIMENTAZIONE: a benzina.

CAPACITÀ SERBATOIO BENZINA: litri 11 con riserva intercomunicante di litri 1 circa.

CAPACITÀ SERBATOIO OLIO: litri 2.

CONSUMO BENZINA: 1 litro ogni 30 Km. circa.

AUTONOMIA: Km. 330 circa.

TRASMISSIONE: con catena a rulli.

ACCENSIONE: a magnete.

LUBRIFICAZIONE: forzata.

AVVIAMENTO: a pedale.

TELAIO: a sospensione elastica posteriore mediante forcellone oscillante con molle a spirale racchiuse in apposite custodie sotto il gruppo motore ed ammortizzatori idraulici.

FORCELLA: Telescopica con ammortizzatori idraulici.

RUOTE: anteriore e posteriore a raggi con cerchi 19 × 2 1/4.

GOMME: anteriore e posteriore 3,00 × 19.

FRENI: ad espansione; sulla ruota anteriore comandato a mano, sulla ruota posteriore comandato a pedale.

PASSO: m. 1,365 circa.

PESO: Kg. 144 circa.

VELOCITÀ MASSIMA: Km. 95 all'ora circa.

IMPIANTO ELETTRICO: dinamo - batteria - faro anteriore - fanalino posteriore - tromba elettrica.

www.rpw.it

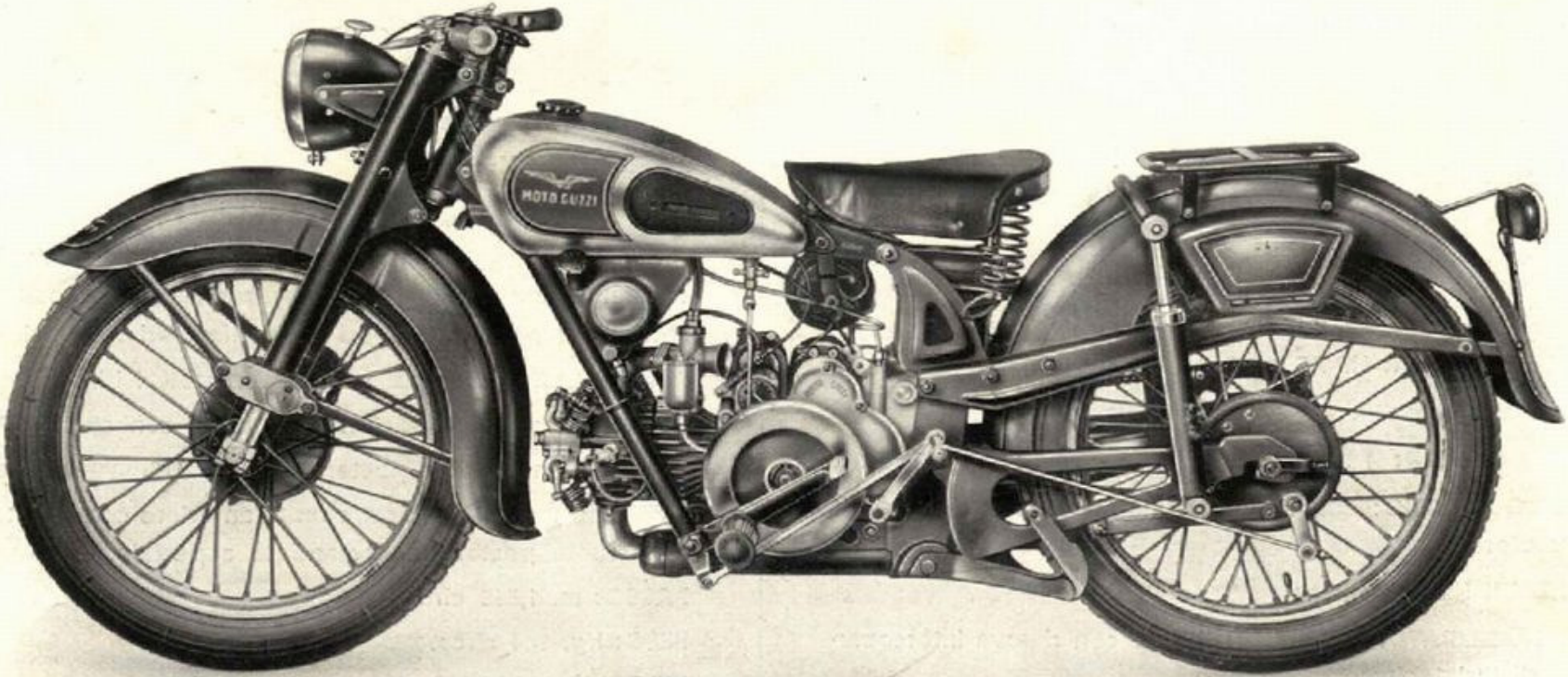

Fig. 1 - Motociclo **Airone** - Lato volano

www.rpw.it

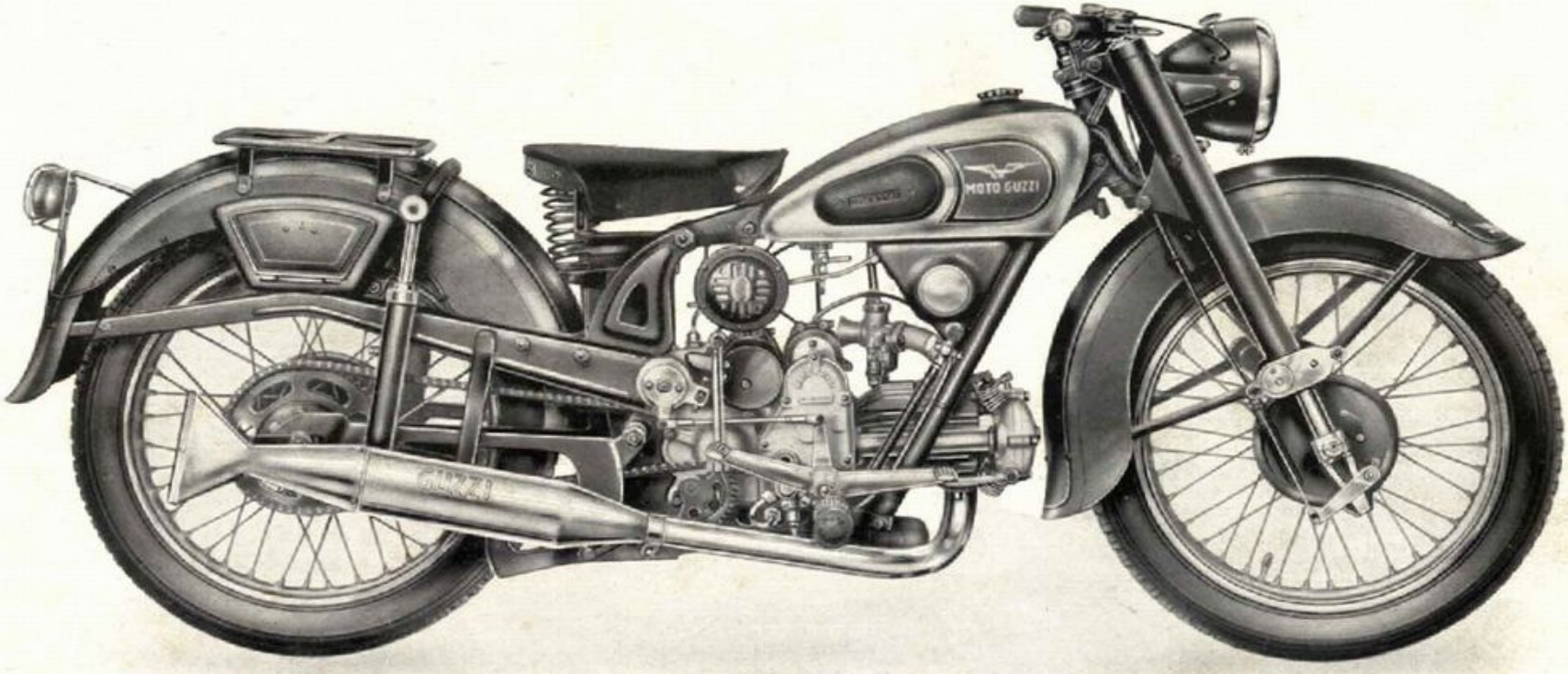

Fig. 2 - Motociclo **Airone** - Lato distribuzione

www.rpw.it

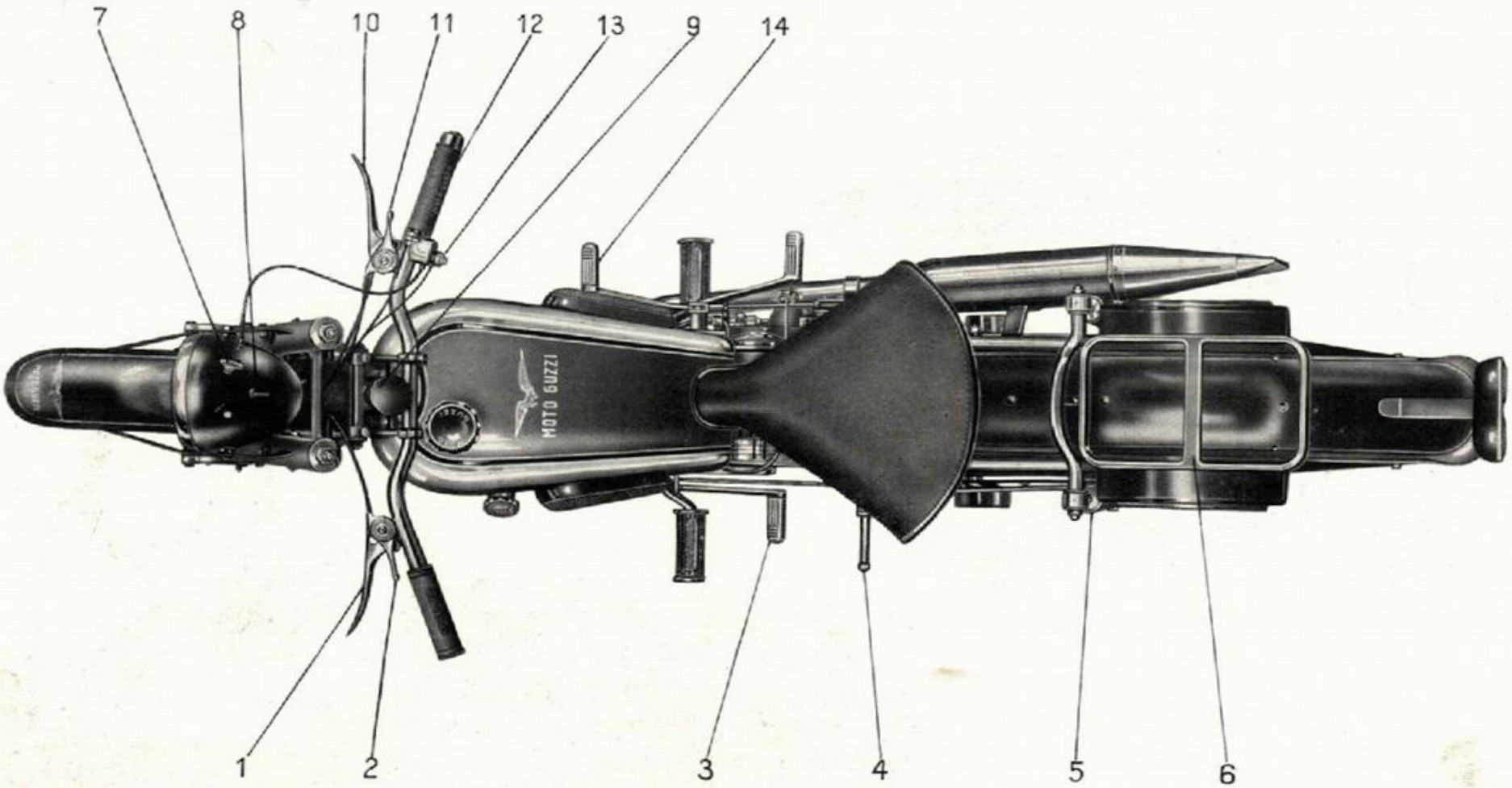

Fig. 3 - Motociclo **Airone** - Comandi ed accessori

1 - Leva comando frizione.
2 - Leva comando anticipo. Tirando ritarda.
3 - Pedale comando freno posteriore.
4 - Pedale avviamento.
5 - Ammortizzatore idraulico.
6 - Porta-bagaglio.
7 - Chiave per impianto elettrico.
8 - Interruttore luce minima e massima.
9 - Volantino comando frena sterzo.
10 - Leva comando freno anteriore.
11 - Leva comando aria.
12 - Manopola comando gas.
13 - Pulsante tromba elettrica e comando per luce antiabbagliante.
14 - Leva comando cambio.

www.rpw.it

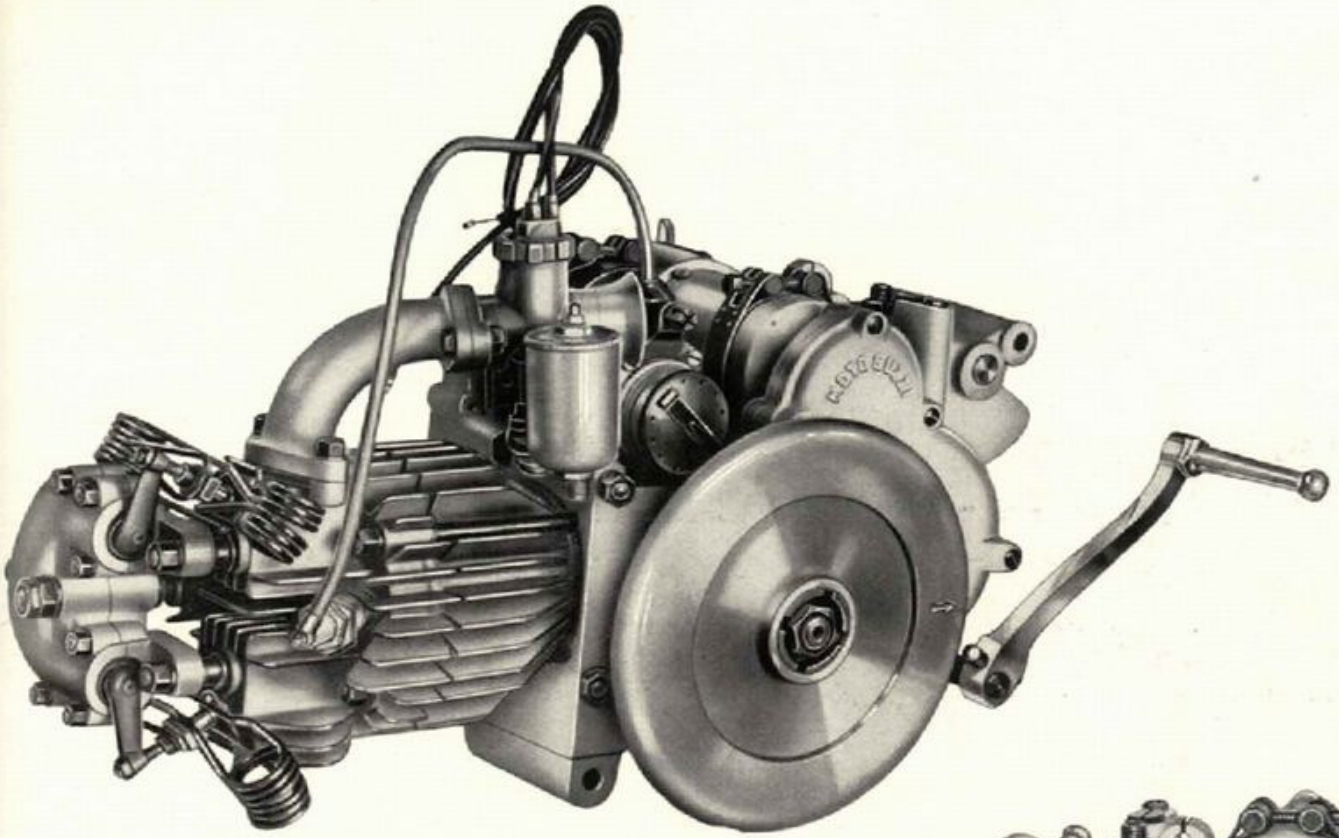

Fig. 4 - Lato volano

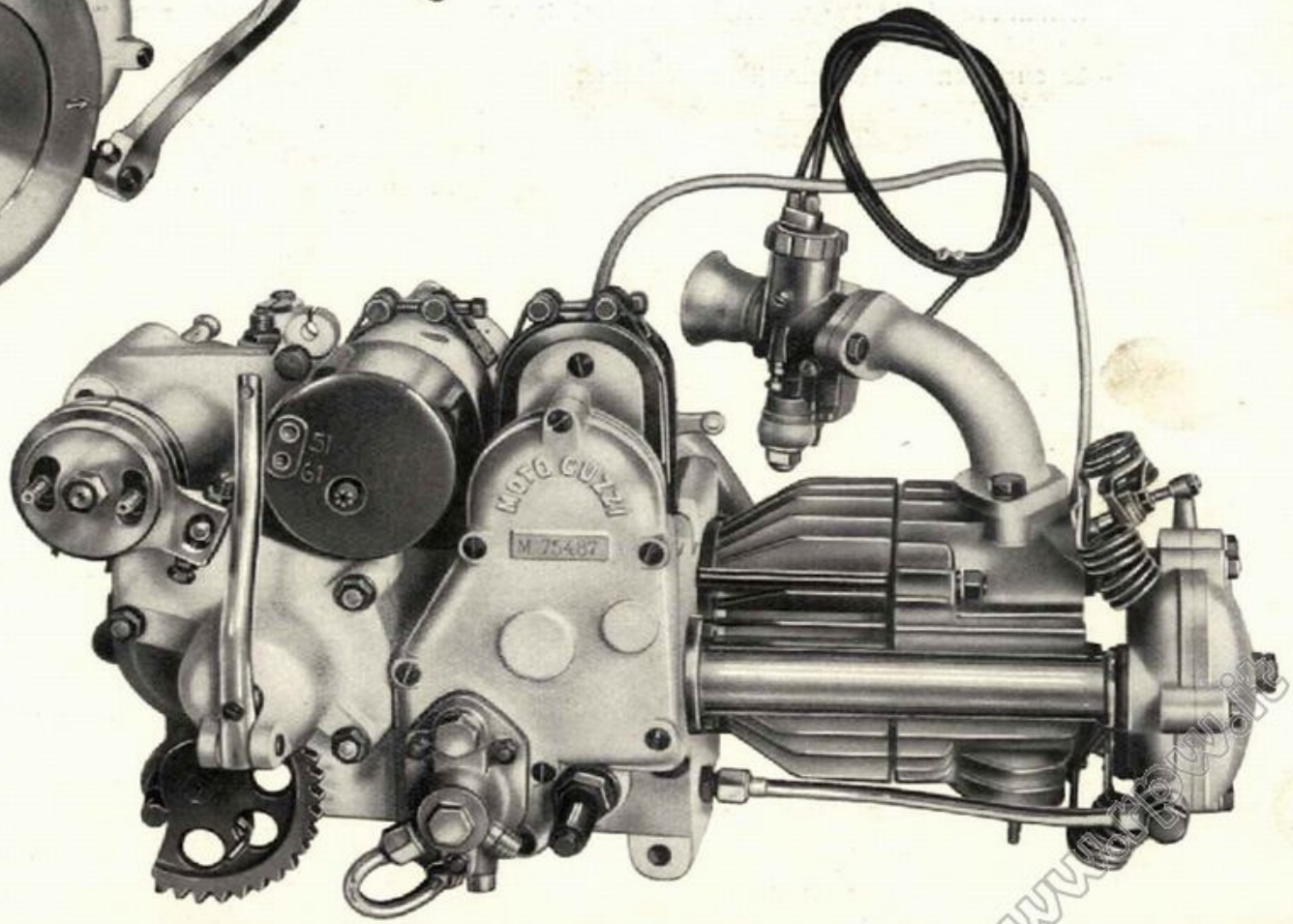

Fig. 5 - Lato distribuzione

www.airone.it

NORME PER LA RICHIESTA DEI PEZZI DI RICAMBIO

Nelle ordinazioni dei pezzi di ricambio si devono indicare chiaramente:

— Il numero d'ordinazione (seconda colonna del catalogo)

— Il numero della tavola nella quale si trova

— La sua denominazione (terza colonna)

— Il quantitativo dei pezzi

— Il numero del motore e del telaio della macchina alla quale il pezzo è destinato

— Il nome e l'indirizzo del richiedente (chiaramente leggibile)

— Il mezzo di trasporto

I pezzi originali portano inciso uno dei seguenti tre marchi di fabbrica, depositati a termine di legge:



GUZZI "MOTO GUZZI" "MOTO GUZZI"

www.rpw.it

INDICE

COMPLESSI	SOTTO-COMPLESSI	GRUPPI	SOTTOGRUPPI	TAVOLE
Motociclo	Motore	Organi principali	Cilindro - Testa - Scatola bilancieri - Valvole	1
			Basamento	2
			Albero a gomito - Biella - Pistone - Volano e coperchio lato volano	3
			Distribuzione - Coperchio lato distribuzione	4
		Alimentaz. e scarico	Serbatoio benzina - Tubazioni - Carburatore - Tubo scarico - Silenziatore	5
		Lubrificazione	Serbatoio olio - Tubazioni - Pompa olio	6
	Trasmissione	Innesto	Innesto a frizione	7
		Avviamento	Avviamento motore - Comando frizione	8
		Cambio	Ingranaggi - Alberi e comando del cambio	9
	Telaio Ruote Freni	Telaio	Telaio anter. - Sopporto a squadra - Parafango anteriore - Sella - Cavalletto - Pedane	10
			Parafango e bracci posteriori - Ammortizzatori - Portapacchi - Cassette porta utensili	11
		Sospensioni e sterzo	Forcella anteriore - Sospensione elastica anter. - Sterzo	12
			Manubrio e leve di comando	13
			Forcellone oscillante - Sospensione elastica posteriore	14
		Ruote	Ruota - Mozzo - Freno anteriore e comando	15
			Ruota - Mozzo - Freno posteriore e comando	16
	Impianto elettrico	Accensione	Magnete - Comando - Candela	17
		Generatore illuminazione ed accessori	Dinamo - Batteria - Faro - Fanalino - Tromba elettrica	18
Dotazione	Attrezzi ed accessori	Comuni e di manutenz.	Dotazione individuale normale ed a richiesta	19
Motociclo	Telaio ruote freni	Telaio	**VARIANTI**	
			Ammortizzatori idraulici posteriori	20

www.rpw.it

TAVOLE PEZZI RICAMBIO

www.rpw.it

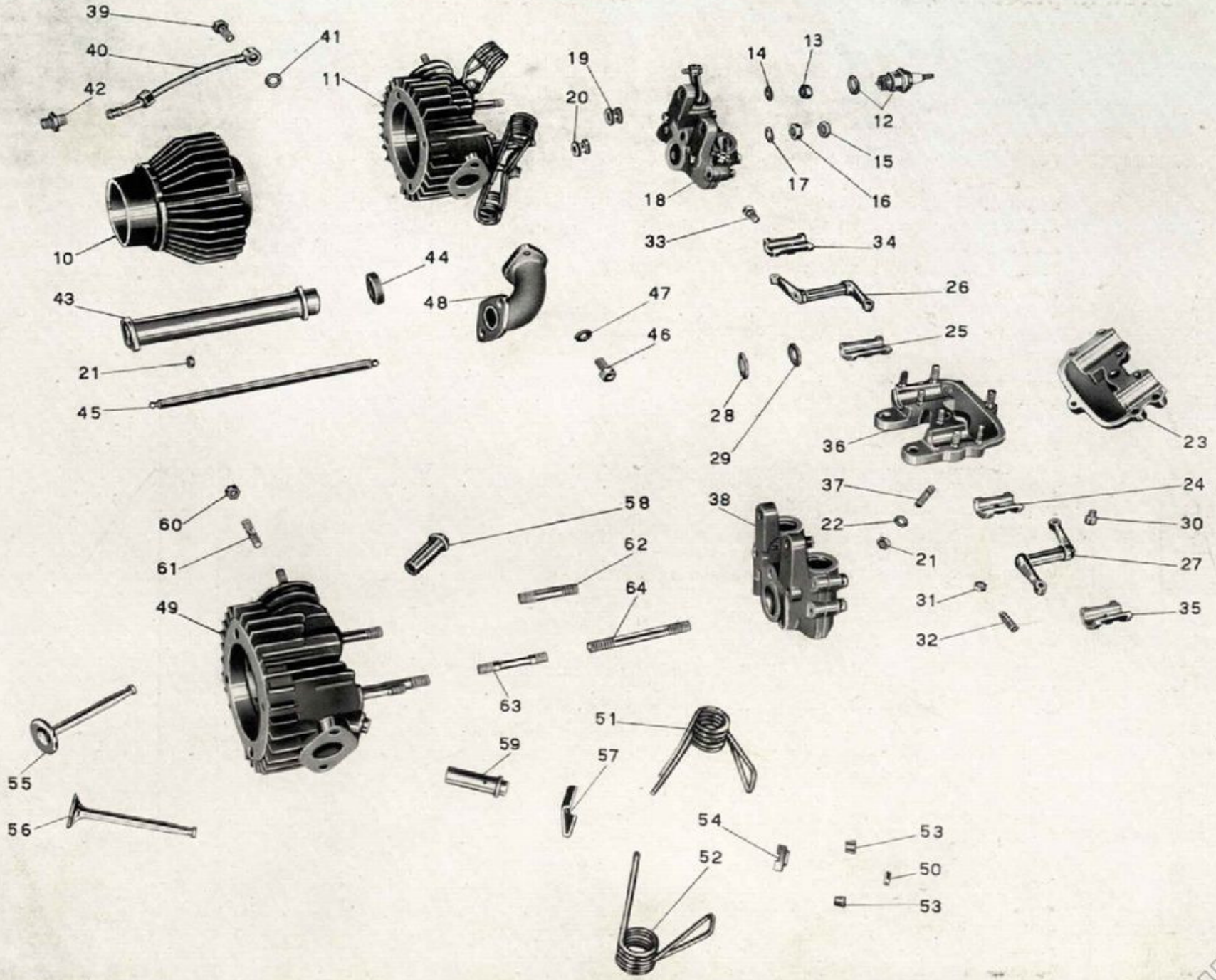

Tavola 1

www.rpw.it

Tavola 1

Complesso : Motociclo
Sottocomplesso : Motore

Gruppo : Organi principali
Sottogruppo : Cilindro - Testa - Scatola bilancieri - Valvole

N. Figura	Numero d'ordinazione	DENOMINAZIONE	Quantità	Indicazioni suppletive
10	M 2502	**Cilindro** motore	1	
11	M 2501/2512	**Testa** cilindro completa (Comprende i pezzi: 49 - 50 - 51 - 52 - 53 - 54 - 55 - 56 - 57)	1	
12	MDM 175 T1	**Candela** con guarnizione	1	
13	M 2191	**Dado** per prigionieri laterali	2	9 MA
14	M 2023	**Rosetta** per prigionieri laterali	2	9,5 x 17 x 1,5
15	M 2018 bis	**Controdado** per prigioniero centrale	1	10 MA
16	T 71 bis	**Dado** per prigioniero centrale	1	10 MA
17	T 209 B	**Rosetta** per prigioniero centrale	1	10,25 x 19 x 2
18	M 02508/02524	**Scatola** porta bilancieri completa (Comprende i pezzi: 24 - 25 - 26 - 27 - 28 - 29 - 30 31 - 32 - 33 - 34 - 35 - 38)	1	
19	M 02520	**Spessore** per prigionieri laterali	2	
20	M 02519	**Spessore** per prigioniero centrale	1	
21	D N 7	**Dado** per prigioniero scatola porta bilancieri e per prigionieri tubo copri astine	9	7 UNI 207
22	M 2035	**Rosetta** per prigionieri scatola porta bilancieri	7	7,5 x 13 x 1
23	M 02509	**Coperchio** per scatola porta bilancieri	1	
24	M 2511	**Boccola** corta per bilanciere aspirazione (inferiore)	1	
25	M 2510	**Boccola** lunga per bilanciere scarico (inferiore)	1	
26	M 02525	**Bilanciere** per valvola scarico	1	
27	M 02524	**Bilanciere** per valvola aspirazione	1	
28	M 2030	**Rosetta** per scatola porta bilancieri	2	18 x 28,5 x 1
29	M 2029	**Guarnizione** feltro per scatola porta bilancieri	2	
30	M 8026	**Pasticca** per bilanciere	2	
31	M 61 bis	**Dado** per vite registro valvola sui bilancieri	2	7 MA
32	M 2027	**Vite** per registro valvola sui bilancieri	2	
33	T 8053 ter	**Bullone** fissaggio boccole inferiori alla scatola porta bilancieri	2	7 MA x 19
34	M 2510 bis	**Boccola** lunga per bilanciere scarico (superiore)	1	
35	M 2511 bis	**Boccola** corta per bilanciere aspirazione (superiore)	1	
36	M 02508/2034	**Corpo** della scatola porta bilancieri completa di prigionieri	1	
37	M 2034	**Prigioniero** sulla scatola porta bilancieri	7	7 MA x 34
38	M 02508/2509	**Scatola** porta bilancieri (Comprende i pezzi: 21 - 22 - 23 - 36).	1	
39	TA 182	**Bullone** cavo per attacco tubazione alla scatola porta bilancieri	1	
40	M 2554	**Tubazione** ricupero olio dalla scatola bilancieri	1	
41	TA 180 ter	**Guarnizione** fibra per bullone cavo	2	
42	M 2113	**Raccordo** attacco tubazione al basamento	1	
43	M 02548	**Tubo** copri astine	1	
44	M 2169	**Guarnizione** gomma per tubo copriastine	1	
45	M 02545	**Astina** comando bilancieri	2	
46	M 2037	**Bullone** fissaggio pipa aspirazione	2	8 MA x 20
47	M 145 ter	**Rondella** per bullone fissaggio pipa aspirazione	2	8,25 x 17 x 1,5

(segue)

www.rpw.it

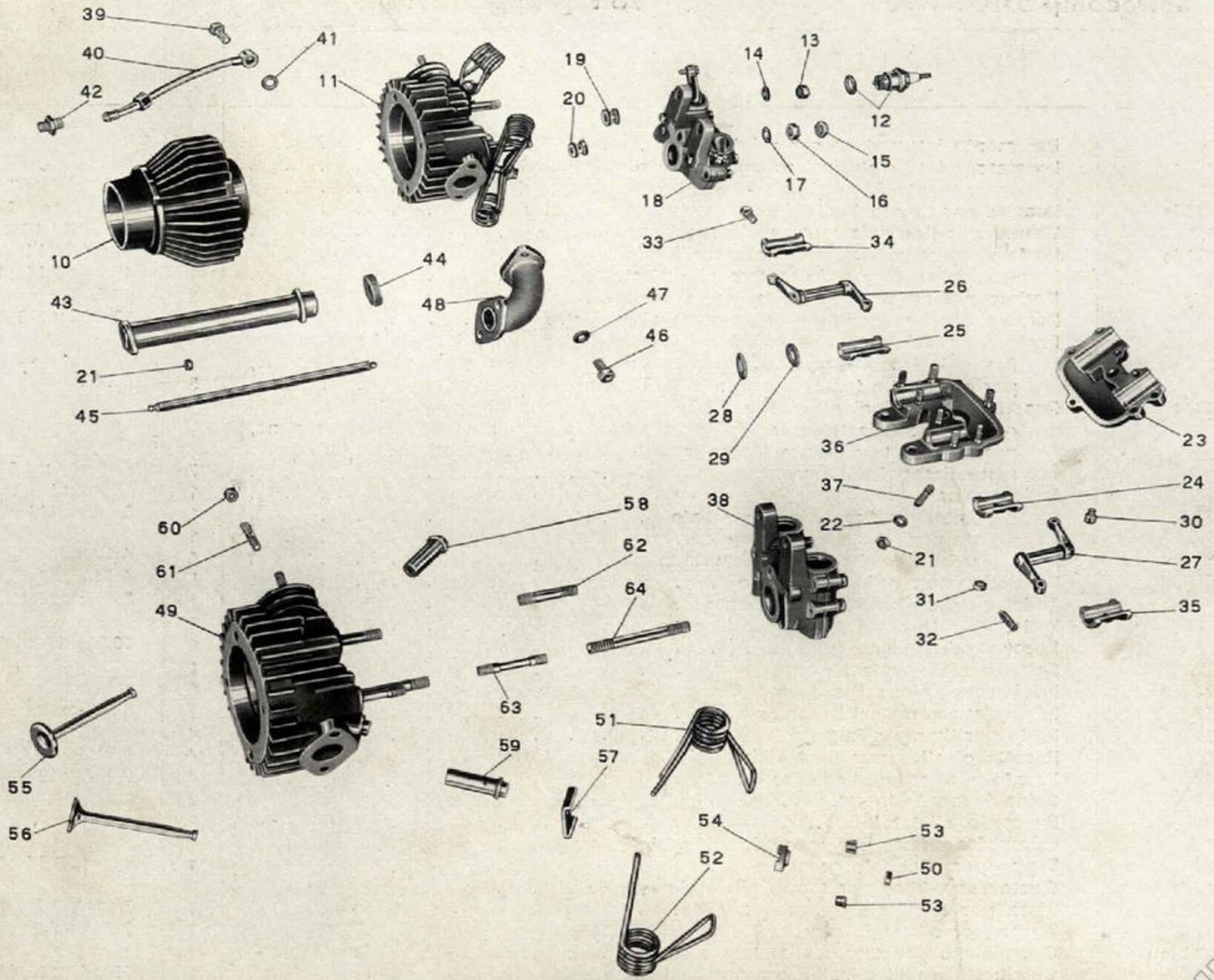

Tavola 1

www.rpw.it

Tavola 1

Complesso : Motociclo
Sottocomplesso : Motore

Gruppo : Organi principali
Sottogruppo : Cilindro - Testa - Scatola bilancieri - Valvole

N. Figura	Numero d'ordinazione	DENOMINAZIONE	Quantità	Indicazioni supplettive
48	M 05536	**Pipa** aspirazione	1	
49	M 2501/2008	**Testa** cilindro con guida valvole e prigionieri (Comprende i pezzi: 58 - 59 - 61 - 62 - 63 - 64)	1	
50	M 2006	**Cappelletto** per valvole	2	
51	M 2514	**Molla** per valvole con forcella interna	2	
52	M 2515	**Molla** per valvole con forcella esterna	2	
53	M 2011	**Mezzi** collarini di tenuta piattello superiore	4	
54	M 2010	**Piattello** superiore porta molle valvole	2	
55	M 2513	**Valvola** scarico	1	
56	M 2512	**Valvola** aspirazione	1	
57	M 2009	**Piattello** inferiore porta molle valvole	2	
58	M 2008	**Guida** valvola scarico	1	
59	M 2007	**Guida** valvola aspirazione	1	
60	M 107 bis	**Dado** per prigionieri fissaggio tubo scarico	2	7 MA
61	M 107	**Prigioniero** sulla testa per attacco tubo scarico	2	7 MA x 33
62	M 02517	**Prigioniero** laterale sulla testa	1	9 MA x 53
63	M 02518	**Prigioniero** laterale con gola sulla testa	1	
64	M 02516	**Prigioniero** centrale sulla testa	1	10 MA x 100

www.rpw.it

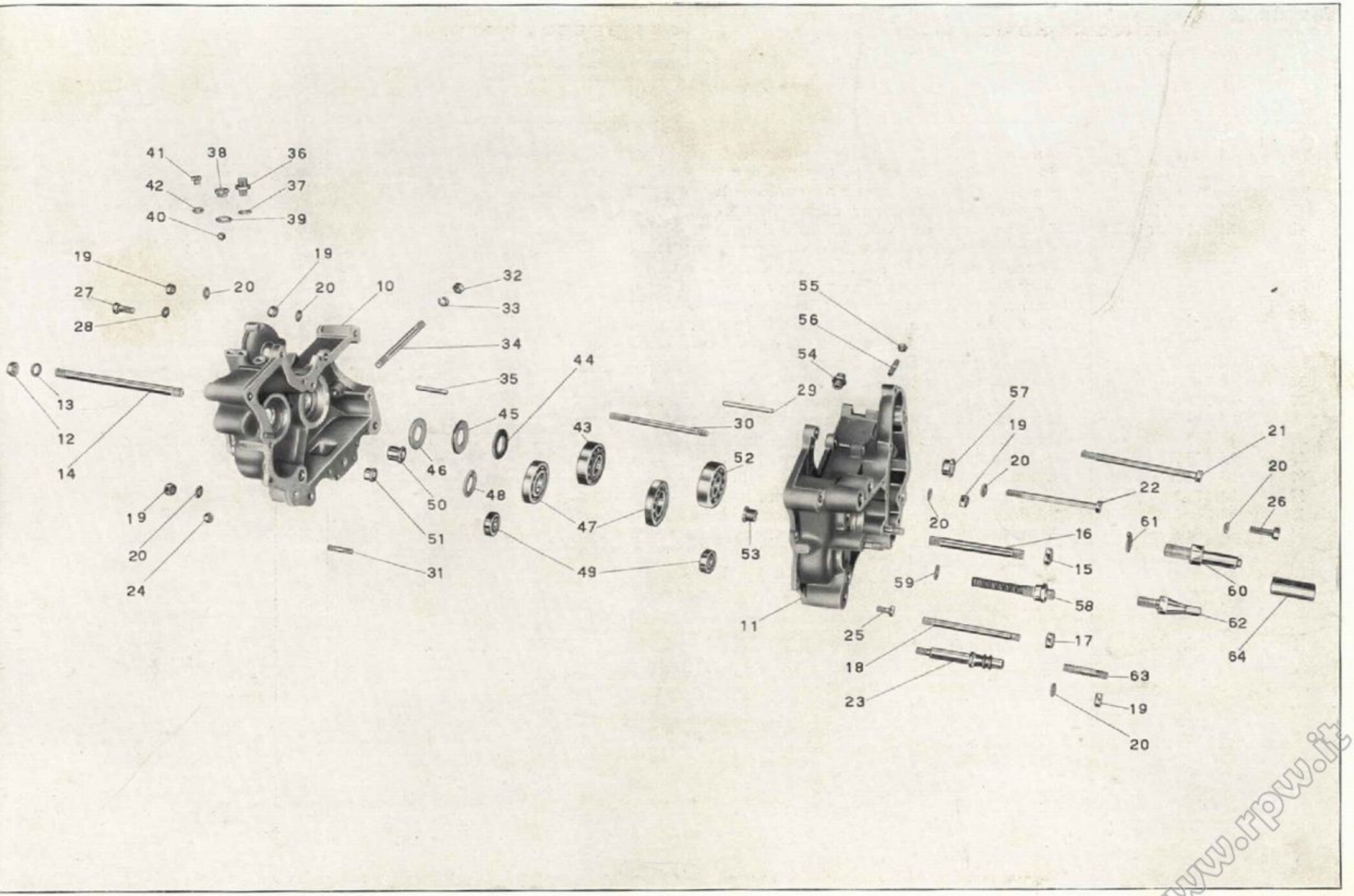

Tavola 2

www.rpw.it

Tavola 2

Complesso : Motociclo — **Gruppo** : Organi principali

Sottocomplesso : Motore — **Sottogruppo** : Basamento

N. Figura	Numero d'ordinazione	DENOMINAZIONE	Quantità	Indicazioni supplettive
10	M 2304	**Basamento** lato volano con prigioniero	1	
11	M 2303	**Basamento** lato distribuzione con anello e prigionieri	1	
12	T 2078	**Dado** per tirante fissaggio motore ai bracci posteriori	2	11 filetti 20"
13	T 2077 bis	**Rosetta** per tirante fissaggio motore ai bracci posteriori	2	11,5 x 20 x 0,5
14	T 16067	**Tirante** per fissaggio motore ai bracci posteriori	1	11 filetti 20 x 192
15	T 2075 bis	**Dado** per perno fissaggio motore alle piastre	2	12 x 1,25 M
16	T 2660	**Perno** anteriore fissaggio motore alle piastre	1	12 x 1,25 M x 122
17	T 71 bis	**Dado** per perno posteriore fissaggio motore alle piastre	2	10 MA
18	T 2079	**Perno** posteriore per fissaggio motore alle piastre	1	10 MA x 122
19	DN 8	**Dado** per prigioniero corto sul basamento, per bullone serraggio basamento e fissaggio fascetta, per prigioniero unione basamento e coperchio pignone, per colonnetta fermo messa in moto e per bullone anteriore	5	8 MA
20	M 145 ter	**Rosetta** per prigioniero corto sul basamento, per bullone serraggio basamento e fissaggio fascetta, per prigioniero unione basamento e coperchio pignone, per colonnetta di fermo messa in moto, per bullone anteriore e per bullone corto fissaggio basamento	7	8,25 x 17 x 1,5
21	M 2192	**Bullone** serraggio basamento e fissaggio fascetta	1	8 MA x 141,5
22	M 2193	**Bullone** anteriore fissaggio basamento	1	8 MA x 116
23	M 2199	**Colonnetta** di fermo messa in moto	1	
24	DN 6	**Dado** per bulloncini serraggio basamento	5	6 UNI 207
25	M 140	**Bulloncino** serraggio basamento	5	6 MA x 17
26	T 58	**Bullone** corto fissaggio basamento	1	8 MA x 22
27	M 02176	**Bullone** forato porta spina per fascetta	1	
28	M 2177	**Rosetta** per bullone forato	1	10,25 x 17 x 1,5
29	M 02178	**Spina** per fissaggio fascetta	1	
30	M 2194	**Prigioniero** unione basamento e coperchio pignone	1	8 MA x 133
31	M 8189	**Prigioniero** corto sul basamento	1	8 MA x 28
32	M 2191	**Dado** per tirante cilindro e testa	4	9 MA
33	RE 9	**Rosetta** elastica per tirante fissaggio cilindro e testa	4	9,5 x 14,5 x 2,5
34	M 2190	**Tirante** per fissaggio cilindro e testa	4	9 MA x 152,5
35	M 2183	**Spina** fissaggio fascette	2	
36	M 192	**Raccordo** sfiatatoio	1	
37	M 192 A	**Guarnizione** fibra per raccordo sfiatatoio	1	
38	M 8045	**Tappo** per sfiatatoio grande	1	14 x 1,25 M x 5
39	M 121 bis	**Guarnizione** fibra per tappo sfiatatoio grande	1	
40	M 8046	**Sfera** per sfiatatoio	1	3/8" (9,52)
41	M 8537	**Tappo** per sfiatatoio piccolo	1	9 MA x 6,5
42	M 8537 bis	**Guarnizione** per tappo sfiatatoio piccolo	1	
43	M 2055	**Cuscinetto** a rulli sull'albero a gomito lato volano	1	25 x 62 x 17 (A 25 UNI 619)

(segue)

www.rpw.it

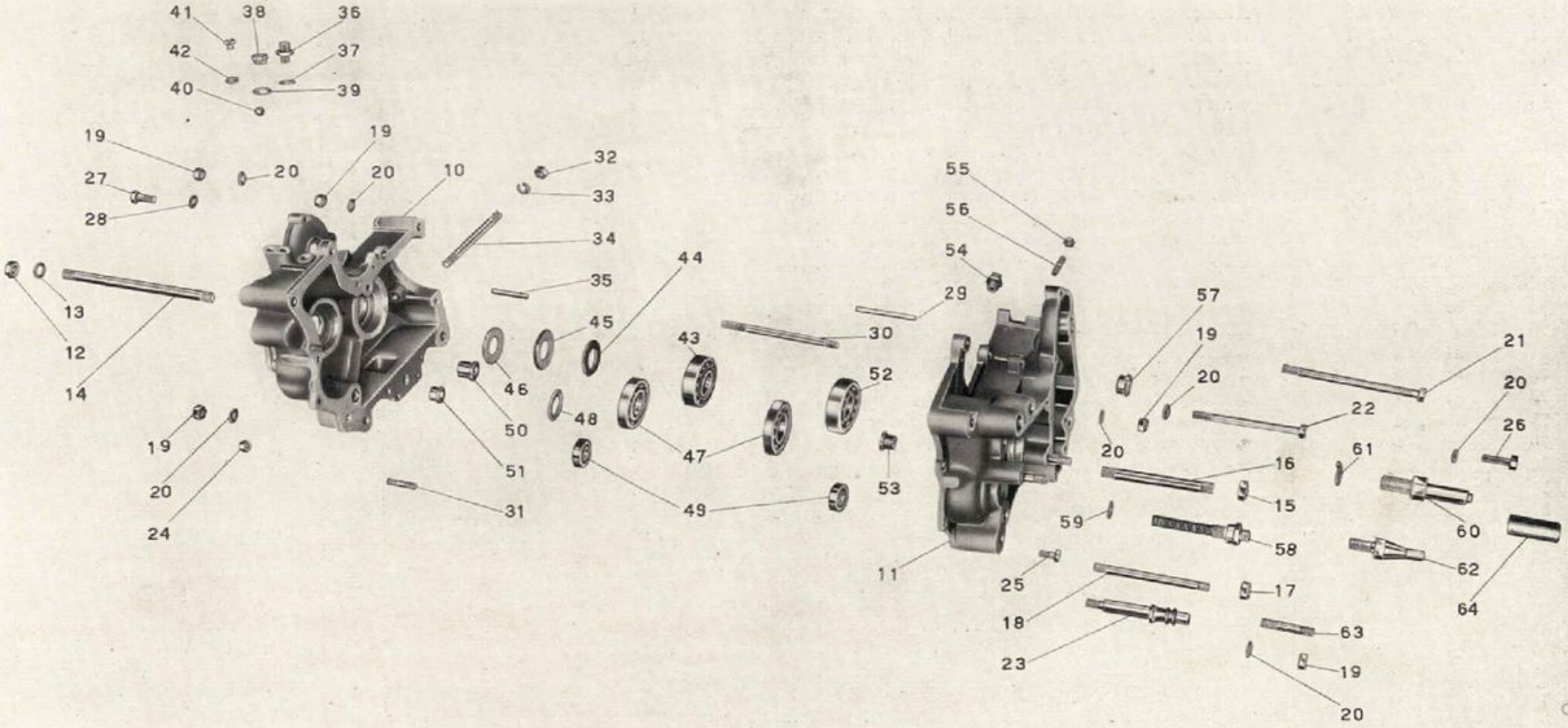

Tavola 2

www.rpw.it

Tavola 2

Complesso : Motociclo
Sottocomplesso : Motore

Gruppo : Organi principali
Sottogruppo : Basamento

N. Figura	Numero d'ordinazione	DENOMINAZIONE	Quantità	Indicazioni supplettive
44	M 2056	**Anello** premistoppa albero a gomito	1	25,1 x 44 x 1
45	M 2057 bis	**Anello** feltro per albero a gomito - grande	1	
46	M 2057	**Anello** feltro per albero a gomito - piccolo	1	
47	M 2117 bis	**Cuscinetto** a sfere per albero primario	2	30 x 62 x 10 (5 AE RIV)
48	M 2117 ter	**Feltro** tenuta olio sul corpo frizione lato volano	1	
49	10041 bis	**Cuscinetto** a sfere per albero secondario	2	12 x 32 x 10 (12 UNI 606)
50	M 8134	**Boccola** cieca per settore del cambio	1	
51	M 2344	**Boccola** per tamburo scanalato	1	
52	M 2050	**Cuscinetto** a sfere per albero a gomito	1	25 x 62 x 17 (25 UNI 607)
53	M 2345	**Boccola** cieca per tamburo scanalato	1	
54	M 2113	**Raccordo** per ricupero olio dal castelletto	1	
55	DN 7	**Dado** per prigionieri fissaggio tubo copriastine	2	7 UNI 207
56	M 2088	**Prigioniero** per tubo copriastine	2	7 MA x 22
57	M 2078	**Boccola** per albero a camme	1	
58	M 2370	**Raccordo** con filtro per ricupero olio dal basamento	1	
59	M 163 G	**Rosetta** per raccordo ricupero olio	1	
60	M 08151	**Perno** per leva a pedale del cambio	1	
61	M 08151 bis	**Rosetta** elastica per perno leva cambio	1	16,5 x 26,5 x 3
62	M 2354	**Colonnetta** di fermo settore cambio	1	
63	M 2195	**Prigioniero** per fissaggio coperchio pignone	2	8 MA x 43
64	M 2348	**Boccola** di guida albero porta settore	1	

www.rpw.it

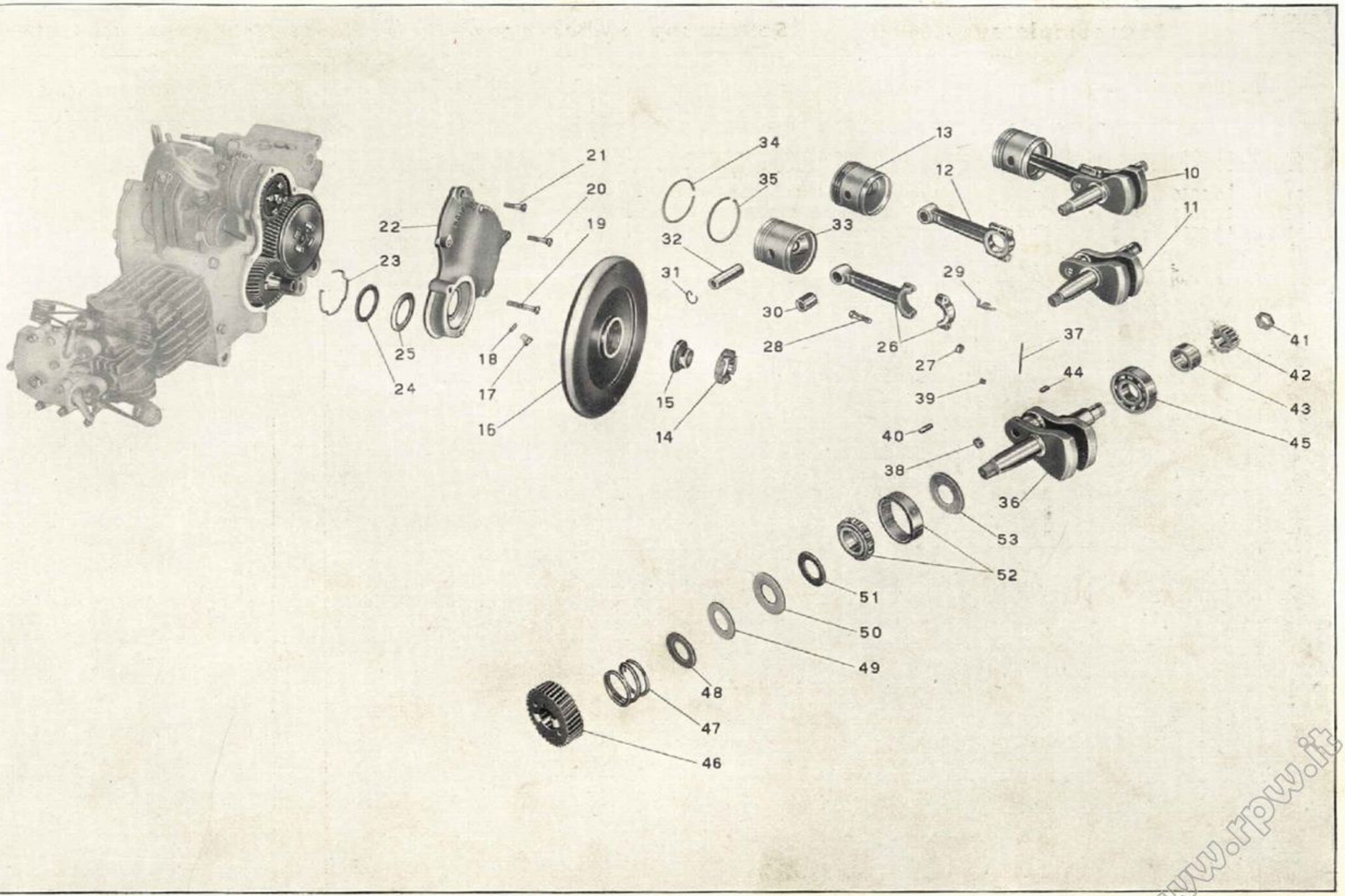

Tavola 3

www.rpw.it

Tavola 3 **Complesso** : Motociclo **Gruppo** : Organi principali
Sottocomplesso : Motore **Sottogruppo** : Albero a gom. - Biella - Pistone - Volano e coperchio lato vol.

N. Figura	Numero d'ordinazione	DENOMINAZIONE	Quantità	Indicazioni supplettive
10	M 2530/2535	**Albero** a gomito compl. di biella e pistone (Comprende i pezzi: 11 - 12 - 13 - 29)	1	
11	M 2530/2531	**Albero** a gomito compl. (Comprende i pezzi: 36 - 37 - 38 - 39)	1	
12	M 2532/2534	**Biella** con cappello completa (Comprende i pezzi: 26 - 27 - 28 - 30)	1	
13	M 2535/MD2068	**Pistone** completo (Comprende i pezzi: 31 - 32 - 33 - 34 - 35)	1	
14	M 2063	**Ghiera** per volano motore	1	
15	M 2062	**Dado** per volano motore	1	
16	M 2061	**Volano** motore	1	
17	M 0156	**Tappo** inferiore sul coperchio frizione	1	7 MA x 9
18	M 0156 ter	**Guarnizione** fibra per tappo coperchio frizione	1	
19	M 2196	**Vite** lunga fissaggio coperchio volano	2	6 MA x 42
20	M 2197	**Vite** media fissaggio coperchio volano	2	6 MA x 35,5
21	M 2198	**Vite** corta fissaggio coperchio volano	3	6 MA x 33
22	M 2305	**Coperchio** basamento (lato volano)	1	
23	M 2367	**Molla** di tenuta premistoppa	1	
24	M 2366	**Rosetta** per tenuta feltro	1	42 x 54,75 x 1
25	M 2365	**Feltro** per coperchio lato volano	1	
26	M 2532	**Biella** con cappello	1	
27	M 2534	**Dado** per bullone testa di biella	2	
28	M 2533	**Bullone** per testa di biella	2	
29	M 2072	**Aghi** per testa di biella	30	⌀ 3 x 15,8
30	MD 2066	**Boccola** per piede biella	1	
31	M 2069	**Molla** di tenuta spinotto	2	
32	MD 2068	**Spinotto** per pistone	1	
33	M 2535	**Pistone**	1	(Borgo 432)
34	M 2537	**Fascia** elastica	3	
35	M 2538	**Fascia** elastica raschiaolio	1	
36	M 2530	**Albero** a gomito	1	
37		**Spina** per tappo ⌀ 1,5 m/m 65	1	
38	M 2531	**Tappo** per albero a gomito grande	1	12 x 1 M x 7
39	M 20 ter	**Tappo** per albero a gomito piccolo	1	
40	M 26	**Chiavella** per volano sull'albero a gomito	1	
41	M 2054	**Dado** sull'albero a gomito - lato distribuzione	1	18 MB
42	M 2053	**Ingranaggio** sull'albero a gomito comando distribuzione	1	
43	M 2051	**Manicotto** di spessore sull'albero a gomito	1	
44	M 2052	**Chiavella** sull'albero fissaggio ingranaggio	1	
45	M 2050	**Cuscinetto** a sfere sull'albero a gomito	1	25 x 62 x 17 (25 UNI 607)
46	M 2560	**Pignone** motore sull'albero a gomito	1	
47	M 2059	**Molla** per pignone motore	1	
48	M 2058	**Anello** spingimolla pignone motore	1	

(segue)

www.mw.it

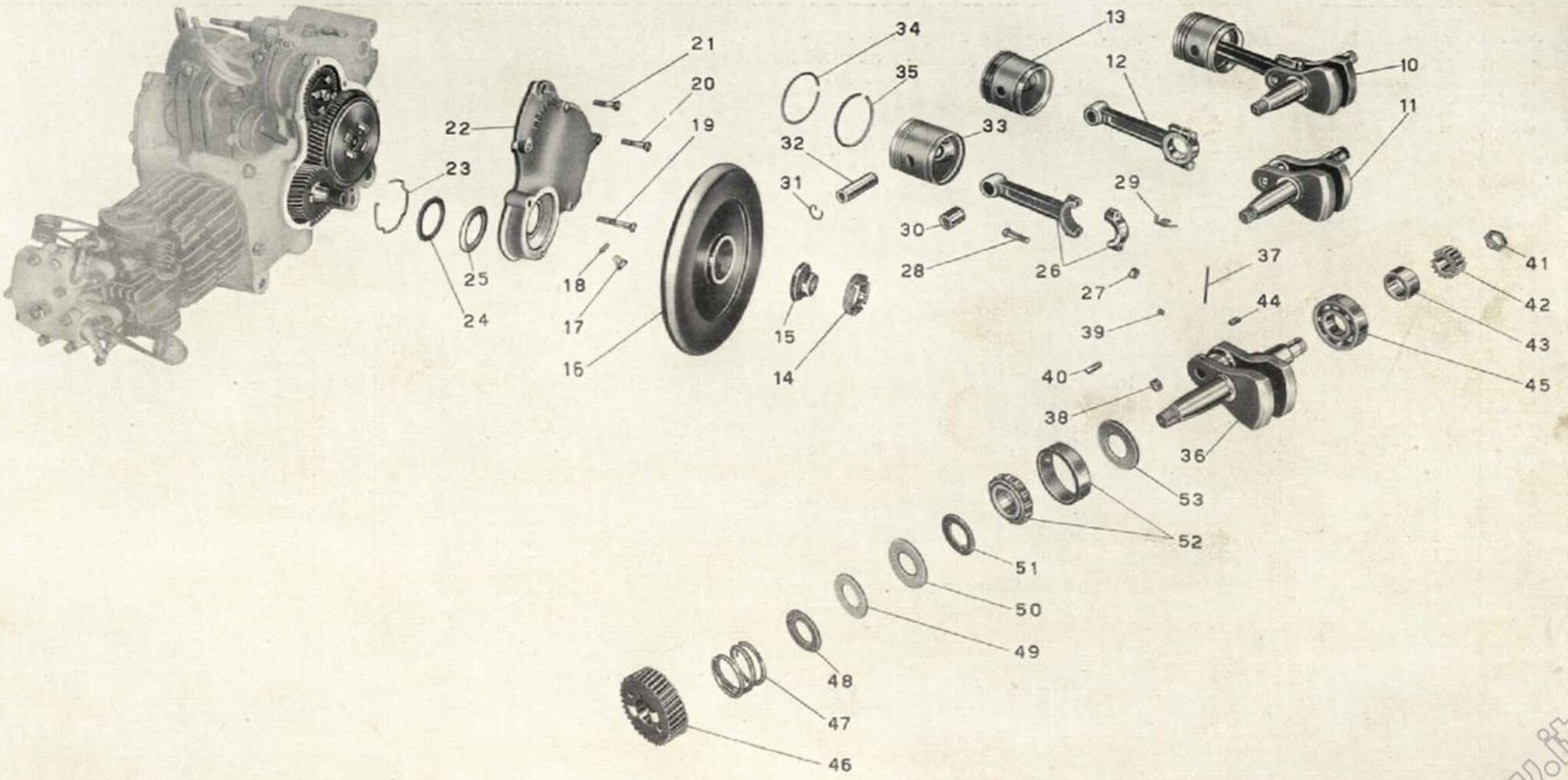

Tavola 3

www.rpw.it

Tavola 3

Complesso : Motociclo **Gruppo** : Organi principali

Sottocomplesso : Motore **Sottogruppo** : Albero a gom. - Biella - Pistone - Volano e coperchio lato vol.

N. Figura	Numero d'ordinazione	DENOMINAZIONE	Quantità	Indicazioni supplettive
49	M 2057	**Anello** feltro piccolo per albero a gomito	1	
50	M 2057 bis	**Anello** feltro grande per albero a gomito	1	
51	M 2056	**Anello** premistoppa per albero a gomito	1	
52	M 2055	**Cuscinetto** a rulli sull'albero a gomito	1	25 x 62 x 17 (A 25 UNI 619)
53	M 2055 bis	**Anello** spandiolio per albero a gomito	1	

www.rpw.it

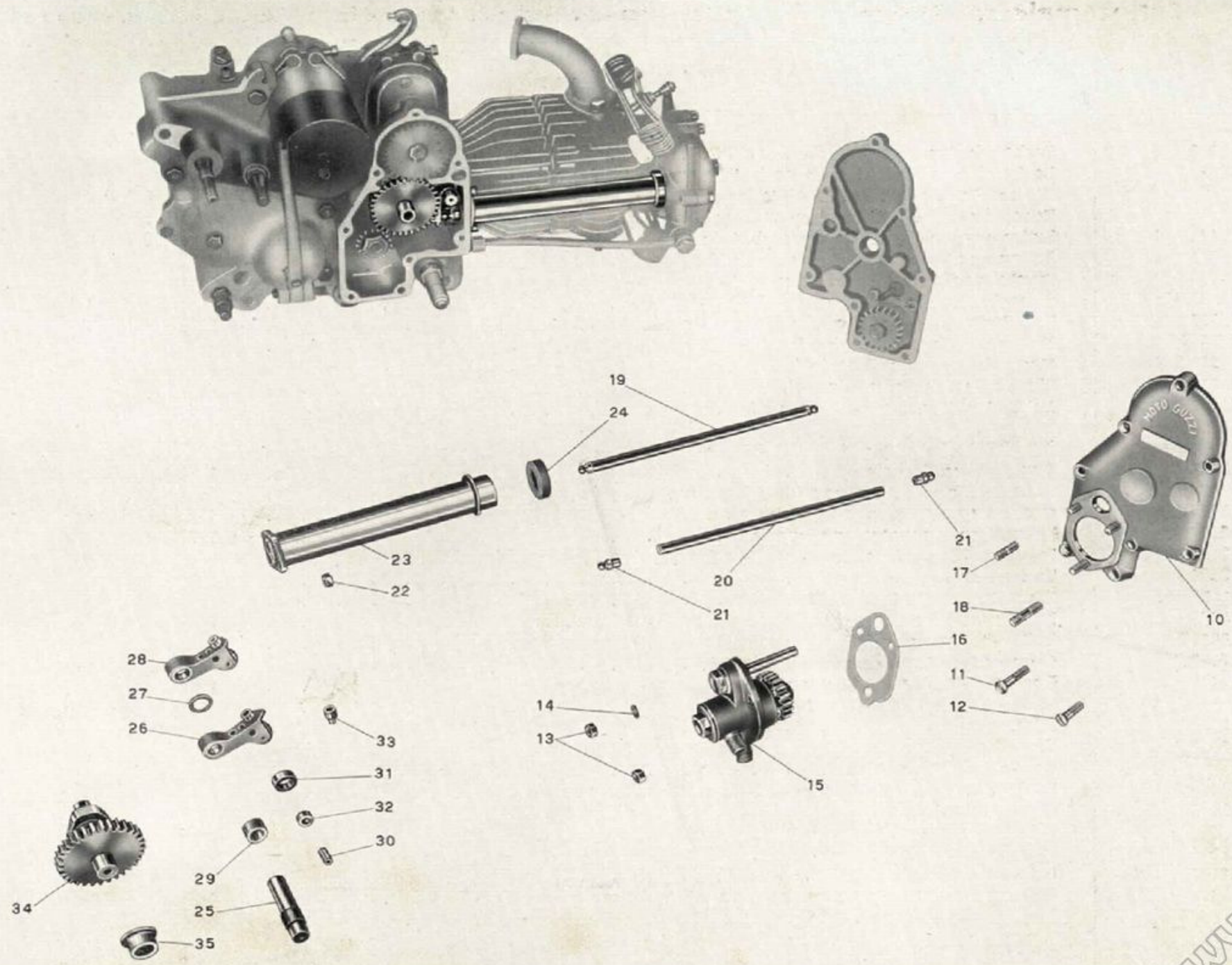

Tavola 4

www.rpw.it

Tavola 4

Complesso : Motociclo
Sottocomplesso : Motore

Gruppo : Organi principali
Sottogruppo : Distribuzione - Coperchio lato distribuzione

N. Figura	Numero d'ordinazione	DENOMINAZIONE	Quantità	Indicazioni supplettive
10	M 2505	**Coperchio** lato distribuzione, completo di prigionieri	1	
11	M 2198	**Vite** inferiore fissaggio coperchio lato distribuzione	5	6 MA x 33
12	M 141	**Vite** superiore fissaggio coperchio lato distribuzione	3	6 MA x 29
13	D N 6	**Dado** per prigionieri fissaggio pompa	3	6 UNI 207
14	R E 6	**Rosetta** elastica fissaggio pompa	2	6,5 x 11 x 2
15	M 2105/2108	**Pompa** olio - completa	1	
16		**Guarnizione** carta per pompa olio	1	
17	M 2110	**Prigioniero** corto fissaggio pompa olio	2	6 MA x 24
18	M 2111	**Prigioniero** lungo fissaggio pompa olio	1	6 MA x 35
19	M 02545	**Astina** comando bilancieri	2	
20	M 02546	**Tubo** per astine bilancieri	2	
21	M 2547	**Pasticca** per astine bilancieri	4	
22	D N 7	**Dado** per tubo copriastine bilancieri	2	7 UNI 207
23	M 02548	**Tubo** copriastine bilancieri	1	
24	M 2169	**Guarnizione** gomma per tubo copriastine	1	
25	M 2084	**Perno** porta levette	1	
26	M 2081/2091	**Levetta** scarico completa di rullo e boccola	1	
27	M 8522	**Rosetta** di spessore fra levette aspirazione e scarico	1	13,2 x 20 x 2
28	M 2080/2091	**Levetta** aspirazione completa di rullo e boccola	1	
29	M 2082	**Boccola** per levette	2	
30	M 2093	**Perno** per rullo	2	
31	M 2091	**Rullo** per levette	2	
32	M 2092	**Boccola** per rullo	2	
33	M 8068	**Pasticca** per levette	2	
34	M 2544	**Albero** a camme con ingranaggio	1	
35	M 2078	**Boccola** per albero a camme	1	

www.rpw.it

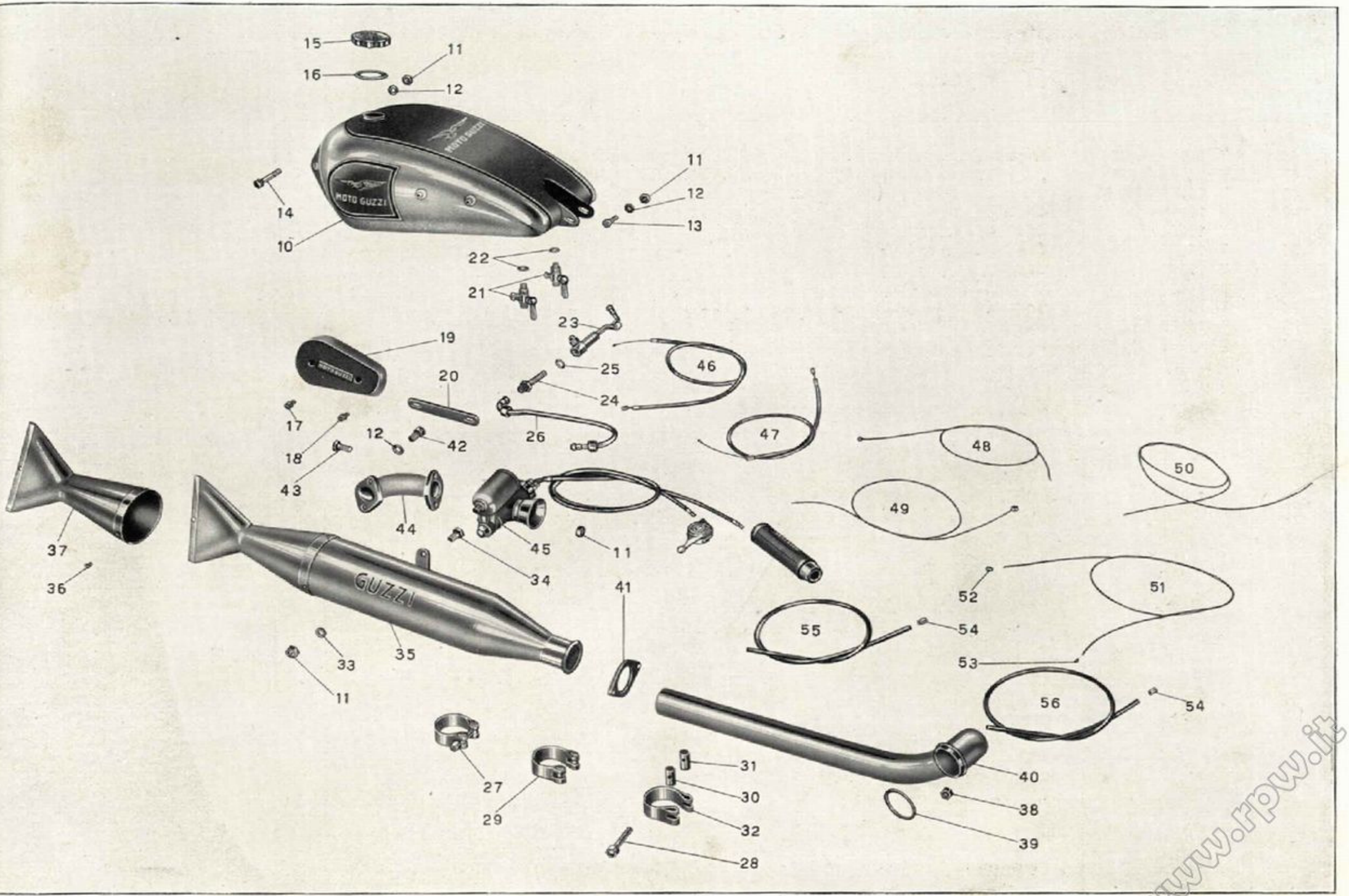

Tavola 5

www.rpw.it

Tavola 5 **Complesso** : Motociclo **Gruppo** : Alimentazione e scarico
Sottocomplesso : Motore **Sottogruppo** : Serbat. benzina - Tubazioni - Carburat. - Tubo scar. - Silenziat.

N. Figura	Numero d'ordinazione	DENOMINAZIONE	Quantità	Indicazioni suppletive
10	T 2060	**Serbatoio** benzina	1	
11	D N 8	**Dado** per bulloni attacco serbatoio, per attacco pipa aspirazione al carburatore e per attacco silenziatore	6	8 MA
12	M 145 ter	**Rosetta** per bulloni attacco serbatoio e per bulloni attacco pipa alla testa	5	8,25 x 17 x 1,5
13	T 2138	**Bullone** posteriore attacco serbatoio	2	8 MA x 20
14	T 2061	**Bullone** anteriore attacco serbatoio	1	8 MA x 57
15	T 8400	**Tappo** per serbatoio benzina	1	
16	T 8400 bis	**Guarnizione** per tappo	1	
17	T A 207	**Vite** lunga fissaggio ginocchiera al serbatoio	2	6 MA x 8
18	T A 207 bis	**Vite** corta fissaggio ginocchiera al serbatoio	2	6 MA x 8
19	T 8511 D/S	**Ginocchiera** sul serbatoio (destra e sinistra)	2	
20	T A 206	**Piastra** interna per ginocchiera	2	
21	T A 175	**Rubinetto** benzina completo	2	
22	T A 175 G	**Guarnizione** fibra per rubinetti	2	nel montaggio il N° dei pezzi varia da 2 a 6
23	T 5133	**Corpo** filtro benzina	1	
24	T 333	**Raccordo** con retina per filtro benzina	1	
25	T 333 bis	**Guarnizione** fibra per filtro benzina	1	
26	T 8196	**Tubazione** alimentazione benzina	1	
27	T 2137 bis/8521	**Fascetta** fissaggio silenziatore al tubo scarico (Comprende i pezzi: 28 - 30 - 31 - 32)	1	
28	T 8521	**Bullone** serraggio fascetta	1	
29	T 2137 bis	**Fascetta** completa di rulli	1	
30	T 8521 ter	**Rullo** non filettato per fascetta fissaggio silenziatore	1	
31	T 8521 bis	**Rullo** filettato per fascetta fissaggio silenziatore	1	
32	T 2137 B	**Corpo** fascetta fissaggio silenziatore	1	
33	R E 8	**Rosetta** elastica per bullone fissaggio silenziatore	1	13,5 x 8,5 x 2,5
34	T 129 bis	**Bullone** fissaggio silenziatore	1	8 MA x 17,5
35	T 2662 bis	**Silenziatore**	1	
36	T 2662 D	**Vite** fissaggio coda al corpo del silenziatore	3	4 MA x 7
37		**Coda** del silenziatore	1	
38	M 107 bis	**Dado** per prigionieri unione tubo scarico alla testa	2	7 MA
39	T 2135	**Guarnizione** per tubo scarico	1	
40	T 2661 bis	**Tubo** scarico	1	
41	T 2136	**Flangia** per tubo scarico	1	
42	M 2037	**Bullone** fissaggio pipa alla testa	2	8 MA x 20
43	T 58	**Bullone** fissaggio pipa aspirazione al carburatore	2	8 MA x 22
44	M 05536	**Pipa** di aspirazione	1	
45	S B F 22	**Carburatore** completo	1	Per i pezzi di ricambio vedi Catalogo Dell'Orto

(segue)

www.rpw.it

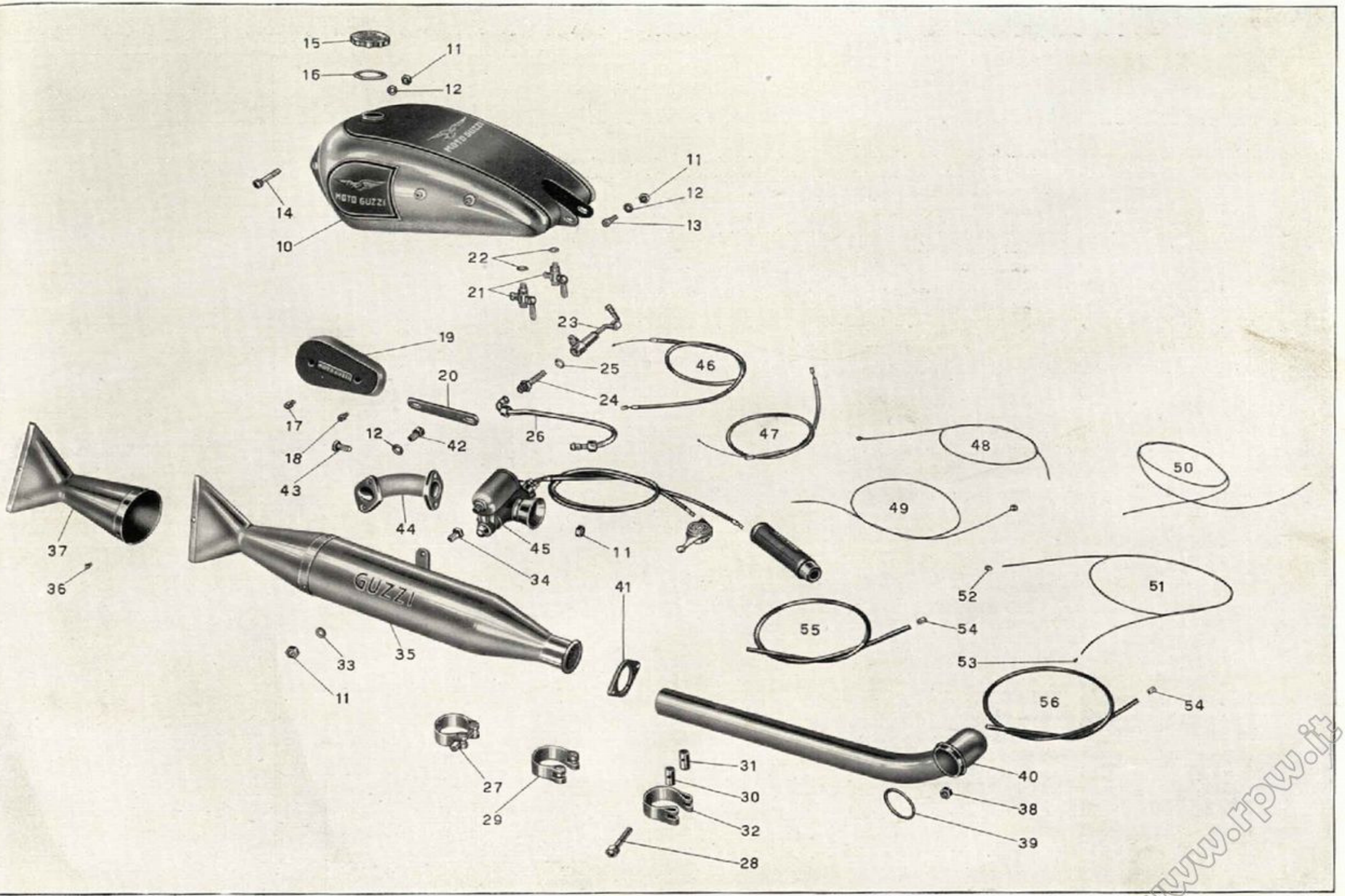

Tavola 5

www.rpw.it

Tavola 5

Complesso : Motociclo **Gruppo** : Alimentazione e scarico

Sottocomplesso : Motore **Sottogruppo** : Serbat. benzina - Tubazioni - Carburat. - Tubo scar. - Silenziat.

N. Figura	Numero d'ordinazione	DENOMINAZIONE	Quantità	Indicazioni supplettive
46	T 16154/16157	**Trasmissione** comando aria del carburatore (Comprende i pezzi: 48 - 54 - 55)	1	
47	T 16155/16158	**Trasmissione** comando gas del carburatore (Comprende i pezzi: 49 - 54 - 56)	1	
48	T 16154/T 193 N	**Cavo** per trasmissione comando aria con capocorda	1	
49	T 16155/T 193 N	**Cavo** per trasmissione comando gas con capocorda	1	
50	T 16154	**Cavo** per trasmissione comando aria	1	
51	T 16155	**Cavo** per trasmissione comando gas	1	
52	T 193 N	**Capocorda** per trasmissione sulla leva	2	
53	M 30050	**Capocorda** per trasmissione sul carburatore	2	
54	T 234	**Coprifilo** per guaina	4	
55	T 16157	**Guaina** nuda per trasmissione comando aria	1	
56	T 16158	**Guaina** nuda per trasmissione comando gas	1	

www.rpw.it

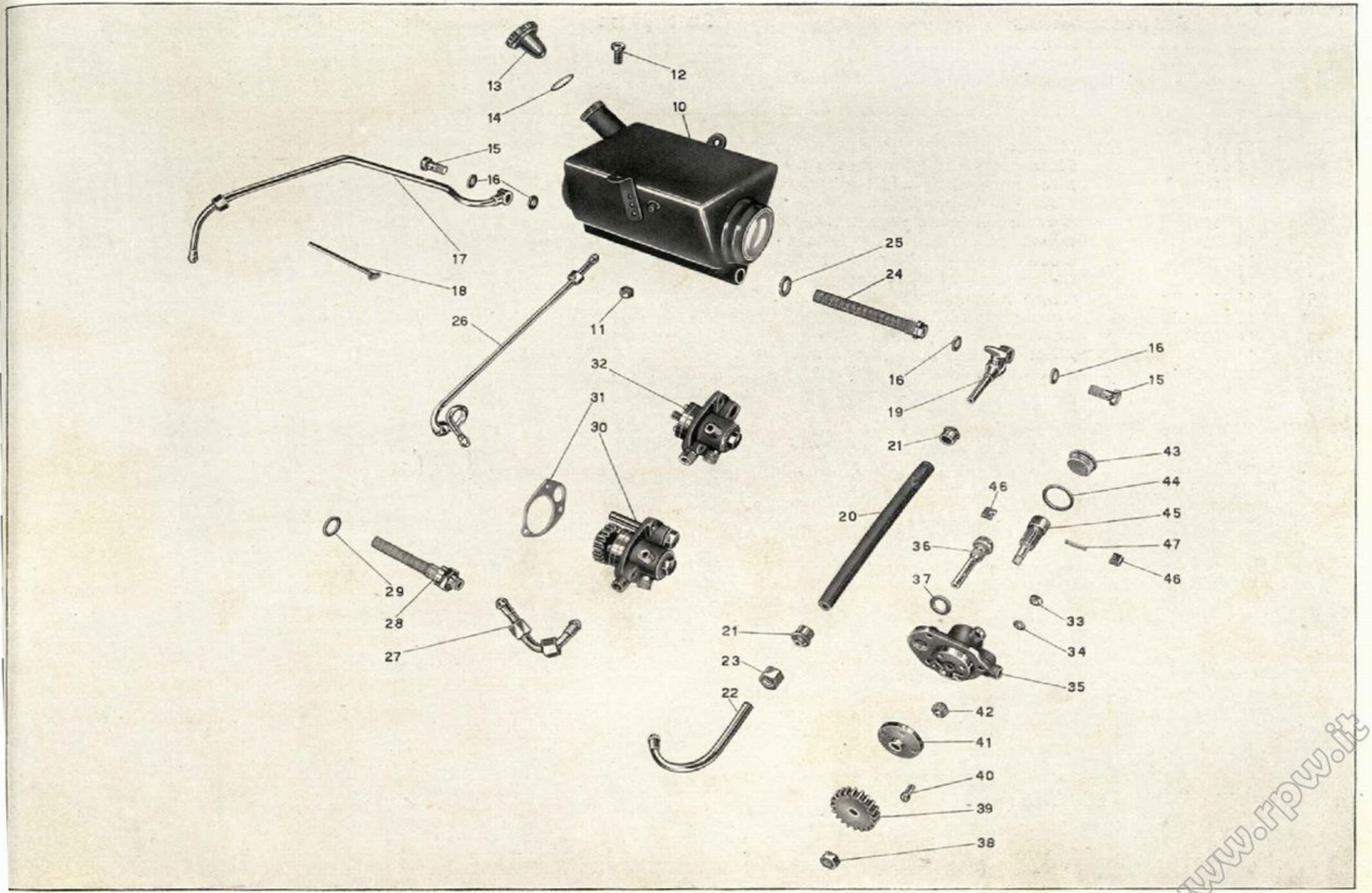

Tavola 6

www.rpw.it

Tavola 6

Complesso : Motociclo
Sottocomplesso : Motore

Gruppo : Lubrificazione
Sottogruppo : Serbatoio olio - Tubazioni - Pompa olio

N. Figura	Numero d'ordinazione	DENOMINAZIONE	Quantità	Indicazioni supplettive
10	T 16145	**Serbatoio** olio	1	
11	D N 8	**Dado** per bulloni fissaggio serbatoio olio	2	8 MA
12	T 129 bis	**Bullone** fissaggio serbatoio olio	2	8 MA x 17,5
13	T 2653	**Tappo** per serbatoio olio	1	
14	T 2653 bis	**Guarnizione** per tappo serbatoio olio	1	
15	T A 182	**Bullone** cavo per tubazione ricupero olio e per tubaz. mandata olio alla pompa	2	
16	T A 180 ter	**Guarnizione** fibra per bullone cavo	4	
17	T 5587 ter	**Tubazione** ricupero olio dalla pompa al serbatoio	1	
18	T 237 bis	**Fascetta** fissaggio tubazione al telaio	2	
19	T 8154	**Rubinetto** per tubazione olio	1	
20	T 2072 bis	**Tubo** gomma per alimentazione olio	1	
21	T 188	**Raccordo** per tubo gomma alimentazione olio	2	
22	T 2073	**Tubazione** alimentazione olio	1	
23	T 184	**Dado** per tubazione alimentazione olio	1	
24	T 2070	**Filtro** completo per serbatoio olio	1	
25	T 2069 bis	**Guarnizione** fibra per filtro olio	1	
26	T 5593 bis	**Tubazione** per sfiatatoio olio	1	
27	T 2074	**Tubazione** ricupero olio dal basamento alla pompa	1	
28	M 2370	**Raccordo** con filtro ricupero olio dal basamento	1	
29	M 163 G	**Rosetta** speciale per raccordo con filtro	1	
30	M 2105/2108	**Pompa** olio completa di getto ed ingranaggio (Comprende i pezzi: 32 - 36 - 37 38 - 39)	1	
31		**Guarnizione** carta per pompa olio	1	
32	M 2105/122	**Pompa** olio completa (Comprende i pezzi: 35 - 40 - 41 - 42 - 43 - 44 - 45 - 46 - 47)	1	
33	D N 6	**Dado** per prigionieri fissaggio pompa olio	3	6 MA
34	R E 6	**Rosetta** per prigionieri fissaggio pompa olio	2	6,5 x 11 x 2
35	M 2105	**Corpo** della pompa olio	1	
36	M 2109	**Getto** per pompa olio	1	
37	M 121 bis	**Guarnizione** per getto pompa olio	1	
38	M 115 ter	**Dado** fissaggio ingranaggio della pompa olio	1	8 MB
39	M 2108	**Ingranaggio** comando pompa olio	1	
40	M 117	**Vite** fissaggio coperchio con guida per pompa olio	4	5 x 0,85 M x 14
41	M 2106	**Coperchio** con guida per pompa olio	1	
42	M 116	**Ingranaggio** alimentazione per pompa olio	1	
43	M 122	**Coperchio** per pompa olio	1	
44	M 122 bis	**Guarnizione** per coperchio della pompa olio	1	
45	M 2107	**Alberello** dentato per pompa olio	1	
46	M 120	**Paletta** per pompa olio	2	
47	M 108	**Molla** per palette pompa olio	1	

www.rpw.it

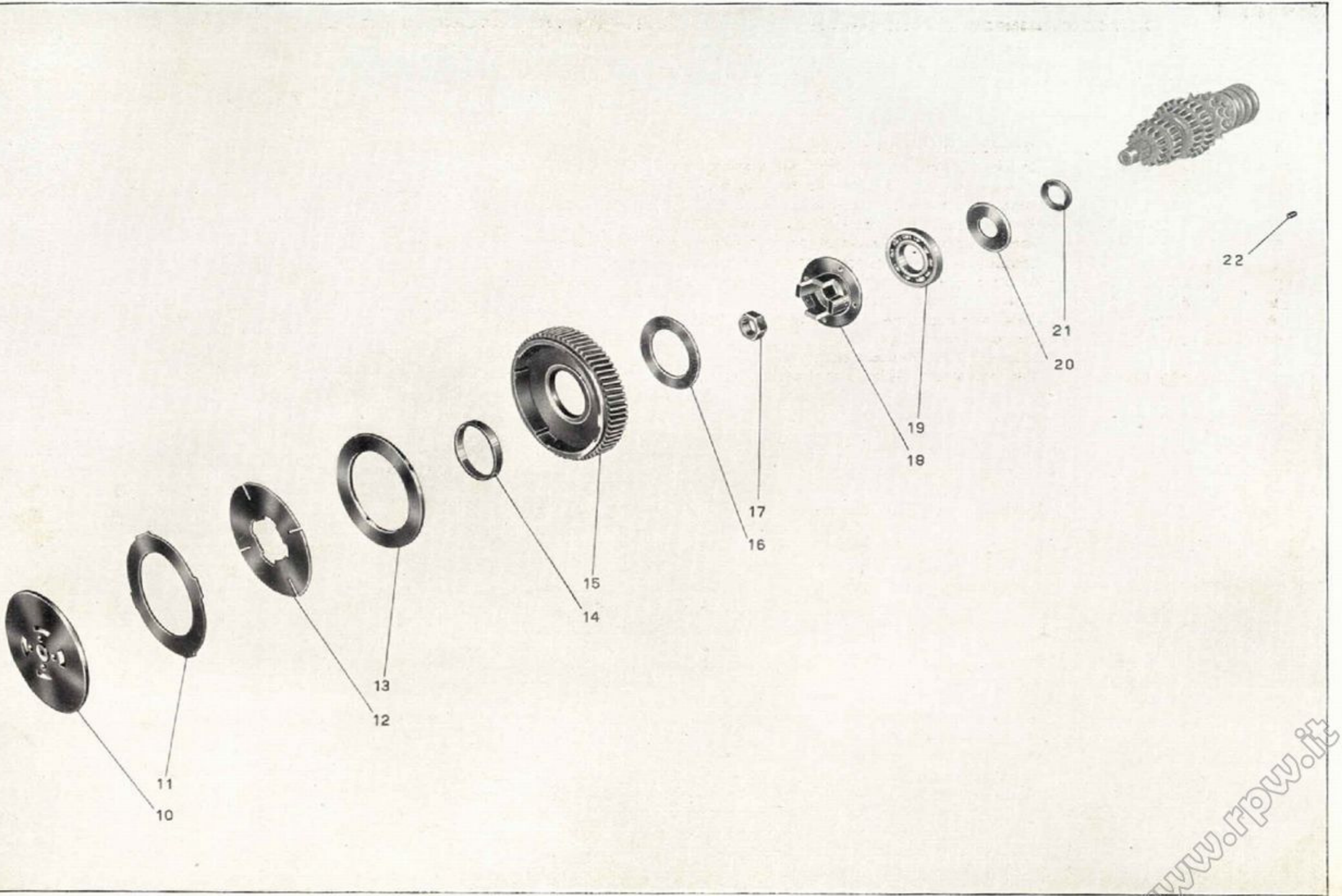

Tavola 7

www.rpw.it

Tavola 7

Complesso : Motociclo
Sottocomplesso : Trasmissione

Gruppo : Innesto
Sottogruppo : Innesto a frizione

N. Figura	Numero d'ordinazione	DENOMINAZIONE	Quantità	Indicazioni supplettive
10	M 2122	**Piattello** spingidischi frizione	1	
11	M 2118	**Disco** per frizione con tacche esterne	4	
12	M 2119	**Disco** per frizione con tacche interne	4	
13	M 2120	**Disco** ferodo per frizione	1	
14	M 2116	**Boccola** per ingranaggio trasmissione	1	
15	M 2561	**Ingranaggio** trasmissione del cambio	1	
16	M 2121	**Disco** per corpo frizione fisso	1	
17	M 73	**Dado** per albero primario	1	18 MB
18	M 2117	**Corpo** frizione fisso	1	
19	M 2117 bis	**Cuscinetto** a sfere per albero primario	1	30 x 62 x 10 (5 AE Riv)
20	M 2055 ter	**Anello** spandiolio	1	
21	M 77	**Rosetta** per ingranaggio fisso	1	
22	M 2125 bis	**Chiavetta** per albero primario	1	

www.rpw.it

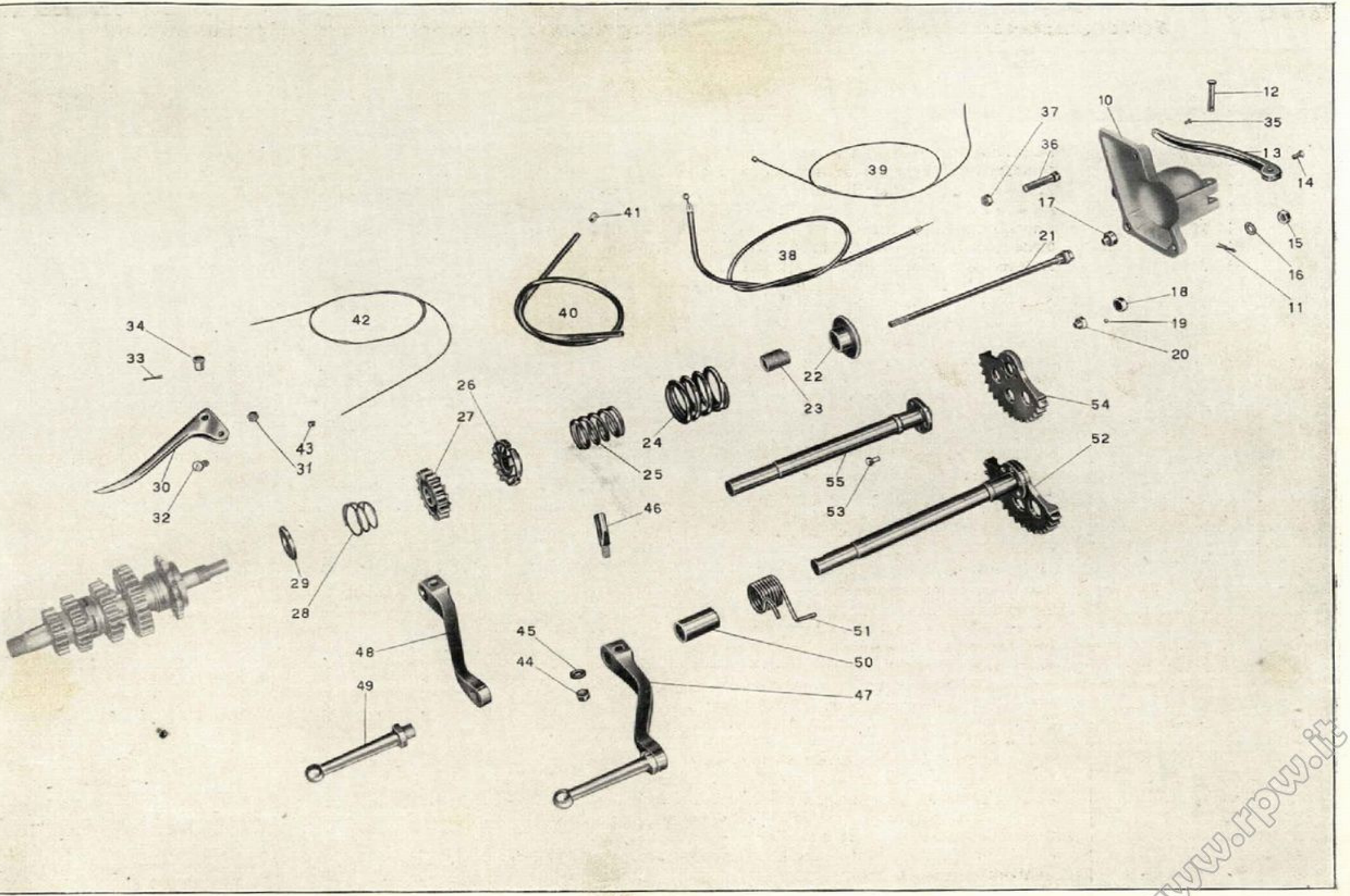

Tavola 8

www.rpw.it

Tavola 8

Complesso : Motociclo — **Gruppo** : Avviamento

Sottocomplesso : Trasmissione — **Sottogruppo** : Avviamento motore - Comando frizione

N. Figura	Numero d'ordinazione	DENOMINAZIONE	Quantità	Indicazioni supplettive
10	M 2306	**Coperchio** pignone catena	1	
11	M 160 bis	**Copiglia** per spina fissaggio leva frizione	1	2 x 22
12	M 160	**Spina** fissaggio leva frizione	1	
13	M 8300	**Leva** frizione	1	
14	M 0162	**Vite** per leva frizione	1	
15	D N 8	**Dado** per prigionieri fissaggio coperchio pignone	3	8 MA
16	M 145 ter	**Rosetta** per prigionieri fissaggio coperchio pignone	3	8,25 x 17 x 1,5
17	M 080/080 ter	**Bottone** per frizione (Comprende i pezzi: 18 - 19 - 20)	1	
18	M 080 bis	**Coperchio** per corpo bottone frizione	1	
19	M 080 ter	**Sfera** per bottone frizione	8	3,17 (1/8)
20	M 080	**Corpo** bottone per frizione	1	
21	M 2123	**Asta** frizione completa	1	
22	M 2140	**Manicotto** spingidischi molla frizione	1	
23	M 2139	**Manicotto** regolaggio frizione	1	
24	M 2138	**Molla** per frizione esterna	1	
25	M 2137	**Molla** per frizione interna	1	
26	M 2136	**Manicotto** dentato avviamento fisso	1	
27	M 2135	**Ingranaggio** libero avviamento	1	
28	M 87	**Molla** di spinta ingranaggio avviamento	1	
29	M 2134	**Piattello** spingi molla ingranaggio	1	
30	T 2677	**Leva** comando frizione sul manubrio	1	
31	T 8550 bis	**Dado** per vite fissaggio leva	1	6 MB
32	T 2678	**Vite** fissaggio leva al manubrio	1	6 MB x 14
33	T 2679 bis	**Copiglia** per bussola leva	1	1 x 20
34	T 2679	**Bussola** per leva	1	
35	T 8529	**Capocorda** per cavo - parte motore	1	
36	M 2158	**Vite** tendifilo frizione	1	
37	M 2158 bis	**Dado** per vite tendifilo	1	9 MA
38	M 16150/16152	**Trasmissione** comando frizione (Comprende i pezzi: 39 - 40 - 41)	1	
39	M 16150/T 2680	**Cavo** di trasmissione completo di capocorda	1	
40	T 16152	**Guaina** per trasmissione comando frizione	1	
41	T 235	**Coprifilo** per guaina	2	
42	T 16150	**Cavo** per trasmissione comando frizione	1	
43	T 2680	**Capocorda** per cavo di trasmissione - parte manubrio	1	
44	D N 6	**Dado** per chiavella fissaggio pedivella messa in moto	1	6 UNI 207
45	M 136 bis	**Rosetta** per chiavella fissaggio pedivella messa in moto	1	6,5 x 13 x 1,8
46	M 136	**Chiavella** fissaggio pedivella messa in moto	1	
47	M 5541/2166	**Pedivella** messa in moto completa (Comprende i pezzi: 48 - 49)	1	
48	M 5541	**Pedivella** messa in moto	1	

(segue)

www.rpw.it

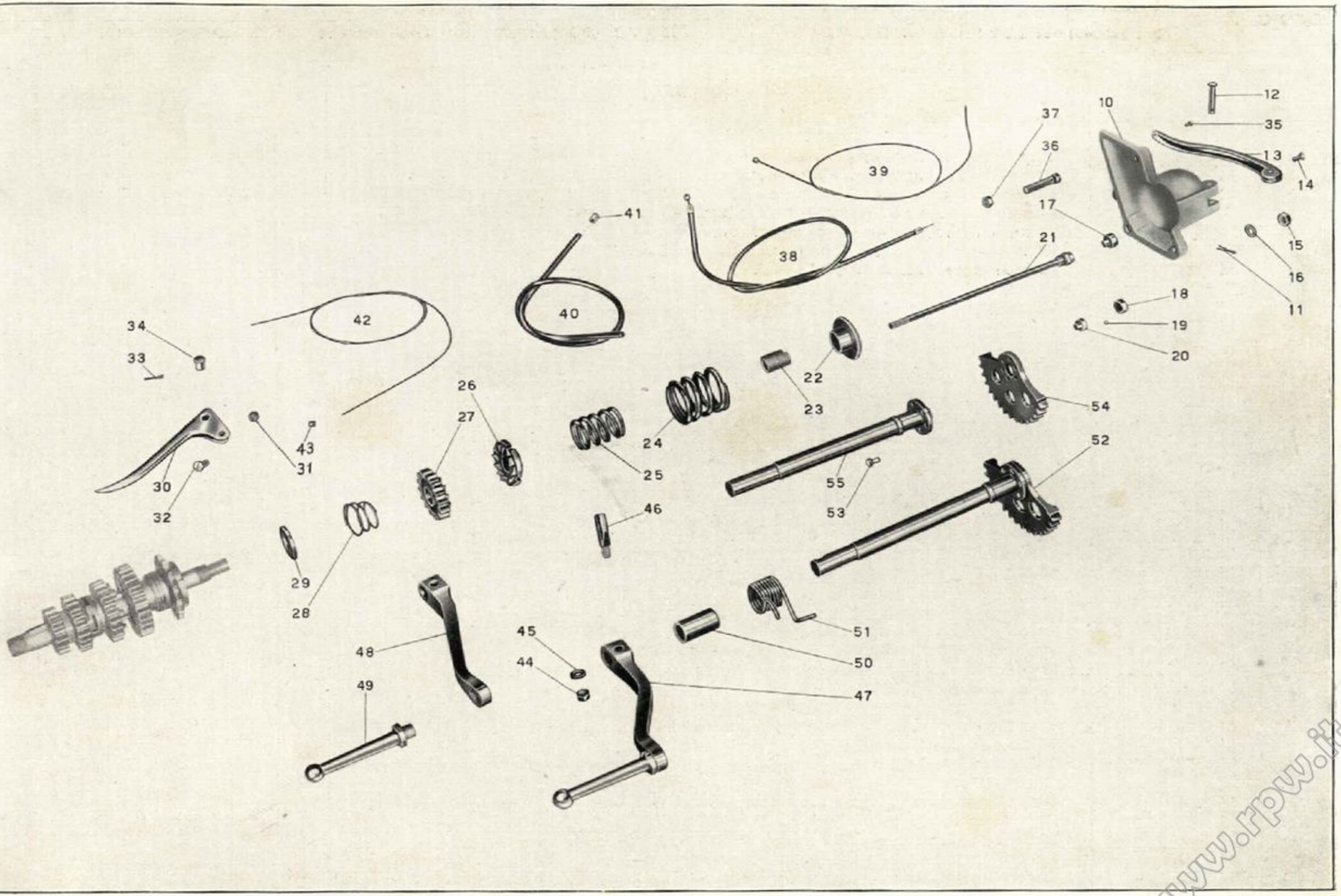

Tavola 8

www.rpw.it

Tavola 8

Complesso : Motociclo
Sottocomplesso : Trasmissione

Gruppo : Avviamento
Sottogruppo : Avviamento motore - Comando frizione

N. Figura	Numero d'ordinazione	DENOMINAZIONE	Quantità	Indicazioni supplettive
49	M 2166	**Pedalino** per pedivella messa in moto	1	
50	M 2363	**Spessore** per albero messa in moto	1	
51	M 2364	**Molla** per albero messa in moto	1	
52	M 2360	**Albero** messa in moto con settore (Comprende i pezzi: 53 - 54 - 55)	1	
53	M 2161 bis	**Chiodo** fissaggio settore all'albero della messa in moto	5	5 x 16
54	M 2361	**Settore** per albero messa in moto	1	
55	M 2362	**Albero** della messa in moto - nudo	1	

www.rpw.it

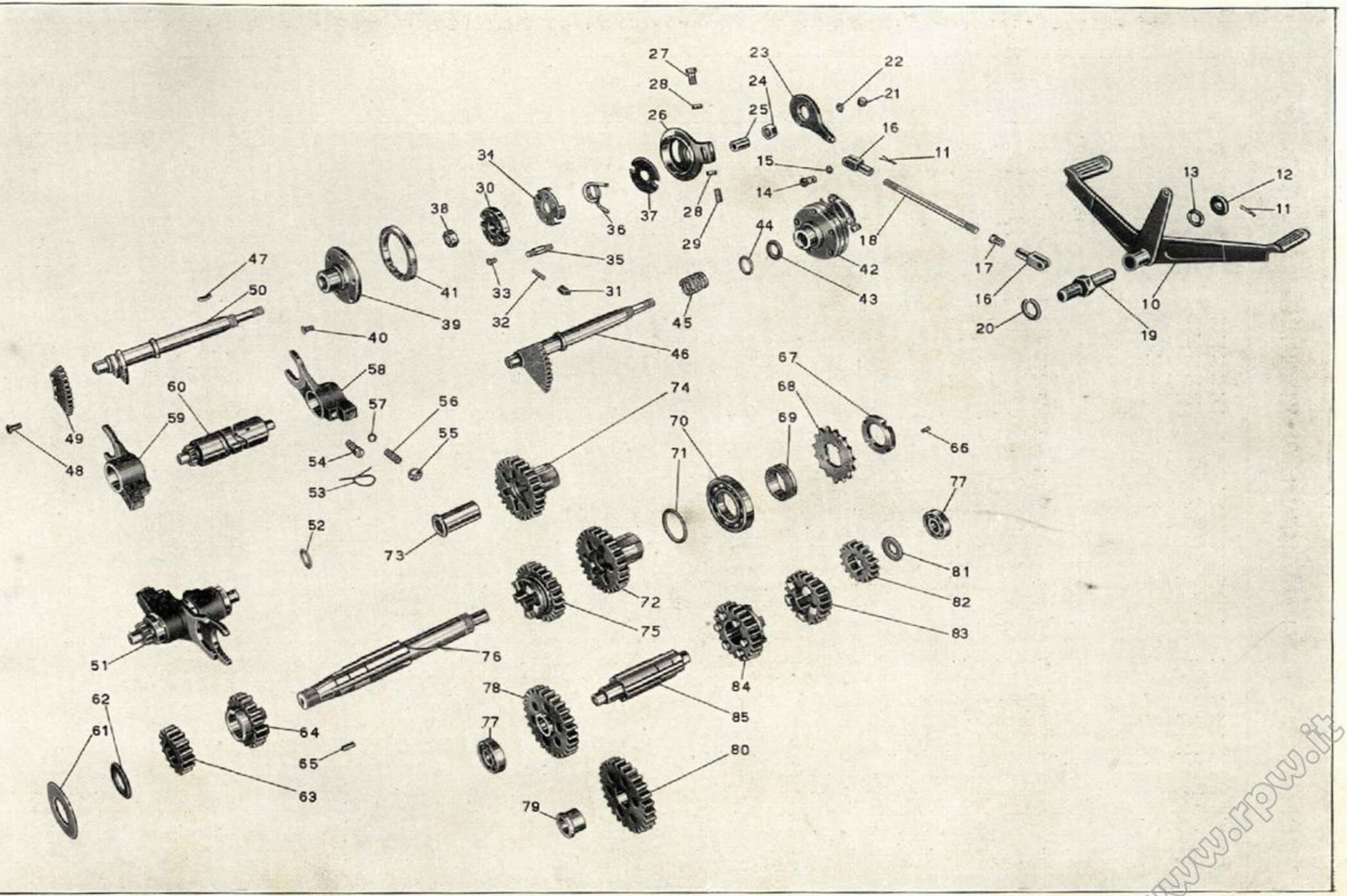

Tavola 9

www.rpw.it

Tavola 9

Complesso : Motociclo — **Gruppo** : Cambio

Sottocomplesso : Trasmissione — **Sottogruppo** : Ingranaggi - Alberi e comando del cambio

N. Figura	Numero d'ordinazione	DENOMINAZIONE	Quantità	Indicazioni supplettive
10	M 2356	**Leva** a pedale cambio	1	
11	M 160 bis	**Copiglia** per perno leva a ped. cambio e per spine forcellini tirante leva cambio	3	2 x 22
12	M 8152	**Rosetta** per perno leva a pedale del cambio	1	28 x 10,25 x 2
13	T 8515	**Rosetta** elastica per perno leva cambio	1	16,3 x 25 x 0,25
14	T 85	**Spina** per forcellini tirante cambio	2	
15	T 8516	**Rosetta** per spine forcellini tirante cambio	2	
16	M 8157	**Forcellino** per tirante cambio	2	
17	T 84 bis	**Controdado** per forcellino tirante cambio	1	
18	M 2355	**Tirante** per leva a pedale cambio	1	7 MA x 157
19	M 08151	**Perno** per leva a pedale del cambio	1	
20	M 08151 bis	**Ranella** elastica per perno leva cambio	1	16,5 x 26,5 x 3
21	D N 7	**Dado** sui perni fissaggio leva comando selettore cambio	2	7 UNI 207
22	R E 7	**Rosetta** elastica per perni fissaggio leva com. selettore cambio	2	7,5 x 11,5 x 2
23	M 8147	**Leva** comando selettore cambio	1	
24	T 2111	**Dado** di fissaggio tamburello sull'albero porta settore cambio	1	10 UNI 208
25	M 08143	**Bussola** per selettore cambio	1	
26	M 08141	**Tamburello** fisso con tacche per selettore cambio	1	
27	M 08141 ter	**Bullone** regolaggio tamburello fisso del selettore cambio	1	7 MA x 19
28	T 35327	**Dado** di regolaggio tamburello	2	7 MA
29	M 08141 bis	**Vite** regolaggio tamburello fisso del selettore cambio	1	7 MA x 19
30	M 08140	**Corpo** interno porta saltarelli per selettore cambio	1	
31	M 08142	**Saltarello** per innesto marce nel selettore cambio	2	
32	M 108	**Molletta** per saltarelli innesto marce nel selettore	2	
33	M 08140 ter	**Vite** di fissaggio custodia al corpo interno del selettore	4	4 MA x 10
34	M 08146	**Custodia** di richiamo sul corpo interno selettore	1	
35	M 8144	**Perno** comando corpo interno per selettore cambio	2	
36	M 2352 bis	**Molla** di richiamo leva comando selettore cambio	1	
37	M 08140 bis	**Rosetta** copripolvere per selettore cambio	1	
38	M 8148	**Dado** fissaggio manicotto del selettore all'albero porta settore	1	13,15 1/4 Gas 19 filetti
39	M 2352	**Manicotto** porta settore spostamento marce	1	
40	M 08139 bis	**Vite** fissaggio settore al manicotto	5	4,9 x 0,85 x 13,5
41	M 08139	**Settore** di spostamento marce del selettore	1	
42	M 2352/08143	**Selettore** del cambio completo (Comprende i pezzi: 25 - 26 - 27 - 28 - 29 - 30 - 31 - 32 - 33 - 34 - 35 - 36 - 37 - 39 - 40 - 41)	1	
43	M 2351	**Guarnizione** cuoio per albero porta settore	1	
44	M 2350	**Rosetta** di spinta per albero porta settore	1	18,3 x 24 x 1
45	M 2349	**Molla** per albero porta settore cambio velocità	1	
46	M 2347	**Albero** porta settore completo (Comprende i pezzi: 48 - 49 - 50)	1	
47	M 2353	**Chiavella** sull'albero porta settore per selettore	1	

(segue)

www.rpw.it

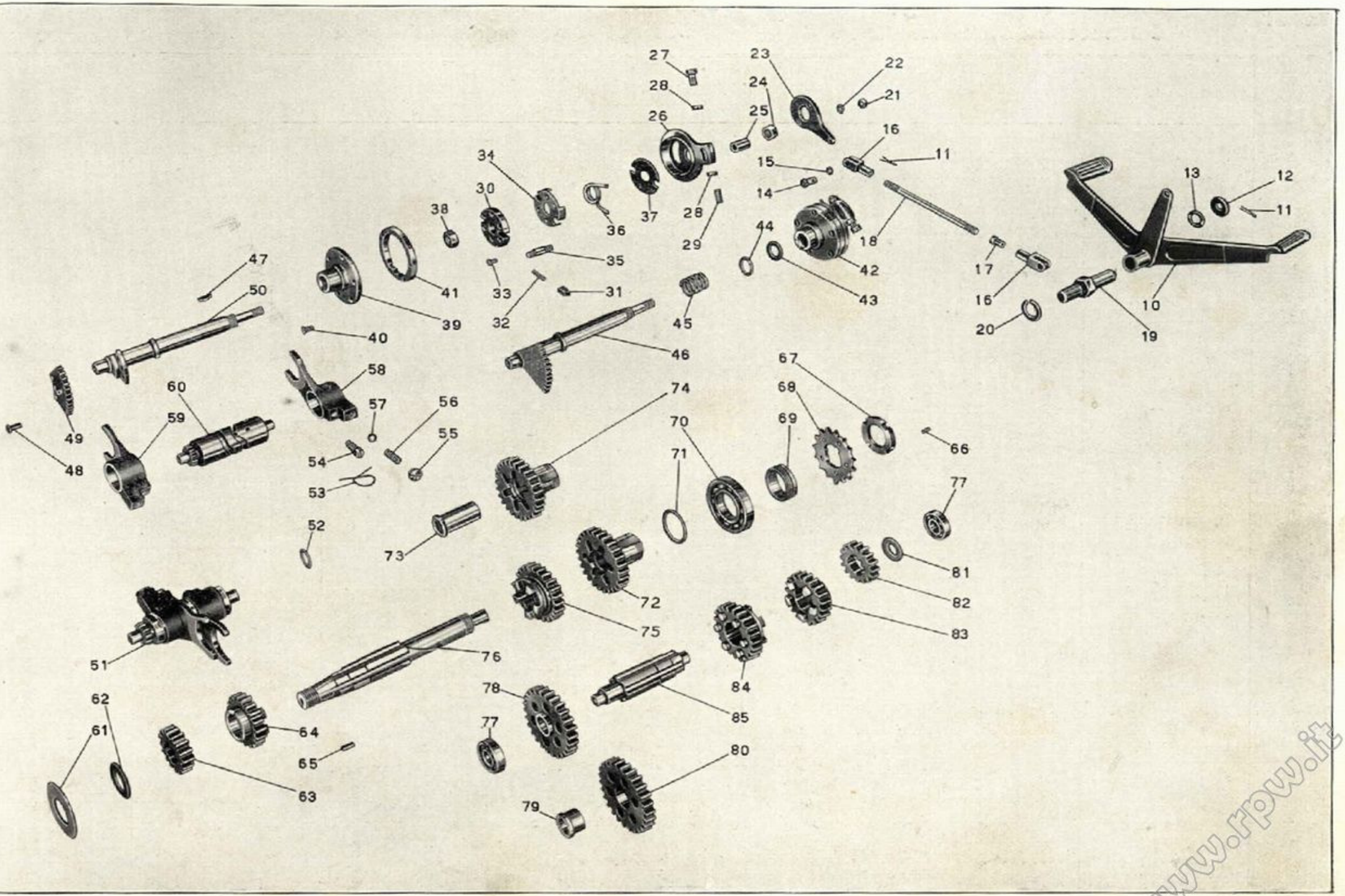

Tavola 9

www.rpw.it

Tavola 9 **Complesso** : Motociclo **Gruppo** : Cambio
Sottocomplesso : Trasmissione **Sottogruppo** : Ingranaggi - Alberi e comando del cambio

N. Figura	Numero d'ordinazione	DENOMINAZIONE	Quantità	Indicazioni supplettive
48	M 8133 D	**Ribattino** fissaggio settore all'albero	3	6 x 11,5
49	M 8133 C	**Settore** per albero comando cambio velocità	1	
50	M 2347 A	**Albero** porta settore	1	
51	M 2340/8126	**Tamburo** scanalato del cambio completo (Comprende i pezzi: 53 - 54 - 55 - 56 - 57 58 - 59 - 60)	1	
52	M 2346	**Rosetta** di regolazione tamburo scanalato cambio velocità	1	12,1 x 20 x { 0,6 / 1 / 0,8 }
53		**Filo** ferro legaggio tappo e vite di guida forc. cambio	2	
54	M 08123	**Vite** di guida per forcelle cambio	2	
55	M 8126	**Tappo** di tenuta molle sulle forcelle cambio	2	
56	M 2342 bis	**Molla** di pressione per sfera forcelle cambio	2	
57	M 8046	**Sfera** per forcelle comando cambio	2	9,52 (3/8)
58	M 2342	**Forcella** comando ingranaggio mobile per 2 e 4 velocità	1	
59	M 2341	**Forcella** comando ingranaggio mobile per 1 e 3 velocità	1	
60	M 2340	**Tamburo** scanalato di guida forcelle cambio	1	
61	M 2055 ter	**Anello** spandiolio sull'albero primario	1	
62	M 77	**Rosetta** reggispinta per albero primario	1	
63	M 2327	**Ingranaggio** fisso sull'albero primario cambio per 1 velocità	1	
64	M 2328 bis	**Ingranaggio** libero sull'albero primario per 2 velocità	1	
65	M 2125 bis	**Chiavella** per albero primario	1	
66	M 2133	**Grano** di fermo pignone motore	1	5 x 0,85 M x 9
67	M 2132	**Ghiera** per serraggio pignone catena	1	
68	M 2131	**Pignone** catena sull'albero del cambio	1	
69	M 2130	**Anello** di spessore tra cuscinetto e pignone	1	
70	M 2117 bis	**Cuscinetto** a sfere per albero primario	2	30 x 62 x 10 (5 AE Riv)
71	M 2337	**Rosetta** di spessore tra ingranaggio presa diretta e cuscinetto	1	30,2 x 38 x { 0,8 / 1 / 1,2 }
72	M 2330/2128 bis	**Ingranaggio** presa diretta completo (Comprende i pezzi: 73 - 74)	1	
73	M 2128 bis	**Boccola** per ingranaggio presa diretta	1	
74	M 2330	**Ingranaggio** della presa diretta	1	
75	M 2329	**Ingranaggio** mobile per III velocità ed innesto II e IV	1	
76	M 2325 bis	**Albero** primario del cambio velocità	1	
77	10041 bis	**Cuscinetto** a sfere per albero secondario	2	12 x 32 x 10 (12 UNI 606)
78	M 2331 bis/2332 bis	**Ingranaggio** libero con bronzina (Comprende i pezzi: 79 - 80)	1	
79	M 2332 bis	**Boccola** per ingranaggio libero	1	
80	M 2331 bis	**Ingranaggio** libero sull'albero secondario - I velocità	1	

(segue)

www.rmw.it

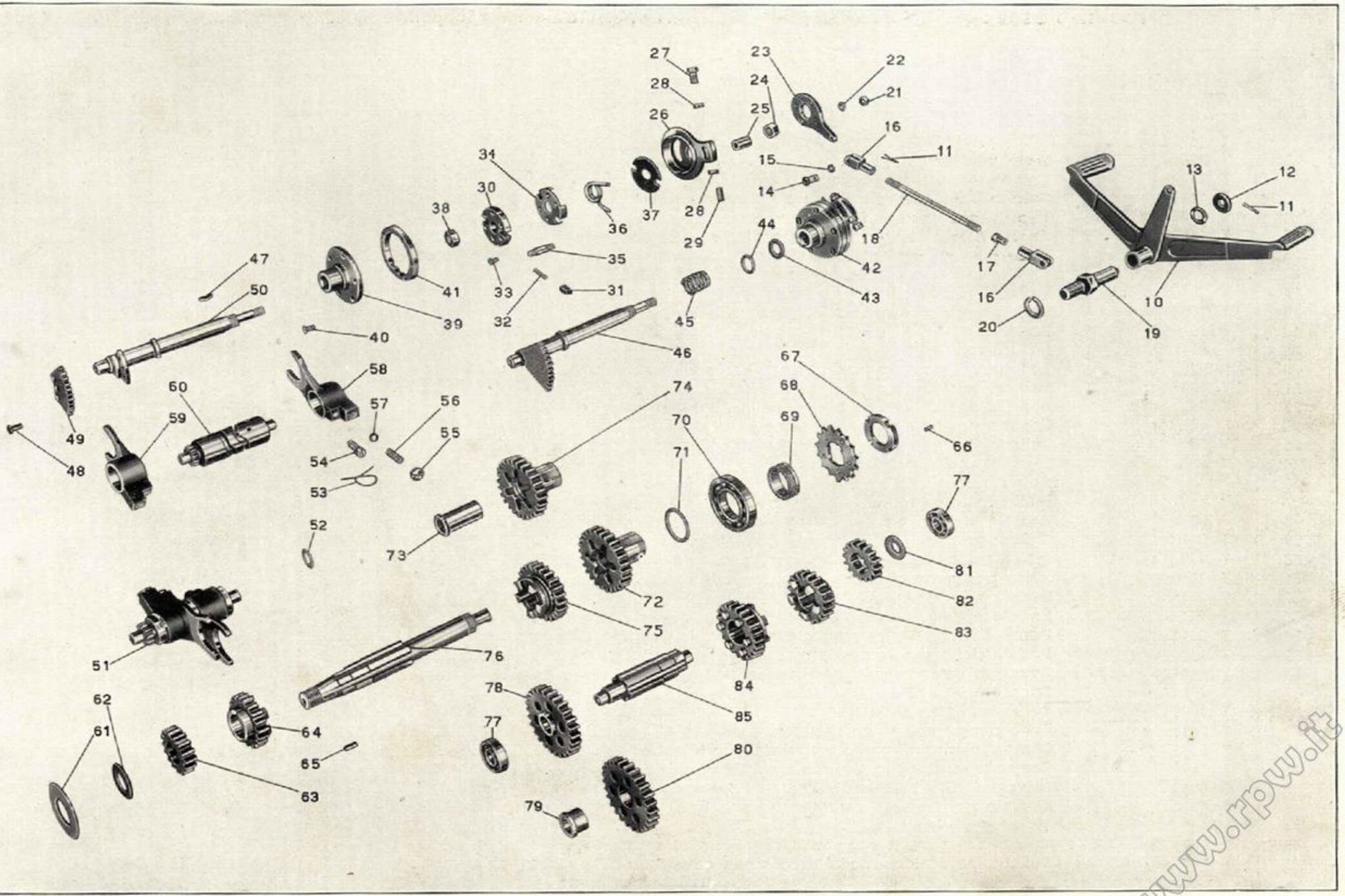

Tavola 9

www.rpw.it

Tavola 9 **Complesso** : Motociclo **Gruppo** : Cambio
Sottocomplesso : Trasmissione **Sottogruppo** : Ingranaggi - Alberi e comando del cambio

N. Figura	Numero d'ordinazione	DENOMINAZIONE	Quantità	Indicazioni supplettive
81	M 2338	**Rosetta** di spessore per albero secondario	1	12,1 x 27 x { 1,6 / 1,8 / 2
82	M 2335	**Ingranaggio** fisso per comando presa diretta	1	
83	M 2334	**Ingranaggio** libero per III velocità	1	
84	M 2333	**Ingranaggio** mobile per II velocità ed innesto I e III	1	
85	M 2326	**Albero** secondario del cambio	1	

www.rpw.it

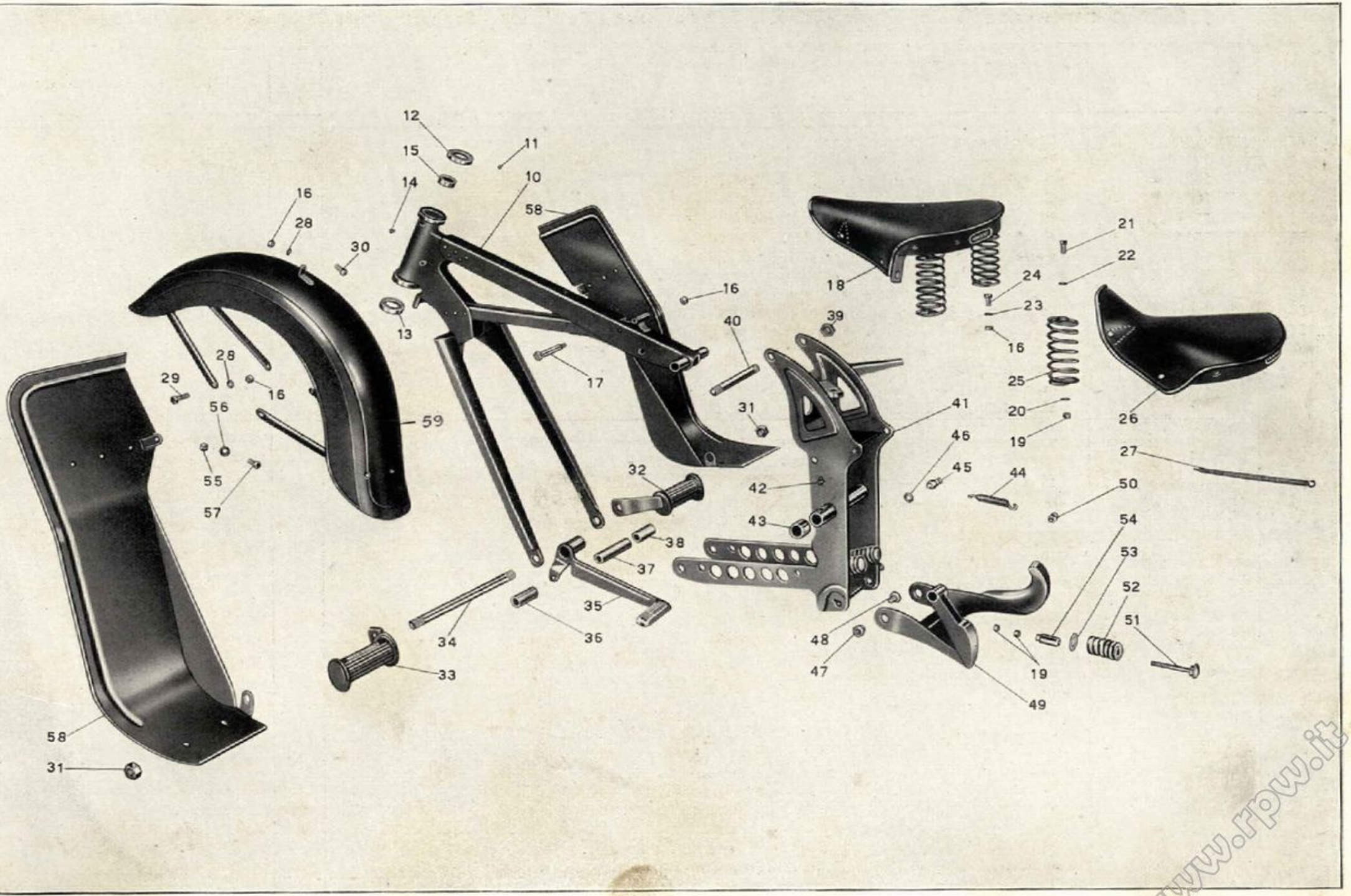

Tavola 10

www.rpw.it

Tavola 10 **Complesso** : Motociclo **Gruppo** : Telaio

Sottocomplesso : Telaio - Ruote - Freni **Sottogruppo** : Telaio ant. - Sopporto a squadra - Paraf. ant. - Sella - Cavall. - Pedane

N. Figura	Numero d'ordinazione	DENOMINAZIONE	Quantità	Indicazioni supplettive
10	T 16290	**Triangolo** anteriore - completo	1	
11	T 220	**Sfera** per sterzo	36	1/4" (6,35)
12	T 2088	**Calotta** dello sterzo sulla pipa (superiore)	1	
13	T 16295	**Calotta** dello sterzo sulla pipa (inferiore)	1	
14	T 8303	**Vite** di tenuta anello fisso frenasterzo	2	6 MA x 6,3
15	T 16302	**Anello** fisso sulla pipa per frenasterzo	1	
16	D N 8	**Dado** per bullone anteriore fissaggio sella, per bulloni attacco parafango alla forcella e per bulloni fissaggio molle alla sella	8	8 MA
17	T 2080	**Bullone** anteriore fissaggio sella al telaio	1	
18	T 2081	**Sella** completa (Comprende i pezzi: 16 - 23 - 24 - 25 - 26 - 27)	1	
19	D N 7	**Dado** per bulloni poster. fissaggio sella al telaio e per respingenti tenuta contromolle	6	7 UNI 207
20	R E 7	**Rosetta** elastica per bulloni post. fiss. sella al telaio	2	7,5 x 11,5 x 2
21	T 8053 ter	**Bullone** poster. fissaggio sella al telaio	2	7 MA x 19
22	T 298 ter	**Rosetta** per bulloni post. fiss. sella al telaio	2	7,25 x 16 x 2
23	M 145 ter	**Rosetta** per bulloni fissaggio molle alla sella	2	8,25 x 17 x 1,5
24	T 58	**Bullone** fissaggio molle alla sella	2	8 MA x 22
25	T 2082	**Molla** laterale per sella	2	
26		**Copertina** per sella	1	
27		**Molla** sotto sella	15	
28	R E 8	**Rosetta** elastica per bulloni attacco parafango alla forcella	5	8,5 x 13,5 x 2,5
29	T 011 ter	**Bullone** per attacco bacchette parafango alla forcella	4	8 MA x 32,5
30	T 129 bis	**Bullone** per attacco parafango alla forcella	1	8 MA x 17,5
31	T 2038	**Dado** per perno fissaggio piastra motore al triangolo anteriore	2	16 filetti 20"
32	T 2513/287 D	**Pedale** appoggiapiedi destro	1	
33	T 2514/287 S	**Pedale** appoggiapiedi sinistro	1	
34	T 2511	**Perno** fissaggio piastra porta motore al triangolo anteriore	1	16 filetti 20" x 252
35	T 16083	**Pedale** del freno - completo	1	
36	T 16009	**Spessore** esterno sinistro di guida per pedale freno	1	
37	T 16007	**Spessore** interno fra le piastre	1	
38	T 16008	**Spessore** esterno destro	1	
39	T 2011	**Dado** per perno unione triangolo anteriore alle piastre	2	14 MB
40	T 5583	**Perno** unione triangolo anteriore alle piastre	1	14 MB x 134
41	T 16015	**Sopporto** a squadra del motore (Comprende i pezzi: 19 - 43 - 51 - 52 - 53 - 54)	1	
42	T 0238	**Ingrassatore** sulla bussola centrale del sopporto	1	6 MA
43	T 5508	**Boccola** per bussola centrale del sopporto	2	
44	T A 67	**Molla** per cavalletto	1	
45	T 5575 bis	**Colonnetta** per attacco molla cavalletto al sopporto	1	
46	T 209 B	**Rosetta** per colonnetta attacco molla cavalletto al sopporto	1	10,25 x 19 x 2

(segue)

www.rpw.it

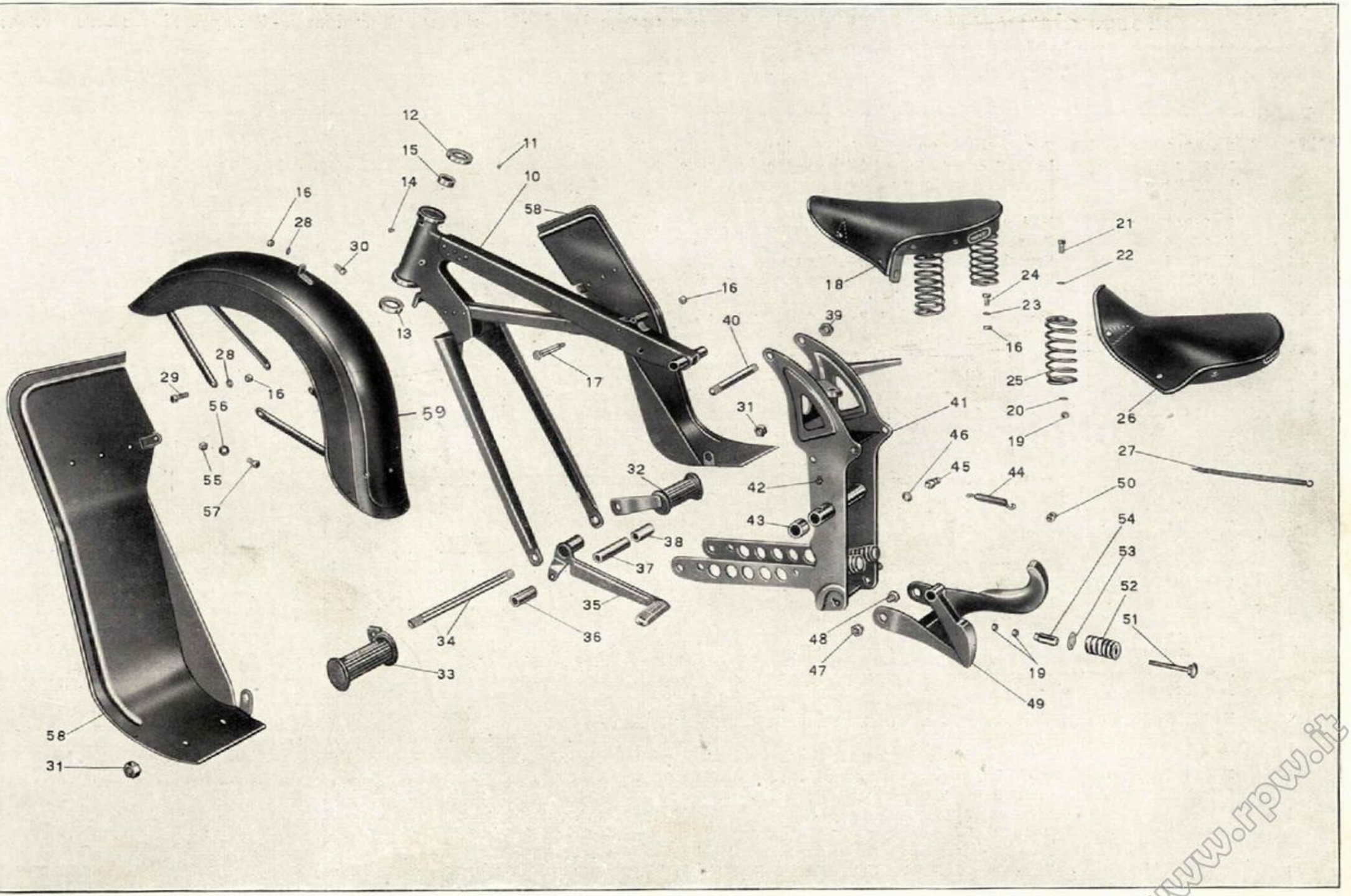

Tavola 10

www.rpw.it

Tavola 10 **Complesso** : Motociclo **Gruppo** : Telaio

Sottocomplesso : Telaio - Ruote - Freni **Sottogruppo** : Telaio ant. - Sopporto a squadra - Paraf. ant. - Sella - Cavall. - Pedane

N. Figura	Numero d'ordinazione	DENOMINAZIONE	Quantità	Indicazioni supplettive
47	T 16081	**Dado** per bullone sostegno cavalletto	2	
48	T 16080 ter	**Bullone** sostegno cavalletto completo di grano	2	
49	T 16078	**Cavalletto** sostegno moto	1	
50	T 2031	**Colonnetta** attacco molla al cavalletto	1	
51	T 5518	**Respingente** tenuta contromolla	2	
52	T 5517	**Contromolla** per respingente	2	
53	T 96	**Rosetta** per contromolla respingente	2	18,5 x 32 x 2
54	T 5519	**Bussola** per respingenti tenuta contromolle	2	
55	D N 7	**Dado** per bulloni fissaggio pedane paragambe al telaio	2	7 UNI 207
* 56	T 298 ter	**Rosetta** per bulloni fissaggio pedane paragambe al telaio	2	7,25 x 16 x 2
57	T 150 bis	**Bullone** fissaggio pedane paragambe al telaio	2	7 MA x 23
58		**Pedane** paragambe destra e sinistra	2	
59	T 16275	**Parafango** anteriore	1	

* Questi pezzi vengono forniti solo a richiesta.

www.rpw.it

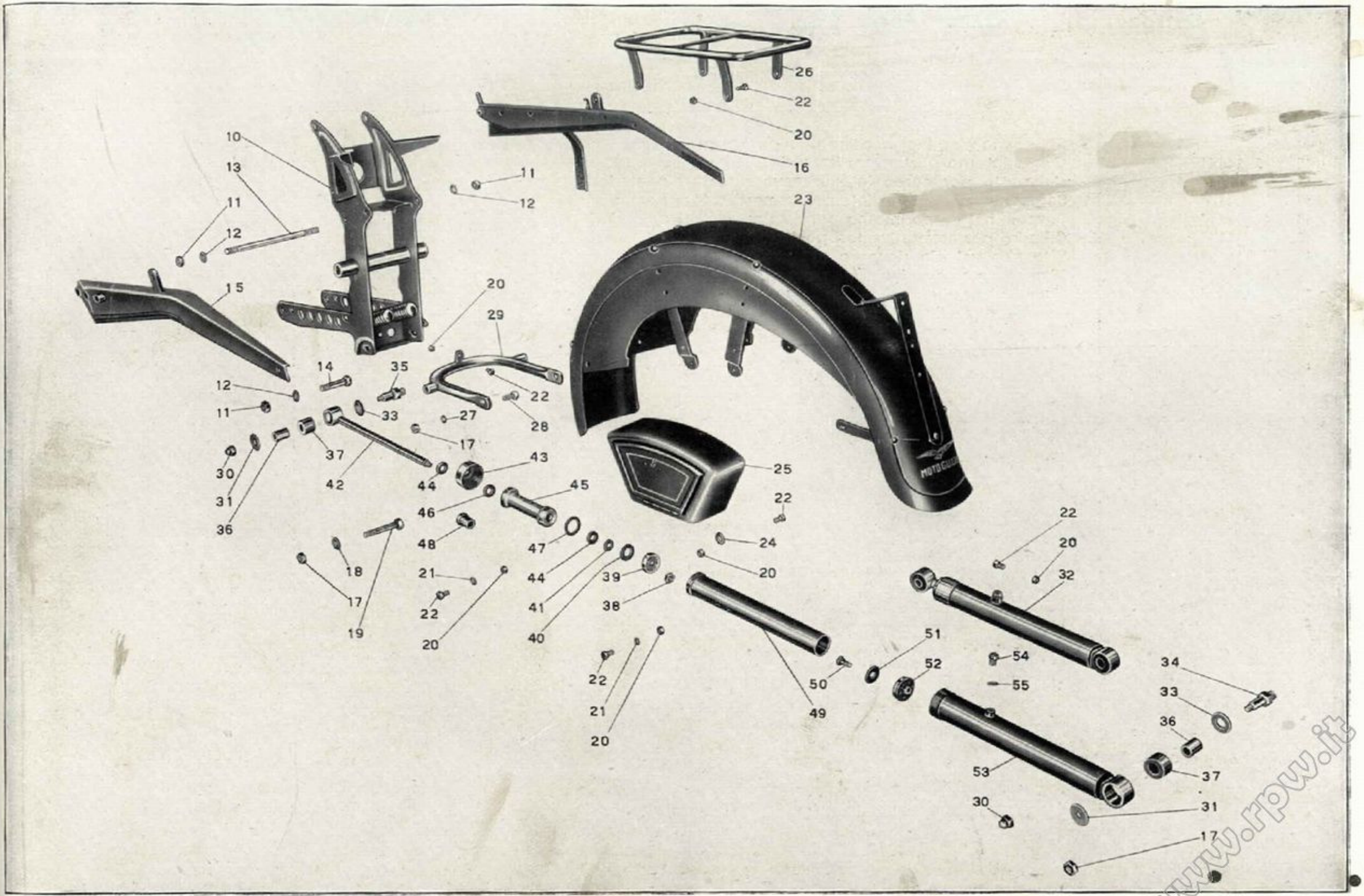

Tavola 11

www.rpw.it

Tavola 11 **Complesso** : Motociclo **Gruppo** : Telaio

Sottocomplesso : Telaio - Ruote - Freni **Sottogruppo** : Paraf. e bracci post. - Ammortizzat. - Portapacchi - Cassette p. utensili

N. Figura	Numero d'ordinazione	DENOMINAZIONE	Quantità	Indicazioni supplettive
10	T 16015	**Sopporto** a squadra del motore	1	
11	T 2078	**Dado** per tirante e bulloni fissaggio bracci posteriori al sopporto	4	11 Filetti 20"
12	T 2077 bis	**Rosetta** per tirante e bulloni fissaggio bracci posteriori al sopporto	4	11,5 x 20 x 0,5
13	T 16067	**Tirante** per fissaggio motore e bracci posteriori al sopporto	1	11 Filetti 20" x 192
14	T 16068	**Bullone** per fissaggio bracci al sopporto	2	11 Filetti 20" x 53
15	T 16314	**Braccio** fisso posteriore sinistro	1	
16	T 16313	**Braccio** fisso posteriore destro	1	
17	D N 8	**Dado** per bulloni fissaggio parafango ai bracci, per bulloni fissaggio cavallotto porta ammortizzatori e per colonnetta fissaggio ammortizzatore lato silenz.	5	8 MA
18	T 64 bis	**Rosetta** per bulloni fissaggio parafango ai bracci	2	8,5 x 19 x 2
19	T 2061	**Bullone** fissaggio parafango ai bracci	2	8 MA x 57
20	D N 6	**Dado** per bulloni fissaggio parafango cassette porta ferri, portabagaglio, cavallotto fissaggio ammortizzatori e fanalino posteriore	21	6 UNI 207
21	R E 6	**Rosetta** elastica per bulloni fissaggio parafango ai bracci	6	6,5 x 11 x 2
22	T 136	**Bullone** fissaggio bracci posteriori, cassette portaferri, portabagaglio, cavallotto attacco ammortizzatori poster. e fanalino posteriore	21	6 MA x 12
23	T 16318	**Parafango** posteriore	1	
24	T 9158	**Rosetta** per bulloni fissaggio cassette porta ferri	8	7 x 20 x { 0,8 / 1
25	T 16074	**Cassetta** porta ferri	2	
26	T 16321	**Portabagaglio**	1	
27	R E 8	**Rosetta** elastica per bulloni fissaggio cavallotto ai bracci posteriori	2	8,5 x 13,5 x 2,5
28	T 58	**Bullone** fissaggio cavallotto ai bracci posteriori	2	8 MA x 22
29	T 16324	**Cavallotto** porta ammortizzatori	1	
30	T 16270	**Dado** fissaggio ammortizzatori	3	
31	T 16358	**Rosetta** esterna sulla colonnetta	4	8,1 x 28 x 2
32	11129	**Ammortizzatore** completo (Comprende i pezzi: 36 - 37 - 38 - 39 - 40 - 41 - 42 - 43 - 44 - 45 - 46 - 47 - 48 - 49 - 50 - 51 - 52 - 53 - 54 - 55)	2	
33	T 16357	**Rosetta** interna sulla colonnetta attacco ammort. posteriore	4	12,1 x 28 x 2
34	T 16356	**Colonnetta** per attacco ammortizzatori al forcellone posteriore	2	
35	T 16355	**Colonnetta** per attacco ammortizz. al cavallotto	2	
36	T 16349	**Bussolina** per attacco ammortizzatori posteriori	4	
37	T 16348	**Anello** gomma per attacchi ammortizzatori posteriori	4	
38	T 5317 F	**Dado** fissaggio pistone all'asta comando ammortizzatori	2	8 MA
39	11149	**Pistone** per ammortizzatori posteriori	2	
40	11148	**Membrana** sul pistone per ammortizzatori posteriori	2	13,2 x 25 x 0,15
41	11147	**Rosetta** di fermo membrana per ammortizzatori posteriori	2	
42	11145	**Asta** di comando ammortizzatori posteriori	2	
43	11150	**Tappo** per cilindro ammortizzatori posteriori	2	

(segue)

www.rpw.it

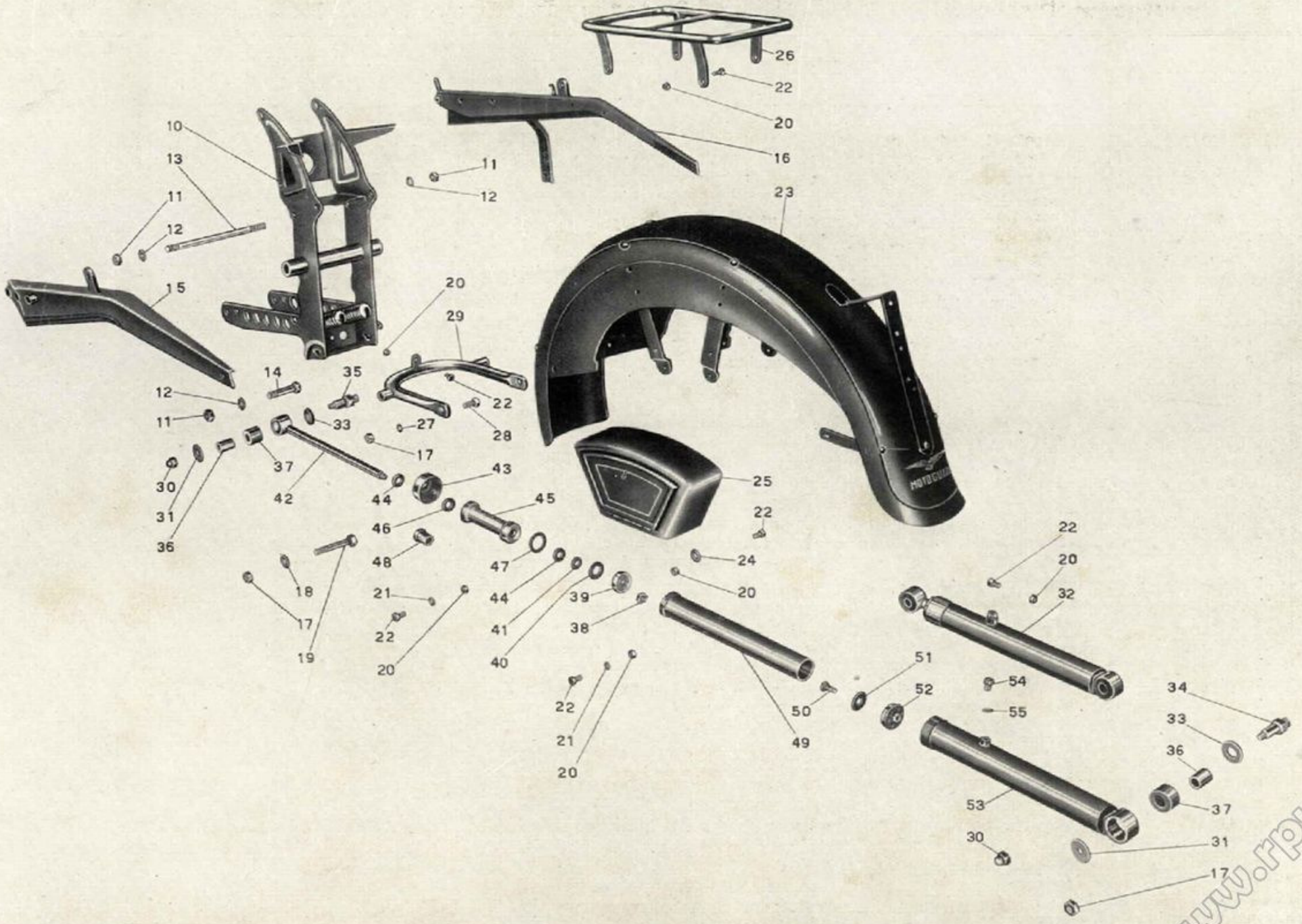

Tavola 11

www.rpw.it

Tavola 11 **Complesso** : Motociclo **Gruppo** : Telaio

Sottocomplesso: Telaio - Ruote - Freni **Sottogruppo**: Paraf. e bracci post. - Ammortizzat. - Portapacchi - Cassette p. utensili

N. Figura	Numero d'ordinazione	DENOMINAZIONE	Quantità	Indicazioni supplettive
44	T 16335	**Segmento** per tappo cilindro e per corpo interno ammort.	4	
45	11141	**Corpo** interno per ammortizzatori posteriori completo di boccola	2	
46	T 16336	**Collaretto** per corpo interno ammortizzatori posteriori	2	
47	11144	**Segmento** per corpo interno ammortizzatori posteriori	2	
48	11143	**Boccola** nel corpo interno per ammortizzatori posteriori	2	
49	11135	**Cilindro** per ammortizzatori posteriori	2	
50	11139	**Vite** per valvola ricupero nel cilindro ammortizzatore	2	
51	11140	**Membrana** per valvola di ricupero nel cilindro ammortizzatore	2	9,2 x 25 x 0,15
52	11138	**Corpo** per valvola di ricupero nel cilindro ammortizzatore	2	
53	11130	**Guaina** per cilindro ammortizzatori posteriori	2	
54	M 0156	**Tappo** piccolo per cilindro ammortizzatore posteriore	2	7 MA x 9
55	M 0156 ter	**Guarnizione** fibra per tappo piccolo ammortizzatore posteriore	4	

www.rpw.it

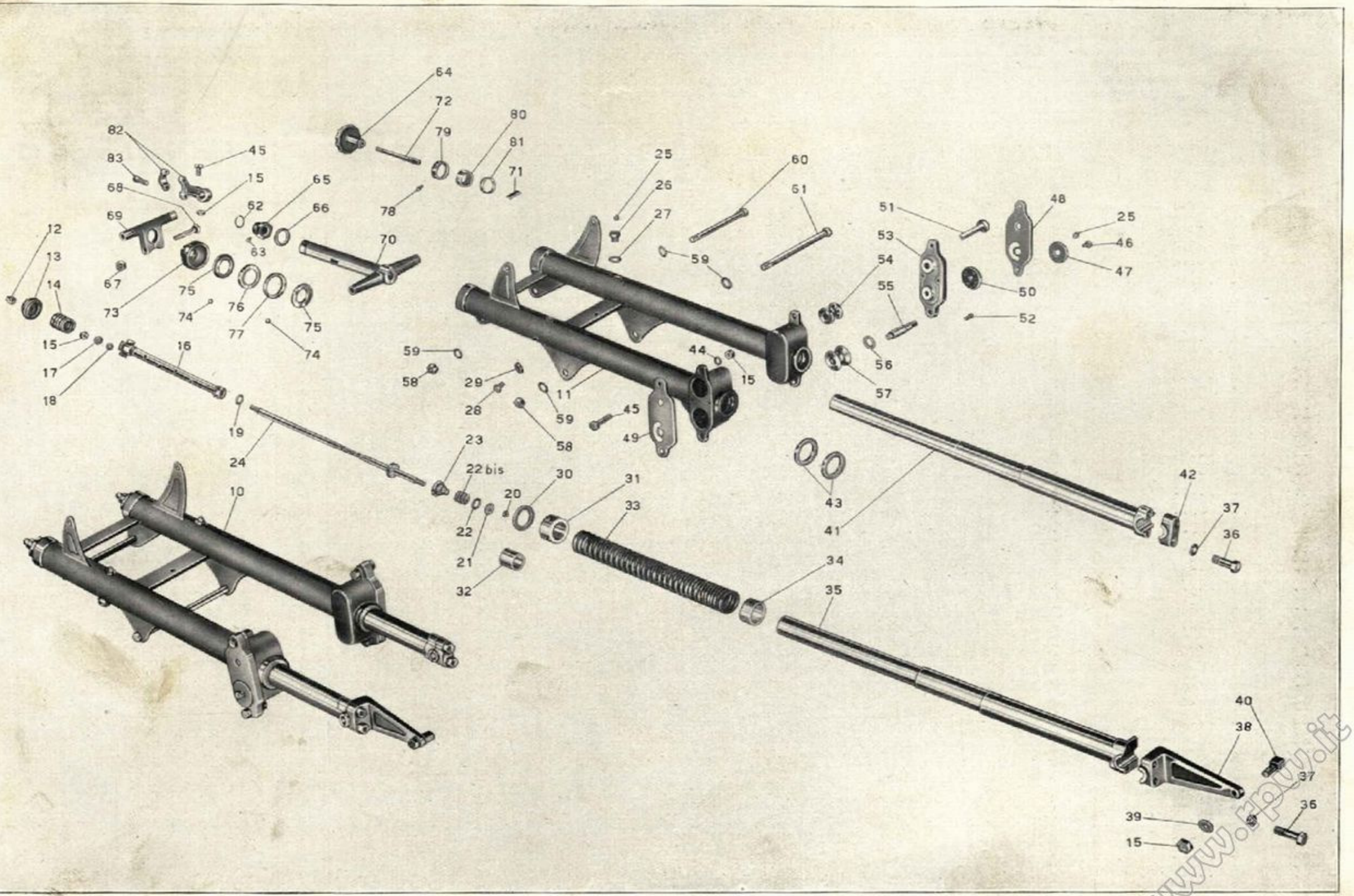

Tavola 12

www.rpty.it

Tavola 12

Complesso : Motociclo — **Gruppo** : Sospensioni e sterzo .

Sottocomplesso : Telaio - Ruote - Freni — **Sottogruppo** : Forcella anter. - Sospensione elastica anter. - Sterzo

N. Figura	Numero d'ordinazione	DENOMINAZIONE	Quantità	Indicazioni supplettive
10	T 16201/16234	**Forcella** anteriore completa (Comprende i pezzi: 11 - 12 - 13 - 14 - 15 - 16 - 17 - 18 - 19 - 20 - 21 - 22 - 23 - 24 - 25 - 26 - 27 - 28 - 29 - 30 - 31 - 33 - 34 - 35 - 36 - 37 - 38 - 39 - 40 - 41 - 42 - 43 - 44 - 45 - 46 - 47 - 48 - 49 - 50 - 51 - 52 - 53 - 54 - 55 - 56 - 57 - 58 - 59 - 60 - 61)	1	
11	T 16201	**Corpo** forcella	1	
12	T 16270	**Dado** per asta ammortizzatori sul tappo	2	
13	T 16269	**Tappo** per foderi forcella	2	
14	T 16266	**Molla** supplementare sull'asta ammortizzatori	2	
15	D N 8	**Dado** per aste ammortizzatori, per nasello sulla ganascia infer. destra, per bulloni serraggio morsetti manubrio e per bulloni attacco bacchette parafango alla scatola di regolazione	9	8 MA
16	T 16254 bis	**Ghiera** superiore per bracci completa di corpo ammortizzatore	2	
17	M 2023	**Rosetta** per ghiera superiore per bracci	2	9,5 x 17 x 1,5
18	T 16258	**Guarnizione** gomma per ghiera superiore per bracci	2	
19	T 16259	**Segmento** per corpo ammortizzatori	2	
20	D N 6	**Dado** fissaggio pistone per ammortizzatori	2	6 UNI 207
21	11038	**Pistone** per ammortizzatore forcella	2	
22	T 16263	**Rosetta** per valvola ammortizzatore forcella	2	9,1 x 18 x 1
22 bis	36172	**Molla** per valvola ammortizzatore forcella	2	
23	T 16262 bis	**Guida** per valvola ammortizzatore forcella	2	
24	T 16260	**Asta** porta pistone ammortizzatore forcella	2	
25	T 0238	**Ingrassatore** per bulloni tenuta guida e per scatole di regolazione	6	6 MA
26	T 16249	**Bullone** tenuta guida e porta ingrassatore	2	
27	T 16247	**Rosetta** per bulloni porta ingrassatori	2	
28	T 16250	**Bullone** laterale fissaggio guida	4	8 MB x 12,5
29	T 16248	**Rosetta** per bulloni laterali	4	
30	T 16251	**Anello** di ferodo sulla guida	2	
31	T 16244	**Guida** superiore per bracci completa di boccola	2	
32	T 16246	**Boccola** per guida superiore bracci	2	
33	T 16243	**Molla** per forcella	2	
34	T 16242 bis	**Anello** porta molla sui bracci	2	
35	T 16234	**Braccio** destro porta ruota	1	
36	T 16241	**Bullone** per morsetti bracci porta ruota	4	9 MB x 28,5
37	R E 9	**Rosetta** elastica per bulloni morsetti bracci porta ruota	4	9,5 x 14,5 x 2,5
38	T 16237 B	**Ganascia** d'ancoraggio disco porta ceppi	1	
39	M 145 ter	**Rosetta** sul nasello per ganascia destra	1	8,25 x 17 x 1,5
40	T 16240 bis	**Nasello** sulla ganascia destra per fermo disco porta ceppi	1	
41	T 16235	**Braccio** sinistro porta ruota	1	
42	T 16238 B	**Ganascia** per morsetto braccio sinistro	1	
43	T 16219	**Guarnizione** gomma per scatole sulla forcella	4	

(segue)

www.rpw.it

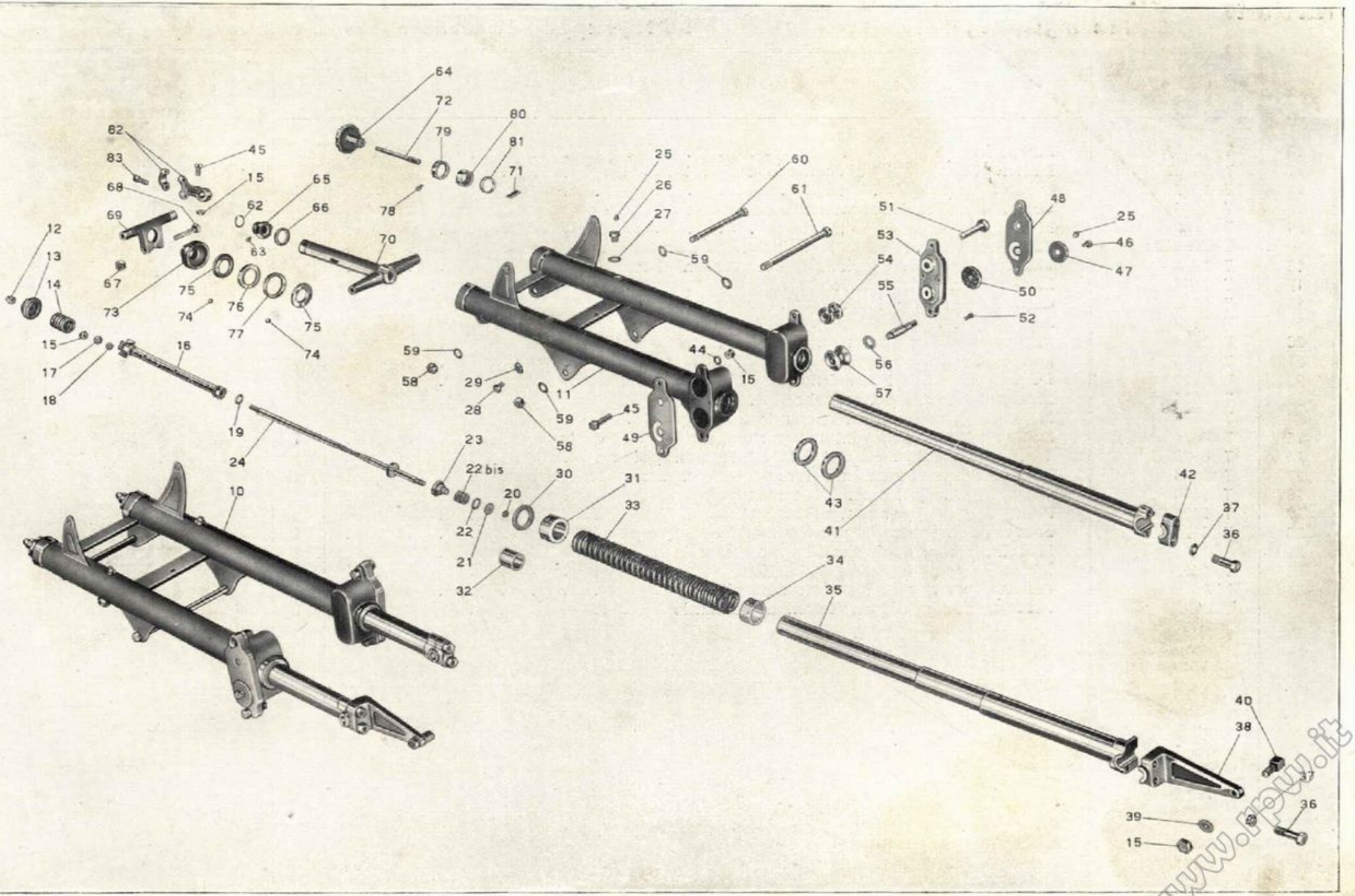

Tavola 12

www.ipw.it

Tavola 12

Complesso : Motociclo — **Gruppo** : Sospensioni e sterzo

Sottocomplesso : Telaio - Ruote - Freni — **Sottogruppo** : Forcella anter. - Sospensione elastica anter. - Sterzo

N. Figura	Numero d'ordinazione	DENOMINAZIONE	Quantità	Indicazioni suppletive
44	R E 8	**Rosetta** per bulloni fissaggio bacchette parafango alla scatola	4	8,5 x 13,5 x 2,5
45	T 011 ter	**Bullone** per attacco bacchette parafango alla scatola forcella e per morsetti fissaggio manubrio	6	8 MA x 32,5
46	T 16231	**Bullone** fissaggio regolazione sulla scatola forcella	2	7 MA x 7
47	T 16230	**Rondella** esterna per chiusura cava sulla piastra	2	
48	T 16229 S	**Piastra** esterna per coperchio - sinistra	1	
49	T 16229 D	**Piastra** esterna per coperchio - destra	1	
50	T 16228	**Rondella** interna per regolazione rulli	2	
51	T 16221	**Perno** per rullo anter. di guida bracci forcella	2	
52	T 16232	**Vite** fissaggio coperchio esterno per scatola porta rulli	4	6 MA x 15
53	T 16220	**Coperchio** per scatola porta rulli	2	
54	T 16225	**Rullo** anter. per guida braccio forcella	2	
55	T 16224	**Perno** ad eccentrico per rullo poster. di guida bracci forcella	2	
56	T 16227	**Rosetta** di aggiustaggio per rullo del perno ad eccentrico	2	13,1 x 25 x { 1,8 / 1,9 / 2 / 2,2
57	T 16226	**Rullo** per perno ad eccentrico di guida braccio forcella	2	
58	T 2113	**Dado** per tirante fissaggio forcella alla base e testa dello sterzo	2	12 x 1 M
59	M 8018 ter	**Rosetta** per tirante fissaggio forcella alla base ed alla testa dello sterzo	4	12,5 x 22 x 1,5
60	T 16274	**Tirante** fissaggio forcella alla testa dello sterzo	1	12 x 1M x 143
61	T 16273	**Tirante** fissaggio forcella alla base dello sterzo	1	12 x 1M x 178
62	T A 316 bis	**Molla** per grano del dado serraggio sterzo	1	
63	T A 320	**Grano** per molla sul dado serraggio sterzo	1	
64	T 8302	**Volantino** comando frenasterzo	1	
65	T 16306	**Dado** serraggio sterzo e guida volantino sterzo	1	
66	T 2091	**Rosetta** per dado serraggio testa di sterzo	1	25,5 x 35 x 2
67	T 71 bis	**Dado** per bullone serraggio testa di sterzo	1	10 MA
68	T 2086 bis	**Bullone** per serraggio testa sterzo	1	10 MA x 49,5
69	T 16296	**Testa** dello sterzo	1	
70	T 16297	**Base** dello sterzo con canotto	1	
71	T 16305	**Chiavella** per frenasterzo	1	
72	T 8301	**Tirante** per frenasterzo	1	
73	T 16300	**Porta** calotta per testa di sterzo	1	
74	T 220	**Sfera** per calotte	36	1/4" (6,35)
75	T 2089	**Calotta** dello sterzo con gola esterna	2	
76	T 2088	**Calotta** dello sterzo con gola interna (superiore)	1	
77	T 16295	**Calotta** dello sterzo con gola interna (inferiore)	1	
78	T 8303	**Vite** di tenuta anello fisso frenasterzo nella pipa sterzo	2	6 MA x 6,3
79	T 16302	**Anello** fisso nella pipa per frenasterzo	1	
80	T 16303	**Anello** di attrito per frenasterzo	1	
81	T 16304	**Anello** scorrevole di pressione per frenasterzo	1	
82	T 2672	**Morsetto** attacco manubrio alla testa dello sterzo	2	
83	T 02094 bis	**Bullone** fissaggio cappello del morsetto attacco manubrio	4	

www.rpw.it

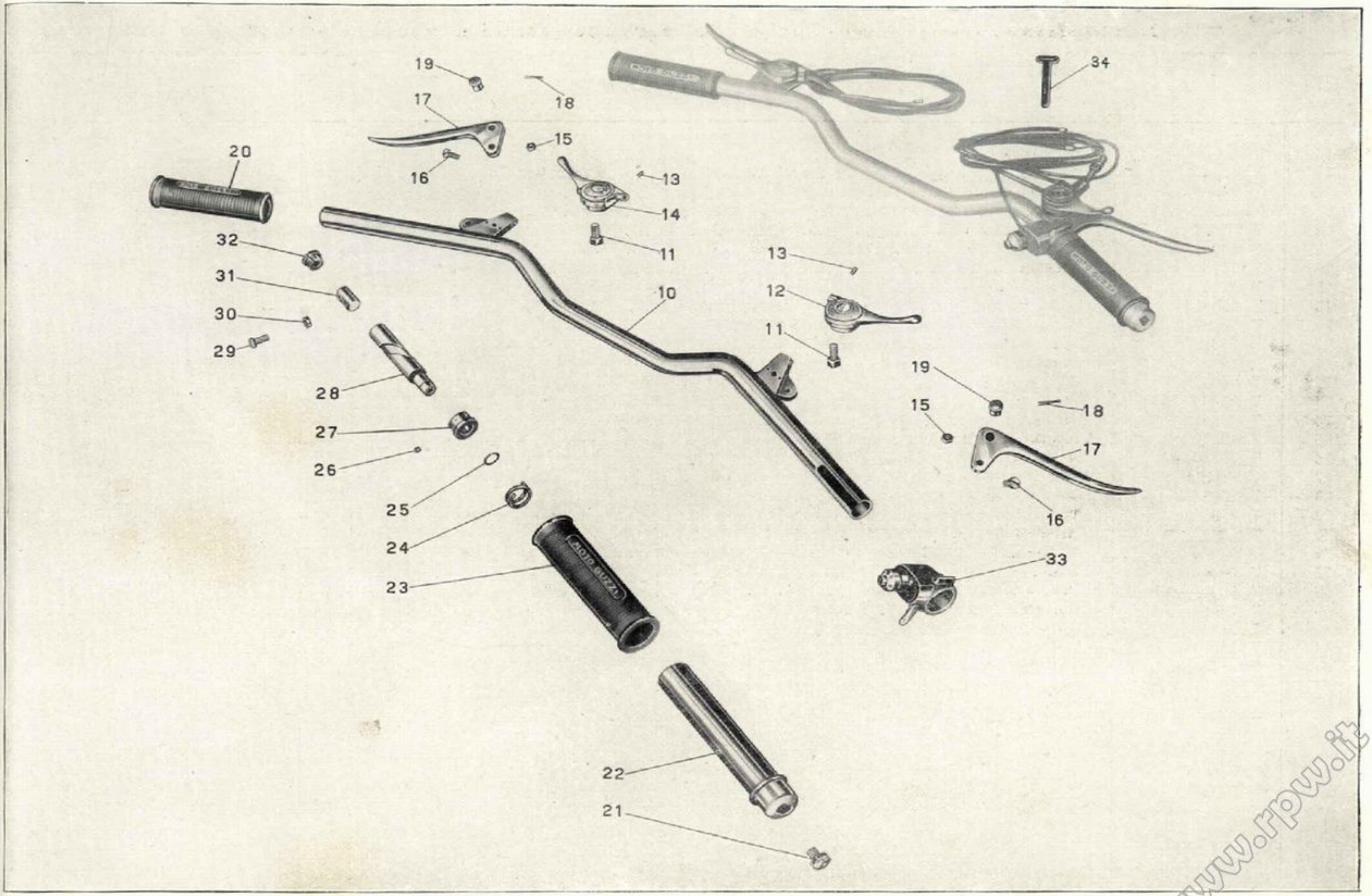

Tavola 13

www.rpw.it

Tavola 13

Complesso : Motociclo — **Gruppo** : Sospensioni e sterzo

Sottocomplesso : Telaio - Ruote - Freni — **Sottogruppo** : Manubrio e leve di comando

N. Figura	Numero d'ordinazione	DENOMINAZIONE	Quantità	Indicazioni supplettive
10	T 16307	**Manubrio**	1	
11	T 30109	**Bullone** fissaggio leva comando carburatore e magnete	2	7 MA x 17
12	T 2699	**Leva** comando carburatore	1	
13	T 2676	**Grano** di fermo leve comando carburatore e magnete	4	
14	T 2700	**Leva** comando anticipo magnete	1	
15	T 8550 bis	**Dado** per vite fissaggio leve frizione e freno anteriore al manubrio	2	6 MB
16	T 2678	**Vite** fissaggio leve frizione e freno anter. al manubrio	2	6 MB x 14
17	T 2677	**Leva** comando frizione e freno	2	
18	T 2679 bis	**Copiglia** per bussola	2	1 x 20
19	T 2679	**Bussola** per leve	2	
20	T 2685	**Manopola** sinistra per manubrio	1	
21	T 8176	**Bullone** fissaggio comando a manopola al manubrio	1	6 MA x 9,5
22	T 2687	**Corpo** girevole sul manubrio per comando a manopola	1	
23	T 2686	**Manopola** destra per manubrio	1	
24	T 8175	**Molla** di pressione per comando a manopola	1	
25	T 8174	**Molla** di fermo corpo interno per comando a manopola	1	
26	T 8173 bis	**Vite** per bussola fissa del comando a manopola	1	4 MA x 3,5
27	T 2694	**Bussola** fissa sul manubrio per comando a manopola	1	
28	T 2690	**Corpo** interno per comando a manopola	1	
29	T 2692	**Perno** di guida per comando a manopola	1	
30	T 8171 bis	**Rosetta** per perno di guida comando a manopola	1	
31	T 2691	**Blocchetto** scorrevole tira filo per comando a manopola	1	
32	T 2693	**Tappo** di tenuta guaina comando a manopola	1	
33	M A 800	**Pulsante** per doppia luce e tromba elettrica	1	
34	T A 236	**Fascetta** fissaggio trasmissioni di comando	2	

www.rpw.it

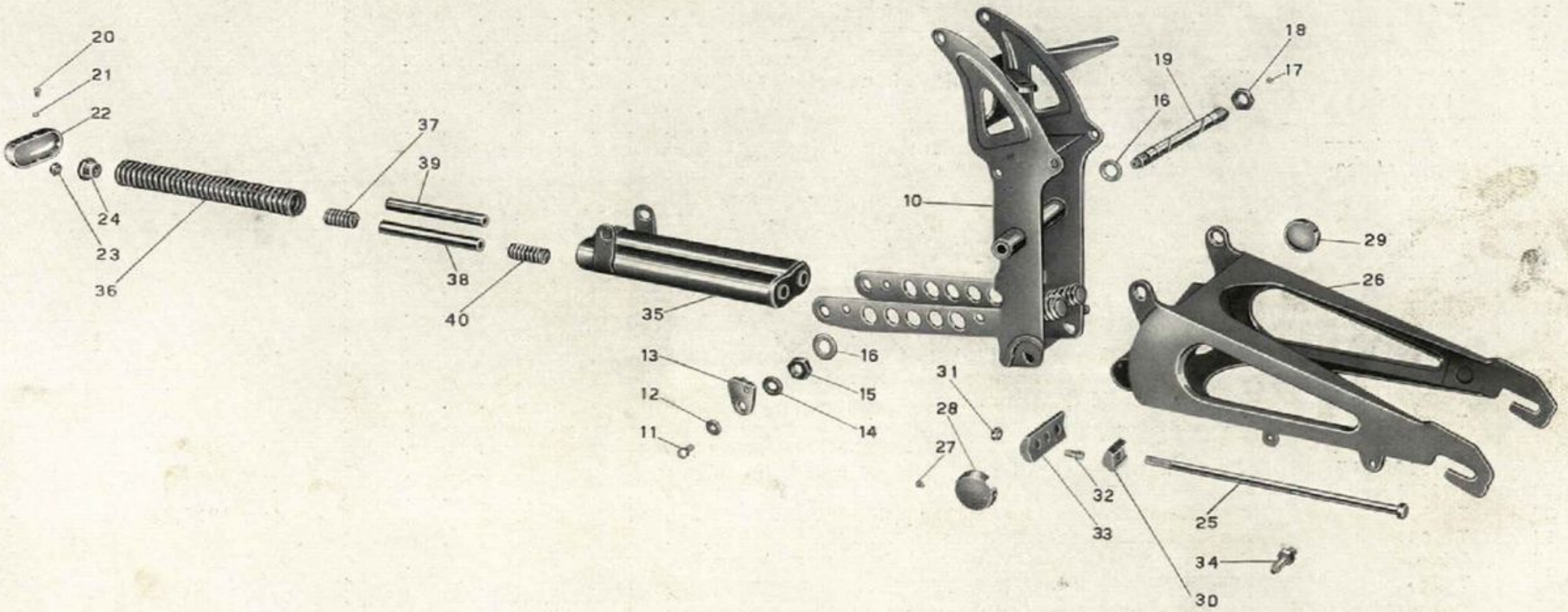

Tavola 14

www.rpw.it

Tavola 14

Complesso : Motociclo — **Gruppo** : Sospensioni e sterzo

Sottocomplesso : Telaio - Ruote - Freni — **Sottogruppo** : Forcellone oscillante - Sospensione elastica poster.

N. Figura	Numero d'ordinazione	DENOMINAZIONE	Quantità	Indicazioni supplettive
10	T 16015	**Sopporto** a squadra del motore	1	
11	T 136	**Bullone** fissaggio snodo per tiranti freno al perno del forcellone	1	6 MA x 12
12	T 5087	**Rosetta** per bullone fissaggio snodo tiranti freno	1	6,25 x 19 x 2
13	T 5569 ter	**Snodo** completo per tiranti del freno posteriore	1	
14	T 5511 bis	**Rosetta** di spessore per snodo dei tiranti freno	1	13,5 x 22 x 4
15	T 16041	**Dado** piccolo per perno forcellone oscillante	1	
16	T 5513	**Rosetta** bronzo per perno principale del forcellone oscillante	2	
17	T 0238	**Ingrassatore** per perno principale del forcellone oscillante	1	6 MA
18	T 16040	**Dado** grande per perno del forcellone oscillante	1	21 x 1,25 M
19	T 16039	**Perno** principale del forcellone oscillante	1	
20	T 134	**Bullone** fissaggio coperchio del tubo porta molle	2	6 MA x 9
21	R E 6	**Rosetta** per bullone fissaggio coperchio del tubo porta molle	2	6,5 x 11 x 2
22	T 16053	**Coperchio** per tubo porta molle	1	
23	T 2078	**Dado** per tiranti pacco molle	2	11 filetti 20"
24	T 5536	**Dado** a manicotto per tenuta molle	2	
25	T 16052	**Tirante** per pacco molle	2	
26	T 16310	**Forcellone** oscillante	1	
27	10069 bis	**Vite** fissaggio coperchio per scatola snodi	4	4 MA x 4,5
28	T 16036 S	**Coperchio** per scatola snodi (sinistro)	1	
29	T 16036 D	**Coperchio** per scatola snodi (destro)	1	
30	T 5542	**Snodo** maschio dei tiranti	2	
31	D N 8	**Dado** per vite fissaggio snodo femmina al forcellone	1	8 MA
32	T 5544	**Vite** fissaggio snodo femmina al forcellone	1	
33	T 5541	**Snodo** femmina dei tiranti	1	
34	T 16356	**Colonnetta** per attacco ammortizzatori posteriori	2	
35	T 16044	**Tubo** porta molle	1	
36	T 16050	**Molla** lunga	2	
37	T 5533	**Molla** interna intermedia	2	
38	T 16051	**Spessore** lungo per molle interne	1	
39	T 16051 bis	**Spessore** corto per molle interne	1	
40	T 5534	**Molla** interna d'arresto	2	

www.rpw.it

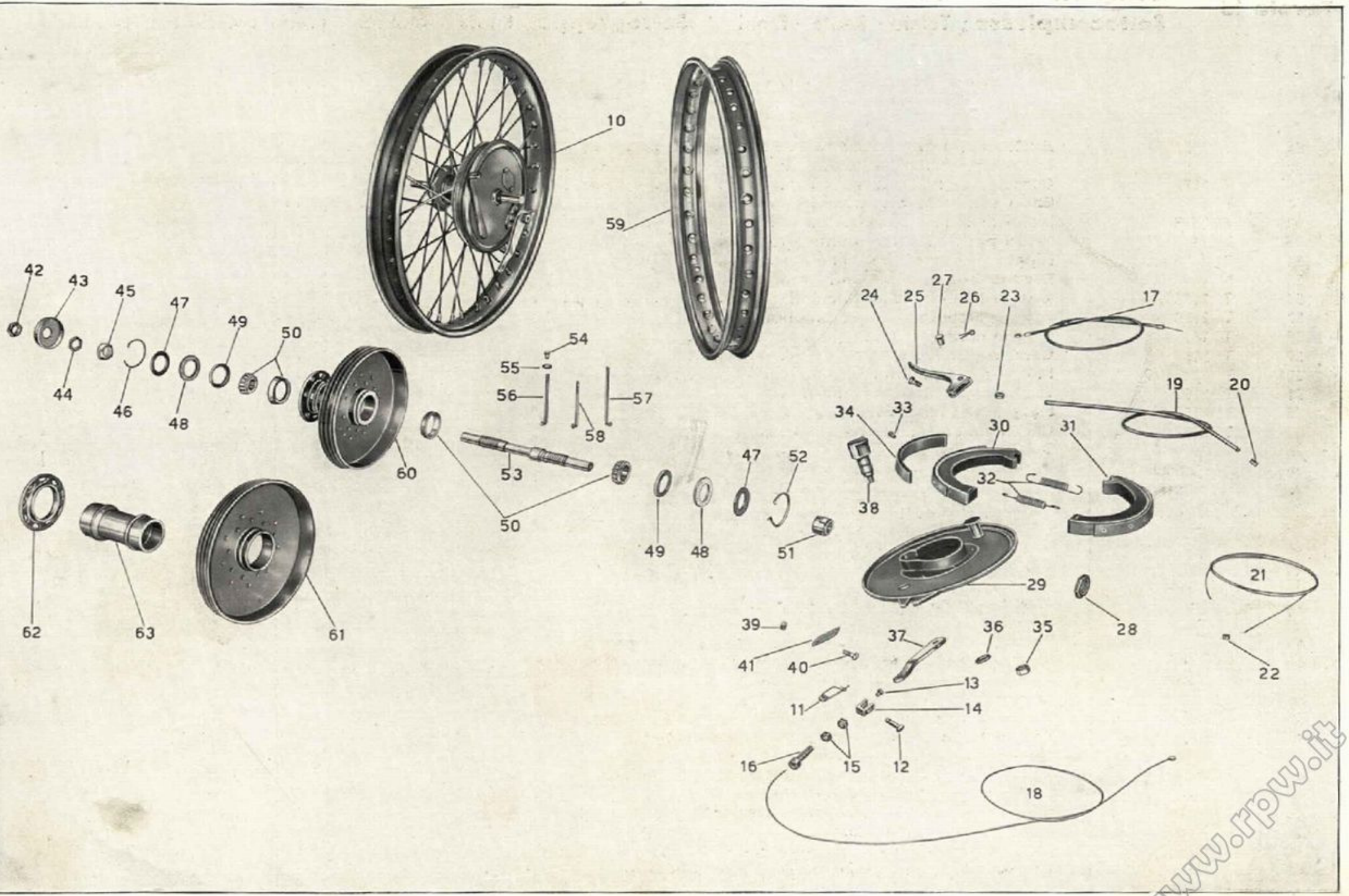

Tavola 15

www.rpw.it

Tavola 15

Complesso : Motociclo — **Gruppo** : Ruote

Sottocomplesso : Telaio - Ruote - Freni — **Sottogruppo** : Ruota - Mozzo - Freno anteriore e comando

N. Figura	Numero d'ordinazione	DENOMINAZIONE	Quantità	Indicazioni supplettive
10	T 2159/2155	**Ruota** anteriore - completa (Comprende i pezzi: 28 - 29 - 30 - 31 - 32 - 35 - 36 - 37 - 38 - 39 - 40 - 41 - 42 - 43 - 44 - 45 - 46 - 47 - 48 - 49 - 50 - 51 - 52 - 53 - 54 - 55 - 56 - 57 - 58 - 59)	1	
11	T 189	**Spilla** a molla per spina fissaggio forcellino alla leva	1	
12	M 64	**Spina** per fissaggio forcellino alla leva	1	
13	M 68 N	**Capocorda** sul forcellino per cavo freno anteriore	1	
14	M 68	**Forcellino** sul cavo fissaggio leva freno anteriore	1	
15	M 70 bis	**Dado** per bullone tendifilo freno anteriore	2	7 MA
16	M 70	**Bullone** tendifilo per freno anteriore	1	
17	T 16151/16153	**Trasmissione** comando freno anteriore - completa (Comprende i pezzi: 18-19-20)	1	
18	T 16151/2680	**Cavo** di trasmissione completo di capocorda	1	
19	T 16153	**Guaina** nuda per trasmissione	1	
20	T 235	**Coprifilo** per guaina	2	
21	T 16151	**Cavo** di trasmissione	1	
22	T 2680	**Capocorda** per cavo sulla leva	1	
23	T 8550 bis	**Dado** per vite fissaggio leva sul manubrio	1	6 MB
24	T 2678	**Vite** fissaggio leva freno anteriore al manubrio	1	6 MB x 14
25	T 2677	**Leva** freno anteriore sul manubrio	1	
26	T 2679 bis	**Copiglia** per bussola sulla leva freno anteriore	1	1 x 20
27	T 2679	**Bussola** per leva freno anteriore	1	
28	T 16284 bis	**Dado** serraggio disco porta ceppi	1	17 x 1 M
29	T 16285	**Disco** porta ceppi	1	
30	T 255 I/255 F	**Ceppo** freno inferiore (Completo di nastro ferodo)	1	
31	T 255 S/255 F	**Ceppo** freno superiore (Completo di nastro ferodo)	1	
32	T 267 bis	**Molla** per ceppo freno	2	
33	T 255 bis	**Ribattino** fissaggio ferodo ai ceppi	8	4 x 9 UNI 756
34	T 255 F	**Nastro** ferodo per ceppi	2	
35	D N 8	**Dado** fissaggio leva e camma al disco porta ceppi	1	8 M A
36	T 64 bis	**Rosetta** fissaggio leva e camma al disco porta ceppi	1	8,5 x 19 x 2
37	T 16289	**Leva** per camma freno anteriore	1	
38	T 257	**Camma** per freno anteriore	1	
39	T 8091	**Dado** per vite fissaggio piastrina foro contachilometri	2	5 x 0,85 M
40	T 8090	**Vite** fissaggio piastrina per foro contachilometri	2	5 x 0,85 M x 12
41	T 8092	**Piastrina** per foro contachilometri	1	
42	T 16284	**Dado** serraggio coperchio copripolvere per mozzo	1	17 x 1 M
43	T 16283	**Coperchio** copripolvere per mozzo	1	
44	T 2170	**Controdado** per dado registro cuscinetto	1	17 x 1 M
45	T 2164	**Dado** di registro cuscinetto	1	
46	T 2169	**Molla** di tenuta rosetta copripolvere	1	
47	T 2166	**Rosetta** copripolvere per mozzo ruota anteriore	2	26,5 x 39,75 x 1

(segue)

www.rpw.it

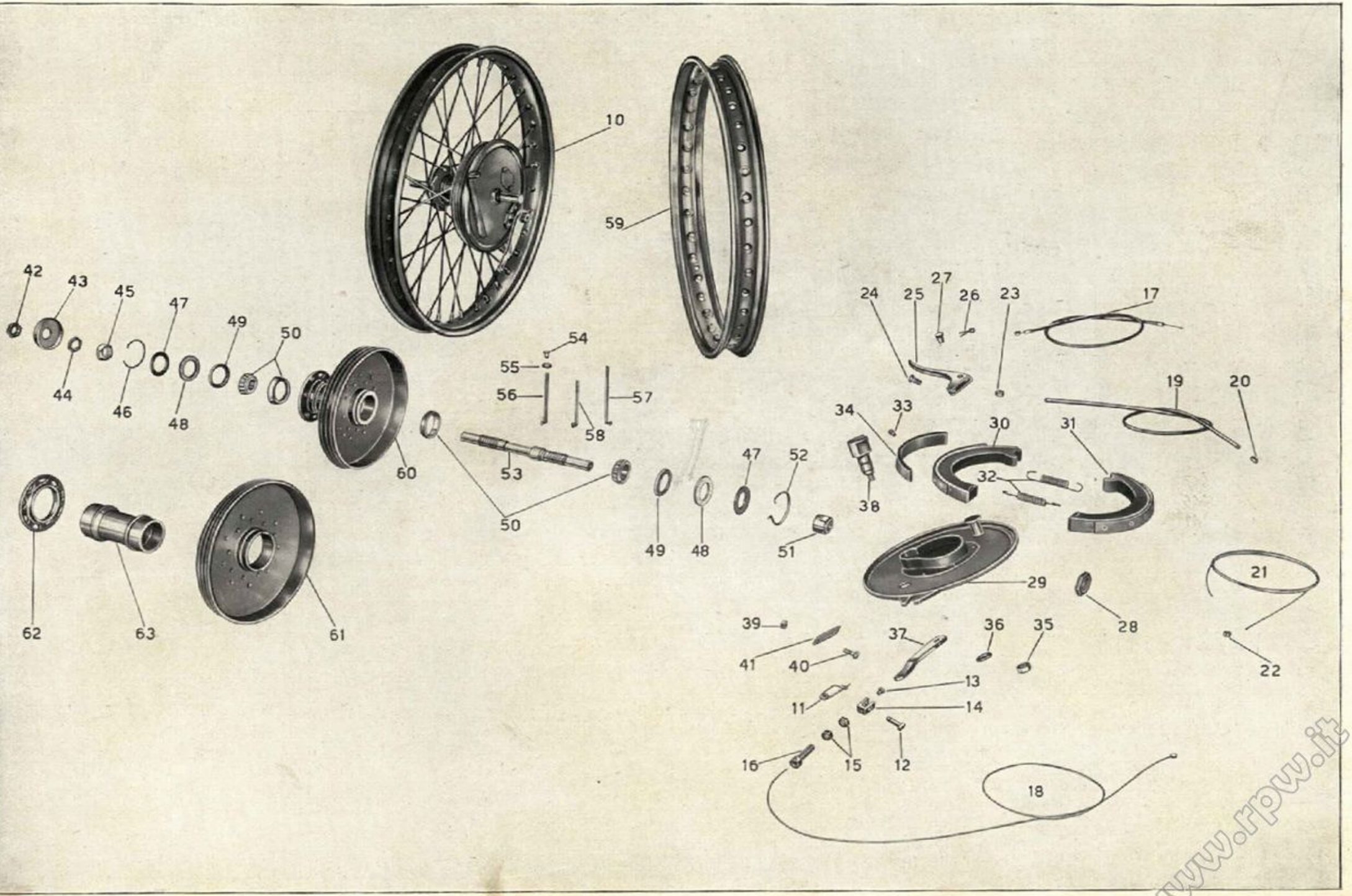

Tavola 15

www.rpw.it

Tavola 15

Complesso : Motociclo **Gruppo** : Ruote

Sottocomplesso : Telaio - Ruote - Freni **Sottogruppo** : Ruota - Mozzo - Freno anteriore e comando

N. Figura	Numero d'ordinazione	DENOMINAZIONE	Quantità	Indicazioni supplettive
48	T 2167	**Anello** feltro per mozzo ruota anteriore	2	
49	T 2168	**Rosetta** premistoppa per mozzo ruota anteriore	2	
50	T 2172	**Cuscinetto** a rulli conici	2	17 x 40 x 12 (RIV 01/02/5010)
51	T 16282 bis	**Dado** serraggio cuscinetto al mozzo (lato destro)	1	
52	T 8338	**Molla** di tenuta rosetta copripolvere (lato destro)	1	
53	T 16282	**Perno** per mozzo ruota anteriore	1	
54	T 2156 ter	**Nipplo** per raggi ruota anteriore	36	
55	T 149 bis	**Rosetta** per nipplo raggi ruota anteriore	36	
56	T 2156 bis	**Raggio** medio per ruota anteriore	9	
57	T 2156	**Raggio** lungo per ruota anteriore	18	
58	T 16281 bis	**Raggio** corto per ruota anteriore	9	
59	T 2155	**Cerchio** per ruota anteriore	1	40,5 x 484 UNI 477
60	T 2157/8/9	**Mozzo** ruota anteriore (Comprende i pezzi: 61 - 62 - 63)	1	
61	T 2159	**Tamburo** per freno anteriore	1	
62	T 2158	**Flangia** per mozzo freno anteriore	1	
63	T 2157	**Corpo** mozzo anteriore	1	

www.rpw.it

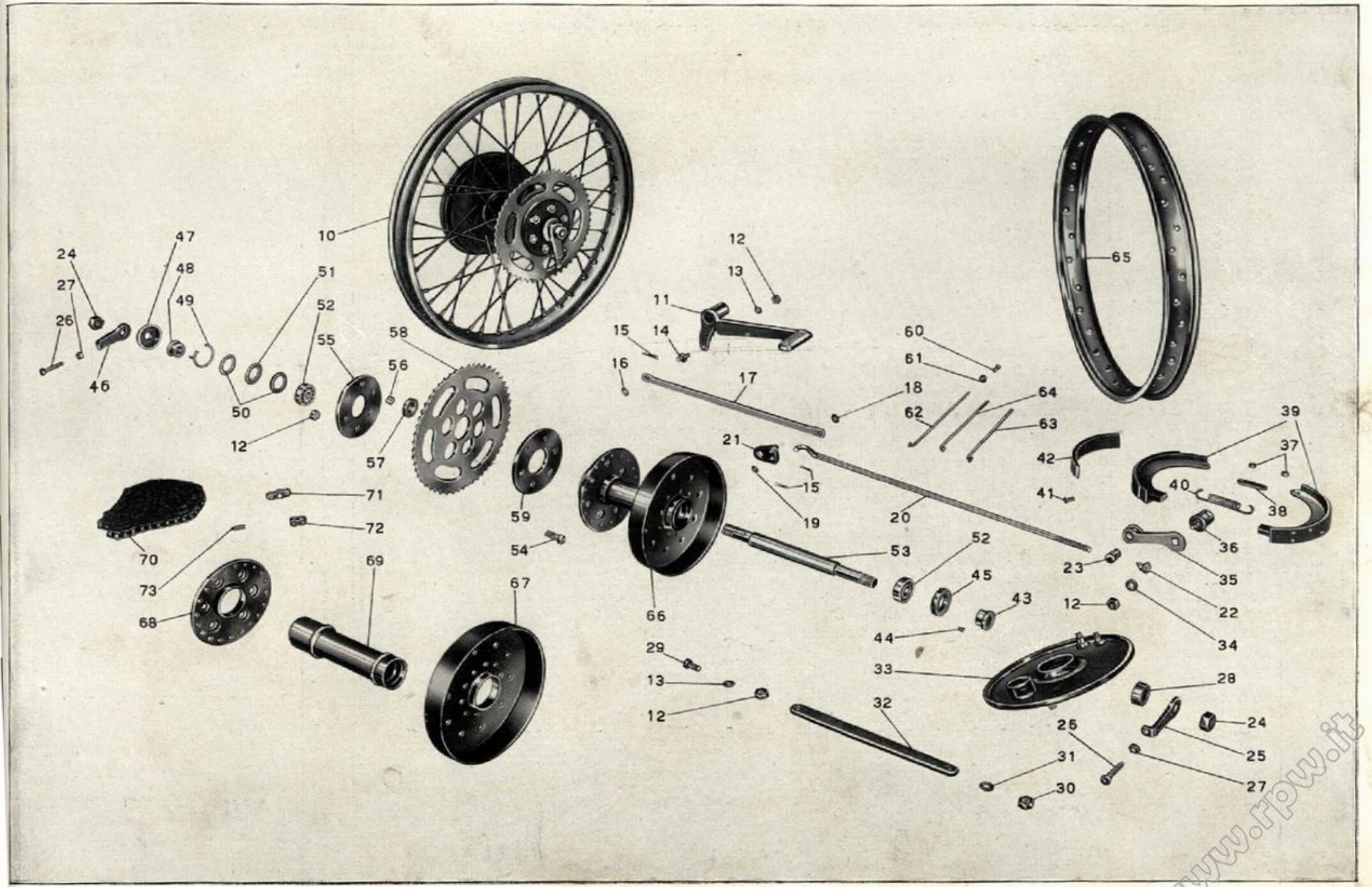

Tavola 16

www.rpw.it

Tavola 16

Complesso : Motociclo — **Gruppo** : Ruote

Sottocomplesso : Telaio - Ruote - Freni — **Sottogruppo** : Ruota - Mozzo - Freno posteriore e comando

N. Figura	Numero d'ordinazione	DENOMINAZIONE	Quantità	Indicazioni supplettive
10	T 16130/2178	**Ruota** posteriore completa (Comprende i pezzi: 12 - 24 - 25 - 26 - 27 - 28 - 33 - 34 - 35 36 - 37 - 38 - 39 - 40 - 43 - 44 - 45 - 46 - 47 - 48 - 49 - 50 - 51 - 52 - 53 - 54 - 55 - 56 - 57 - 58 59 - 60 - 61 - 62 - 63 - 64 - 65 - 66)	1	
11	T 16083	**Pedale** del freno completo	1	
12	D N 8	**Dado** per perno sul pedale freno, per bullone tenuta ingranaggio e parastrappi, per bullone ancoraggio e per fissaggio camma al disco porta ceppi	9	8 MA
13	R E 8	**Rosetta** elastica per perno sul pedale freno e per bullone fissaggio ancoraggio al forc. oscillante	2	13,5 x 8,5 x 2,5
14	T 5568 bis	**Perno** sul pedale attacco tirante del freno posteriore	1	
15	T 87 bis	**Copiglia** per tiranti del freno posteriore	3	1,5 x 20
16	M 145 ter	**Rosetta** per tirante dal pedale allo snodo	1	8,25 x 17 x 1,5
17	T 16084	**Tirante** dal pedale allo snodo	1	
18	T 5147	**Rosetta** per colonnetta sullo snodo	1	8,25 x 15 x 1,5
19	T 5146	**Rosetta** per tirante dallo snodo alla leva	1	7,5 x 13 x 1,5
20	T 16085	**Tirante** dallo snodo alla leva	1	
21	T 5569 ter	**Snodo** dei tiranti	1	
22	T 2210	**Dado** di registro freno posteriore	1	
23	T 2209	**Rullo** sulla leva comando freno	1	
24	T 2647	**Dado** per perno ruota posteriore	2	15 x 1,25 M
25	T 2646	**Forcellino** tendicatena sinistro	1	
26	T 2141	**Vite** tendicatena per forcellini destro e sinistro	2	
27	T 70 bis	**Dado** per vite tendicatena	2	6 MA
28	T 2641 bis	**Spessore** fra disco porta ceppi e forcellone oscillante	1	
29	T 2138	**Bullone** fissaggio ancoraggio al forcellone oscillante	1	8 MA x 20
30	T 71 bis	**Dado** per perno ancoraggio freno	1	10 UNI 207
31	R E 10	**Rosetta** elastica per perno ancoraggio freno	1	10,5 x 15,5 x 2,5
32	T 16137	**Braccio** d'ancoraggio disco porta ceppi	1	
33	T 16131	**Disco** porta ceppi freno posteriore	1	
34	T 64 bis	**Rosetta** sulla camma	1	8,5 x 19 x 2
35	T 16138	**Leva** per camma freno posteriore	1	
36	T 8327	**Camma** per ceppi freno posteriore	1	
37	T 35327	**Dado** per perni porta ceppi freno posteriore	2	7 MA
38	T 2592	**Piastrina** per perni porta ceppi freno posteriore	1	
39	T 8323	**Ceppo** freno posteriore completo di nastro ferodo	2	
40	T 16135	**Molla** per ceppi freno posteriore	1	
41	T 35095	**Ribattino** per fissaggio ferodo ai ceppi	16	4 x 7
42	T 2196	**Nastro** ferodo per ceppi freno posteriore	2	
43	T 2640 bis	**Bussola** di bloccaggio cuscinetto parte tamburo	1	
44	T 2639	**Vite** per anello fissaggio cuscinetto	1	4 MA x 5,5

(segue)

www.rpw.it

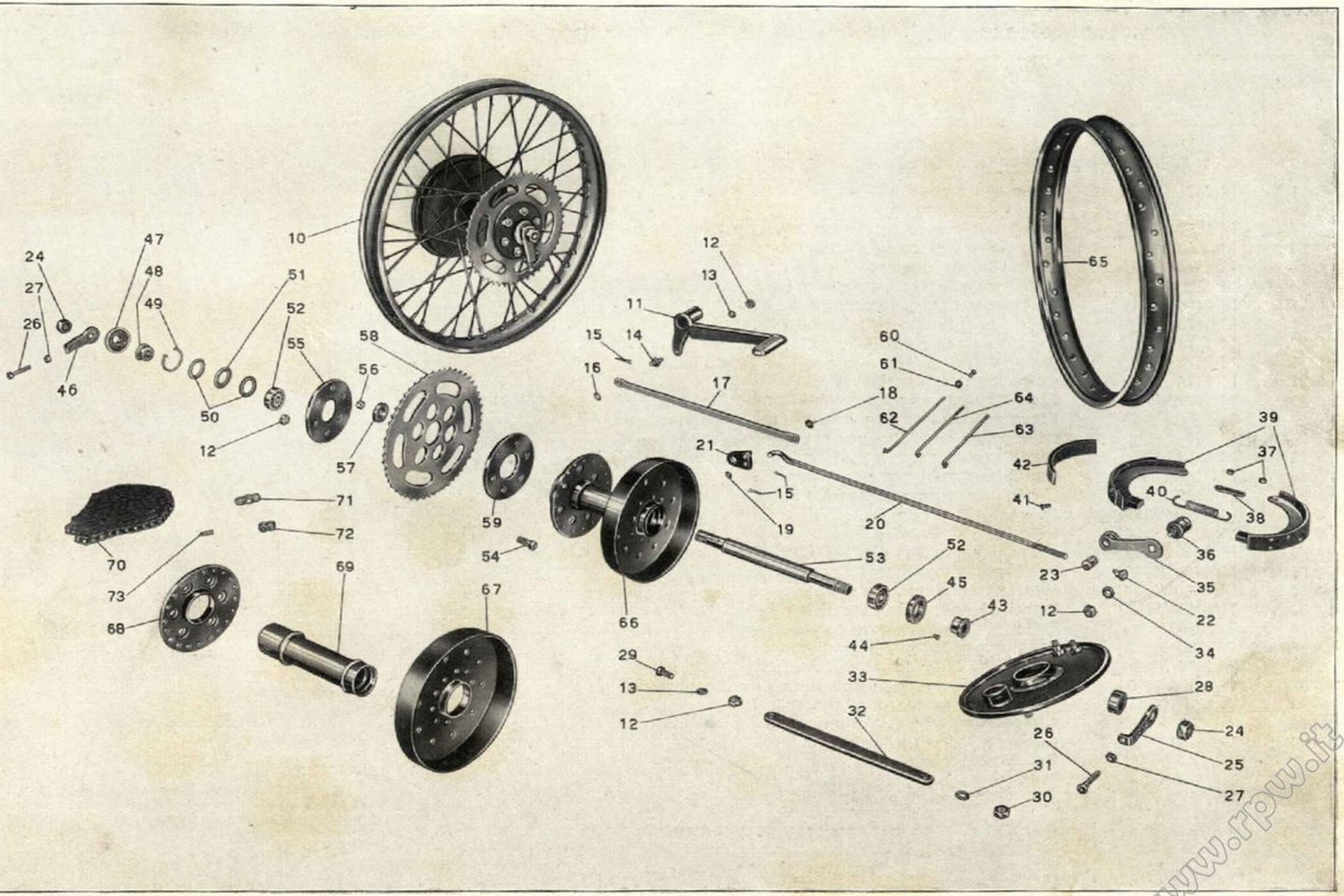

Tavola 16

www.rpw.it

Tavola 16

Complesso : Motociclo — **Gruppo** : Ruote

Sottocomplesso : Telaio - Ruote - Freni — **Sottogruppo** : Ruota - Mozzo - Freno posteriore e comando

N. Figura	Numero d'ordinazione	DENOMINAZIONE	Quantità	Indicazioni supplettive
45	T 2638	**Anello** fissaggio cuscinetto mozzo posteriore	1	
46	T 2646 bis	**Tendicatena** destro	1	
47	T 2645	**Coperchio** copripolvere per mozzo posteriore	1	
48	T 2640 ter	**Bussola** bloccaggio cuscinetto parte flangia	1	
49	T 2644	**Molla** di tenuta rosetta premistoppa mozzo posteriore	1	
50	T 2642 bis	**Rosetta** copripolvere per mozzo posteriore	2	25,5 x 36,75 x 1
51	T 2643 bis	**Anello** feltro per mozzo posteriore	1	
52	M 221	**Cuscinetto** per mozzo posteriore	2	15 x 35 x 11 (15 UNI 606)
53	T 2637 bis	**Perno** per ruota posteriore	1	
54	T 2625 bis	**Bullone** porta ingranaggio catena e parastrappi	6	8 MA x 25
55	T 2624	**Disco** tenuta parastrappi esterno	1	
56	T 2207	**Bussolina** per disco gomma parastrappi	6	
57	T 2206	**Disco** gomma per parastrappi	6	
58	T 2623	**Ingranaggio** catena per ruota posteriore	1	
59	T 2625	**Disco** tenuta parastrappi interno	1	
60	T 2156 ter	**Nipplo** per raggi ruota posteriore	40	
61	T 149 bis	**Rosetta** per nipplo raggi ruota posteriore	40	
62	T 2156	**Raggio** lungo per ruota posteriore	10	222 x 3
63	T 2179 bis	**Raggio** corto per ruota posteriore	10	205 x 3
64	T 2179	**Raggio** medio per ruota posteriore	20	212 x 3
65	T 2178	**Cerchio** ruota posteriore	1	19 x 2 1/4
66	T 16128	**Mozzo** ruota posteriore (Comprende i pezzi: 67 - 68 - 69)	1	
67	T 16130	**Tamburo** per freno posteriore	1	
68	T 2622 bis	**Flangia** per mozzo posteriore	1	
69	T 2621 bis	**Corpo** del mozzo ruota posteriore	1	
70	T 16140	**Catena** di trasmissione	1	
71		**Maglia** falsa di congiunzione	1	
72	T 16141	**Maglia** di congiunzione	1	
73		**Molletta** di sicurezza per maglia di congiunzione	1	

www.rpw.it

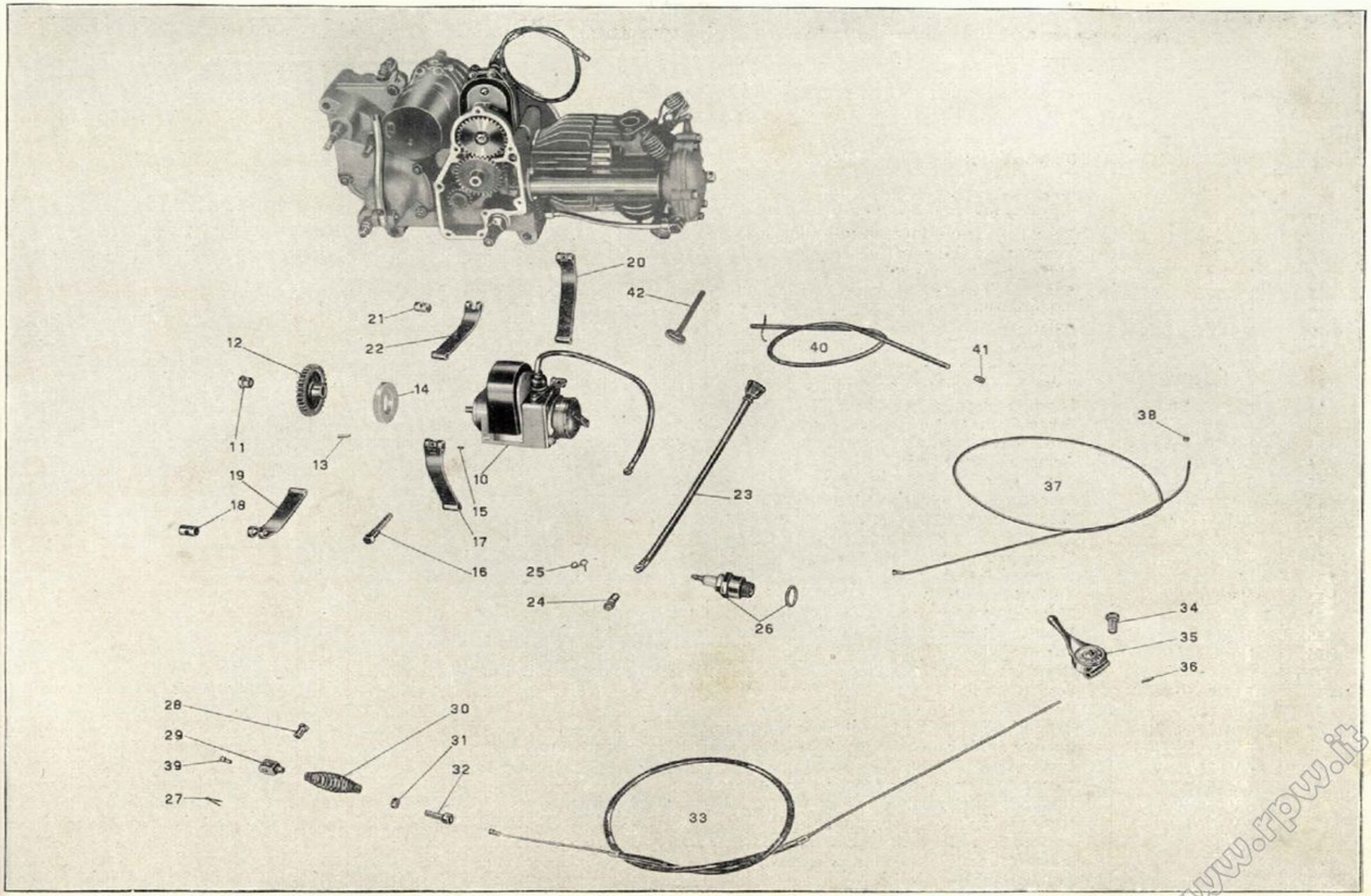

Tavola 17

www.rpw.it

Tavola 17

Complesso : Motociclo — **Gruppo** : Accensione

Sottocomplesso : Impianto elettrico — **Sottogruppo** : Magnete - Comando - Candela

N. Figura	Numero d'ordinazione	DENOMINAZIONE	Quantità	Indicazioni supplettive
● 10	B L 1 - M B L 22	**Magnete** Marelli	1	Per i pezzi di ricambio vedi Catalogo Marelli
11	M 2171	**Dado** per magnete	1	
12	M 02170	**Ingranaggio** per magnete	1	
13	M 8533 bis	**Spina** per ingranaggio magnete	2	
14	M 8534	**Feltro** per ingranaggio magnete	1	
● 15	Mr 11801/215	**Chiavella** per magnete	1	
16	M 172	**Vite** fissaggio fascette magnete	1	
17	M 2173	**Fascetta** per magnete con rullo non filettato	1	
18	M 2175	**Rullo** non filettato per fascetta	1	
19	M 2173 bis	**Fascetta** nuda per magnete per rullo non filettato	1	
20	M 2572	**Fascetta** per magnete con rullo filettato	1	
21	M 2174	**Rullo** filettato per fascetta	1	
22	M 2572 bis	**Fascetta** nuda per magnete per rullo filettato	1	
23		**Presa** di corrente con cavo di attacco candela M 187	1	
24	M 188	**Attacco** ad occhiello per cavo accensione candela	1	
25	M 35014	**Molletta** di sicurezza per candela	1	
● 26	M D M 175 T 1	**Candela** Marelli con guarnizione	1	
27	T 2679 bis	**Copiglia** per spina Bowden	1	1 x 20
● 28	Mr 11501/8125	**Spina** per Bowden	1	
● 29	Mr 11501/8124	**Forcella** per Bowden	1	
● 30	Mr 11501/8129	**Molla** per Bowden	1	
● 31	Mr 11501/81292	**Dado** per vite tirante	1	
● 32	Mr 11501/81291	**Vite** per Bowden	1	
33	T 16156/16159	**Trasmissione** comando anticipo completa (Comprende i pezzi: 37 - 40 - 41)	1	
34	T 30109	**Bullone** fissaggio leva comando anticipo al manubrio	1	7 MA x 17
35	T 2700	**Leva** comando anticipo magnete	1	
36	T 2676	**Grano** di fermo leva	2	
37	T 16156/8208	**Cavo** di trasmissione completo di capocorda	1	
38	T 193 N	**Capocorda** per trasmissione sulla leva	1	
39	T 8208	**Capocorda** per trasmissione sulla forcella Bowden	1	
40	T 16159	**Guaina** nuda per trasmissione	1	
41	T 234	**Coprifilo** per guaina	2	
42	T 237 bis	**Fascetta** fissaggio filo candela al telaio	1	

● I numeri d'ordinazione contrassegnati col dischetto sono stati desunti dal Catalogo Pezzi di Ricambio della Fabbrica Magneti Marelli.

www.rpw.it

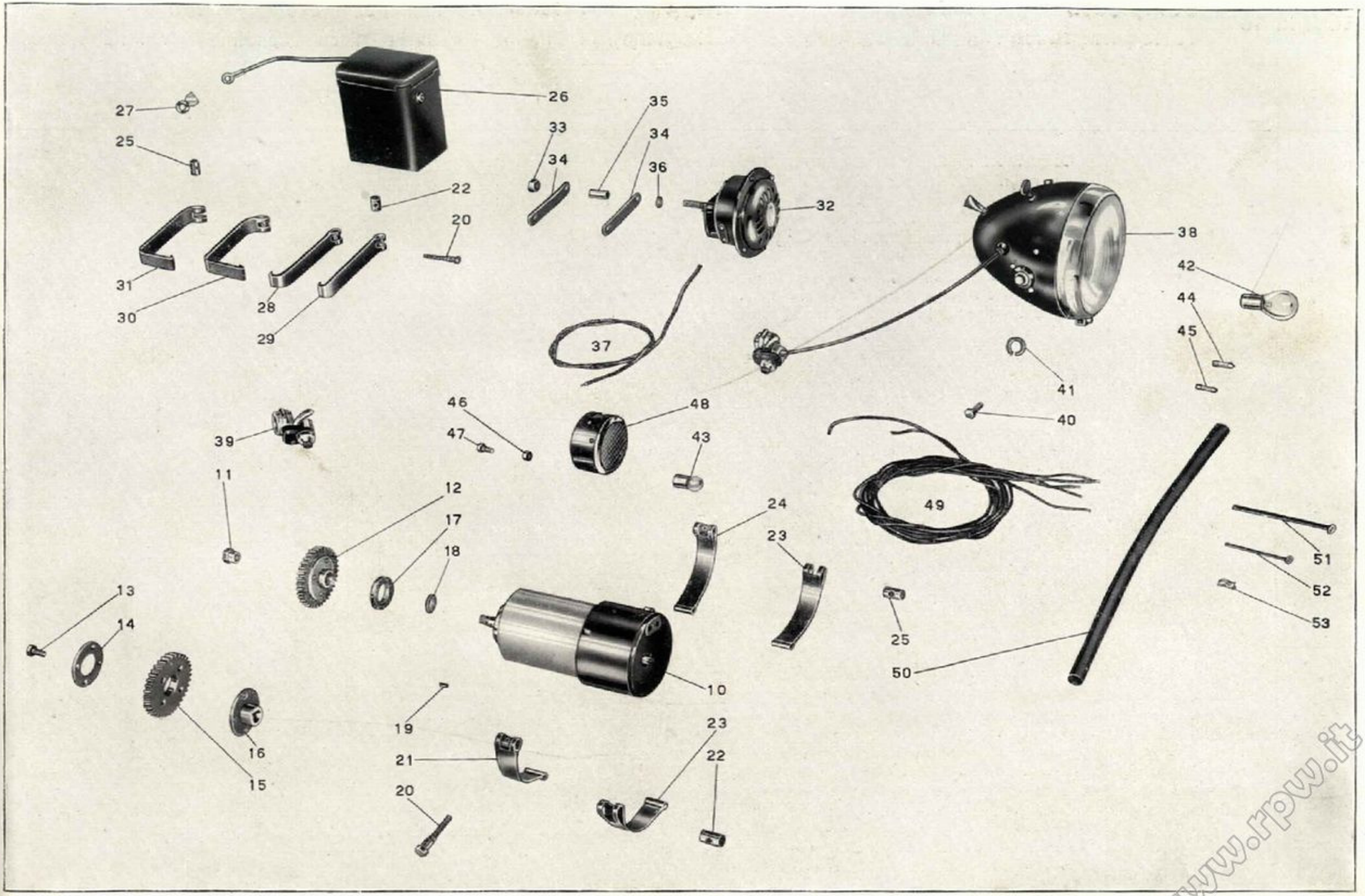

Tavola 18

www.rpw.it

ıvola 18 **Complesso** : Motociclo **Gruppo** : Generatore illuminazione ed accessori
Sottocomplesso : Impianto elettrico **Sottogruppo** : Dinamo - Batteria - Faro - Fanalino - Tromba elettrica

N. Figura	Numero d'ordinazione	DENOMINAZIONE	Quantità	Indicazioni supplettive
● 10	MRD (30/6) 2000 AR 2	**Dinamo** Marelli	1	
11	M 2181	**Dado** per dinamo	1	
12	M 2562/2180	**Ingranaggio** dinamo completo (Comprende i pezzi: 13 - 14 - 15 - 16)	1	
13	M 132	**Vite** per ingranaggio dinamo	4	6 MA x 14
14	M L 217	**Anello** di tenuta ingranaggio dinamo	1	
15	M 2562	**Ingranaggio** dinamo	1	
16	M 2180	**Mozzo** per ingranaggio dinamo	1	
17	M 2375	**Anello** gomma di tenuta olio per dinamo	1	
18	M A 174 bis	**Rosetta** cuoio tenuta olio per dinamo	1	
● 19	M N K E 3/2 X	**Chiavetta** per albero rotore	1	Per i pezzi di ricambio dei N.ri di Figura 10-26-32-38-39 vedi Catalogo Marelli
20	M 172	**Bullone** serraggio fascette dinamo ed accumulatore	2	
21	M 2182 A	**Fascetta** fissaggio dinamo con rullo non filettato	1	
22	M 2175	**Rullo** non filettato per fascette dinamo ed accumulatore	2	
23	M 2182 bis	**Fascetta** nuda per dinamo	2	
24	M 2182	**Fascetta** fissaggio dinamo con rullo filettato	1	
25	M 2174	**Rullo** filettato per fascette dinamo ed accumulatore	2	
● 26	3 M E 7/5	**Accumulatore** Marelli	1	
27	T 30614	**Capocorda** per cavo di massa e cavo dall'accumul. al faro	3	
28	T 16087	**Fascetta** con rullo non filettato tenuta accumulatore	1	
29	T 16087 bis/5504 bis	**Fascetta** nuda per rullo non filettato	1	
30	T 16089	**Fascetta** con rullo filettato tenuta accumulatore	1	
31	T 16089 bis/16088	**Fascetta** nuda per rullo filettato	1	
● 32	Mr. T 21	**Tromba** elettrica Marelli	1	
● 33	N R 1701/85	**Dado** fissaggio tromba elettrica	1	
34	T 2543	**Piastrina** di fissaggio tromba elettrica al telaio	2	
35	T 209 C	**Tubetto** di spessore fra le piastre porta tromba elettrica	1	
● 36	N R 1811/27	**Rosetta** elastica per dado fissaggio tromba	1	
37		**Cavo** sterlingato ⌀ 1,5 per impianto elettrico dal pulsante alla tromba . mt.	1,30	
● 38	F M N 150	**Faro** (Carrello)	1	Sulle macchine che hanno montato il faro SINCO, sono montate le seguenti lampadine:
● 39	M A 800	**Pulsante** per doppia luce e tromba elettrica	1	
● 40	F M N 150/XII	**Bullone** per attacco bracci di sopporto faro	2	
● 41	F M N 150/XIII	**Rosetta** elastica per bulloni attacco bracci di sopporto faro	2	
42	6 V - 25/25 W	**Lampada** a due luci per faro anteriore	1	6V 25/25W lampada grossa
43	6 V - 5 W	**Lampada** piccola per fanalino posteriore	1	6V 5W lampada piccola
44	6 V - 5 W	**Lampada** città a siluro m/m 38	1	G.V. 0,3A lampada spia
45	6 V - 3 W	**Lampada** spia a siluro m/m 30	1	Pulsante PM 3
46	D N 6	**Dado** per bullone fissaggio fanalino posteriore	2	6 UNI 207
47	T 136	**Bullone** fissaggio fanalino posteriore	2	6 MA x 12
48	T 16165	**Fanalino** posteriore	1	

(segue)

www.rgw.it

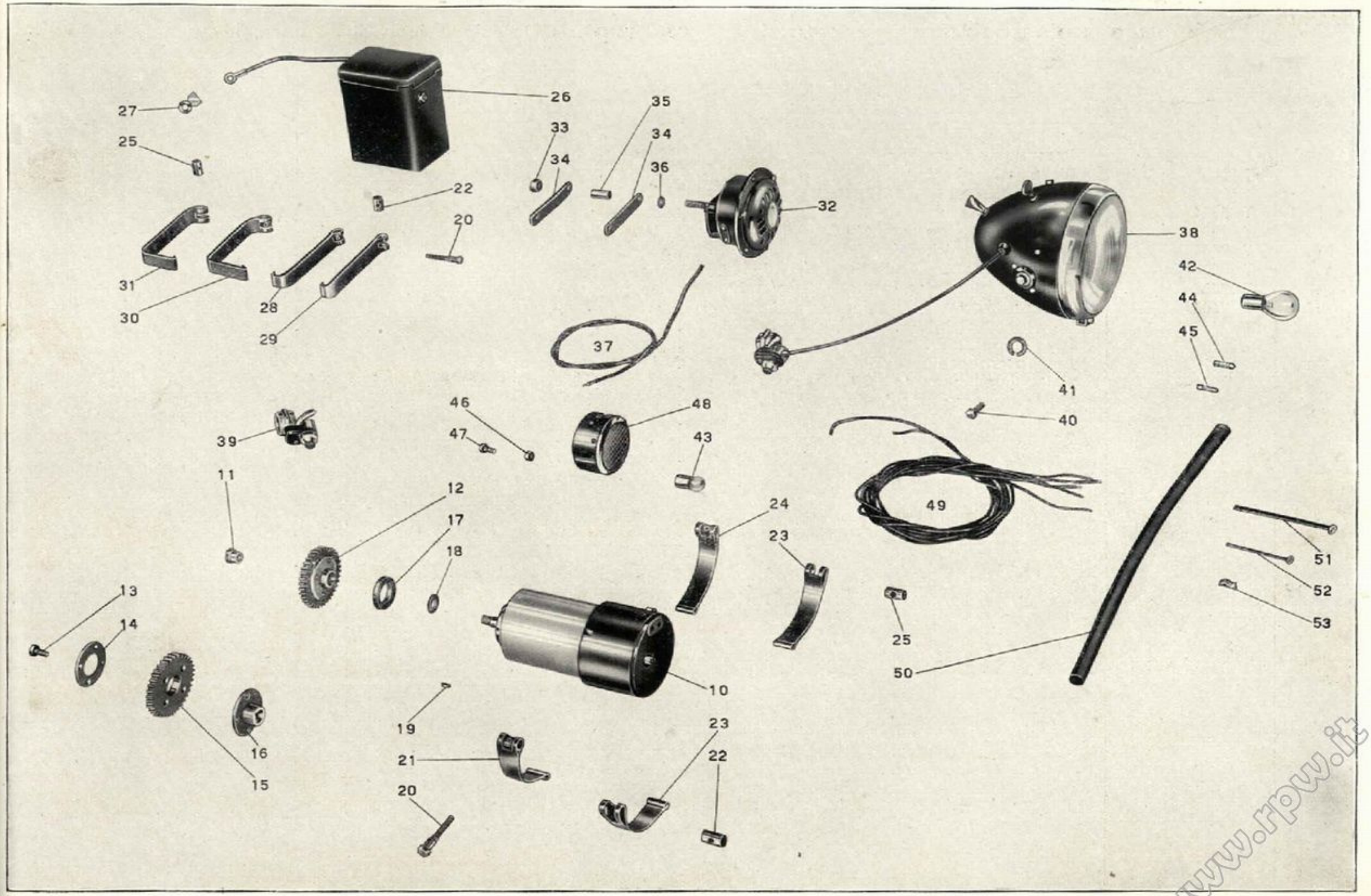

Tavola 18

www.rpw.it

Tavola 18 **Complesso** : Motociclo **Gruppo** : Generatore illuminazione ed accessori
Sottocomplesso : Impianto elettrico **Sottogruppo** : Dinamo - Batteria - Faro - Fanalino - Tromba elettrica

N. Figura	Numero d'ordinazione	DENOMINAZIONE	Quantità	Indicazioni supplettive
49		**Cavo** sterlingato ⌀ 1 per impianto elettrico (Comprende i cavi: dal faro al fanalino posteriore mt. 2,25 - dalla dinamo alla spia mt. 1,40) . . . . . mt.	3,65	
		Cavo sterlingato ⌀ 1,5 per impianto elettrico (Comprende i cavi: dal faro alla dinamo mt. 1,40 - dal faro alla tromba mt. 1,30 - dal faro alla batteria mt. 1,20 e cavo di massa mt. 0,25) . . . . . mt.	4,15	
50		**Guaina** copricavo ⌀ 11 . . . . . mt.	0,500	
51	T A 237 ter	**Fascetta** lunga fissaggio cavi al telaio	1	
52	T A 237	**Fascetta** corta fissaggio cavi	2	
53	T 16090	**Molletta** fissaggio cavo fanalino posteriore al parafango	6	

• I numeri d'ordinazione contrassegnati col dischetto sono stati desunti dal Catalogo Pezzi di Ricambio della Fabbrica Magneti Marelli.

www.rpw.it

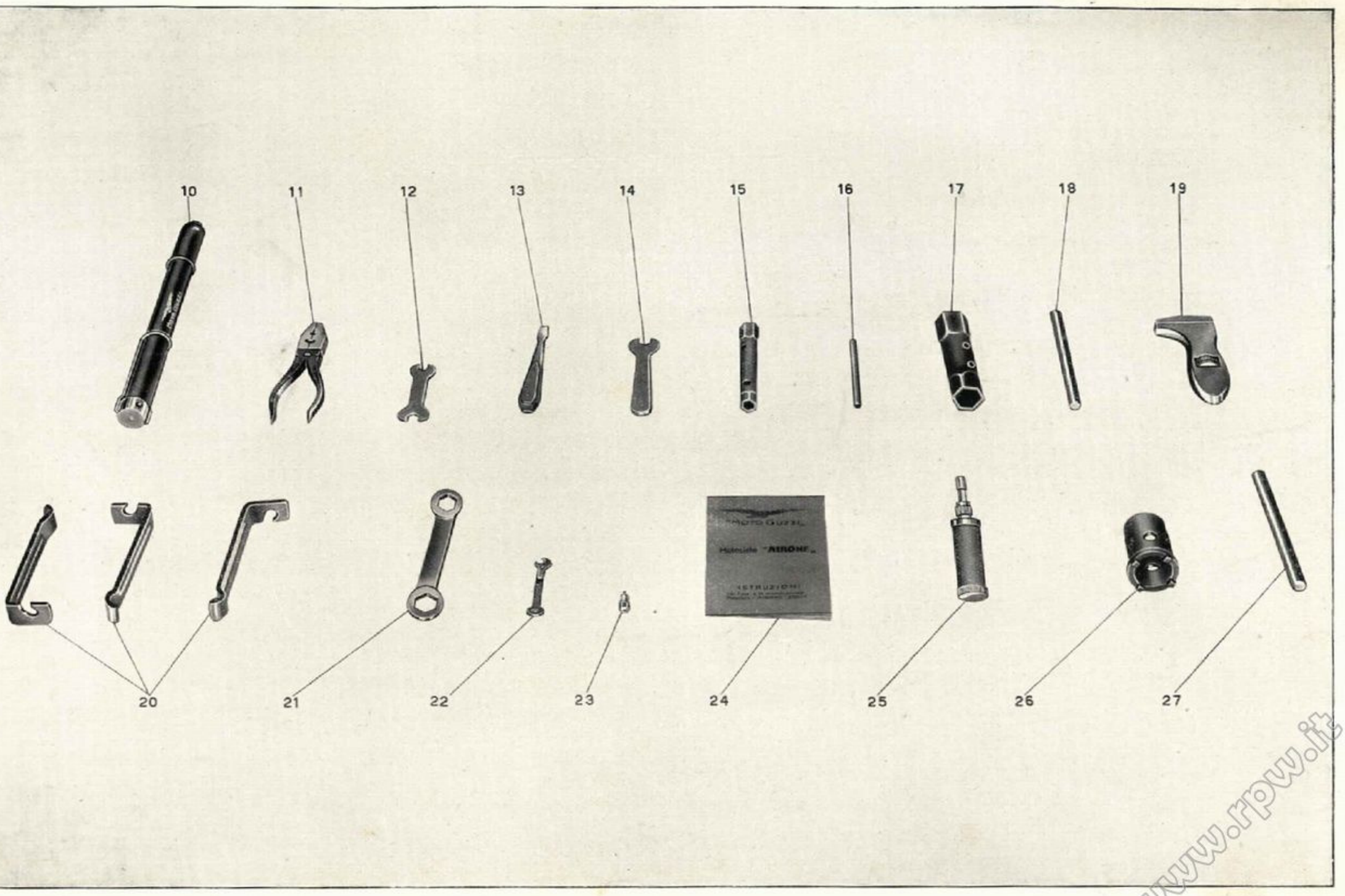

Tavola 19

www.rpw.it

Tavola 19 **Complesso** : Dotazione **Gruppo** : Comuni e di manutenzione
Sottocomplesso : Attrezzi ed accessori **Sottogruppo** : Dotazione individuale normale ed a richiesta

N. Figura	Numero d'ordinazione	DENOMINAZIONE	Quantità	Indicazioni supplettive
10	T A 198	**Pompa** per pneumatici	1	
11	T 245	**Pinza** universale	1	
12	T 2148	**Chiave** piatta da m/m 8 - 10	1	
13	T 5354	**Cacciavite**	1	
14	T 9600	**Chiave** piatta da m/m 11	1	
15	T 9602	**Chiave** a tubo da m/m 10 - 14	1	
16	T 9602 bis	**Spina** per chiave a tubo da m/m 10 - 14	1	
17	T 9604	**Chiave** a tubo per candela da m/m 22 - 26	1	
18	T 9604 bis	**Spina** per chiave candela	1	
19	T 9605	**Chiave** regolabile	1	
20	T 9606	**Leva** coperture	3	
21	T 9613	**Chiave** ad occhio doppia da m/m 17 - 19	1	
22	M 206 C	**Chiave** per magnete (MR 5931)	1	
23		**Getto** di scorta per carburatore	1	
24		**Libretto** d'istruzione	1	
25	T 0238 bis	**Pompa** per ingrassatori	1	
26	T 2145	**Chiave** per volano	1	Vengono forniti a richiesta
27	T 9611	**Spina** per chiave volano	1	

www.rpw.it

VARIANTI

www.rpw.it

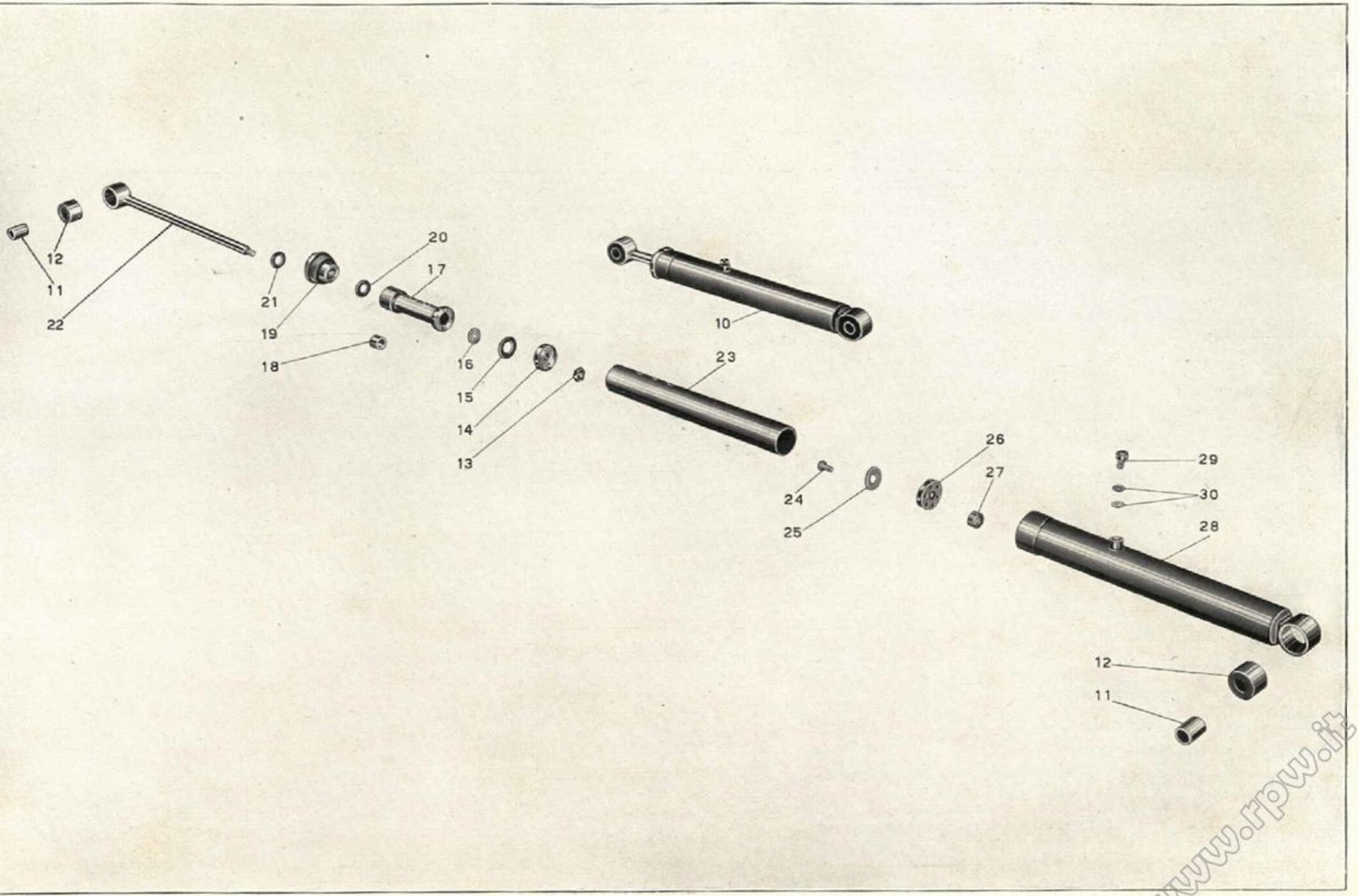

Tavola 20

www.rpw.it

Tavola 20 **Complesso** : Motociclo **Gruppo** : Telaio

Sottocomplesso : Telaio - Ruote - Freni **Sottogruppo** : Ammortizzatori idraulici poster. montati fino al N.° di telaio 13025

N. Figura	Numero d'ordinazione	DENOMINAZIONE	Quantità	Indicazioni supplettive
10	T 16329	**Ammortizzatore** completo (Comprende i pezzi: 11 - 12 - 13 - 14 - 15 - 16 - 17 - 19 - 20 - 21 - 22 - 23 - 24 - 25 - 26 - 27 - 28 - 29 - 30)	1	
11	T 16349	**Bussolina** per attacchi ammortizzatori posteriori	4	
12	T 16348	**Anello** gomma per attacchi ammortizzatori posteriori	4	
13	T 5317 F	**Dado** fissaggio pistone all'asta comando ammortizzatori	2	8 MA
14	11149	**Pistone** per ammortizzatori posteriori	2	
15	11148	**Membrana** sul pistone per ammortizzatori posteriori	2	13,2 x 25 x 0,15
16	11147	**Rosetta** di fermo membrana per ammortizzatori posteriori	2	
17	T 16338	**Corpo** interno per ammortizzatori poster. con boccola	2	
18	T 16342	**Boccola** sul corpo interno per ammortizzatori posteriori	2	
19	T 16344	**Tappo** per cilindri ammortizzatori posteriori	2	
20	T 16336	**Collaretto** per tappo cilindro ammortizzatori posteriori	2	
21	T 16335	**Segmento** per tappo cilindro ammortizzatori posteriori	2	
22	11145	**Asta** di comando ammortizzatori posteriori	2	
23	T 16337	**Cilindro** interno per ammortizzatori posteriori	2	
24	T 16337 bis	**Vite** per guida valvola ricupero nel cilindro ammortizzatori posteriori	2	
25	11140	**Membrana** per valvola di ricupero nel cilindro per ammortizzatori posteriori	2	9,2 x 25 x 0,15
26	T 16337 ter	**Corpo** per valvola ricupero nel cilindro ammortizzatori posteriori	2	
27	T 16337 A	**Molla** di spinta corpo per valvola di ricupero nel cilindro	2	
28	T 16330	**Cilindro** per ammortizzatori posteriori	2	
29	M 0156	**Tappo** piccolo sul cilindro ammortizzatori posteriori	2	7 MA x 9
30	M 0156 ter	**Guarnizione** fibra per tappo piccolo sul cilindro ammort. posteriori	4	

www.rpw.it

INDICE NUMERICO DEI PEZZI

E

QUANTITÀ GLOBALE PER OGNI COMPLESSO

www.rpw.it

N.° d'ordinazione	N.° di Tavole	N.° di Figure	Quantità per comp. Mot.	Quantità per comp. Dot.
B L 1 M B L 22	17	10	1	
3 M E 7/5	18	26	1	
M N K E 3/2 X	18	19	1	
6 V - 3 W	18	45	1	
6 V - 5 W	18	44	1	
6 V - 5 W	18	43	1	
6 V - 25/25 W	18	42	1	
D N 6	2	24	34	
D N 6	4	13		
D N 6	6	33		
D N 6	8	44		
D N 6	11	20		
D N 6	12	20		
D N 6	18	46		
R E 6	4	14	10	
R E 6	6	34		
R E 6	11	21		
R E 6	14	21		
D N 7	1	21	17	
D N 7	2	55		
D N 7	4	22		
D N 7	9	21		
D N 7	10	19		
D N 7 (R)	10	55	2	
R E 7	9	22	4	
R E 7	10	20		
D N 8	2	19	44	
D N 8	5	11		
D N 8	6	11		
D N 8	8	15		
D N 8	10	16		
D N 8	11	17		
D N 8	12	15		
D N 8	14	31		
D N 8	15	35		
D N 8	16	12		
R E 8	5	33	10	
R E 8	10	28		
R E 8	11	27		
R E 8	12	44		
R E 8	16	13		
R E 9	2	33	8	
R E 9	12	37		
R E 10	16	31	1	
T 011 ter	10	29	6	
T 011 ter	12	45		
M 20 ter	3	39	1	
Mr T 21	18	32	1	
S B F 22	5	45	1	
M 26	3	40	1	
T 58	2	26	7	
T 58	5	43		
T 58	10	24		
T 58	11	28		
M 61 bis	1	31	2	
M 64	15	12	1	
T 64 bis	11	18	4	
T 64 bis	15	36		
T 64 bis	16	34		
T A 67	10	44	1	
M 68	15	14	1	
M 68 N	15	13	1	
M 70	15	16	1	
M 70 bis	15	15	2	
T 70 bis	16	27	2	
T 71 bis	1	16	5	
T 71 bis	2	17		
T 71 bis	12	67		
T 71 bis	16	30		
M 73	7	17	1	
M 77	7	21	1	
M 77	9	62		
M 080/080 ter	8	17	1	
M 080	8	20	1	
M 080 bis	8	18	1	
M 080 ter	8	19	8	
T 84 bis	9	17	1	
T 85	9	14	2	
M 87	8	28	1	
T 87 bis	16	15	3	
T 96	10	53	2	
M 107	1	61	2	
M 107 bis	1	60	2	
M 107 bis	5	38		
M 108	6	47	3	
M 108	9	32		
M 115 ter	6	38	1	
M 116	6	42	1	
M 117	6	40	4	
M 120	6	46	2	
M 121 bis	2	39	2	
M 121 bis	6	37		
M 122	6	43	1	
M 122 bis	6	44	1	
T 129 bis	5	34	4	
T 129 bis	6	12		
T 129 bis	10	30		
M 132	18	13	4	
T 134	14	20	2	
M 136	8	46	1	
T 136	11	22	22	
T 136	14	11		
T 136	18	47		
M 136 bis	8	45	1	
M 140	2	25	5	
M 141	4	12	3	
M 145 ter	1	47	17	
M 145 ter	2	20		
M 145 ter	5	12		
M 145 ter	8	16		
M 145 ter	10	23		
M 145 ter	12	39		
M 145 ter	16	16		
T 149 bis	15	55	76	
T 149 bis	16	61		
F M N 150	18	38	1	
F M N 150/XII	18	40	2	
F M N 150/XIII	18	41	2	
T 150 bis (R)	10	57	2	
M 0156	3	17	3	
M 0156	11	54		
M 0156 ter	3	18	5	
M 0156 ter	11	55		
M 160	8	12	1	
M 160 bis	8	11	4	
M 160 bis	9	11		
M 0162	8	14	1	
M 163 G	2	59	1	
M 163 G	6	29		
M 172	17	16	3	
M 172	18	20		
M A 174 bis	18	18	1	
T A 175	5	21	2	
T A 175 G	5	22	2	
M D M 175 T 1	1	12	1	
M D M 175 T 1	17	26		
T A 180 ter	1	41	6	
T A 180 ter	6	16		
T A 182	1	39	3	
T A 182	6	15		
T A 184	6	23	1	
M 188	17	24	1	
T 188	6	21	2	
T 189	15	11	1	
M 192	2	36	1	
M 192 A	2	37	1	
T 193 N	5	52	3	
T 193 N	17	38		
T A 198	19	10		1
T A 206	5	20	2	
M 206 C	19	22		1
T A 207	5	17	2	
T A 207 bis	5	18	2	
T 209 B	1	17	2	
T 209 B	10	46		
T 209 C	18	35	1	
M L 217	18	14	1	
T 220	10	11	36	
T 220	12	74		
M 221	16	52	2	

www.ilmotore.it

N.° d'ordinazione	N.° di Tavole	N.° di Figure	Quantità per comp. Mot.	Quantità per comp. Dot.
T 234	5	54	6	
T 234	17	41		
T 235	8	41	4	
T 235	15	20		
T A 236	13	34	2	
T A 237	18	52	2	
T 237 bis	6	18	3	
T 237 bis	17	42		
T A 237 ter	18	51	1	
T 0238	10	42	8	
T 0238	12	25		
T 0238	14	17		
T 0238 bis	19	25		1
T 245	19	11		1
T 255 I/255 F	15	30	1	
T 255 S/255 F	15	31	1	
T 255 bis	15	33	8	
T 255 F	15	34	2	
T 257	15	38	1	
T 267 bis	15	32	2	
T 298 ter	10	22	2	
T 298 ter (R)	10	56	2	
T A 316 bis	12	62	1	
T A 320	12	63	1	
T 333	5	24	1	
T 333 bis	5	25	1	
M A 800	13	33	1	
M A 800	18	39		
N R 1701/85	18	33	1	
N R 1811/27	18	36	1	
MRD (30/6) 2000 AR 2	18	10	1	
M 2006	1	50	2	
M 2007	1	59	1	
M 2008	1	58	1	
M 2009	1	57	2	
M 2010	1	54	2	
M 2011	1	53	4	
T 2011	10	39	2	
M 2018 bis	1	15	1	
M 2023	1	14	4	
M 2023	12	17		
M 2027	1	32	2	
M 2029	1	29	2	
M 2030	1	28	2	
T 2031	10	50	1	
M 2034	1	37	7	
M 2035	1	22	7	
M 2037	1	46	2	
M 2037	5	42		
T 2038	10	31	2	
M 2050	2	52	1	
M 2050	3	45		
M 2051	3	43	1	
M 2052	3	44	1	
M 2053	3	42	1	
M 2054	3	41	1	
M 2055	2	43	1	
M 2055	3	52		
M 2055 bis	3	53	1	
M 2055 ter	7	20	1	
M 2055 ter	9	61		
M 2056	2	44	1	
M 2056	3	51		
M 2057	2	46	1	
M 2057	3	49		
M 2057 bis	2	45	1	
M 2057 bis	3	50		
M 2058	3	48	1	
M 2059	3	47	1	
T 2060	5	10	1	
M 2061	3	16	1	
T 2061	5	14	3	
T 2061	11	19		
M 2062	3	15	1	
M 2063	3	14	1	
M D 2066	3	30	1	
M D 2068	3	32	1	
M 2069	3	31	2	
T 2069 bis	6	25	1	
T 2070	6	24	1	
M 2072	3	29	30	
T 2072 bis	6	20	1	
T 2073	6	22	1	
T 2074	6	27	1	
T 2075 bis	2	15	2	
T 2077 bis	2	13	4	
T 2077 bis	11	12		
M 2078	2	57	2	
M 2078	4	35		
T 2078	2	12	6	
T 2078	11	11		
T 2078	14	23		
T 2079	2	18	1	
T 2080	10	17	1	
M 2080/2091	4	28	1	
M 2081/2091	4	26	1	
T 2081	10	18	1	
M 2082	4	29	2	
T 2082	10	25	2	
M 2084	4	25	1	
T 2086 bis	12	68	1	
M 2088	2	56	2	
T 2088	10	12	1	
T 2088	12	76		
T 2089	12	75	2	
M 2091	4	31	2	
T 2091	12	66	1	
M 2092	4	32	2	
M 2093	4	30	2	
T 02094 bis	12	83	4	
M 2105/122	6	32	1	
M 2105/2108	4	15	1	
M 2105/2108	6	30		
M 2105	6	35	1	
M 2106	6	41	1	
M 2107	6	45	1	
M 2108	6	39	1	
M 2109	6	36	1	
M 2110	4	17	2	
M 2111	4	18	1	
T 2111	9	24	1	
M 2113	1	42	1	
M 2113	2	54		
T 2113	12	58	2	
M 2116	7	14	1	
M 2117	7	18	1	
M 2117 bis	2	47	2	
M 2117 bis	7	19		
M 2117 bis	9	70		
M 2117 ter	2	48	1	
M 2118	7	11	4	
M 2119	7	12	4	
M 2120	7	13	1	
M 2121	7	16	1	
M 2122	7	10	1	
M 2123	8	21	1	
M 2125 bis	7	22	1	
M 2125 bis	9	65		
M 2128 bis	9	73	1	
M 2130	9	69	1	
M 2131	9	68	1	
M 2132	9	67	1	
M 2133	9	66	1	
M 2134	8	29	1	
M 2135	8	27	1	
T 2135	5	39	1	
M 2136	8	26	1	
T 2136	5	41	1	
M 2137	8	25	1	
T 2137 bis/8521	5	27	1	
T 2137 bis	5	29	1	
T 2137 B	5	32	1	
M 2138	8	24	1	
T 2138	5	13	3	
T 2138	16	29		
M 2139	8	23	1	
M 2140	8	22	1	
T 2141	16	26	2	
T 2145 (R)	19	28		1

www.rpw.it

N.° d'ordinazione	N.° di Tavola	N.° di Figura	Quantità per comp. Mot.	Quantità per comp. Dot.
T 2148	19	12		1
T 2155	15	59	1	
T 2156	15	57	28	
T 2156	16	62		
T 2156 bis	15	56	9	
T 2156 ter	15	54	76	
T 2156 ter	16	60		
T 2157/8/9	15	60	1	
T 2157	15	63	1	
M 2158	8	36	1	
T 2158	15	62	1	
M 2158 bis	8	37	1	
T 2159/2155	15	10	1	
T 2159	15	61	1	
M 2161 bis	8	53	5	
T 2164	15	45	1	
M 2166	8	49	1	
T 2166	15	47	2	
T 2167	15	48	2	
T 2168	15	49	2	
M 2169	1	44	1	
M 2169	4	24		
T 2169	15	46	1	
M 02170	17	12	1	
T 2170	15	44	1	
M 2171	17	11	1	
T 2172	15	50	2	
M 2173	17	17	1	
M 2173 bis	17	19	1	
M 2174	17	21	3	
M 2174	18	25		
M 2175	17	18	3	
M 2175	18	22		
M 02176	2	27	1	
M 2177	2	28	1	
M 02178	2	29	1	
T 2178	16	65	1	
T 2179	16	64	20	
T 2179 bis	16	63	10	
M 2180	18	16	1	
M 2181	18	11	1	
M 2182	18	24	1	
M 2182 bis	18	23	2	
M 2182 A	18	21	1	
M 2183	2	35	2	
M 2190	2	34	4	
M 2191	1	13	6	
M 2191	2	32		
M 2192	2	21	1	
M 2193	2	22	1	
M 2194	2	30	1	
M 2195	2	63	2	
M 2196	3	19	2	
T 2196	16	42	2	
M 2197	3	20	2	
M 2198	3	21	8	
M 2198	4	11		
M 2199	2	23	1	
T 2206	16	57	6	
T 2207	16	56	6	
T 2209	16	23	1	
T 2210	16	22	1	
M 2303	2	11	1	
M 2304	2	10	1	
M 2305	3	22	1	
M 2306	8	10	1	
M 2325 bis	9	76	1	
M 2326	9	85	1	
M 2327	9	63	1	
M 2328 bis	9	64	1	
M 2329	9	75	1	
M 2330/2128 bis	9	72	1	
M 2330	9	74	1	
M 2331 bis/2332 bis	9	78	1	
M 2331 bis	9	80	1	
M 2332 bis	9	79	1	
M 2333	9	84	1	
M 2334	9	83	1	
M 2335	9	82	1	
M 2337	9	71	1	
M 2338	9	81	1	
M 2340/8126	9	51	1	
M 2340	9	60	1	
M 2341	9	59	1	
M 2342	9	58	1	
M 2342 bis	9	56	2	
M 2344	2	51	1	
M 2345	2	53	1	
M 2346	9	52	1	
M 2347	9	46	1	
M 2347 A	9	50	1	
M 2348	2	64	1	
M 2349	9	45	1	
M 2350	9	44	1	
M 2351	9	43	1	
M 2352/08143	9	42	1	
M 2352	9	39	1	
M 2352 bis	9	36	1	
M 2353	9	47	1	
M 2354	2	62	1	
M 2355	9	18	1	
M 2356	9	10	1	
M 2360	8	52	1	
M 2361	8	54	1	
M 2362	8	55	1	
M 2363	8	50	1	
M 2364	8	51	1	
M 2365	3	25	1	
M 2366	3	24	1	
M 2367	3	23	1	
M 2370	2	58	1	
M 2370	6	28		
M 2375	18	17	1	
M 2501/2008	1	49	1	
M 2501/2512	1	11	1	
M 2502	1	10	1	
M 2505	4	10	1	
M 02508/2034	1	36	1	
M 02508/2509	1	38	1	
M 02508/02524	1	18	1	
M 02509	1	23	1	
M 2510	1	25	1	
M 2510 bis	1	34	1	
M 2511	1	24	1	
T 2511	10	34	1	
M 2511 bis	1	35	1	
M 2512	1	56	1	
M 2513	1	55	1	
T 2513/287 D	10	32	1	
M 2514	1	51	2	
T 2514/287 S	10	33	1	
M 2515	1	52	2	
M 02516	1	64	1	
M 02517	1	62	1	
M 02518	1	63	1	
M 02519	1	20	1	
M 02520	1	19	2	
M 02524	1	27	1	
M 02525	1	26	1	
M 2530/2531	3	11	1	
M 2530/2535	3	10	1	
M 2530	3	36	1	
M 2531	3	38	1	
M 2532/2534	3	12	1	
M 2532	3	26	1	
M 2533	3	28	2	
M 2534	3	27	2	
M 2535/MD 2068	3	13	1	
M 2535	3	33	1	
M 2537	3	34	3	
M 2538	3	35	1	
T 2543	18	34	2	
M 2544	4	34	1	
M 02545	1	45	2	
M 02545	4	19		
M 02546	4	20	2	
M 2547	4	21	4	
M 02548	1	43	1	
M 02548	4	23		

www.ottopw.it

N.° d'ordinazione	N.° di Tavola	N.° di Figura	Quantità per comp. Mot.	Quantità per comp. Dot.
M 2554	1	40	1	
M 2560	3	46	1	
M 2561	7	15	1	
M 2562/2180	18	12	1	
M 2562	18	15	1	
M 2572	17	20	1	
M 2572 bis	17	22	1	
T 2592	16	38	1	
T 2621 bis	16	69	1	
T 2622 bis	16	68	1	
T 2623	16	58	1	
T 2624	16	55	1	
T 2625	16	59	1	
T 2625 bis	16	54	6	
T 2637 bis	16	53	1	
T 2638	16	45	1	
T 2639	16	44	1	
T 2640 bis	16	43	1	
T 2640 ter	16	48	1	
T 2641 bis	16	28	1	
T 2642 bis	16	50	2	
T 2643 bis	16	51	1	
T 2644	16	49	1	
T 2645	16	47	1	
T 2646	16	25	1	
T 2646 bis	16	46	1	
T 2647	16	24	2	
T 2653	6	13	1	
T 2653 bis	6	14	1	
T 2660	2	16	1	
T 2661 bis	5	40	1	
T 2662 bis	5	35	1	
T 2662 D	5	36	3	
T 2672	12	82	2	
T 2676	13	13	4	
T 2676	17	36		
T 2677	8	30		
T 2677	13	17	2	
T 2677	15	25		
T 2678	8	32		
T 2678	13	16	2	
T 2678	15	24		
T 2679	8	34		
T 2679	13	19	2	
T 2679	15	27		
T 2679 bis	8	33		
T 2679 bis	13	18	3	
T 2679 bis	15	26		
T 2679 bis	17	27		
T 2680	8	43	2	
T 2680	15	22		
T 2685	13	20	1	
T 2686	13	23	1	
T 2687	13	22	1	
T 2690	13	28	1	
T 2691	13	31	1	
T 2692	13	29	1	
T 2693	13	32	1	
T 2694	13	27	1	
T 2699	13	12	1	
T 2700	13	14	1	
T 2700	17	35		
T 5087	14	12	1	
T 5133	5	23	1	
T 5146	16	19	1	
T 5147	16	18	1	
T 5317 F	11	38	2	
T 5354	19	13		1
T 5508	10	43	2	
T 5511 bis	14	14	1	
T 5513	14	16	2	
T 5517	10	52	2	
T 5518	10	51	2	
T 5519	10	54	2	
T 5533	14	37	2	
T 5534	14	40	2	
M 05536	1	48	1	
M 05536	5	44		
T 5536	14	24	2	
M 5541/2166	8	47	1	
M 5541	8	48	1	
T 5541	14	33	1	
T 5542	14	30	2	
T 5544	14	32	1	
T 5568 bis	16	14	1	
T 5569 ter	14	13	1	
T 5569 ter	16	21		
T 5575 bis	10	45	1	
T 5583	10	40	1	
T 5587 ter	6	17	1	
T 5593 bis	6	26	1	
M 8018 ter	12	59	4	
M 8026	1	30	2	
M 8045	2	38	1	
M 8046	2	40	3	
M 8046	9	57		
T 8053 ter	1	33	4	
T 8053 ter	10	21		
M 8068	4	33	2	
T 8090	15	40	2	
T 8091	15	39	2	
T 8092	15	41	1	
M 08123	9	54	2	
M 8126	9	55	2	
M 8133 C	9	49	1	
M 8133 D	9	48	3	
M 8134	2	50	1	
M 08139	9	41	1	
M 08139 bis	9	40	5	
M 08140	9	30	1	
M 08140 bis	9	37	1	
M 08140 ter	9	33	4	
M 08141	9	26	1	
M 08141 bis	9	29	1	
M 08141 ter	9	27	1	
M 08142	9	31	2	
M 08143	9	25	1	
M 8144	9	35	2	
M 8146	9	34	1	
M 8147	9	23	1	
M 8148	9	38	1	
M 08151	2	60	1	
M 08151	9	19		
M 08151 bis	2	61	1	
M 08151 bis	9	20		
M 8152	9	12	1	
T 8154	6	19	1	
M 8157	9	16	2	
M 8171 bis	13	30	1	
T 8173 bis	13	26	1	
T 8174	13	25	1	
T 8175	13	24	1	
T 8176	13	21	1	
M 8189	2	31	1	
T 8196	5	26	1	
T 8208	17	39	1	
M 8300	8	13	1	
T 8301	12	72	1	
T 8302	12	64	1	
T 8303	10	14	2	
T 8303	12	78		
T 8323	16	39	2	
T 8327	16	36	1	
T 8338	15	52	1	
T 8400	5	15	1	
T 8400 bis	5	16	1	
T 8511 D/S	5	19	2	
T 8515	9	13	1	
T 8516	9	15	2	
T 8521	5	28	1	
T 8521 bis	5	31	1	
T 8521 ter	5	30	1	
M 8522	4	27	1	
T 8529	8	35	1	
M 8533 bis	17	13	2	
M 8534	17	14	1	
M 8537	2	41	1	
M 8537 bis	2	42	1	

www.mow.it

N.° d'ordinazione	N.° di Tavole	N.° di Figura	Quantità per comp. Mot.	Quantità per comp. Dot.
T 8550 bis	8	31		
T 8550 bis	13	15	2	
T 8550 bis	15	23		
T 9158	11	24	8	
T 9600	19	14		1
T 9602	19	15		1
T 9602 bis	19	16		1
T 9604	19	17		1
T 9604 bis	19	18		1
T 9605	19	19		1
T 9606	19	20		3
T 9611 (R)	19	27		1
T 9613	19	21		1
10041 bis	2	49	2	
10041 bis	9	77		
10069 bis	14	27	4	
11038	12	21	2	
11129	11	32	2	
11130	11	53	2	
11135	11	49	2	
11138	11	52	2	
11139	11	50	2	
11140	11	51	2	
11141	11	45	2	
11143	11	48	2	
11144	11	47	2	
11145	11	42	2	
11147	11	41	2	
11148	11	40	2	
11149	11	39	2	
11150	11	43	2	
Mr 11501/8124	17	29	1	
Mr 11501/8125	17	28	1	
Mr 11501/8129	17	30	1	
Mr 11501/81291	17	32	1	
Mr 11501/81292	17	31	1	
Mr 11801/215	17	15	1	
T 16007	10	37	1	
T 16008	10	38	1	
T 16009	10	36	1	

N.° d'ordinazione	N.° di Tavole	N.° di Figura	Quantità per comp. Mot.	Quantità per comp. Dot.
T 16015	10	41		
T 16015	11	10	1	
T 16015	14	10		
T 16036 D	14	29	1	
T 16036 S	14	28	1	
T 16039	14	19	1	
T 16040	14	18	1	
T 16041	14	15	1	
T 16044	14	35	1	
T 16050	14	36	2	
T 16051	14	38	1	
T 16051 bis	14	39	1	
T 16052	14	25	2	
T 16053	14	22	1	
T 16067	2	14	1	
T 16067	11	13		
T 16068	11	14	2	
T 16074	11	25	2	
T 16078	10	49	1	
T 16080 ter	10	48	2	
T 16081	10	47	2	
T 16083	10	35	1	
T 16083	16	11		
T 16084	16	17	1	
T 16085	16	20	1	
T 16087 bis/5504 bis	18	29	1	
T 16087	18	28	1	
T 16089 bis/16088	18	31	1	
T 16089	18	30	1	
T 16090	18	53	6	
T 16128	16	66	1	
T 16130/2178	16	10	1	
T 16130	16	67	1	
T 16131	16	33	1	
T 16135	16	40	1	
T 16137	16	32	1	
T 16138	16	35	1	
T 16140	16	70	1	
T 16141	16	72	1	
T 16145	6	10	1	

N.° d'ordinazione	N.° di Tavole	N.° di Figura	Quantità per comp. Mot.	Quantità per comp. Dot.
T 16150/T 2680	8	39	1	
M 16150/16152	8	38	1	
T 16150	8	42	1	
T 16151/16153	15	17	1	
T 16151/2680	15	18	1	
T 16151	15	21	1	
T 16152	8	40	1	
T 16153	15	19	1	
T 16154/193 N	5	48	1	
T 16154/16157	5	46	1	
T 16154	5	50	1	
T 16155/193 N	5	49	1	
T 16155/16158	5	47	1	
T 16155	5	51	1	
T 16156/16159	17	33	1	
T 16156/8208	17	37	1	
T 16157	5	55	1	
T 16158	5	56	1	
T 16159	17	40	1	
T 16165	18	48	1	
T 16201/16234	12	10	1	
T 16201	12	11	1	
T 16219	12	43	4	
T 16220	12	53	2	
T 16221	12	51	2	
T 16224	12	55	2	
T 16225	12	54	2	
T 16226	12	57	2	
T 16227	12	56	2	
T 16228	12	50	2	
T 16229 D	12	49	1	
T 16229 S	12	48	1	
T 16230	12	47	2	
T 16231	12	46	2	
T 16232	12	52	4	
T 16234	12	35	1	
T 16235	12	41	1	
T 16237 B	12	38	1	
T 16238 B	12	42	1	
T 16240 bis	12	40	1	

N.° d'ordinazione	N.° di Tavole	N.° di Figura	Quantità per comp. Mot.	Quantità per comp. Dot.
T 16241	12	36	4	
T 16242 bis	12	34	2	
T 16243	12	33	2	
T 16244	12	31	2	
T 16246	12	32	2	
T 16247	12	27	2	
T 16248	12	29	4	
T 16249	12	26	2	
T 16250	12	28	4	
T 16251	12	30	2	
T 16254 bis	12	16	2	
T 16258	12	18	2	
T 16259	12	19	2	
T 16260	12	24	2	
T 16262 bis	12	23	2	
T 16263	12	22	2	
T 16266	12	14	2	
T 16269	12	13	2	
T 16270	11	30	5	
T 16270	12	12		
T 16273	12	61	1	
*T 16274	12	60	1	
T 16281 bis	15	58	9	
T 16282	15	53	1	
T 16282 bis	15	51	1	
T 16283	15	43	1	
T 16284	15	42	1	
T 16284 bis	15	28	1	
T 16285	15	29	1	
T 16289	15	37	1	
T 16290	10	10	1	
T 16295	10	13	1	
T 16295	12	77		
T 16296	12	69	1	
T 16297	12	70	1	
T 16300	12	73	1	
T 16302	10	15	1	
T 16302	12	79	1	
T 16303	12	80	1	
T 16304	12	81	1	
*T 16275	10	59	1	

www.arrow.it

N.° d'ordinazione	N.° di Tavola	N.° di Figura	Quantità per comp. Mot.	Dot.
T 16305	12	71	1	
T 16306	12	65	1	
T 16307	13	10	1	
T 16310	14	26	1	
T 16313	11	16	1	
T 16314	11	15	1	
T 16318	11	23	1	
T 16321	11	26	1	
T 16324	11	29	1	
T 16335	11	44	4	
T 16336	11	46	2	
T 16348	11	37	4	
T 16349	11	36	4	
T 16355	11	35	2	
T 16356	11	34	2	
T 16356	14	34		
T 16357	11	33	4	
T 16358	11	31	4	
M 30050	5	53	2	
T 30109	13	11	2	
T 30109	17	34		
T 30614	18	27	3	
M 35014	17	25	1	
T 35095	16	41	16	
T 35327	9	28	4	
T 35327	16	37		
36172	12	22bis	2	
Spina per tappo albero a gomito	3	37	1	
Guarnizione carta per pompa olio	4	16	1	
	6	31		
Coda del silenziatore	5	37	1	
Filo ferro legaggio tappo	9	53	2	
Copertina sella	10	26	1	

N.° d'ordinazione	N.° di Tavola	N.° di Figura	Quantità per comp. Mot.	Dot.
Molla sotto sella	10	27	15	
Pedane paragambe	10	58	2	
Maglia falsa	16	71	1	
Molletta di sicurezza per maglia di congiunzione	16	73	1	
Presa di corrente con cavo	17	23	1	
Cavo sterlingato: ⌀ 1,5	18	37	mt. 1,30	
Cavo sterlingato: ⌀ 1	18	49	mt. 3,65	
Cavo sterlingato: ⌀ 1,5	18	49	mt. 4,15	
Guaina copricavo: ⌀ 11	18	50	mt. 0,500	
Getto carburatore	19	23		1
Libretto istruzione	19	24		1

N.° d'ordinazione	N.° di Tavola	N.° di Figura	Quantità per comp. Mot.	Dot.

N.° d'ordinazione	N.° di Tavola	N.° di Figura	Quantità per comp. Mot.	Dot.

www.rpw.it

Finito di stampare il 15 Aprile 1948
Casa Editrice G. STEFANONI - LECCO
Via Col di Lana, 3°

www.rpw.it

MOTO GUZZI

MOTOCICLO TIPO AIRONE

CATALOGO PEZZI DI RICAMBIO

II EDIZIONE

CATALOGO PEZZI DI RICAMBIO.

II EDIZIONE

Formato UNI A 4 (210 x 297)

www.rpw.it



"MOTO GUZZI"

SOCIETÀ PER AZIONI

Stabilimento ed Amministr.: **MANDELLO DEL LARIO** (Como)
Telef. 18/59/78/85 – Telegr.: Moto Guzzi - Mandello del Lario
Sede legale: **GENOVA** - Piazza della Vittoria N. 2/5
Telef. 56-960 / 56-962 – Telegrammi: Paromar - Genova
Filiale: **MILANO** - Viale Montello, 20 – Telef. 91-296 / 91-421
Magazz. Ricambi e Offic. Riparaz.: **MILANO** - Via Biondi, 17
Telef. 981-997

MOTOCICLO TIPO AIRONE

CATALOGO PEZZI DI RICAMBIO

II EDIZIONE

www.rpw.it

CARATTERISTICHE TECNICHE DEL MOTOCICLO **AIRONE**

MOTORE: ciclo a 4 tempi con valvole in testa.

TESTA DEL CILINDRO: in lega leggera, con gli organi comando valvole completamente coperti e a bagno d'olio.

NUMERO CILINDRI: 1 in lega leggera con canna riportata in ghisa speciale.

ALESAGGIO: mm. 70.

CORSA: mm. 64.

CILINDRATA: 250 c.c.

COMANDO VALVOLE: ad aste e bilancieri.

RAPPORTO DI COMPRESSIONE: 1 : 6.

POTENZA EFFETTIVA: HP 9,5 a 4800 giri.

CAMBIO: a 4 velocità.

RAPPORTI CAMBIO: I) 1 : 2,64 - II) 1 : 1,788 - III) 1 : 1,34 - IV) 1 : 1.

COMANDO CAMBIO : con leva a pedale posta a destra del carter motore.

ALIMENTAZIONE: a benzina.

CAPACITA' SERBATOIO BENZINA: litri 11 con riserva intercomunicante di litri 1 circa.

CAPACITA' SERBATOIO OLIO: litri 2.

CONSUMO BENZINA: 1 litro ogni 30 Km. circa.

AUTONOMIA: Km. 330 circa.

TRASMISSIONE: con catena a rulli.

ACCENSIONE: a magnete.

LUBRIFICAZIONE: forzata.

AVVIAMENTO: a pedale.

TELAIO: a sospensione elastica posteriore mediante forcellone oscillante con molle a spirale racchiuse in apposite custodie sotto il gruppo motore ed ammortizzatori idraulici.

FORCELLA: Telescopica con ammortizzatori idraulici.

RUOTE: anteriore e posteriore a raggi con cerchi 19 × 2 1/4.

GOMME: anteriore e posteriore 3,00 - 19.

FRENI: ad espansione; sulla ruota anteriore comandato a mano, sulla ruota posteriore comandato a pedale.

PASSO: m. 1,370 circa.

PESO: Kg. 142 circa.

VELOCITA' MASSIMA: Km. 95 all'ora circa.

IMPIANTO ELETTRICO: dinamo - batteria - faro anteriore - fanalino posteriore - tromba elettrica.

www.rpw.it

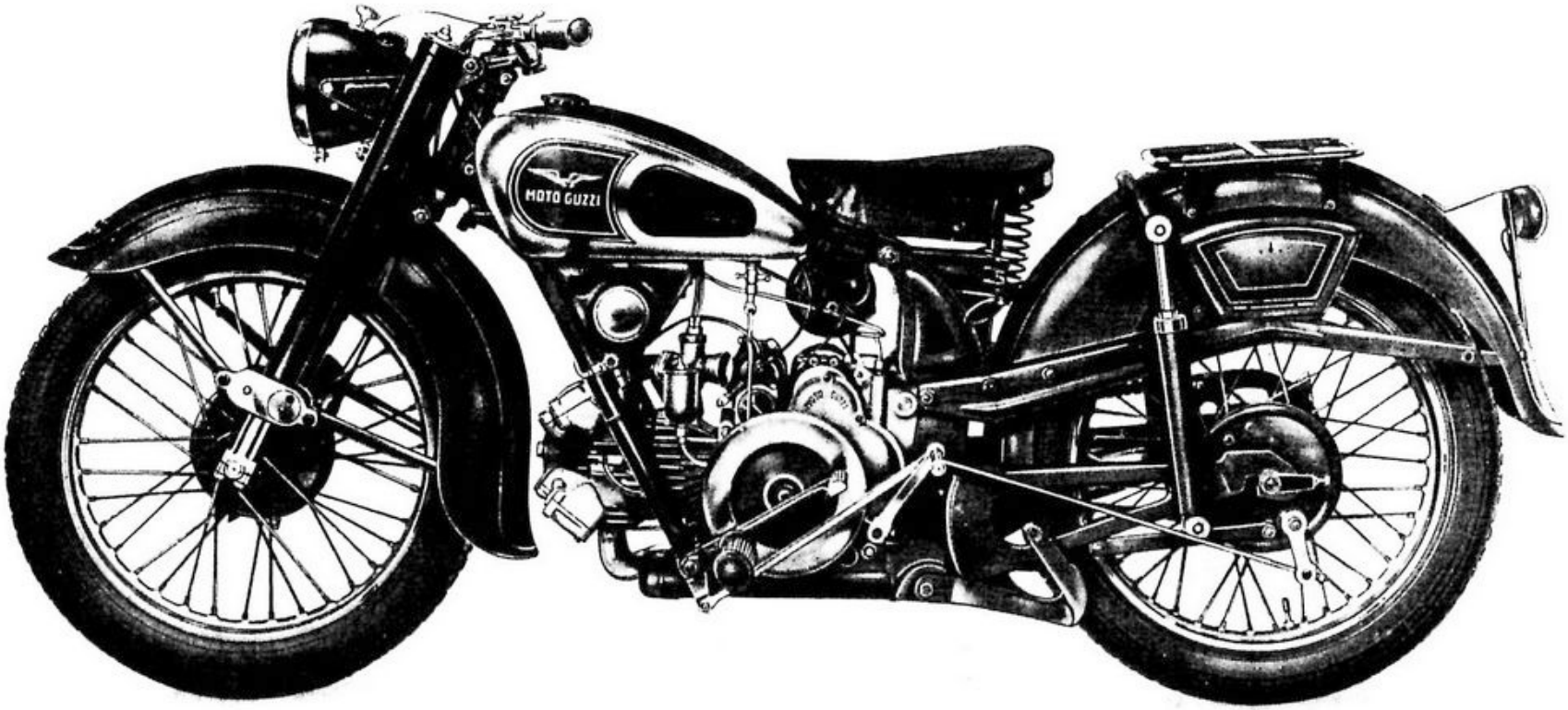

Fig. 1 - Motociclo **Airone** - Lato volano

www.rpw.it

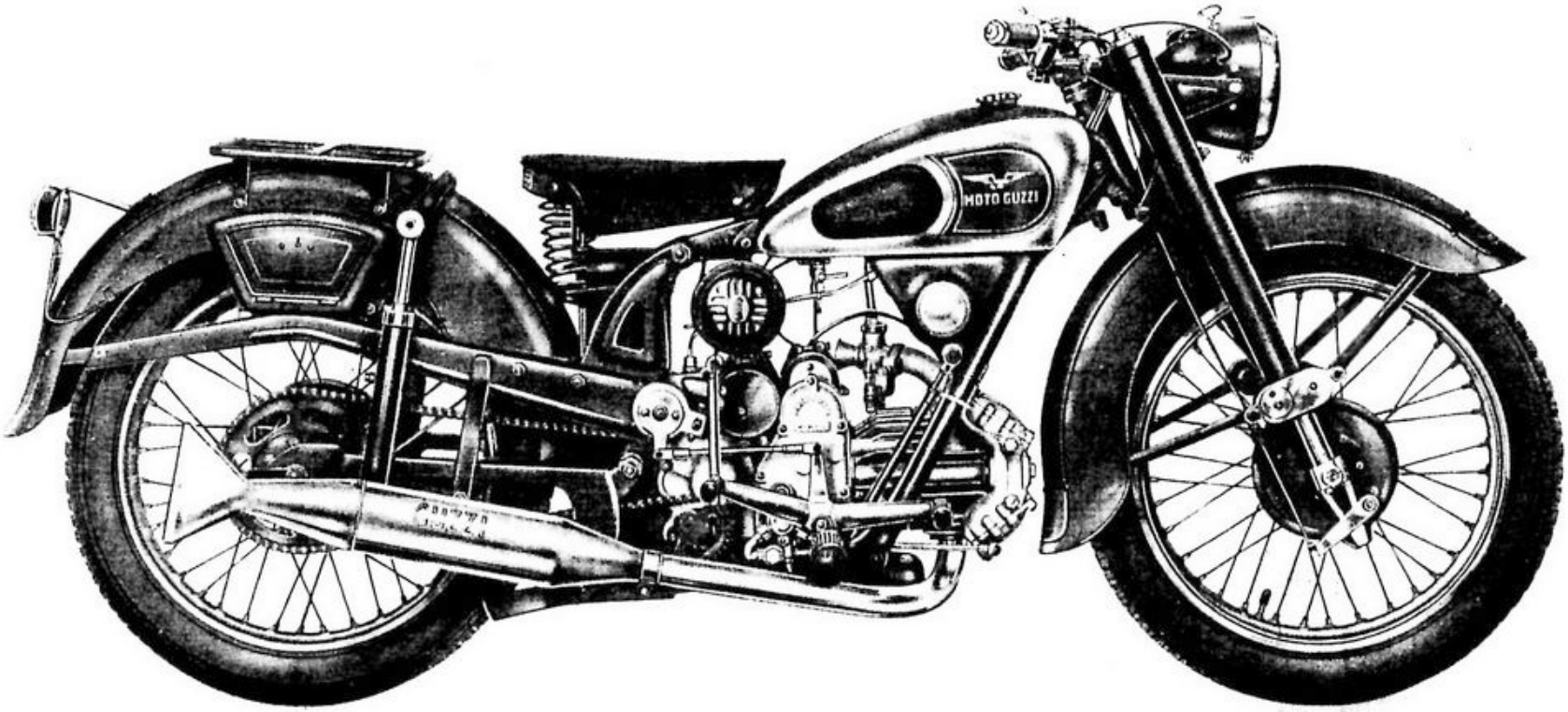

Fig. 2 - Motociclo **Airone** - Lato distribuzione

www.rpw.it

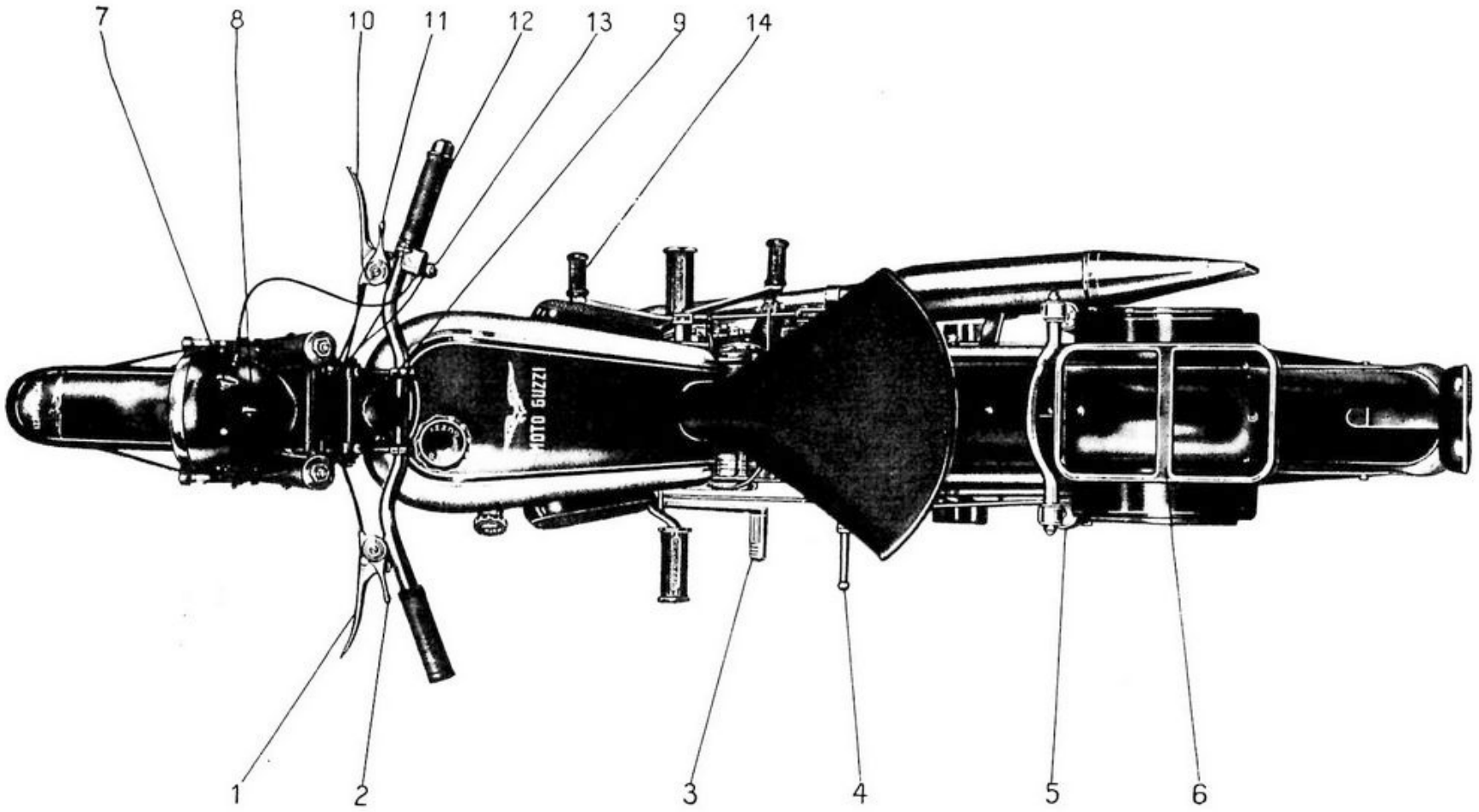

Fig 3 - Motociclo **Airone** - Comandi ed accessori

1 - Leva comando frizione.
2 - Leva comando anticipo. Tirando ritarda.
3 - Pedale comando freno posteriore.
4 - Pedale avviamento.
5 - Ammortizzatore idraulico.
6 - Porta-bagaglio.
7 - Chiave per impianto elettrico.
8 - Interruttore luce minima e massima.
9 - Volantino comando frena sterzo.
10 - Leva comando freno anteriore.
11 - Leva comando aria.
12 - Manopola comando gas.
13 - Pulsante tromba elettrica e comando per luce antiabbagliante.
14 - Leva comando cambio.

www.rpw.it

Motociclo AIRONE - Motore

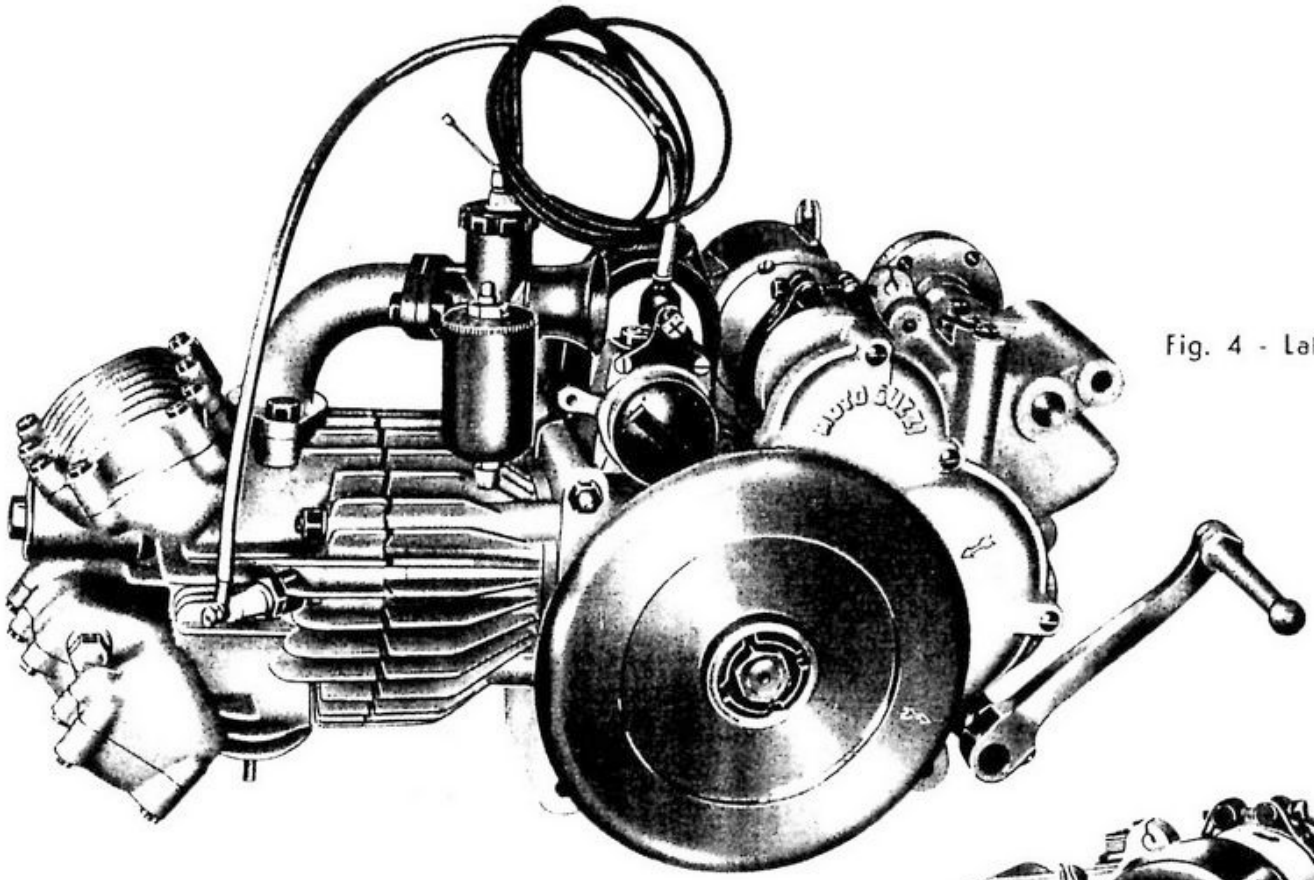

Fig. 4 - Lato volano

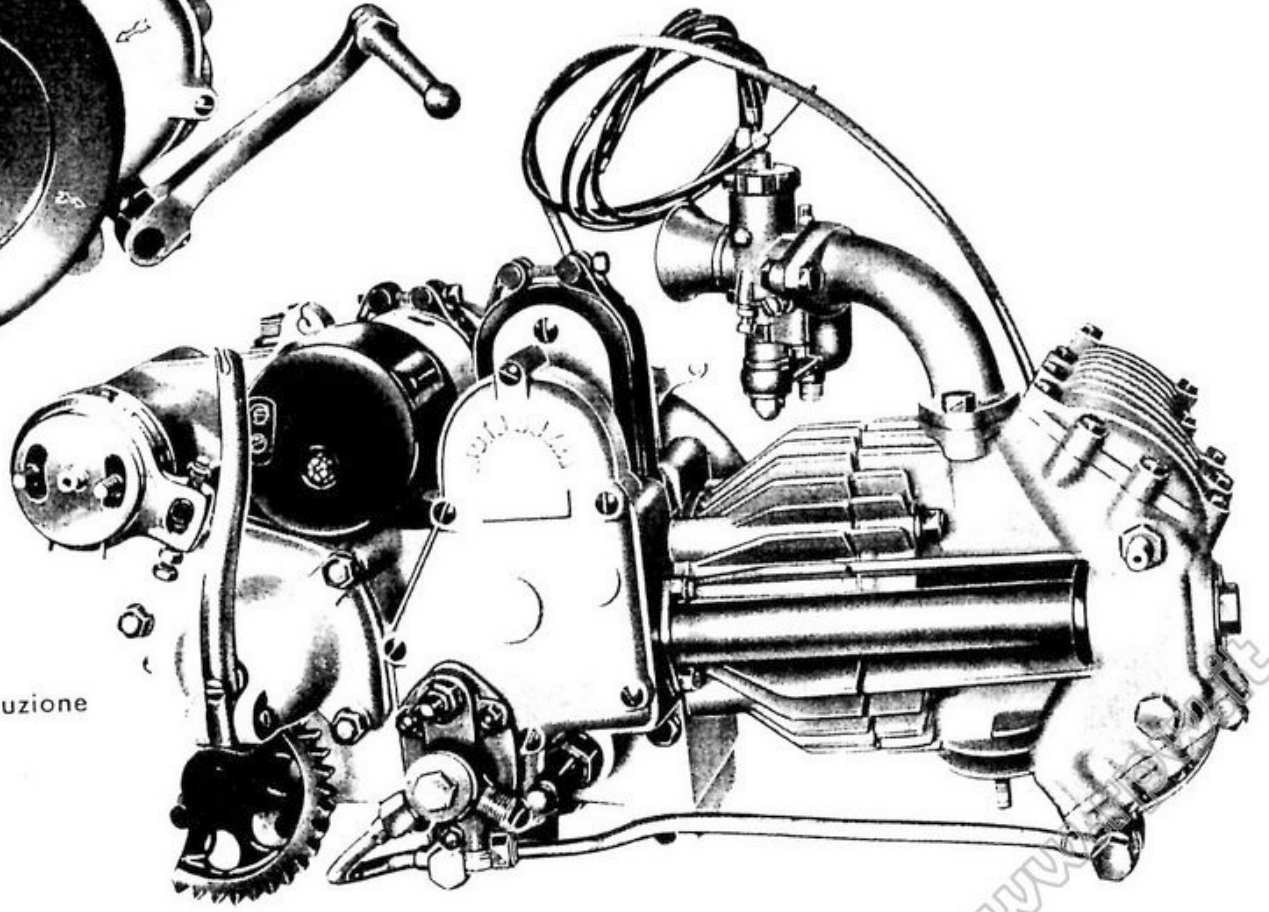

Fig. 5 - Lato distribuzione

INDICE

COMPLESSI	SOTTO-COMPLESSI	GRUPPI	SOTTOGRUPPI	TAVOLE
Motociclo	Motore	Organi principali	Cilindro - Testa - Coperchi - Valvole	1
			Basamento	2
			Albero a gomito - Biella - Pistone - Volano e coperchio lato volano	3
			Distribuzione - Coperchio lato distribuzione	4
		Alimentazione e scarico	Serbatoio benzina - Tubazioni - Carburatore - Tubo scarico - Silenziatore	5
		Lubrificazione	Serbatoio olio - Tubazioni - Pompa olio - Valvola automatica	6
	Trasmissione	Innesto	Innesto a frizione	7
		Avviamento	Avviamento motore - Comando frizione	8
		Cambio	Ingranaggi - Alberi e comando del cambio	9
	Telaio Ruote Freni	Telaio	Telaio anteriore - Sopporto a squadra - Parafango anteriore - Sella - Cavalletto - Pedane	10
			Parafango e bracci posteriori - Ammortizzatori - Portapacchi - Cassette porta utensili	11
		Sospensioni e sterzo	Forcella anteriore - Sospensione elastica anteriore Sterzo	12
			Manubrio e leve di comando	13
			Forcellone oscillante - Sospensione elastica posteriore	14
		Ruote	Ruota - Mozzo - Freno anteriore e comando	15
			Ruota - Mozzo - Freno posteriore e comando	16
	Impianto elettrico	Accensione	Magnete - Comando - Candela	17
		Generatore illuminazione ed accessori	Dinamo - Batteria - Faro - Fanalino - Tromba elettrica	18
Dotazione	Attrezzi ed accessori	Comuni e di manutenzione	Dotazione individuale normale ed a richiesta	19
			VARIANTI	
Motociclo	Telaio Ruote Freni	Telaio	Ammortizzatori idraulici posteriori	20
		Ruote	Ruota - Mozzo - Freno posteriore e comando	21
	Motore	Organi principali	Cilindro - Testa - Scatola bilancieri - Valvole	22
		Lubrificazione	Serbatoio olio - Tubazioni - Pompa olio	23

www.rmw.it

TAVOLE PEZZI RICAMBIO

www.rpw.it

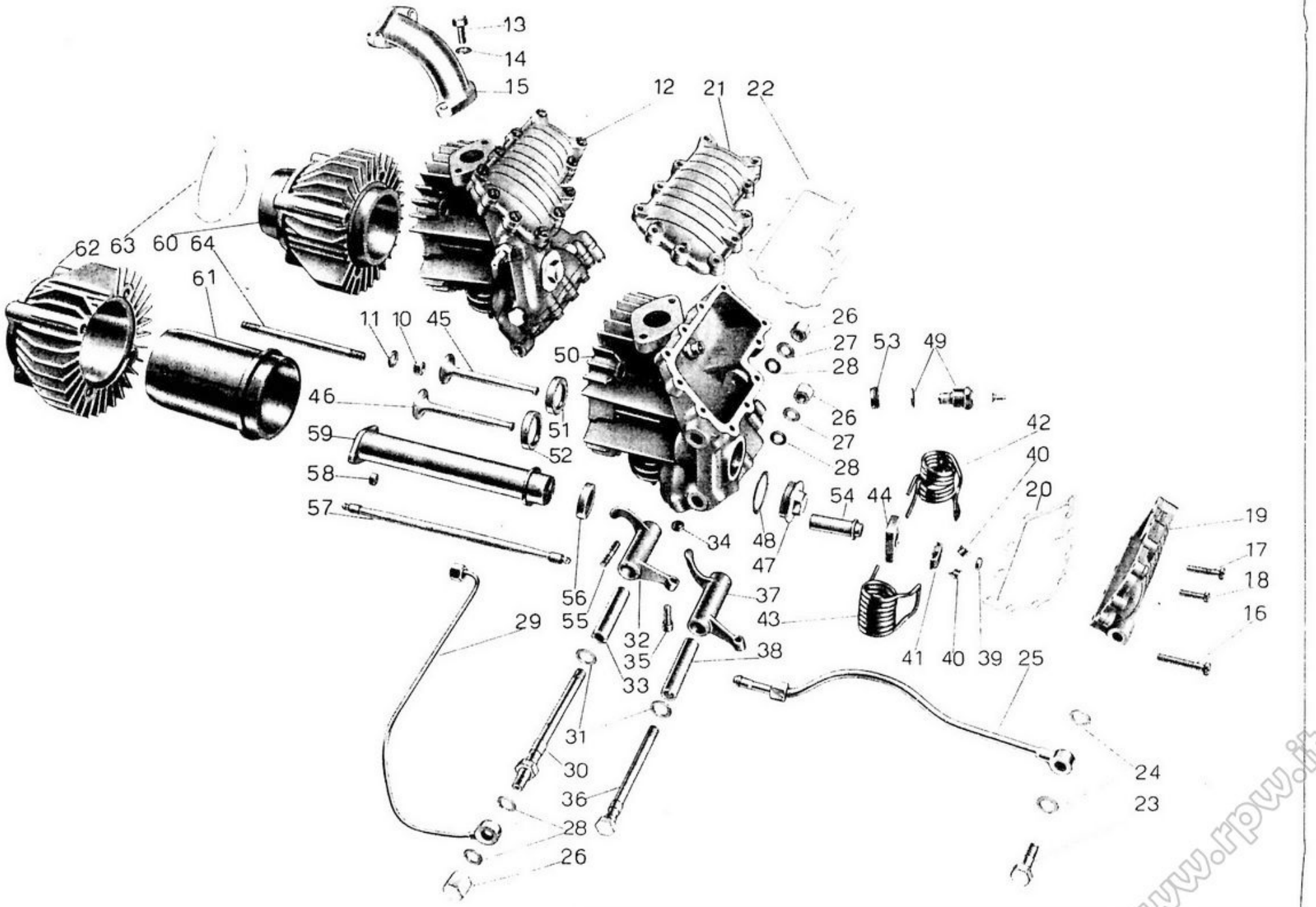

Tavola 1

www.rpw.it

Tavola 1

Complesso : Motociclo
Sottocomplesso : Motore

Gruppo : Organi principali
Sottogruppo : Cilindro - Testa - Coperchi - Valvole

N. tavola	Numero di rosso	DENOMINAZIONE	Quantità	Indicazioni supplettive
10	M 2191	**Dado** per tirante fissaggio cilindro e testa	4	9 MA
11	MA 24 ter	**Rosetta** per tirante fissaggio cilindro e testa	4	9,5 x 20 x 2
12	M 2301 2309	**Testa** del cilindro completa (Comprende i pezzi: 16 - 17 - 18 - 19 - 20 - 21 - 22 - 26 - 27 - 28 - 30 - 31 - 32 - 33 - 34 - 35 - 36 - 37 - 38 - 39 - 40 - 41 - 42 - 43 - 44 - 45 - 46 - 47 - 48 - 50)	1	
13	M 2037	**Bullone** fissaggio pipa aspirazione	2	8 MA x 20
14	M 145 ter	**Rosetta** per bullone fissaggio pipa aspirazione	2	8,25 x 17 x 1,5
15	M 05536	**Pipa** aspirazione	1	
16	M 2324 ter	**Bullone** lungo per fissaggio coperchio parte scarico	1	6 MA x 42
17	M 2324 bis	**Bullone** medio per fissaggio coperchi sulla testa	4	6 MA x 30
18	M 2324	**Bullone** corto fissaggio coperchi sulla testa	17	6 MA x 22
19	M 2322	**Coperchio** sulla testa parte scarico	1	
20	M 2323 bis	**Guarnizione** per coperchio scarico	1	
21	M 2321	**Coperchio** sulla testa parte aspirazione	1	
22	M 2323	**Guarnizione** per coperchio aspirazione	1	
23	M 2395 bis	**Bullone** cavo per attacco tubazione ricupero olio al coperchio testa - parte scar.	1	
24	TA 180 ter	**Guarnizione** per bullone cavo attacco tubazione ricupero olio	2	
25	M 2394	**Tubazione** ricupero olio dalla testa al raccordo sul basamento	1	
26	M 2317 bis	**Dado** cieco per perni bilancieri	3	
27	M 2317	**Rosetta** di guarnizione per perni porta bilancieri	2	10,25 x 20 x 1
28	M 192 A	**Guarnizione** fibra per perni porta bilancieri e per raccordo attacco tubazione lubrificazione bilancieri alla testa	4	
29	M 2388	**Tubazione** per lubrificazione bilancieri	1	
30	M 2315	**Perno** per bilanciere aspirazione	1	
31	M 2315 ter	**Guarnizione** fibra per perni bilancieri	2	
32	M 2313	**Bilanciere** per valvola aspirazione	1	
33	M 2316	**Boccola** per bilanciere aspirazione	1	
34	M 61 bis	**Dado** per vite con nicchia sui bilancieri	2	7 MA
35	M 2314	**Vite** con nicchia sui bilancieri	2	
36	M 2315 bis	**Perno** per bilanciere scarico	1	
37	M 2313 bis	**Bilanciere** comando valvola scarico	1	
38	M 2316 bis	**Boccola** per bilanciere valvola scarico	1	
39	M 2006	**Cappelletto** per valvole	2	
40	M 2011	**Mezzi** collarini di tenuta piattelli superiori	4	
41	M 2311 bis	**Piattello** superiore per molle valvole	2	
42	M 2312	**Molla** per valvole con forcella esterna	2	
43	M 2312 bis	**Molla** per valvole con forcella interna	2	
44	M 2311	**Piattello** inferiore per molle valvole	2	
45	M 2309	**Valvola** aspirazione	1	

(segue)

www.rpw.it

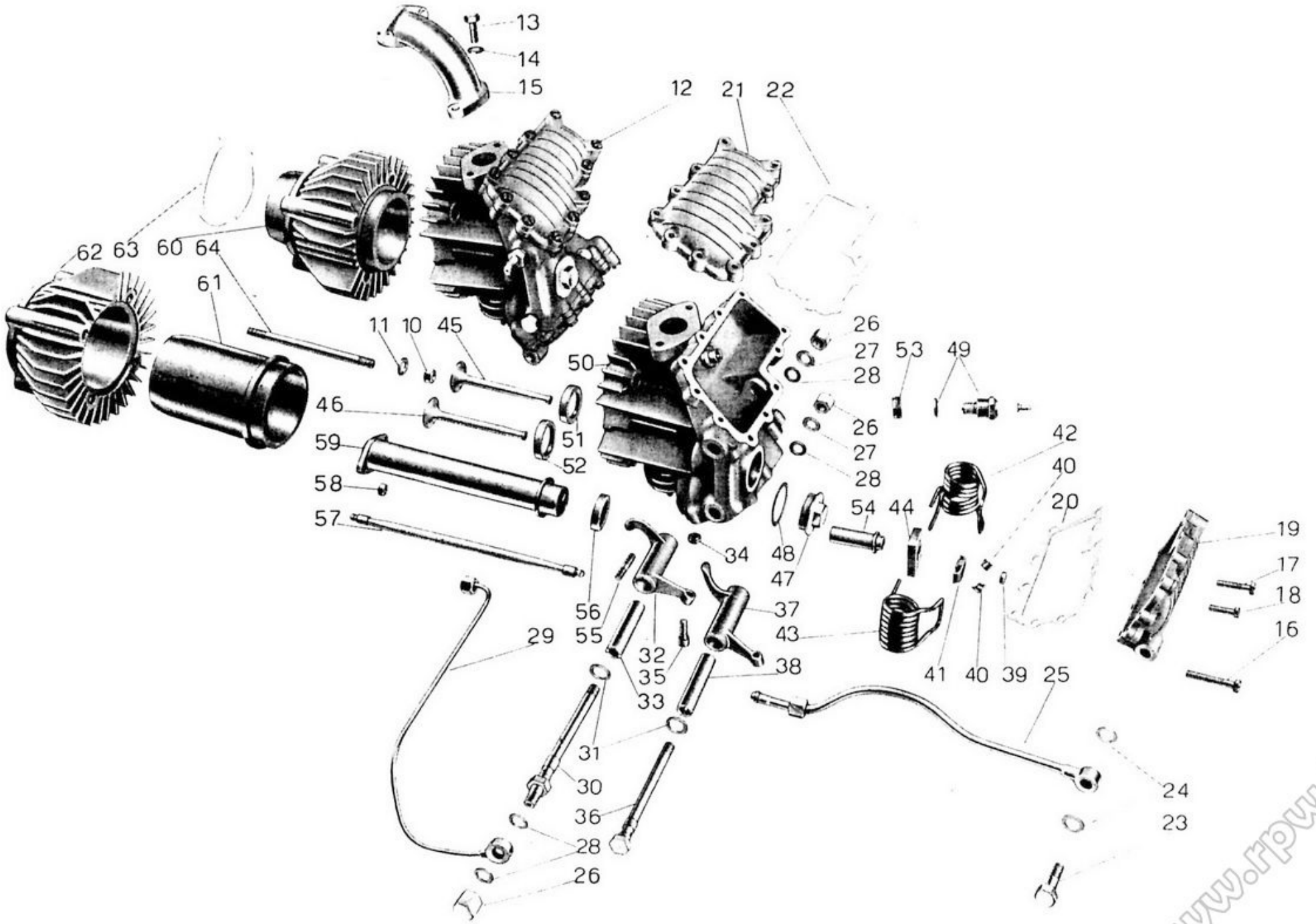

Tavola 1

www.rpw.it

Tavola 1

Complesso : Motociclo
Sottocomplesso : Motore

Gruppo : Organi principali
Sottogruppo : Cilindro - Testa - Coperchi - Valvole

[illegible]	Num. di [illegible]	DENOMINAZIONE	[illegible]	[illegible]
46	M 2310	**Valvola** scarico	1	
47	M 2320	**Tappo** sulla testa	1	
48	M 2320 bis	**Guarnizione** per tappo sulla testa	1	
49	BB tipo QN 714 Marelli MW 175T1	**Candela** con guarnizione	1	
50	M 2301 2308	**Testa** del motore (Comprende i pezzi : 51 - 52 - 53 - 54 - 55)	1	
51	M 2307	**Sede** per valvola aspirazione sulla testa	1	
52	M 2307 bis	**Sede** per valvola scarico sulla testa	1	
53	M 2307 ter	**Ghiera** sulla testa per candela	1	
54	M 2308	**Guida** valvole aspirazione e scarico	2	
55	M 107	**Prigioniero** sulla testa per attacco tubo scarico	2	7 MA x 33
56	M 2169	**Guarnizione** gomma per tubo copriastine	1	
57	M 2385	**Astina** comando bilancieri	2	
58	D N 7	**Dado** per prigioniero fissaggio tubo copriastine	2	7 UNI 207
59	M 2380	**Tubo** copriastine	1	
60	M 2302	**Cilindro** completo (Comprende i pezzi: 61 - 62)	1	
61	M 2302 ter	**Canna** del cilindro	1	
62	M 2302 bis	**Corpo** esterno del cilindro	1	
63		**Guarnizione** carta tra basamento e cilindro	1	
64	M 2190	**Tirante** per fissaggio cilindro e testa	4	9 MA x 152,5

NB - Per le macchine senza testa coperta vedere Tav. 22 nelle varianti.

www.rpw.it

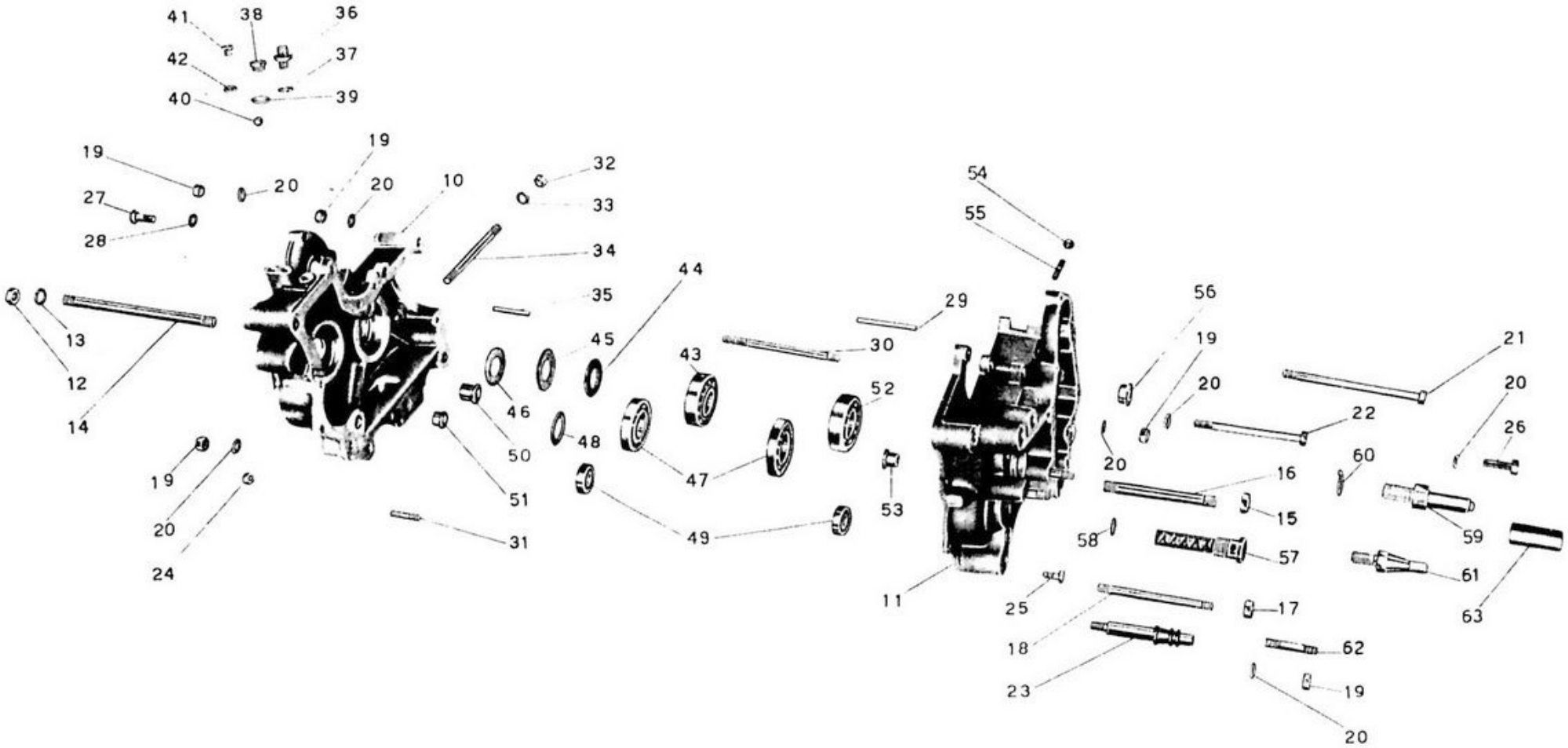

Tavola 2

www.rpw.it

Tavola 2

Complesso : Motociclo
Sottocomplesso : Motore

Gruppo : Organi principali
Sottogruppo : Basamento

N.	Numerazione	DENOMINAZIONI	Quantità	Dimensioni
			1	
10	M 2301	**Basamento** lato volano con prigioniero	1	
●11	M 2303 1	**Basamento** lato distribuzione con anello e prigionieri	2	11 filetti 20"
12	T 2078	**Dado** per tirante fissaggio motore ai bracci posteriori	2	11,5 x 20 x 0,5
13	T 2077 bis	**Rosetta** per tirante fissaggio motore ai bracci posteriori	1	11 filetti 20 x 192
14	T 16067	**Tirante** per fissaggio motore ai bracci posteriori	2	12 x 1,25 M
15	T 2075 bis	**Dado** per perno fissaggio motore alle piastre	1	12 x 1,25 M x 122
16	T 2660	**Perno** anteriore fissaggio motore alle piastre	2	10 MA
17	T 71 bis	**Dado** per perno posteriore fissaggio motore alle piastre	1	10 MA x 122
18	T 2079	**Perno** posteriore per fissaggio motore alle piastre		
19	DN 8	**Dado** per prigioniero corto sul basamento, per bullone serraggio basamento e fissaggio fascetta, per prigioniero unione basamento e coperchio pignone, per colonnetta fermo messa in moto e per bullone anteriore	5	8 MA
20	M 145 ter	**Rosetta** per prigioniero corto sul basamento, per bullone serraggio basamento e fissaggio fascetta, per prigioniero unione basamento e coperchio pignone, per colonnetta di fermo messa in moto, per bullone anteriore e per bullone corto fissaggio basamento	7	8,25 x 17 x 1,5
21	M 2192	**Bullone** serraggio basamento e fissaggio fascetta	1	8 MA x 141,5
22	M 2193	**Bullone** anteriore fissaggio basamento	1	8 MA x 116
23	M 2199	**Colonnetta** di fermo messa in moto	1	
24	DN 6	**Dado** per bulloncini serraggio basamento	5	6 UNI 207
25	M 140	**Bulloncino** serraggio basamento	5	6 MA x 17
26	T 58	**Bullone** corto fissaggio basamento	1	8 MA x 22
27	M 02176	**Bullone** forato porta spina per fascetta	1	
28	M 2177	**Rosetta** per bullone forato	1	10,25 x 17 x 1,5
29	M 02178	**Spina** per fissaggio fascetta	1	
30	M 2194	**Prigioniero** unione basamento a coperchio pignone	1	8 MA x 133
31	M 8189	**Prigioniero** corto sul basamento	1	8 MA x 28
32	M 2191	**Dado** per tirante cilindro e testa	4	9 MA
33	MA 24 ter	**Rosetta** per tirante fissaggio cilindro e testa	4	9,5 x 20 x 2
34	M 2190	**Tirante** per fissaggio cilindro e testa	4	9 MA x 152,5
35	M 2183	**Spina** fissaggio fascette	2	
36	M 192	**Raccordo** sfiatatoio	1	
37	M 192 A	**Guarnizione** fibra per raccordo sfiatatoio	1	
38	M 8045	**Tappo** per sfiatatoio grande	1	14 x 1,25 M x 5
39	M 121 bis	**Guarnizione** fibra per tappo sfiatatoio grande	1	3 8" (9.52)
40	M 8046	**Sfera** per sfiatatoio	1	9 MA x 6,5
41	M 8537	**Tappo** per sfiatatoio piccolo	1	
42	M 8537 bis	**Guarnizione** per tappo sfiatatoio piccolo	1	25 x 62 x 17 (A 25 UNI 619)
43	M 2055	**Cuscinetto** a rulli sull'albero a gomito lato volano		

(segue)

www.rpw.it

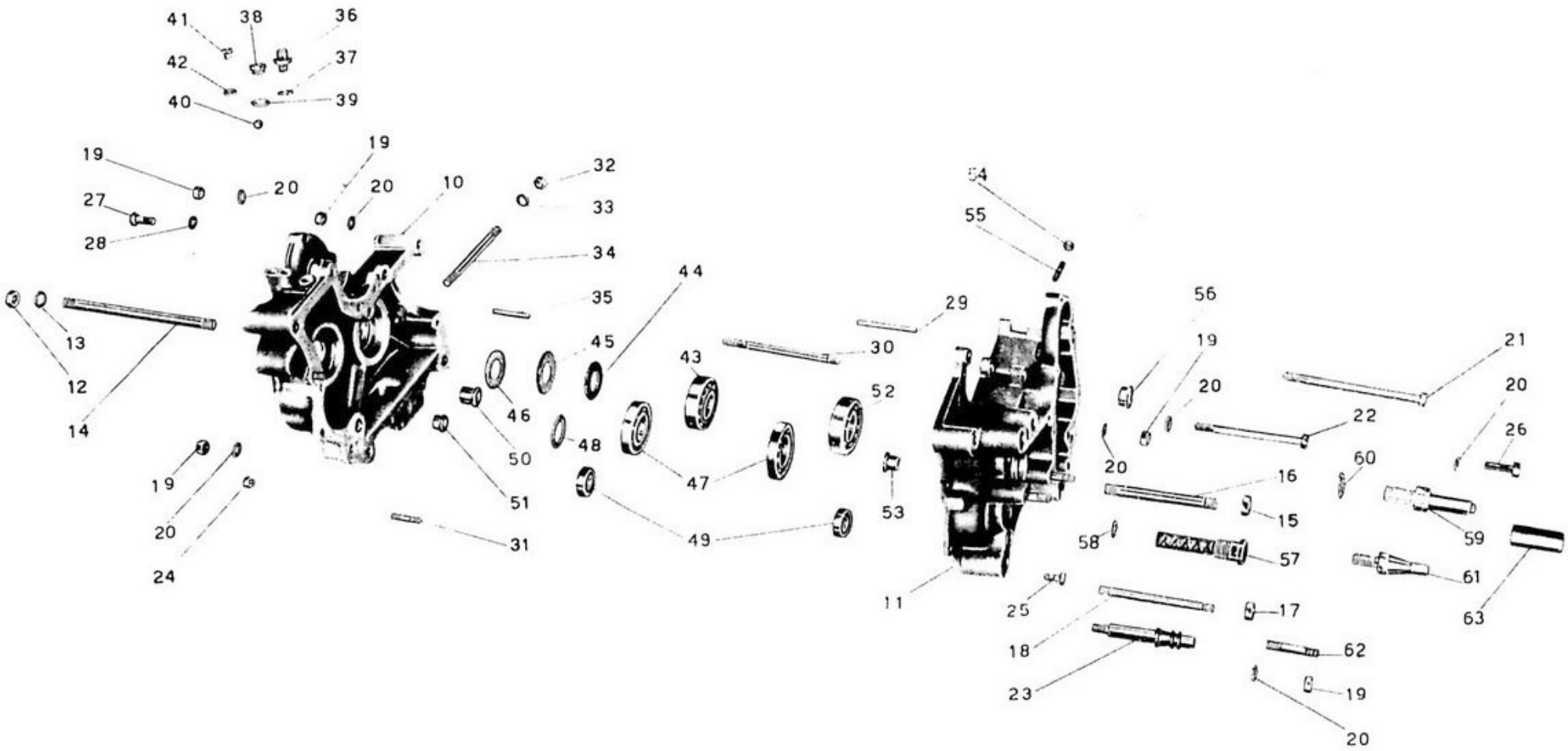

Tavola 2

www.rpw.it

Tavola 2

Complesso : Motociclo
Sottocomplesso : Motore

Gruppo : Organi principali
Sottogruppo : Basamento

N. [illegible]	Numero [illegible]	DENOMINAZIONE	Quantità	Indicazioni suppletive
44	M 2056	**Anello** premistoppa albero a gomito	1	25,1 x 44 x 1
45	M 2057 bis	**Anello** feltro per albero a gomito - grande	1	
46	M 2057	**Anello** feltro per albero a gomito - piccolo	1	
47	M 2117 bis	**Cuscinetto** a sfere per albero primario	2	30 x 62 x 10 (5 AE RIV)
48	M 2117 ter	**Feltro** tenuta olio sul corpo frizione lato volano	1	
49	10041 bis	**Cuscinetto** a sfere per albero secondario	2	12 x 32 x 10 (12 UNI 606)
50	M 8134	**Boccola** cieca per settore del cambio	1	
51	M 2344	**Boccola** per tamburo scanalato	1	
52	M 2050	**Cuscinetto** a sfere per albero a gomito	1	25 x 62 x 17 (25 UNI 607)
53	M 2345	**Boccola** cieca per tamburo scanalato	1	
54	DN 7	**Dado** per prigionieri fissaggio tubo copriastine	2	7 UNI 207
55	M 2088	**Prigioniero** per tubo copriastine	2	7 MA x 22
56	M 2078	**Boccola** per albero a camme	1	
57	M 2399	**Bullone** cavo con filtro per ricupero olio dal basamento	1	
58	M 163 G	**Rosetta** per bullone cavo con filtro	2	
59	M 08151	**Perno** per leva a pedale del cambio	1	
60	M 08151 bis	**Rosetta** elastica per perno leva cambio	1	16,5 x 26,5 x 3
61	M 2354	**Colonnetta** di fermo settore cambio	1	
62	M 2195	**Prigioniero** per fissaggio coperchio pignone	[illegible]	8 MA x 43
63	M 2348	**Boccola** di guida albero porta settore	1	

NB - Sulle macchine senza testa coperta vengono montati i seguenti pezzi:
(● 11) M 2303 Basamento lato distribuzione.

www.rpw.it

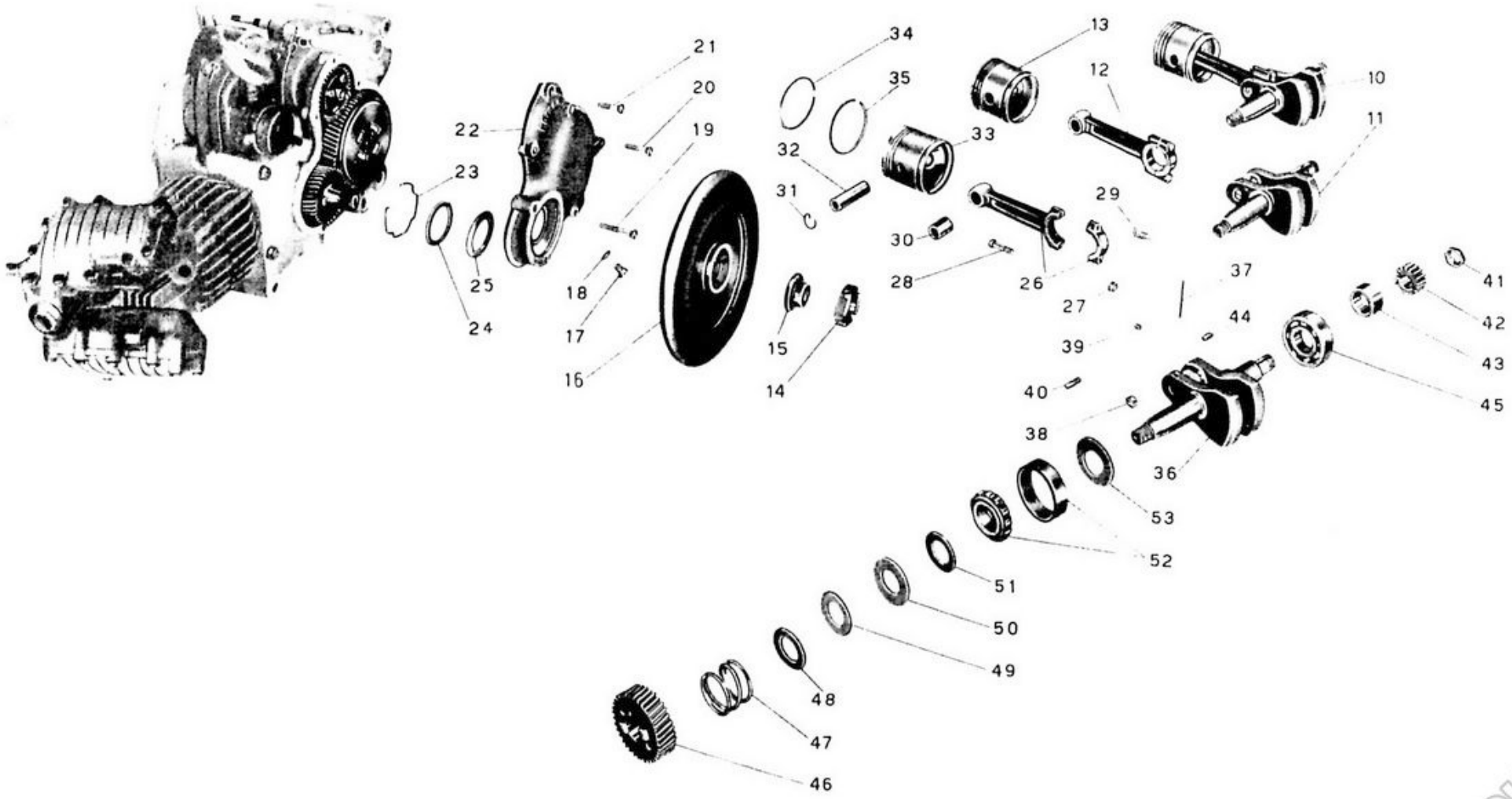

Tavola 3

www.rpw.it

Tavola 3 **Complesso** : Motociclo **Gruppo** : Organi principali

Sottocomplesso : Motore **Sottogruppo** : Albero a gom. - Biella - Pistone - Volano e coperchio lato vol.

N.	Numero di riferimento	DENOMINAZIONE	Quantità	Indicazioni supplementari
10	M 2530 2535	**Albero** a gomito completo di biella e pistone (Comprende i pezzi: 11 - 12 - 13 - 29)	1	
11	M 2530 2531	**Albero** a gomito completo (Comprende i pezzi: 36 - 37 - 38 - 39)	1	
12	M 2532 2534	**Biella** con cappello completa (Comprende i pezzi: 26 - 27 - 28 - 30)	1	
13	M 2535 MD2068	**Pistone** completo (Comprende i pezzi: 31 - 32 - 33 - 34 - 35)	1	
14	M 2063	**Ghiera** per volano motore	1	
15	M 2062	**Dado** per volano motore	1	
16	M 2061	**Volano** motore	1	
17	M 0156	**Tappo** inferiore sul coperchio frizione	1	7 MA x 9
18	M 0156 ter	**Guarnizione** fibra per tappo coperchio frizione	1	
19	M 2196	**Vite** lunga fissaggio coperchio volano	2	6 MA x 42
20	M 2197	**Vite** media fissaggio coperchio volano	2	6 MA x 35,5
21	M 2198	**Vite** corta fissaggio coperchio volano	3	6 MA x 33
22	M 2305	**Coperchio** basamento (lato volano)	1	
23	M 2367	**Molla** di tenuta premistoppa	1	
24	M 2366	**Rosetta** per tenuta feltro	1	42 x 54,75 x 1
25	M 2365	**Feltro** per coperchio lato volano	1	
26	M 2532	**Biella** con cappello	1	
27	M 2534	**Dado** per bulloni testa di biella	2	
28	M 2533	**Bullone** per testa di biella	2	
29	M 2072	**Aghi** per testa di biella	30	⌀ 3 x 15,8
30	MD 2066	**Boccola** per piede biella	1	
31	M 2069	**Molla** di tenuta spinotto	2	
32	MD 2068	**Spinotto** per pistone	1	
33	M 2535	**Pistone**	1	(Borgo 432)
34	M 2537	**Fascia** elastica	3	
35	M 2538	**Fascia** elastica raschiaolio	1	
36	M 2530	**Albero** a gomito	1	
37		**Spina** per tappo ⌀ 1,5 mm. 65	1	
38	M 2531	**Tappo** per albero a gomito (grande)	1	12 x 1 M x 7
39	M 20 ter	**Tappo** per albero a gomito (piccolo)	1	
40	M 26	**Chiavella** per volano sull'albero a gomito	1	
41	M 2054	**Dado** sull'albero a gomito - lato distribuzione	1	18 MB
42	M 2053	**Ingranaggio** sull'albero a gomito comando distribuzione	1	
43	M 2051	**Manicotto** di spessore sull'albero a gomito	1	
44	M 2052	**Chiavella** sull'albero fissaggio ingranaggio	1	
45	M 2050	**Cuscinetto** a sfere sull'albero a gomito	1	25 x 62 x 17 (25 UNI 607)
46	M 2560	**Pignone** motore sull'albero a gomito	1	
47	M 2059	**Molla** per pignone motore	1	
48	M 2058	**Anello** spingimolla pignone motore	1	

(segue)

www.rpw.it

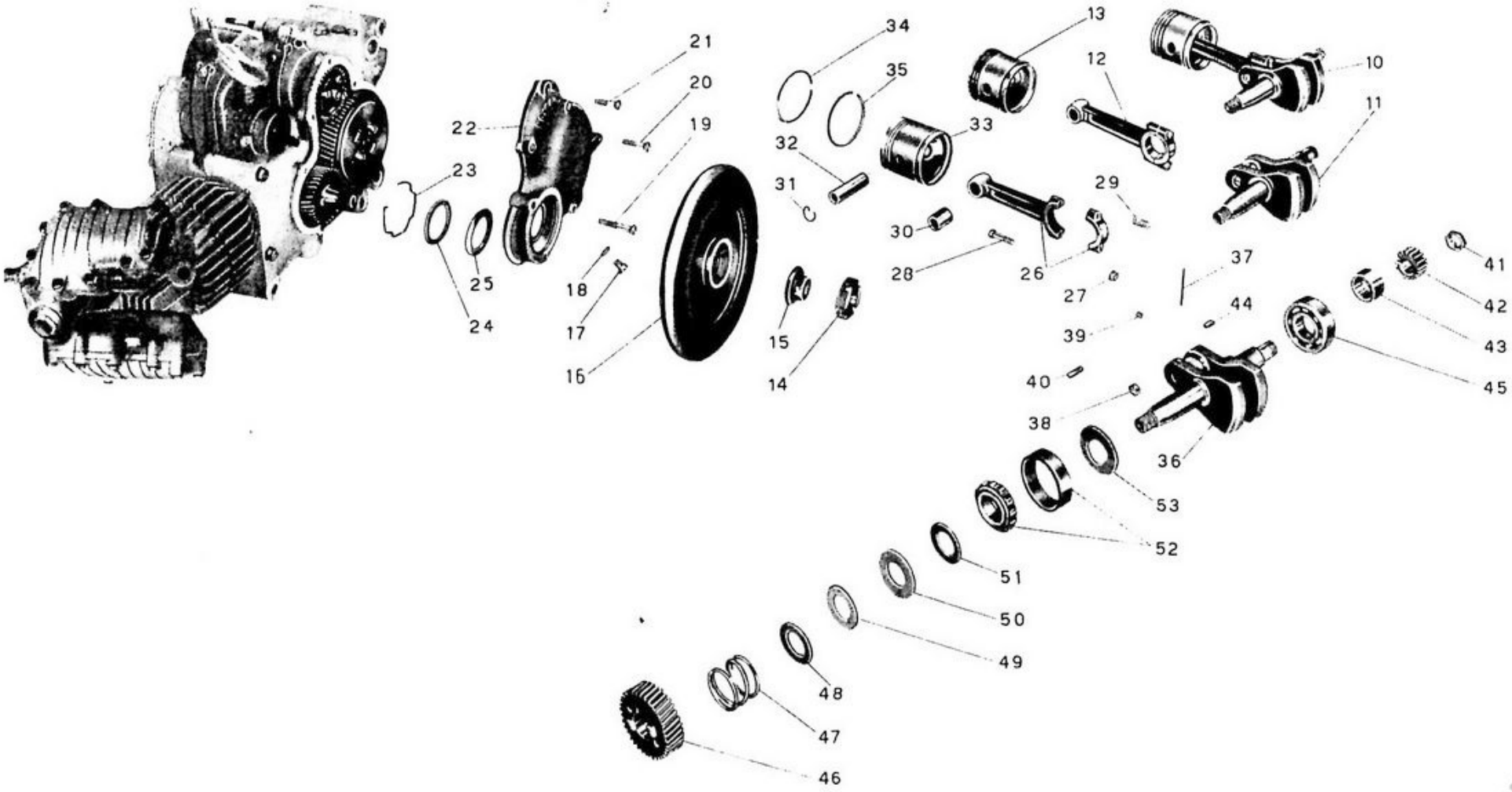

Tavola 3

www.rpw.it

Tavola 3

Complesso : Motociclo **Gruppo** : Organi principali

Sottocomplesso : Motore **Sottogruppo** : Albero a gom. - Biella - Pistone - Volano e coperchio lato vol.

N.	Num. di codificazione	DENOMINAZIONE	Q.tà	Indicazioni supplementari
49	M 2057	**Anello** feltro piccolo per albero a gomito	1	
50	M 2057 bis	**Anello** feltro grande per albero a gomito	1	
51	M 2056	**Anello** premistoppa per albero a gomito	1	
52	M 2055	**Cuscinetto** a rulli sull'albero a gomito	1	25 x 62 x 17 (A 25 UNI 619)
53	M 2055 bis	**Anello** spandiolio per albero a gomito	1	

www.rpw.it

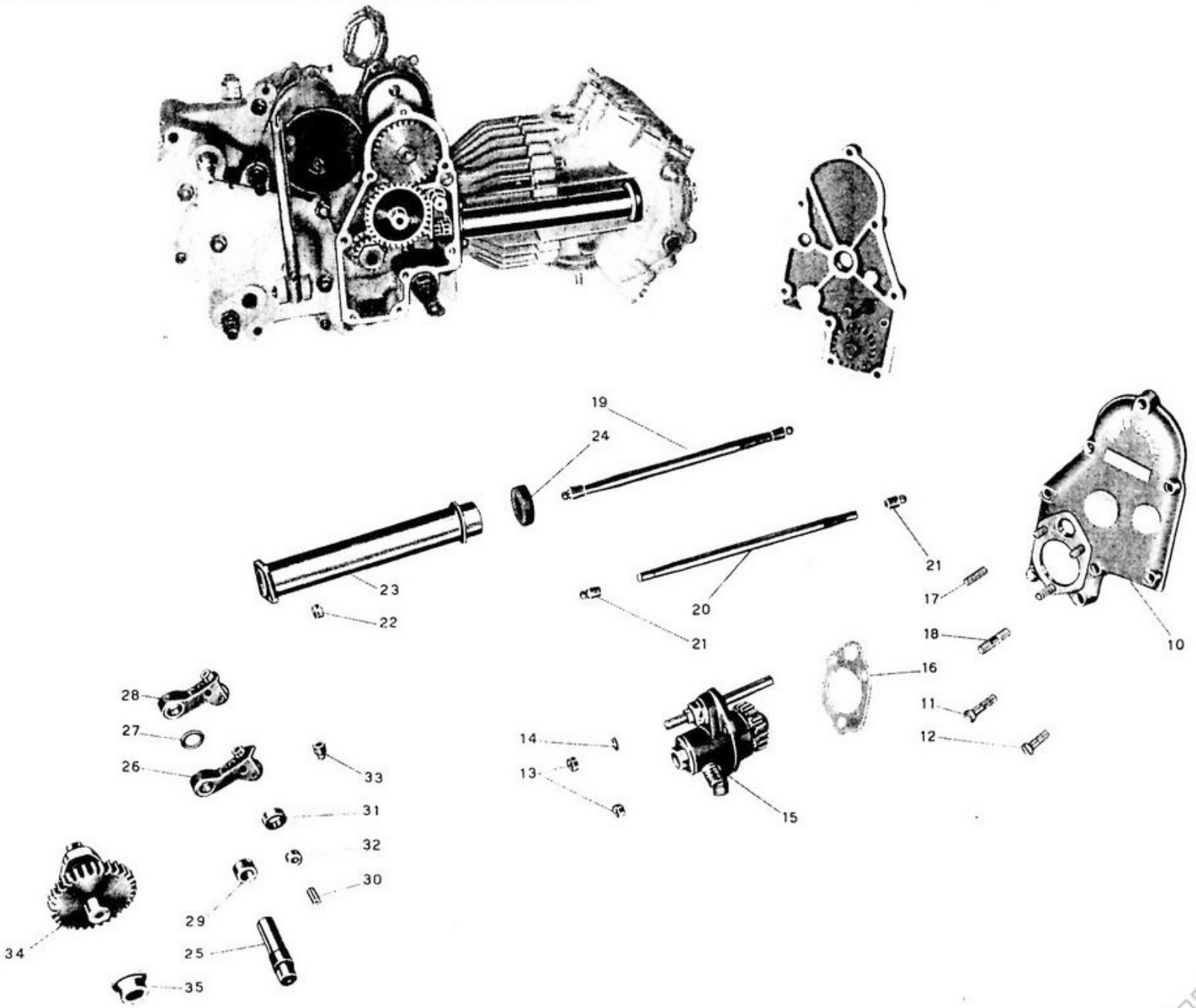

Tavola 4

www.rpw.it

Tavola 4

Complesso : Motociclo
Sottocomplesso : Motore

Gruppo : Organi principali
Sottogruppo : Distribuzione - Coperchio lato distribuzione

N. di rif.	Numero di costruzione	DENOMINAZIONE	Quantità	Indicazioni suppletive
● 10	M 2505 bis	**Coperchio** lato distribuzione, completo di prigionieri	1	
11	M 2198	**Vite** inferiore fissaggio coperchio lato distribuzione	5	6 MA x 33
12	M 141	**Vite** superiore fissaggio coperchio lato distribuzione	3	6 MA x 29
13	D N 6	**Dado** per prigionieri fissaggio pompa	3	6 UNI 207
14	R E 6	**Rosetta** elastica fissaggio pompa	2	6,5 x 11 x 2
15	M 2405	**Pompa** olio - completa	1	
16		**Guarnizione** carta per pompa olio	1	
17	M 2110	**Prigioniero** corto fissaggio pompa olio	2	6 MA x 24
18	M 2111	**Prigioniero** lungo fissaggio pompa olio	1	6 MA x 35
● 19	M 2385	**Astina** comando bilancieri	2	
● 20	M 2386	**Tubo** per astine bilancieri	2	
● 21	M 2387	**Pasticca** per astine bilancieri	4	
22	D N 7	**Dado** per tubo copriastine bilancieri	2	7 UNI 207
● 23	M 2380	**Tubo** copriastine bilancieri	1	
24	M 2169	**Guarnizione** gomma per tubo copriastine	1	
25	M 2084	**Perno** porta levette	1	
26	M 2081 2091	**Levetta** scarico completa di rullo e boccola	1	
27	M 8522	**Rosetta** di spessore fra levette aspirazione e scarico	1	13,2 x 20 x 2
28	M 2080 2091	**Levetta** aspirazione completa di rullo e boccola	1	
29	M 2082	**Boccola** per levette	2	
30	M 2093	**Perno** per rullo	2	
31	M 2091	**Rullo** per levette	2	
32	M 2092	**Boccola** per rullo	2	
33	M 8068	**Pasticca** per levette	2	
34	M 2544	**Albero** a camme con ingranaggio	1	
35	M 2078	**Boccola** per albero a camme	1	

NB - Sulle macchine senza testa coperta vengono montati i seguenti pezzi:

(● 19) M 02545 Astina comando bilancieri
(● 20) M C2546 Tubo per astine bilancieri
(● 21) M 2547 Pasticca per astine bilancieri
(● 23) M C2548 Tubo copri astine bilancieri
(● 10) Sulle macchine (con alza valvola) montare il coperchio lato distribuzione M 2505

www.rpw.it

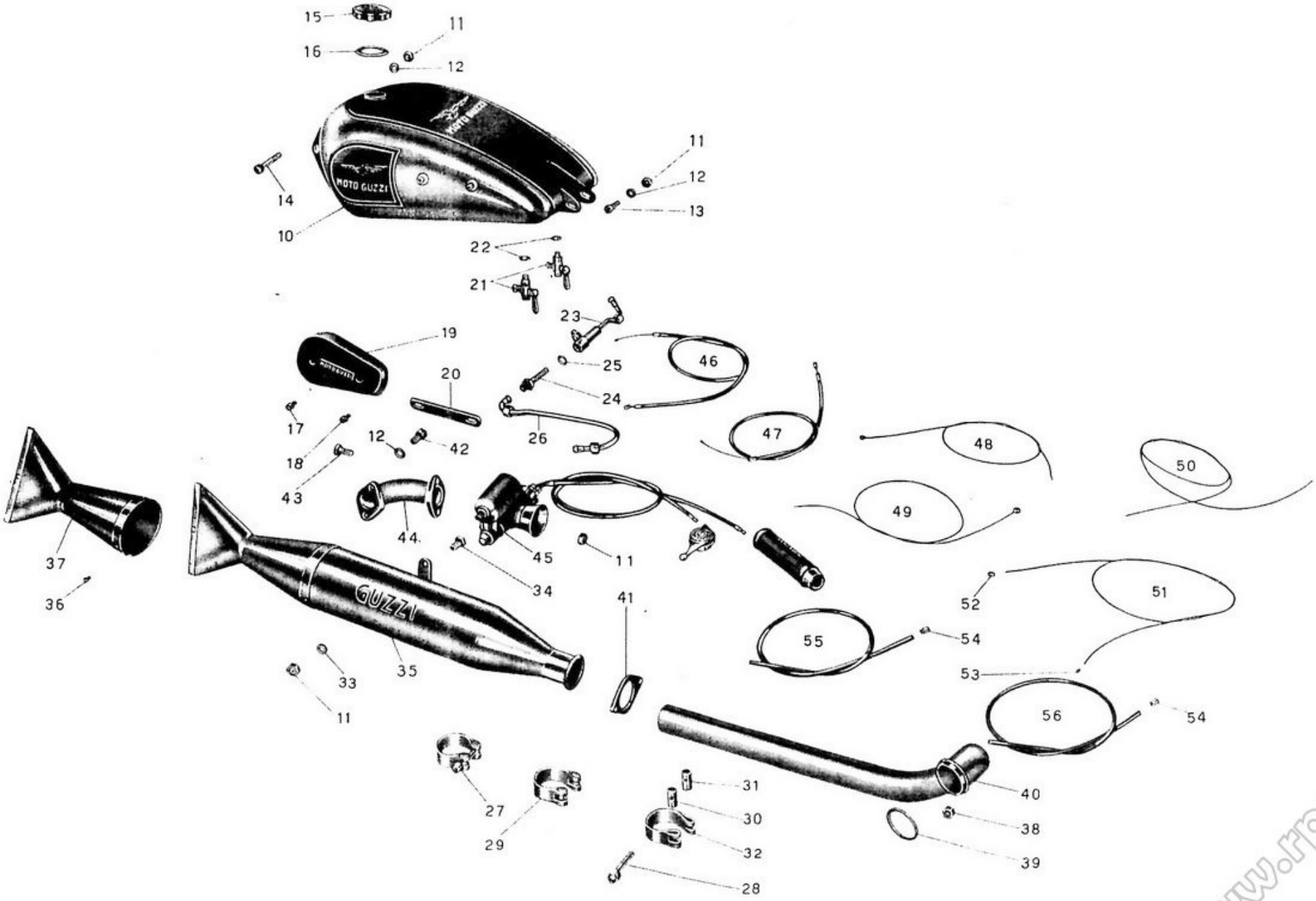

Tavola 5

www.rpw.it

Tavola 5 **Complesso** : Motociclo **Gruppo** : Alimentazione e scarico
Sottocomplesso : Motore **Sottogruppo** : Serbat. benzina - Tubazioni - Carburat. - Tubo scar. - Silenziat.

N. tavola	Numerazione	DENOMINAZIONE	Quantità	Indicazioni supplettive
10	T 2539	**Serbatoio** benzina	1	
11	D N 8	**Dado** per bulloni attacco serbatoio, per attacco pipa aspirazione al carburatore e per attacco silenziatore	6	8 MA
12	M 145 ter	**Rosetta** per bulloni attacco serbatoio e per bulloni attacco pipa alla testa	5	8,25 x 17 x 1,5
13	T 2138	**Bullone** posteriore attacco serbatoio	2	8 MA x 20
14	T 2061	**Bullone** anteriore attacco serbatoio	1	8 MA x 57
15	T 8400	**Tappo** per serbatoio benzina	1	
16	T 8400 bis	**Guarnizione** per tappo	1	
17	T A 207	**Vite** lunga fissaggio ginocchiera al serbatoio	2	6 MA x 8
18	T A 207 bis	**Vite** corta fissaggio ginocchiera al serbatoio	2	6 MA x 8
19	T 8511 D S	**Ginocchiera** sul serbatoio (destra e sinistra)	2	
20	T A 206	**Piastra** interna per ginocchiera	2	
21	T A 175	**Rubinetto** benzina completo	2	
22	T A 175 G	**Guarnizione** fibra per rubinetti	2	nel montaggio il N. dei pezzi varia da 2 a 6
23	T 5133	**Corpo** filtro benzina	1	
24	T 333	**Raccordo** con retina per filtro benzina	1	
25	T 333 bis	**Guarnizione** fibra per filtro benzina	1	
26	T 8196	**Tubazione** alimentazione benzina	1	
27	T 2137 bis 8521	**Fascetta** fissaggio silenziatore al tubo scarico (Comprende i pezzi: 28 - 30 - 31 - 32)	1	
28	T 8521	**Bullone** serraggio fascetta	1	
29	T 2137 bis	**Fascetta** completa di rulli	1	
30	T 8521 ter	**Rullo** non filettato per fascetta fissaggio silenziatore	1	
31	T 8521 bis	**Rullo** filettato per fascetta fissaggio silenziatore	1	
32	T 2537 B	**Corpo** fascetta fissaggio silenziatore	1	
33	R E 8	**Rosetta** elastica per bullone fissaggio silenziatore	1	13,5 x 8,5 x 2,5
34	T 129 bis	**Bullone** fissaggio silenziatore	1	8 MA x 17,5
35	T 2662 bis	**Silenziatore**	1	
36	T 2662 D	**Vite** fissaggio coda al corpo del silenziatore	3	4 MA x 7
37		**Coda** del silenziatore	1	
38	M 107 bis	**Dado** per prigionieri unione tubo scarico alla testa	2	7 MA
39	T 2135	**Guarnizione** per tubo scarico	1	
40	T 2661 bis	**Tubo** scarico	1	
41	T 2136	**Flangia** per tubo scarico	1	
42	M 2037	**Bullone** fissaggio pipa alla testa	2	8 MA x 20
43	T 58	**Bullone** fissaggio pipa aspirazione al carburatore	2	8 MA x 22
44	M 05536	**Pipa** di aspirazione	1	
45	S B F 22	**Carburatore** completo	1	Per i pezzi di ricambio vedi Catalogo Dell'Orto

(segue)

www.rpw.it

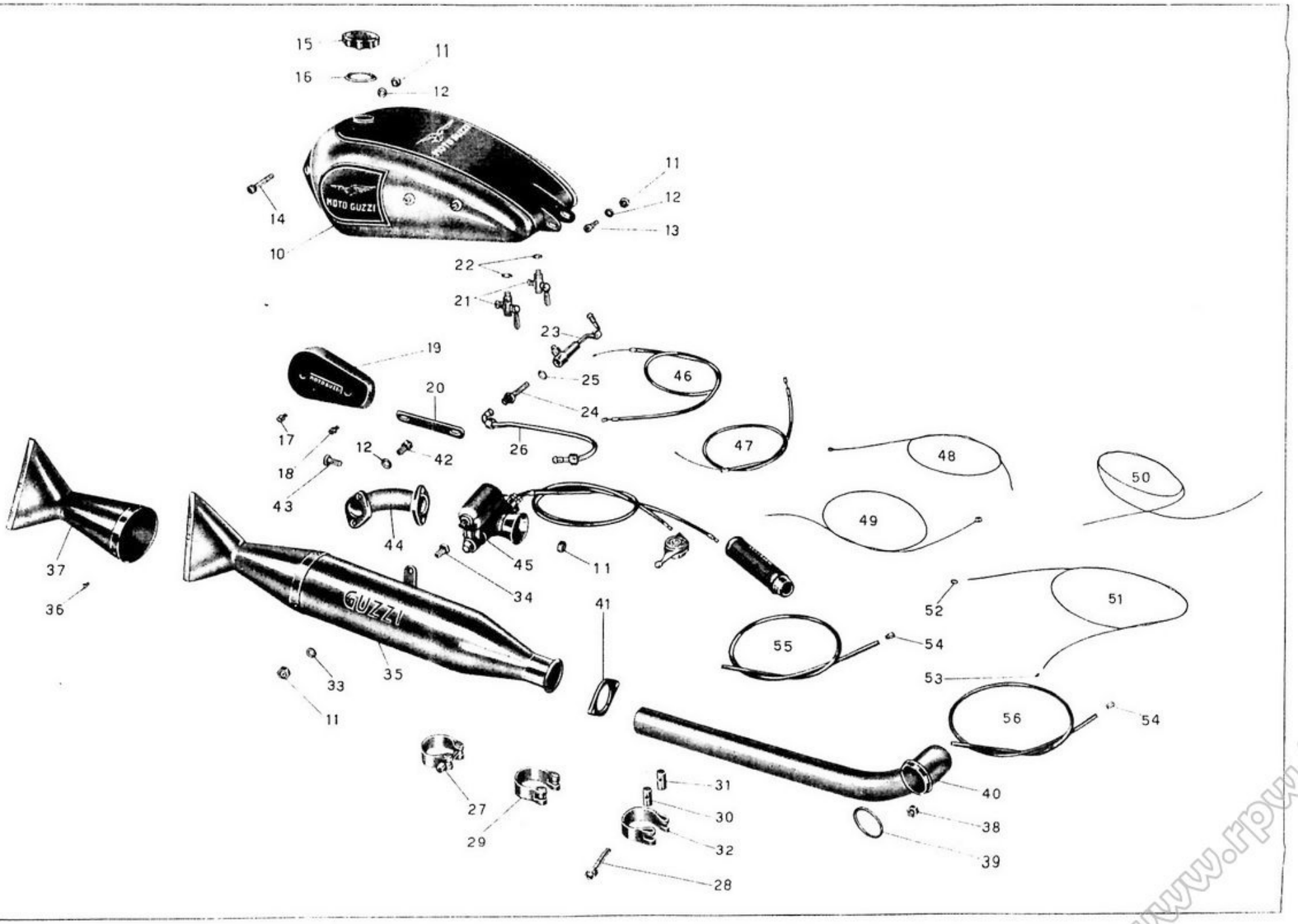

Tavola 5

www.rpw.it

Tavola 5 **Complesso** : Motociclo **Gruppo** : Alimentazione e scarico

Sottocomplesso : Motore **Sottogruppo** : Serbat. benzina - Tubazioni - Carburat. - Tubo scar. - Silenziat.

N.	Num.	DENOMINAZIONE	Q.tà	Indicazioni supplementari
46	T 16154 16157	**Trasmissione** comando aria del carburatore (Comprende i pezzi: 48 - 54 - 55) .	1	
47	T 16155 16158	**Trasmissione** comando gas del carburatore (Comprende i pezzi: 49 - 54 - 56) . .	1	
48	T 16154 T 193 N	**Cavo** per trasmissione comando aria con capocorda	1	
49	T 16155 T 193 N	**Cavo** per trasmissione comando gas con capocorda	1	
50	T 16154	**Cavo** per trasmissione comando aria	1	
51	T 16155	**Cavo** per trasmissione comando gas	1	
52	T 193 N	**Capocorda** per trasmissione sulla leva	2	
53	M 30050	**Capocorda** per trasmissione sul carburatore	2	
54	T 234	**Coprifilo** per guaina	4	
55	T 16157	**Guaina** nuda per trasmissione comando aria	1	
56	T 16158	**Guaina** nuda per trasmissione comando gas	1	

www.rpw.it

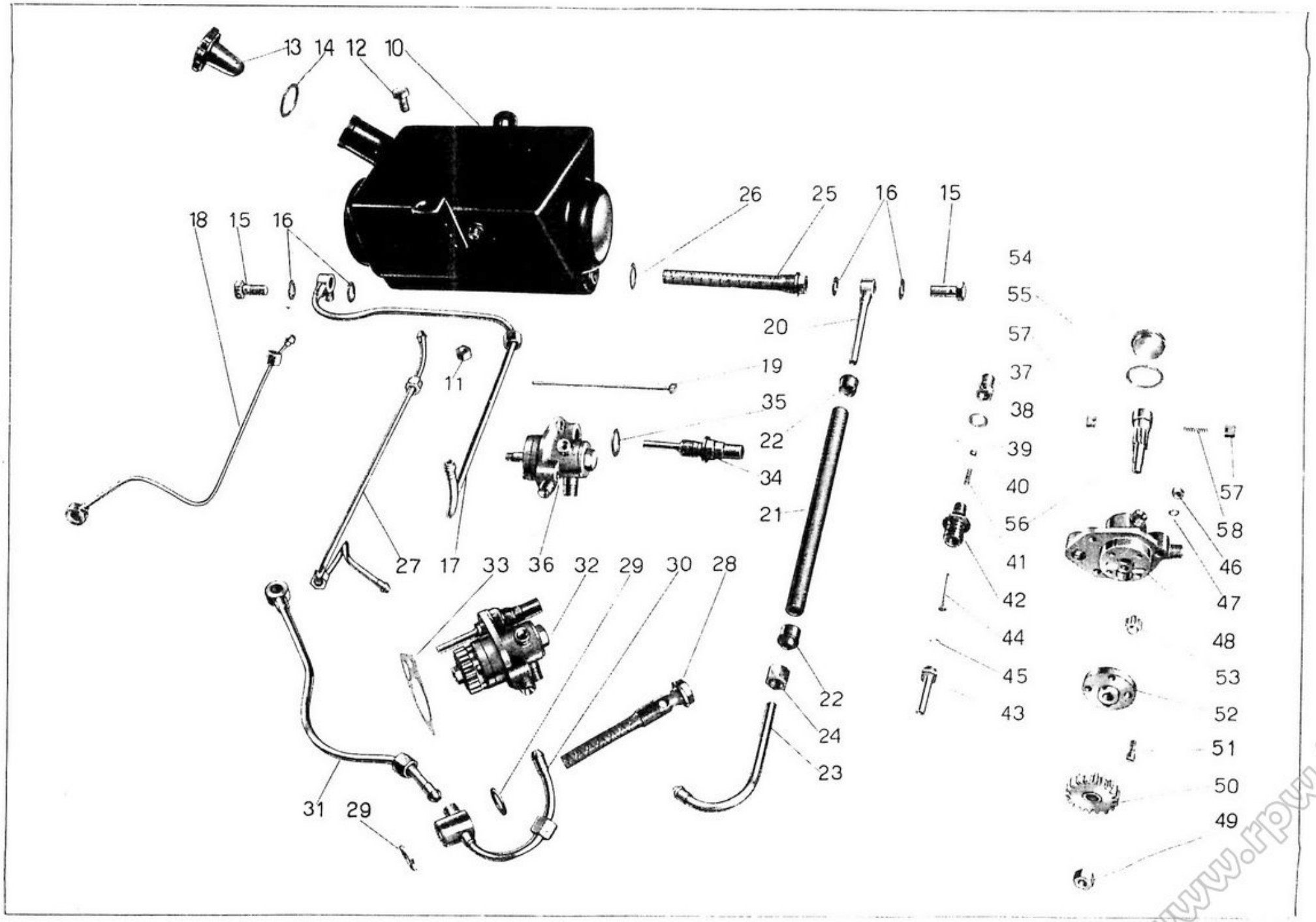

Tavola 6

www.rpw.it

Tavola 6 **Complesso** : Motociclo **Gruppo** : Lubrificazione
Sottocomplesso : Motore **Sottogruppo** : Serbatoio olio - Tubazioni - Pompa olio - Valvola automatica

N.	Num. di [illegible]	DENOMINAZIONE	Quantità	Indicazioni suppletive
10	T 16145	**Serbatoio** olio	1	
11	D N 8	**Dado** per bulloni fissaggio serbatoio olio	2	8 MA
12	T 129 bis	**Bullone** fissaggio serbatoio olio	2	8 MA x 17,5
13	T 2653	**Tappo** per serbatoio olio	1	
14	T 2653 bis	**Guarnizione** per tappo serbatoio olio	1	
15	T A 182	**Bullone** cavo per tubazione ricupero olio e per tubaz. mandata olio alla pompa	2	
16	T A 180 ter	**Guarnizione** fibra per bullone cavo	4	
17	M 2391	**Tubazione** ricupero olio dalla pompa al serbatoio	1	
18	M 2388	**Tubazione** per lubrificazione bilancieri	1	
19	T 237 bis	**Fascetta** fissaggio tubazione al telaio	2	
20	T 9487	**Tubazione** superiore alimentazione olio dal serbatoio alla pompa	1	
21	T 2072 bis	**Tubo** gomma per alimentazione olio	1	
22	T 188	**Raccordo** per tubo gomma alimentazione olio	2	
23	T 2073	**Tubazione** alimentazione olio parte inferiore	1	
24	T 184	**Dado** per tubazione alimentazione olio parte inferiore	1	
25	T 2070	**Filtro** completo per serbatoio olio	1	
26	T 2069 bis	**Guarnizione** fibra per filtro olio	1	
27	T 5593 bis	**Tubazione** per sfiatatoio olio	1	
28	M 2399	**Bullone** cavo con filtro per ricupero olio dal basamento	1	
29	M 163 G	**Rosetta** speciale per bullone cavo con filtro	2	
30	M 2396	**Tubazione** ricupero olio dal basamento alla pompa	1	
31	M 2394	**Tubazione** ricupero olio dalla testa al raccordo sul basamento	1	
32	M 2405	**Pompa** olio completa (Comprende i pezzi: 34 - 35 - 36 - 49 - 50)	1	
33		**Guarnizione** carta per pompa olio	1	
34	M 9068	**Getto** completo di valvolina automatica (Comprende i pezzi: 37 - 38 - 39 - 40 - 41 - 42 - 43 - 44 - 45)	1	
35	M 9076	**Guarnizione** per valvolina automatica	1	
36	M 9065 122	**Pompa** olio completa (Comprende i pezzi: 48 - 51 - 52 - 53 - 54 - 55 - 56 - 57 - 58)	1	
37	M 9074	**Cappellotto** per valvolina automatica	1	
38	M 9073	**Guarnizione** per cappellotto valvolina automatica	1	
39	M 9072 bis	**Copiglia** di tenuta piattello valvolina automatica	1	1 x 7
40	M 9072	**Piattello** di tenuta molla per valvolina automatica	1	2,51 x 6,5 x 0,5
41	M 9071	**Molla** per valvolina automatica	1	
42	M 9069	**Corpo** per valvolina automatica	1	
43	M 9075	**Tubetto** sul corpo della valvolina automatica	1	
44	M 9070	**Valvolina** di regolazione	1	
45	M 9075 bis	**Cavallottino** di arresto valvolina	1	
46	D N 6	**Dado** per prigionieri fissaggio pompa olio	3	6 MA
47	R E 6	**Rosetta** per prigionieri fissaggio pompa olio	2	6,5 x 11 x 2

(segue)

www.rpw.it

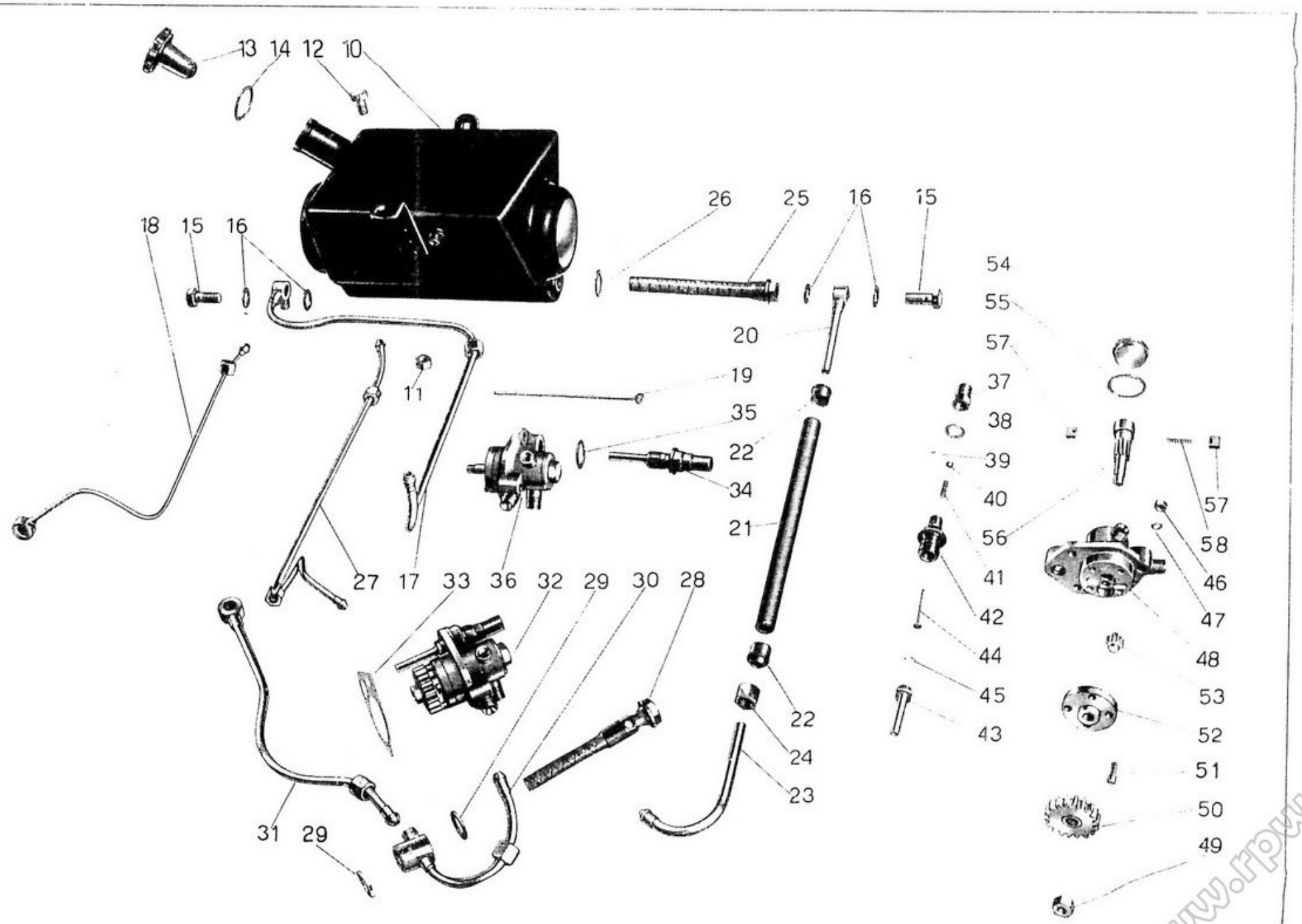

Tavola 6

www.rpw.it

Tavola 6 **Complesso** : Motociclo **Gruppo** : Lubrificazione

Sottocomplesso : Motore **Sottogruppo** : Serbatoio olio - Tubazioni - Pompa olio - Valvola automatica

Fig.	Numerazione	DENOMINAZIONI	Quantità	Indicazioni supplementari
48	M 9065	**Corpo** della pompa olio	1	
49	M 115 ter	**Dado** per albero pompa olio	1	8 MB
50	M 2108	**Ingranaggio** comando pompa olio	1	
51	M 117	**Vite** fissaggio coperchio con guida per pompa olio	4	5 x 0,85 M x 14
52	M 2106	**Coperchio** con guida per pompa olio	1	
53	M 116	**Ingranaggio** alimentazione olio	1	
54	M 122	**Coperchio** per pompa olio	1	
55	M 122 bis	**Guarnizione** per coperchio pompa olio	1	
56	M 2107	**Albero** dentato per pompa olio	1	
57	M 120	**Palette** per pompa olio	2	
58	M 108	**Molla** per palette	1	

NB - Per le macchine con motore senza testa coperta e con pompa olio senza valvolina automatica, vedere tavola 23 nelle varianti

www.rpw.it

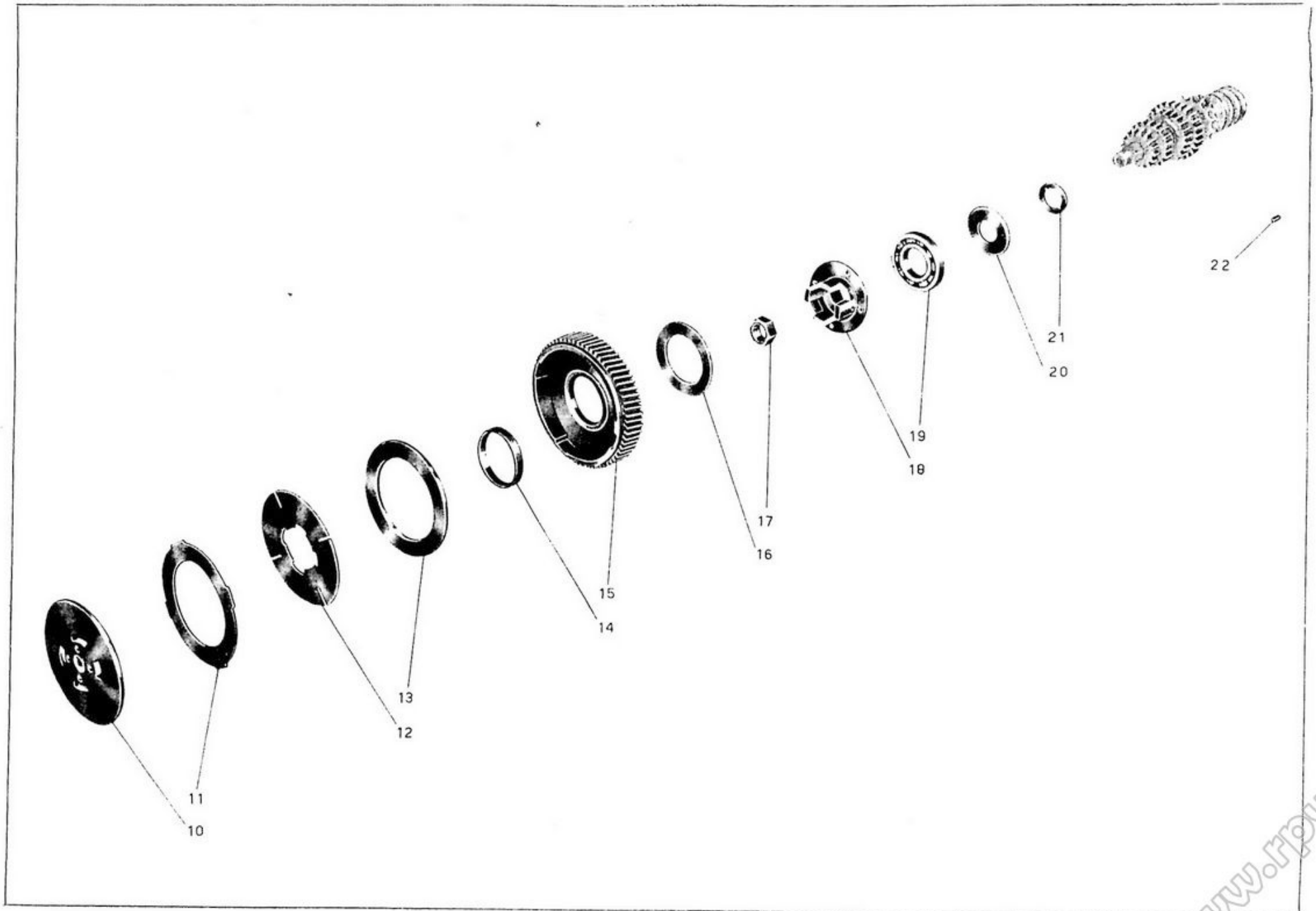

Tavola 7

www.rpw.it

Tavola 7

Complesso : Motociclo
Sottocomplesso : Trasmissione

Gruppo : Innesto
Sottogruppo : Innesto a frizione

N. fig.	Numerazione	DENOMINAZIONE	Quantità	Indicazioni supplementari
10	M 2122	**Piattello** spingidischi frizione	1	
11	M 2118	**Disco** per frizione con tacche esterne	4	
12	M 2119	**Disco** per frizione con tacche interne	4	
13	M 2120	**Disco** ferodo per frizione	1	
14	M 2116	**Boccola** per ingranaggio trasmissione	1	
15	M 2561	**Ingranaggio** trasmissione del cambio	1	
16	M 2121	**Disco** per corpo frizione fisso	1	
17	M 73	**Dado** per albero primario	1	18 MB
18	M 2117	**Corpo** frizione fisso	1	
19	M 2117 bis	**Cuscinetto** a sfere per albero primario	1	30 x 62 x 10 (5 AE Riv)
20	M 2055 ter	**Anello** spandiolio	1	
21	M 77	**Rosetta** per ingranaggio fisso	1	
22	M 2125 bis	**Chiavetta** per albero primario	1	

www.rpw.it

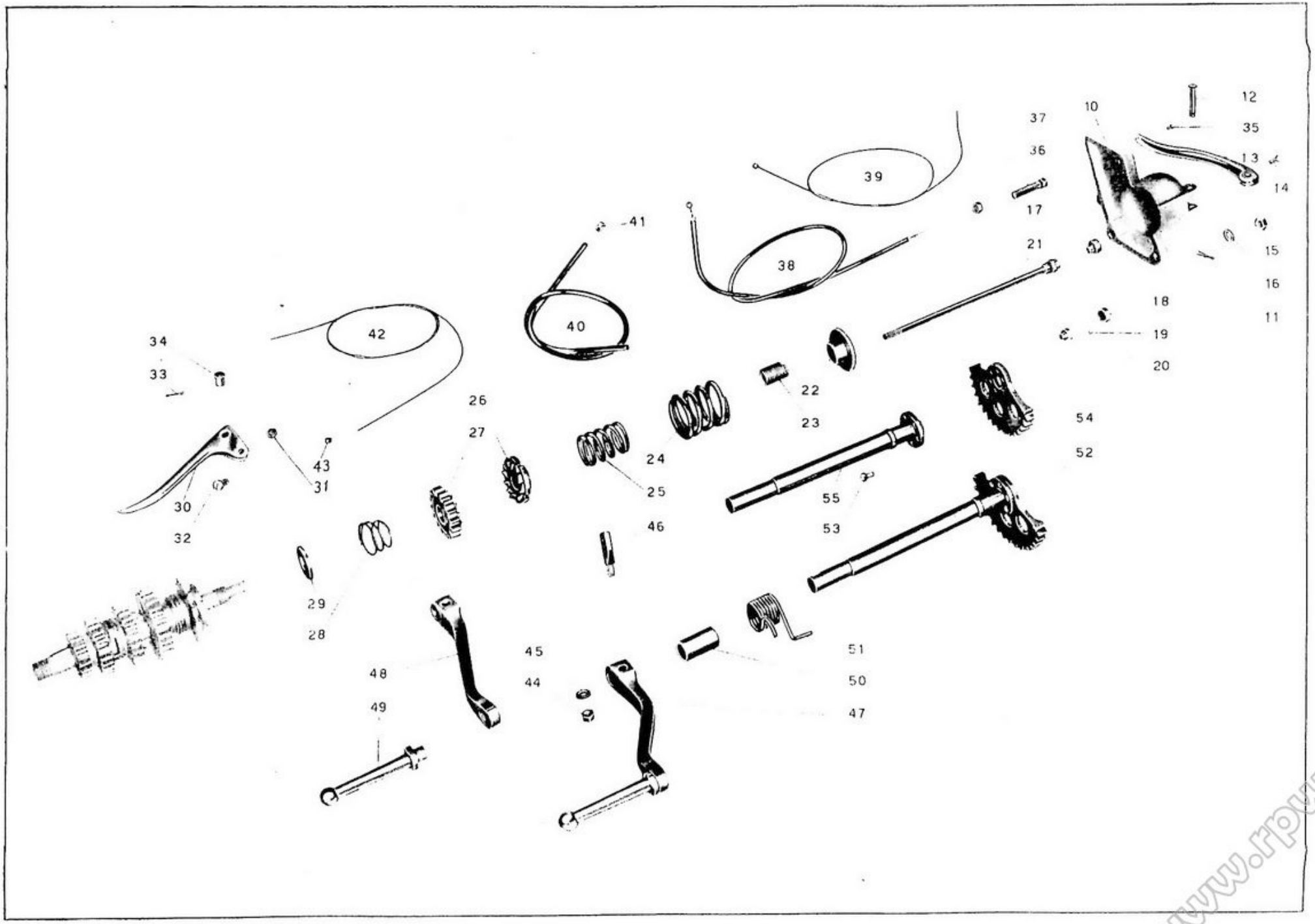

Tavola 8

www.rpw.it

Tavola 8 **Complesso** : Motociclo **Gruppo** : Avviamento
Sottocomplesso : Trasmissione **Sottogruppo** : Avviamento motore - Comando frizione

N.	Numero di rif.	DENOMINAZIONE	Q.tà	Indicazioni supplementari
10	M 2306	**Coperchio** pignone catena	1	
11	M 160 bis	**Copiglia** per spina fissaggio leva frizione	1	2 x 22
12	M 160	**Spina** fissaggio leva frizione	1	
13	M 8300	**Leva** frizione	1	
14	M 0162	**Vite** per leva frizione	1	
15	D N 8	**Dado** per prigionieri fissaggio coperchio pignone	3	8 MA
16	M 145 ter	**Rosetta** per prigionieri fissaggio coperchio pignone	3	8,25 x 17 x 1,5
17	M 080 080 ter	**Bottone** per frizione (Comprende i pezzi: 18 - 19 - 20)	1	
18	M 080 bis	**Coperchio** per corpo bottone frizione	1	
19	M 080 ter	**Sfera** per bottone frizione	8	3,17 (1/8)
20	M 080	**Corpo** bottone per frizione	1	
21	M 2123	**Asta** frizione completa	1	
22	M 2140	**Manicotto** spingidischi molla frizione	1	
23	M 2139	**Manicotto** regolaggio frizione	1	
24	M 2138	**Molla** per frizione esterna	1	
25	M 2137	**Molla** per frizione interna	1	
26	M 2136	**Manicotto** dentato avviamento fisso	1	
27	M 2135	**Ingranaggio** libero avviamento	1	
28	M 87	**Molla** di spinta ingranaggio avviamento	1	
29	M 2134	**Piattello** spingi molla ingranaggio	1	
30	T 2677	**Leva** comando frizione sul manubrio	1	
31	T 8550 bis	**Dado** per vite fissaggio leva	1	6 MB
32	T 2678	**Vite** fissaggio leva al manubrio	1	6 MB x 14
33	T 2679 bis	**Copiglia** per bussola leva	1	1 x 20
34	T 2679	**Bussola** per leva	1	
35	T 8529	**Capocorda** per cavo - parte motore	1	
36	M 2158	**Vite** tendifilo frizione	1	
37	M 2158 bis	**Dado** per vite tendifilo	1	9 MA
38	T 16150 16152	**Trasmissione** comando frizione (Comprende i pezzi: 39 - 40 - 41)	1	
39	T 16150 T 2680	**Cavo** di trasmissione completo di capocorda	1	
40	T 16152	**Guaina** per trasmissione comando frizione	1	
41	T 235	**Coprifilo** per guaina	2	
42	T 16150	**Cavo** per trasmissione comando frizione	1	
43	T 2680	**Capocorda** per cavo di trasmissione - parte manubrio	1	
44	D N 6	**Dado** per chiavella fissaggio pedivella messa in moto	1	6 UNI 207
45	M 136 bis	**Rosetta** per chiavella fissaggio pedivella messa in moto	1	6,5 x 13 x 1,8
46	M 136	**Chiavella** fissaggio pedivella messa in moto	1	
47	M 5541 2166	**Pedivella** messa in moto completa (Comprende i pezzi: 48 - 49)	1	
48	M 5541	**Pedivella** messa in moto	1	

(segue)

www.rpw.it

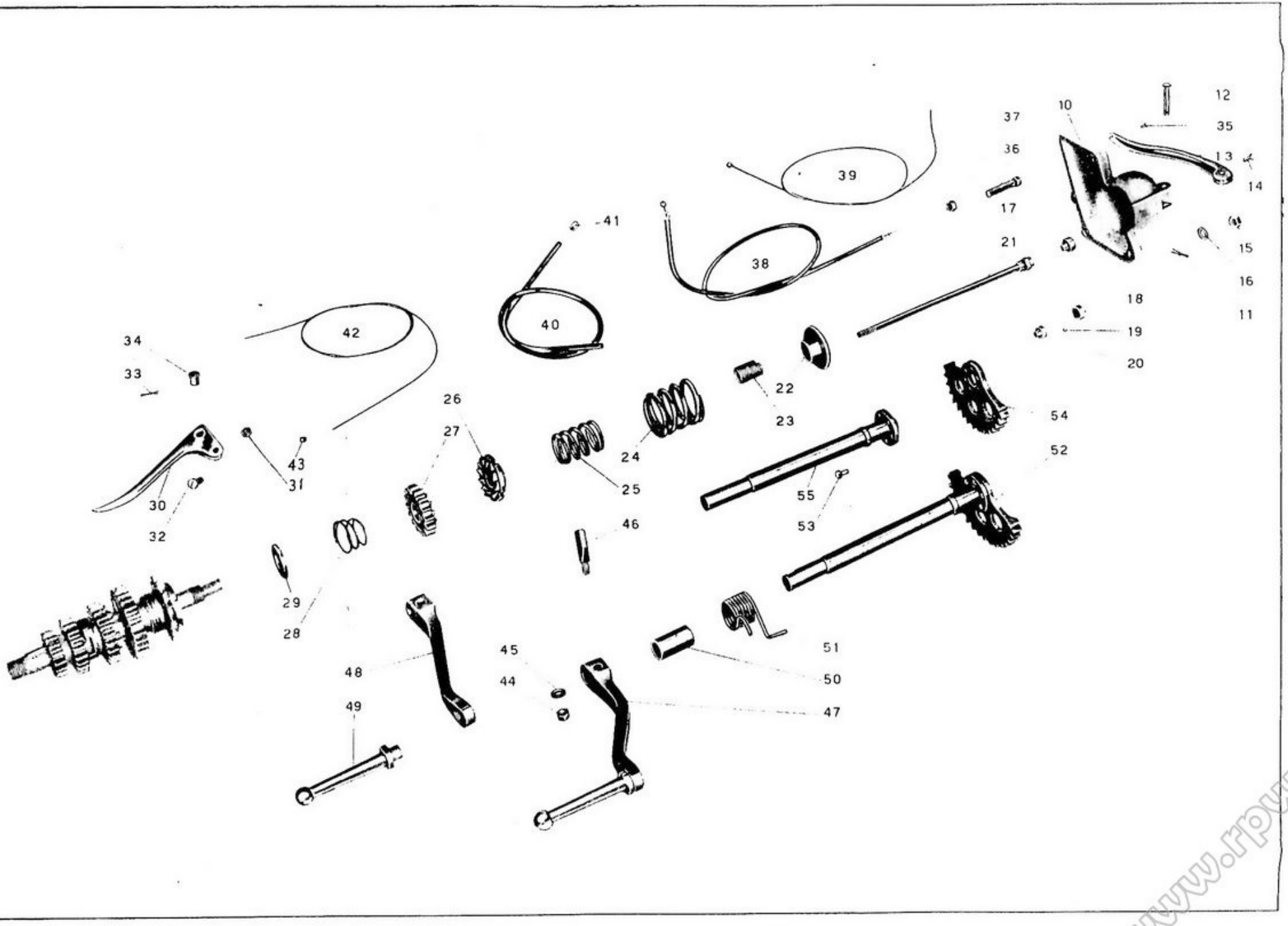

Tavola 8

www.rpw.it

Tavola 8

Complesso : Motociclo
Sottocomplesso : Trasmissione

Gruppo : Avviamento
Sottogruppo : Avviamento motore - Comando frizione

N.	Numero di rappresentazione	DENOMINAZIONE	Quantità	Indicazioni supplementari
49	M 2166	**Pedalino** per pedivella messa in moto	1	
50	M 2363	**Spessore** per albero messa in moto	1	
51	M 2364	**Molla** per albero messa in moto	1	
52	M 2360	**Albero** messa in moto con settore (Comprende i pezzi: 53 - 54 - 55)	1	
53	M 2161 bis	**Chiodo** fissaggio settore all'albero della messa in moto	5	5 x 16
54	M 2361	**Settore** per albero messa in moto	1	
55	M 2362	**Albero** della messa in moto - nudo	1	

www.rpw.it

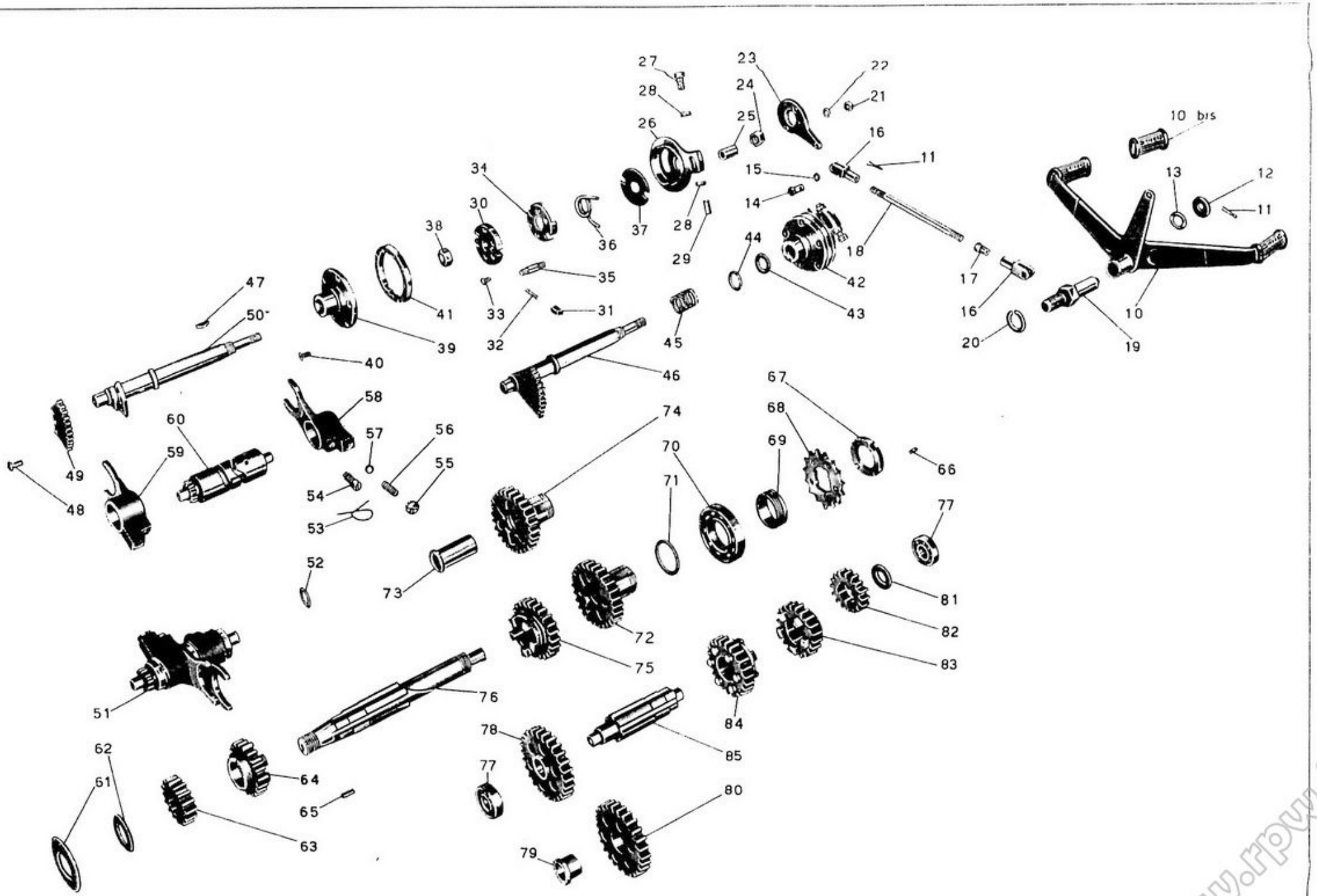

Tavola 9

www.rpw.it

Tavola 9

Complesso : Motociclo
Sottocomplesso : Trasmissione

Gruppo : Cambio
Sottogruppo : Ingranaggi - Alberi e comando del cambio

N. figura	Nomi di [illegible]	DENOMINAZIONI	Quantità	Indicazioni suppletive
10	M 2356 8155	**Leva** a pedale cambio completa di pedalini gomma	1	
10 bis	M 8155	**Pedalino** gomma per leva cambio a pedale	2	
11	M 160 bis	**Copiglia** per perno leva a ped. cambio e per spine forcellini tirante leva cambio	3	2 x 22
12	M 8152	**Rosetta** per perno leva a pedale del cambio	1	28 x 10,25 x 2
13	T 8515	**Rosetta** elastica per perno leva cambio	1	16,3 x 25 x 0,25
14	T 85	**Spina** per forcellini tirante cambio	2	
15	T 8516	**Rosetta** per spine forcellini tirante cambio	2	
16	M 8157	**Forcellino** per tirante cambio	2	
17	T 84 bis	**Controdado** per forcellino tirante cambio	1	
18	M 2355	**Tirante** per leva a pedale cambio	1	7 MA x 157
19	M 08151	**Perno** per leva a pedale del cambio	1	
20	M 08151 bis	**Ranella** elastica per perno leva cambio	1	16,5 x 26,5 x 3
21	D N 7	**Dado** sui perni fissaggio leva comando selettore cambio	2	7 UNI 207
22	R E 7	**Rosetta** elastica per perni fissaggio leva com. selettore cambio	2	7,5 x 11,5 x 2
23	M 8147	**Leva** comando selettore cambio	1	
24	T 2111	**Dado** di fissaggio tamburello sull'albero porta settore cambio	1	10 UNI 208
25	M 08143	**Bussola** per selettore cambio	1	
26	M 08141	**Tamburello** fisso con tacche per selettore cambio	1	
27	M 08141 ter	**Bullone** regolaggio tamburello fisso del selettore cambio	1	7 MA x 19
28	T 35327	**Dado** di regolaggio tamburello	2	7 MA
29	M 08141 bis	**Vite** regolaggio tamburello fisso del selettore cambio	1	7 MA x 19
30	M 08140	**Corpo** interno porta saltarelli per selettore cambio	1	
31	M 08142	**Saltarello** per innesto marce nel selettore del cambio	2	
32	M 108	**Molletta** per saltarelli innesto marce nel selettore	2	
33	M 08140 ter	**Vite** di fissaggio custodia al corpo interno del selettore	4	4 MA x 10
34	M 08146	**Custodia** di richiamo sul corpo interno selettore	1	
35	M 8144	**Perno** comando corpo interno per selettore cambio	2	
36	M 2352 bis	**Molla** di richiamo leva comando selettore cambio	1	
37	M 08140 bis	**Rosetta** copripolvere per selettore cambio	1	
38	M 8148	**Dado** fissaggio manicotto del selettore all'albero porta settore	1	13,15 1/4 Gas 19 filetti
39	M 2352	**Manicotto** porta settore spostamento marce	1	
40	M 08139 bis	**Vite** fissaggio settore al manicotto	5	4,9 x 0,85 x 13,5
41	M 08139	**Settore** di spostamento marce del selettore	1	
42	M 2352 08143	**Selettore** del cambio completo (Comprende i pezzi : 25 - 26 - 27 - 28 - 29 - 30 - 31 - 32 - 33 - 34 - 35 - 36 - 37 - 39 - 40 - 41)	1	
43	M 2351	**Guarnizione** cuoio per albero porta settore	1	
44	M 2350	**Rosetta** di spinta per albero porta settore	1	18,3 x 24 x 1
45	M 2349	**Molla** per albero porta settore cambio velocità	1	
46	M 2347	**Albero** porta settore completo (Comprende i pezzi: 48 - 49 - 50)	1	

(segue)

www.rpw.it

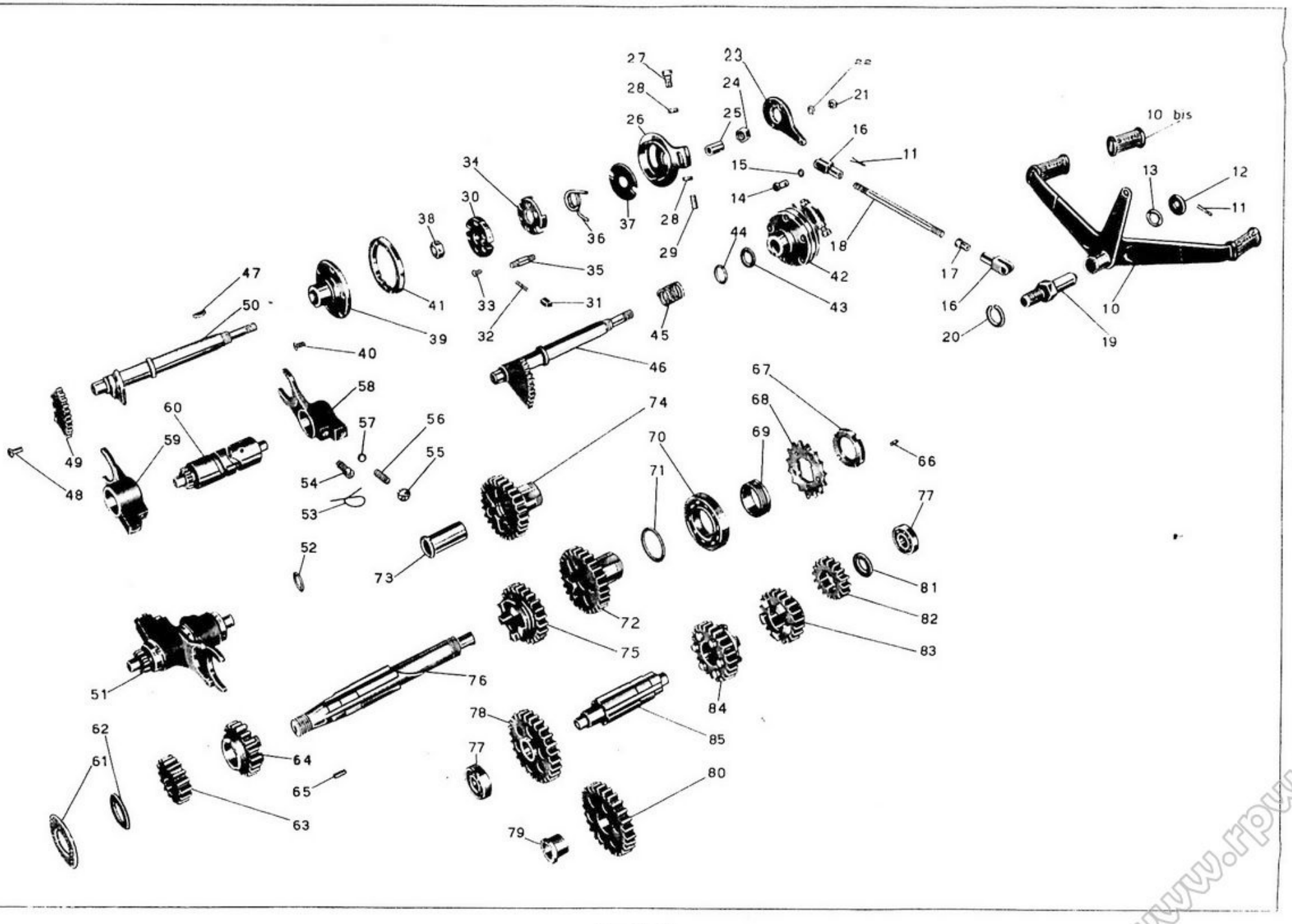

Tavola 9

www.rpw.it

Tavola 9

Complesso : Motociclo
Sottocomplesso : Trasmissione

Gruppo : Cambio
Sottogruppo : Ingranaggi - Alberi e comando del cambio

N. figura	Numero di codice	DENOMINAZIONE	Quantità	Indicazioni supplettive
47	M 2353	**Chiavella** sull'albero porta settore per selettore	1	
48	M 8133 D	**Ribattino** fissaggio settore all'albero	3	6 x 11,5
49	M 8133 C	**Settore** per albero comando cambio velocità	1	
50	M 2347 A	**Albero** porta settore	1	
51	M 2340 8126	**Tamburo** scanalato del cambio completo (Comprende i pezzi: 53 - 54 - 55 - 56 - 57 - 58 - 59 - 60)	1	
52	M 2346	**Rosetta** di regolazione tamburo scanalato cambio velocità	1	12,1 x 20 x { 0,6 / 1 / 0,8 }
53		**Filo** ferro legaggio tappo e vite di guida forc. cambio	2	
54	M 08123	**Vite** di guida per forcelle cambio	2	
55	M 8126	**Tappo** di tenuta molle sulle forcelle cambio	2	
56	M 2342 bis	**Molla** di pressione per sfera forcelle cambio	2	
57	M 8046	**Sfera** per forcelle comando cambio	2	9,52 (3 8)
58	M 2342	**Forcella** comando ingranaggio mobile per II e IV velocità	1	
59	M 2341	**Forcella** comando ingranaggio mobile per I e III velocità	1	
60	M 2340	**Tamburo** scanalato di guida forcelle cambio	1	
61	M 2055 ter	**Anello** spandiolio sull'albero primario	1	
62	M 77	**Rosetta** reggispinta per albero primario	1	
63	M 2327	**Ingranaggio** fisso sull'albero primario cambio per I velocità	1	
64	M 2328 bis	**Ingranaggio** libero sull'albero primario per II velocità	1	
65	M 2125 bis	**Chiavella** per albero primario	1	
66	M 2133	**Grano** di fermo pignone motore	1	5 x 0,85 M x 9
67	M 2132	**Ghiera** per serraggio pignone catena	1	
68	M 2131	**Pignone** catena sull'albero del cambio	1	
69	M 2130	**Anello** di spessore tra cuscinetto e pignone	1	
70	M 2117 bis	**Cuscinetto** a sfere per albero primario	2	30 x 62 x 10 (5 AE Riv)
71	M 2337	**Rosetta** di spessore tra ingranaggio presa diretta e cuscinetto	1	30,2 x 38 x { 0,8 / 1 / 1,2 }
72	M 2330 2128 bis	**Ingranaggio** presa diretta completo (Comprende i pezzi: 73 - 74)	1	
73	M 2128 bis	**Boccola** per ingranaggio presa diretta	1	
74	M 2330	**Ingranaggio** della presa diretta	1	
75	M 2329	**Ingranaggio** mobile per III velocità ed innesto II e IV	1	
76	M 2325 bis	**Albero** primario del cambio velocità	1	
77	10041 bis	**Cuscinetto** a sfere per albero secondario	2	12 x 32 x 10 (12 UNI 606)
78	M 2331 bis 2332 bis	**Ingranaggio** libero con boccola (Comprende i pezzi: 79 - 80)	1	
79	M 2332 bis	**Boccola** per ingranaggio libero	1	
80	M 2331 bis	**Ingranaggio** libero sull'albero secondario - I velocità	1	

(segue)

www.rpw.it

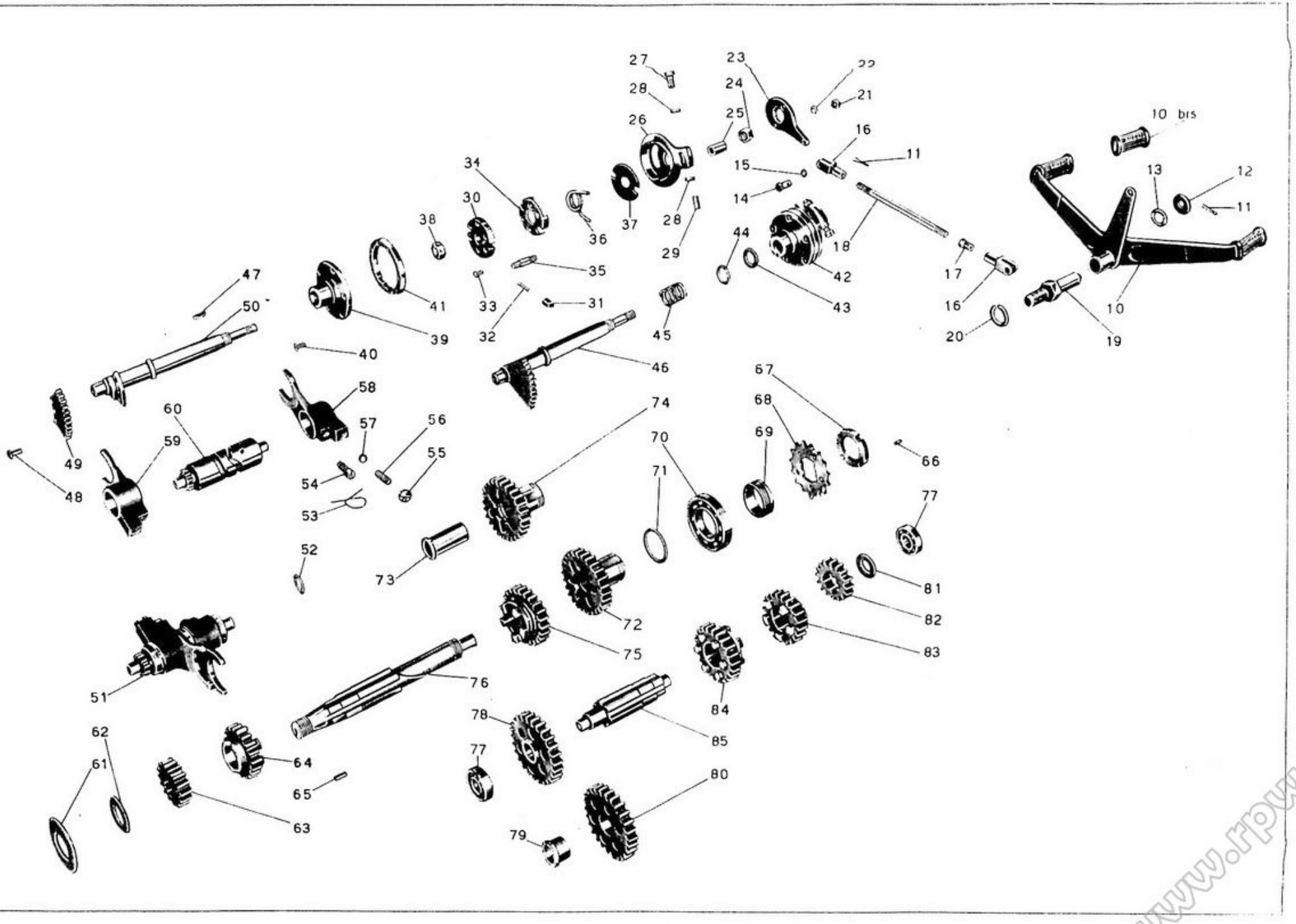

Tavola 9

www.rpw.it

Tavola 9

Complesso : Motociclo
Sottocomplesso : Trasmissione

Gruppo : Cambio
Sottogruppo : Ingranaggi - Alberi e comando del cambio

N.	Num. d	DENOMINAZIONE	Quantità	Indicazioni supplettive
81	M 2338	**Rosetta** di spessore per albero secondario	1	12,1 x 27 x 1,6 / 1,8 / 2
82	M 2335	**Ingranaggio** fisso per comando presa diretta	1	
83	M 2334	**Ingranaggio** libero per III velocità	1	
84	M 2333	**Ingranaggio** mobile per II velocità ed innesto I e III	1	
85	M 2326	**Albero** secondario del cambio	1	

www.rpw.it

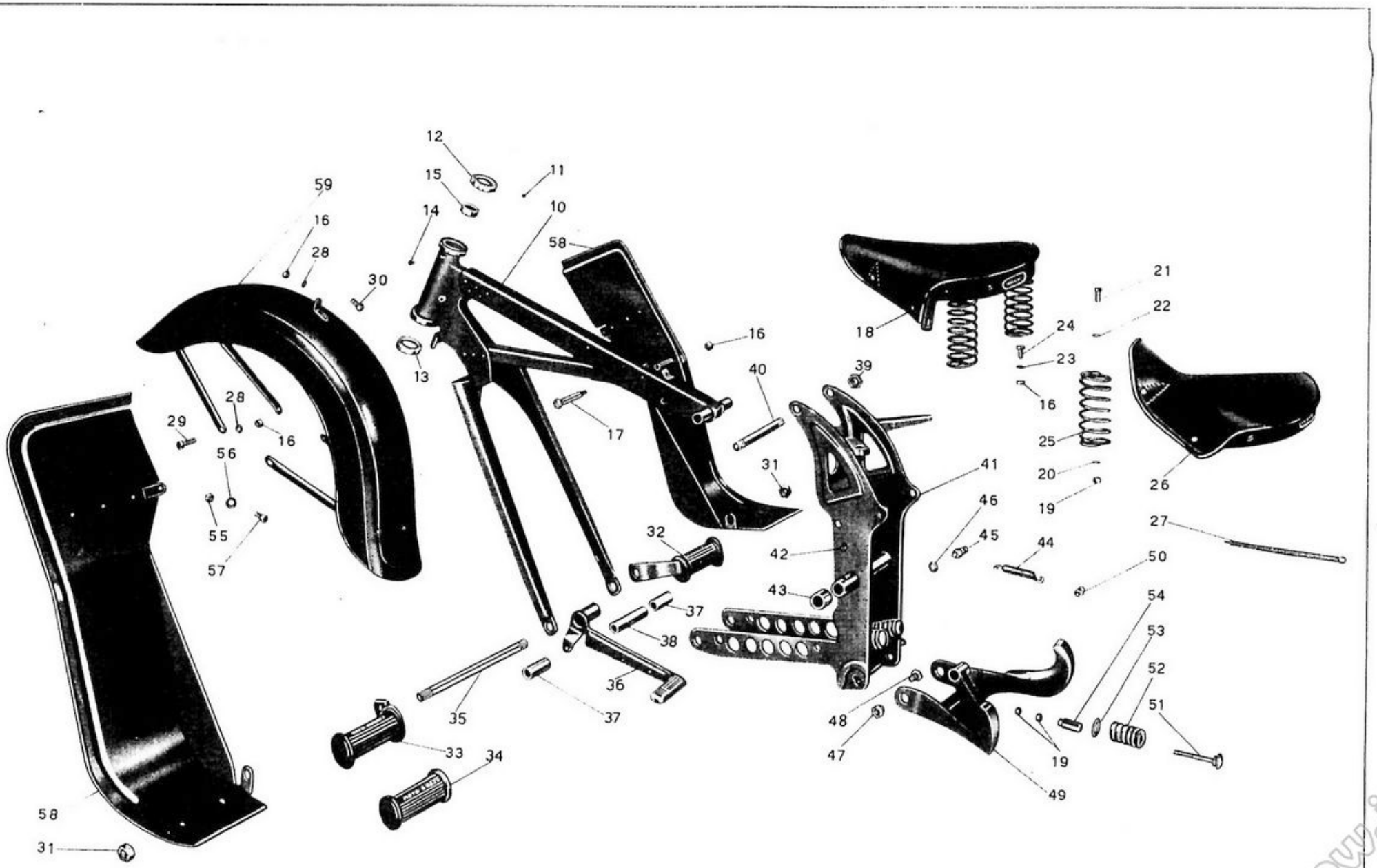

Tavola 10

www.rpw.it

Tavola 10 **Complesso** : Motociclo **Gruppo** : Telaio
Sottocomplesso : Telaio - Ruote - Freni **Sottogruppo** : Telaio ant. - Sopporto a squadra - Paraf. ant. - Sella - Cavall. - Pedane

N. [illegible]	Num. d[illegible]	DENOMINAZIONE	[illegible]	Indicazioni suppletive
10	T 16290	**Triangolo** anteriore - completo	1	
11	T 220	**Sfera** per sterzo	36	1·4" (6,35)
12	T 2088	**Calotta** dello sterzo sulla pipa (superiore)	1	
13	T 16295	**Calotta** dello sterzo sulla pipa (inferiore)	1	
14	T 8303	**Vite** di tenuta anello fisso frenasterzo	2	6 MA x 6,3
15	T 16302	**Anello** fisso sulla pipa per frenasterzo	1	
16	D N 8	**Dado** per bullone anteriore fissaggio sella, per bulloni attacco parafango alla forcella e per bulloni fissaggio molle alla sella	8	8 MA
17	T 2080	**Bullone** anteriore fissaggio sella al telaio	1	
18	T 2081	**Sella** completa (Comprende i pezzi: 16 - 23 - 24 - 25 - 26 - 27)	1	
19	D N 7	**Dado** per bulloni poster. fissaggio sella al telaio e per respingenti tenuta contromolle	6	7 UNI 207
20	R E 7	**Rosetta** elastica per bulloni post. fiss. sella al telaio	2	7,5 x 11,5 x 2
21	T 8053 ter	**Bullone** poster. fissaggio sella al telaio	2	7 MA x 19
22	T 298 ter	**Rosetta** per bulloni post. fissaggio sella al telaio	2	7,25 x 16 x 2
23	M 145 ter	**Rosetta** per bulloni fissaggio molle alla sella	2	8,25 x 17 x 1,5
24	T 58	**Bullone** fissaggio molle alla sella	2	8 MA x 22
25	T 2082	**Molla** laterale per sella	2	
26		**Copertina** per sella	1	
27		**Molla** sotto sella	15	
28	R E 8	**Rosetta** elastica per bulloni attacco parafango alla forcella	5	8,5 x 13,5 x 2,5
29	T 011 ter	**Bullone** per attacco bacchette parafango alla forcella	4	8 MA x 32,5
30	T 129 bis	**Bullone** per attacco parafango alla forcella	1	8 MA x 17,5
31	T 2038	**Dado** per perno fissaggio piastra motore al triangolo anteriore	2	16 filetti 20"
32	T 2513 287 D	**Pedale** appoggiapiedi destro completo di pedale gomma	1	
33	T 2514 287 S	**Pedale** appoggiapiedi sinistro completo di pedale gomma	1	
34	T 287 D S	**Pedale** gomma per appoggiapiedi destro e sinistro	2	
35	T 2511	**Perno** fissaggio piastra porta motore al triangolo anteriore	1	16 filetti 20" x 252
36	T 16083	**Pedale** del freno - completo	1	
37	T 16009	**Spessore** per forcellone anteriore e guida per pedale freno	2	
38	T 16007	**Spessore** interno fra le piastre	1	
39	T 2011	**Dado** per perno unione triangolo anteriore alle piastre	2	14 MB
40	T 5583	**Perno** unione triangolo anteriore alle piastre	1	14 MB x 134
41	T 16015	**Sopporto** a squadra del motore (Comprende i pezzi: 19 - 43 - 51 - 52 - 53 - 54)	1	
42	T 0238	**Ingrassatore** sulla bussola centrale del sopporto	1	6 MA
43	T 5508	**Boccola** per bussola centrale del sopporto	2	
44	T A 67	**Molla** per cavalletto	1	
45	T 5575 bis	**Colonnetta** per attacco molla cavalletto al sopporto	1	
46	T 209 B	**Rosetta** per colonnetta attacco molla cavalletto al sopporto	1	10,25 x 19 x 2

(segue)

www.rpw.it

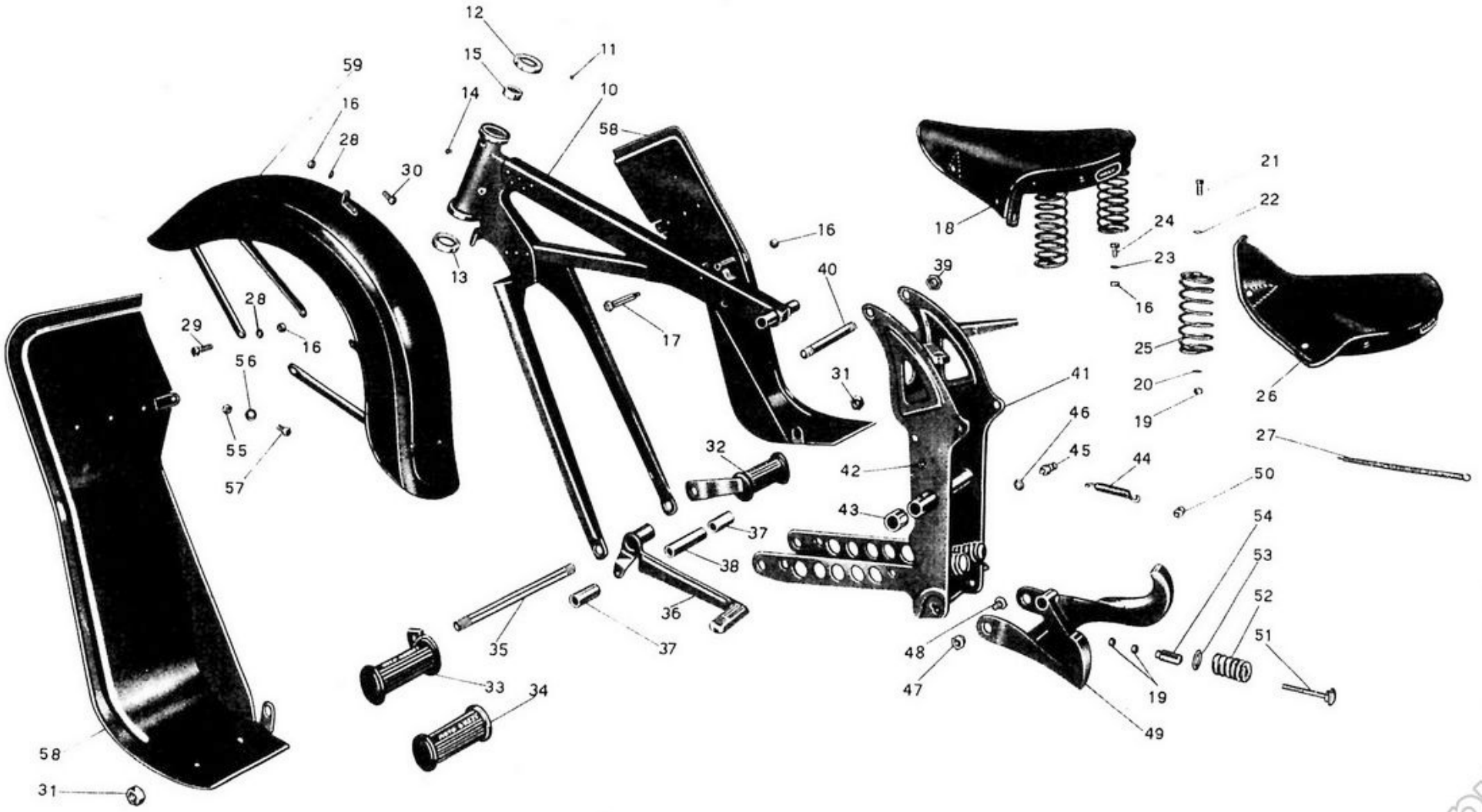

Tavola 10

www.rpw.it

Tavola 10 **Complesso** : Motociclo **Gruppo** : Telaio
Sottocomplesso : Telaio - Ruote - Freni **Sottogruppo** : Telaio ant. - Sopporto a squadra - Paraf. ant. - Sella - Cavall. - Pedane

[illegible]	[illegible]	DENOMINAZIONE	Quantità	Indicazioni supplettive
47	T 16031	**Dado** per bullone sostegno cavalletto	2	
48	T 16080 ter	**Bullone** sostegno cavalletto completo di grano	2	
49	T 16078	**Cavalletto** sostegno moto	1	
50	T 2031	**Colonnetta** attacco molla al cavalletto	1	
51	T 5518	**Respingente** tenuta contromolla	2	
52	T 5517	**Contromolla** per respingenti	2	
53	T 96	**Rosetta** per contromolla respingenti	2	18,5 x 32 x 2
54	T 5519	**Bussola** per respingenti tenuta contromolle	2	
55	D N 7	**Dado** per bulloni fissaggio pedane paragambe al telaio	2	7 UNI 207
56	T 298 ter	**Rosetta** per bulloni fissaggio pedane paragambe al telaio	2	7,25 x 16 x 2
* 57	T 150 bis	**Bullone** fissaggio pedane paragambe al telaio	2	7 MA x 23
58		**Pedane** paragambe destra e sinistra	2	
59	T 16275	**Parafango** anteriore	1	

* Questi pezzi vengono forniti solo a richiesta

www.rpw.it

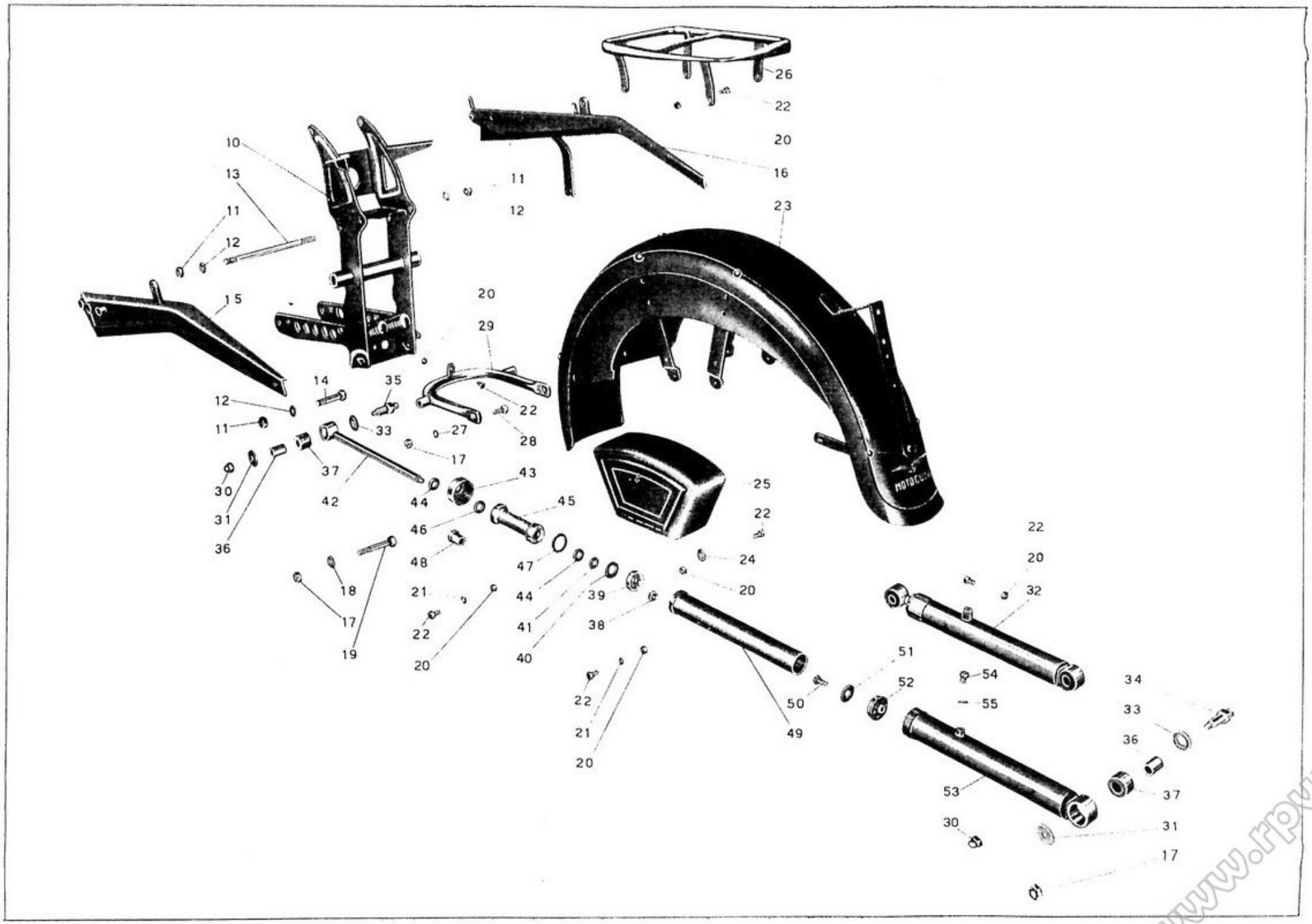

Tavola 11

www.rpw.it

Tavola 11 **Complesso** : Motociclo **Gruppo** : Telaio

Sottocomplesso : Telaio - Ruote - Freni **Sottogruppo** : Paraf. e bracci post. - Ammortizzat. - Portapacchi - Cassette p. utensili

N. Tavola	Numerazione	DENOMINAZIONE	Quantità	Indicazioni supplettive
10	T 16015	**Sopporto** a squadra del motore	1	
11	T 2078	**Dado** per tirante e bulloni fissaggio bracci posteriori al sopporto	4	11 Filetti 20"
12	T 2077 bis	**Rosetta** per tirante e bulloni fissaggio bracci posteriori al sopporto	4	11,5 x 20 x 0,5
13	T 16067	**Tirante** per fissaggio motore e bracci posteriori al sopporto	1	11 Filetti 20" x 192
14	T 16068	**Bullone** per fissaggio bracci al sopporto	2	11 Filetti 20" x 53
15	T 16314	**Braccio** fisso posteriore sinistro	1	
16	T 16313	**Braccio** fisso posteriore destro	1	
17	D N 8	**Dado** per bulloni fissaggio parafango ai bracci, per bulloni fissaggio cavalletto porta ammortizzatori e per colonnetta fissaggio ammortizzatori lato silenz.	5	8 MA
18	T 64 bis	**Rosetta** per bulloni fissaggio parafango ai bracci	2	8,5 x 19 x 2
19	T 2061	**Bullone** fissaggio parafango ai bracci	2	8 MA x 57
20	D N 6	**Dado** per bulloni fissaggio parafango cassette porta ferri, portabagaglio, cavalletto fissaggio ammortizzatori e fanalino posteriore	21	6 UNI 207
21	R E 6	**Rosetta** elastica per bulloni fissaggio parafango ai bracci	6	6,5 x 11 x 2
22	T 136	**Bullone** fissaggio bracci posteriori, cassette portaferri, portabagaglio, cavallotto attacco ammortizzatori poster. e fanalino posteriore	21	6 MA x 12
23	T 16318	**Parafango** posteriore	1	
24	T 9158	**Rosetta** per bulloni fissaggio cassette porta ferri	8	7 x 20 x $\begin{cases} 0,8 \\ 1 \end{cases}$
25	T 16074	**Cassetta** porta ferri	2	
26	T 16321	**Portabagaglio**	1	
27	R E 8	**Rosetta** elastica per bulloni fissaggio cavallotto ai bracci posteriori	2	8,5 x 13,5 x 2,5
28	T 58	**Bullone** fissaggio cavallotto ai bracci posteriori	2	8 MA x 22
29	T 16324	**Cavallotto** porta ammortizzatori	1	
30	T 16270	**Dado** fissaggio ammortizzatori	3	
31	T 16358	**Rosetta** esterna sulla colonnetta	4	8,1 x 28 x 2
32	T 16329 bis	**Ammortizzatore** completo (Comprende i pezzi: 36 - 37 - 38 - 39 - 40 - 41 - 42 - 43 - 44 - 45 - 46 - 47 - 48 - 49 - 50 - 51 - 52 - 53 - 54 - 55)	2	
33	T 16357	**Rosetta** interna sulla colonnetta attacco ammort. posteriore	4	12,1 x 28 x 2
34	T 16356	**Colonnetta** per attacco ammortizzatori al forcellone posteriore	2	
35	T 16355	**Colonnetta** per attacco ammortizzatori al cavallotto	2	
36	T 16349	**Bussolina** per attacco ammortizzatori posteriori	4	
37	T 16348	**Anello** gomma per attacchi ammortizzatori posteriori	4	
38	T 5317 F	**Dado** fissaggio pistone all'asta comando ammortizzatori	2	8 MA
39	11149	**Pistone** per ammortizzatori posteriori	2	
40	11148	**Membrana** sul pistone per ammortizzatori posteriori	2	13,2 x 25 x 0,15
41	11147	**Rosetta** di fermo membrana per ammortizzatori posteriori	2	
42	11145	**Asta** di comando ammortizzatori posteriori	2	
43	11150	**Tappo** per cilindro ammortizzatori posteriori	2	

(segue)

www.rpw.it

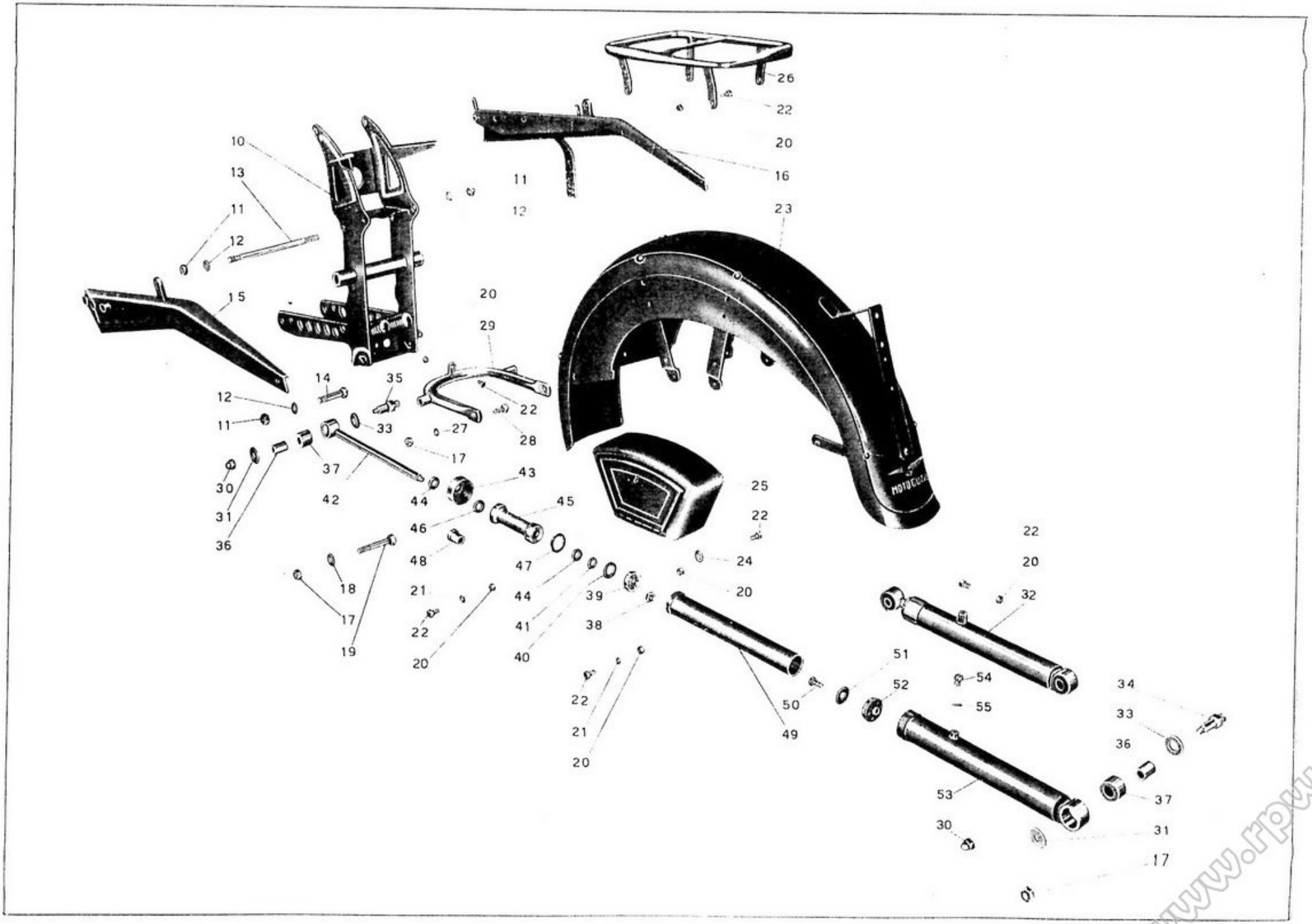

Tavola 11

www.rpw.it

Tavola 11 **Complesso** : Motociclo **Gruppo** : Telaio

Sottocomplesso : Telaio - Ruote - Freni **Sottogruppo** : Paraf e bracci post. - Ammortizzat. - Portapacchi - Cassette p. utensili

N. Tavola	Numero di rappresentazione	DENOMINAZIONI	Q.tà per moto	Indicazioni supplementari
44	T 15335	**Segmento** per tappo cilindro e per corpo interno ammort.	4	
45	11141	**Corpo** interno per ammortizzatori posteriori completo di boccola	2	
46	T 16336	**Collaretto** per corpo interno ammortizzatori posteriori	2	
47	11144	**Segmento** per corpo interno ammortizzatori posteriori	2	
48	11143	**Boccola** nel corpo interno per ammortizzatori posteriori	2	
49	T 16354 bis	**Cilindro** per ammortizzatori posteriori	2	
50	11139	**Vite** per valvola ricupero nel cilindro ammortizzatore	2	
51	11140	**Membrana** per valvola di ricupero nel cilindro ammortizzatore	2	9,2 x 25 x 0,15
52	11138	**Corpo** per valvola di ricupero nel cilindro ammortizzatore	2	
53	11130	**Guaina** per cilindro ammortizzatori posteriori	2	
54	M 0156	**Tappo** piccolo per cilindro ammortizzatori posteriori	2	7 MA x 9
55	M 0156 ter	**Guarnizione** fibra per tappo piccolo ammortizzatori posteriori	4	

NB - Per gli ammortizzatori idraulici posteriori montati fino al N. di telaio 13025 vedere Tav. 30 nelle varianti.

www.rpw.it

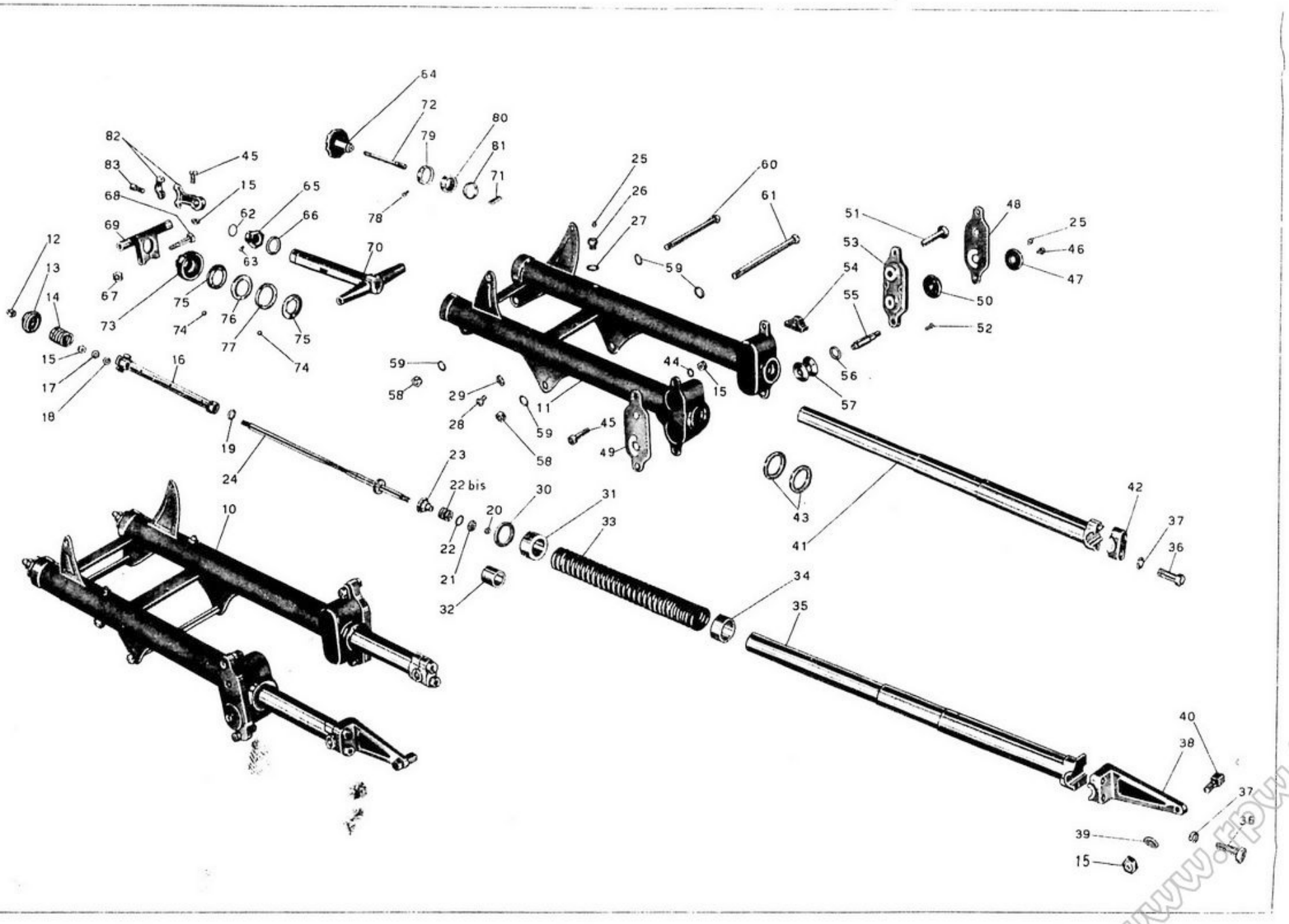

Tavola 12

www.rapw.it

Tavola 12

Complesso : Motociclo
Sottocomplesso : Telaio - Ruote - Freni

Gruppo : Sospensioni e sterzo
Sottogruppo : Forcella anter. - Sospensione elastica anter. - Sterzo

N. tavola	Num. di riferimento	DENOMINAZIONE	Quantità	Indicazioni supplementari
10	T 16201 16234	**Forcella** anteriore completa (Comprende i pezzi: 11 - 12 - 13 - 14 - 15 - 16 - 17 - 18 - 19 - 20 - 21 - 22 - 23 - 24 - 25 - 26 - 27 - 28 - 29 - 30 - 31 - 33 - 34 - 35 - 36 - 37 - 38 - 39 - 40 - 41 - 42 - 43 - 44 - 45 - 46 - 47 - 48 - 49 - 50 - 51 - 52 - 53 - 54 - 55 - 56 - 57 - 58 - 59 - 60 - 61)	1	
11	T 16201	**Corpo** forcella	1	
12	T 16270	**Dado** per asta ammortizzatori sul tappo	2	
13	T 16269	**Tappo** per foderi forcella	2	
14	T 16266	**Molla** supplementare sull'asta ammortizzatori	2	
15	D N 8	**Dado** per aste ammortizzatori, per nasello sulla ganascia infer. destra, per bulloni serraggio morsetti manubrio e per bulloni attacco bacchette parafango alla scatola di regolazione	9	8 MA
16	T 16254 bis	**Ghiera** superiore per bracci completa di corpo ammortizzatore	2	
17	M 2023	**Rosetta** per ghiera superiore per bracci	2	9,5 x 17 x 1,5
18	T 16258	**Guarnizione** gomma per ghiera superiore per bracci	2	
19	T 16259	**Segmento** per corpo ammortizzatori	2	
20	D N 6	**Dado** fissaggio pistone per ammortizzatori	2	6 UNI 207
21	11038	**Pistone** per ammortizzatore forcella	2	
22	T 16263	**Rosetta** per valvola ammortizzatore forcella	2	9,1 x 18 x 1
22 bis	36172	**Molla** per valvola ammortizzatore forcella	2	
23	T 16262 bis	**Guida** per valvola ammortizzatore forcella	2	
24	T 16260	**Asta** porta pistone ammortizzatore forcella	2	
25	T 0238	**Ingrassatore** per bulloni tenuta guida e per scatole di regolazione	6	6 MA
26	T 16249	**Bullone** tenuta guida e porta ingrassatore	2	
27	T 16247	**Rosetta** per bulloni porta ingrassatori	2	
28	T 16250	**Bullone** laterale fissaggio guida	4	8 MB x 12,5
29	T 16248	**Rosetta** per bulloni laterali	4	
30	T 16251	**Anello** di ferodo sulla guida	2	
31	T 16244	**Guida** superiore per bracci completa di boccola	2	
32	T 16246	**Boccola** per guida superiore bracci	2	
33	T 16243	**Molla** per forcella	2	
34	T 16242 bis	**Anello** porta molla sui bracci	2	
35	T 16234	**Braccio** destro porta ruota	1	
36	T 16241	**Bullone** per morsetti bracci porta ruota	4	9 MB x 28,5
37	R E 9	**Rosetta** elastica per bulloni morsetti bracci porta ruota	4	9,5 x 14,5 x 2,5
38	T 16237 B	**Ganascia** d'ancoraggio disco porta ceppi	1	
39	M 145 ter	**Rosetta** sul nasello per ganascia destra	1	8,25 x 17 x 1,5
40	T 16240 bis	**Nasello** sulla ganascia destra per fermo disco porta ceppi	1	
41	T 16235	**Braccio** sinistro porta ruota	1	
42	T 16238 B	**Ganascia** per morsetto braccio sinistro	1	
43	T 11174	**Anello** feltro per scatola sulla forcella	4	

(segue)

www.rpw.it

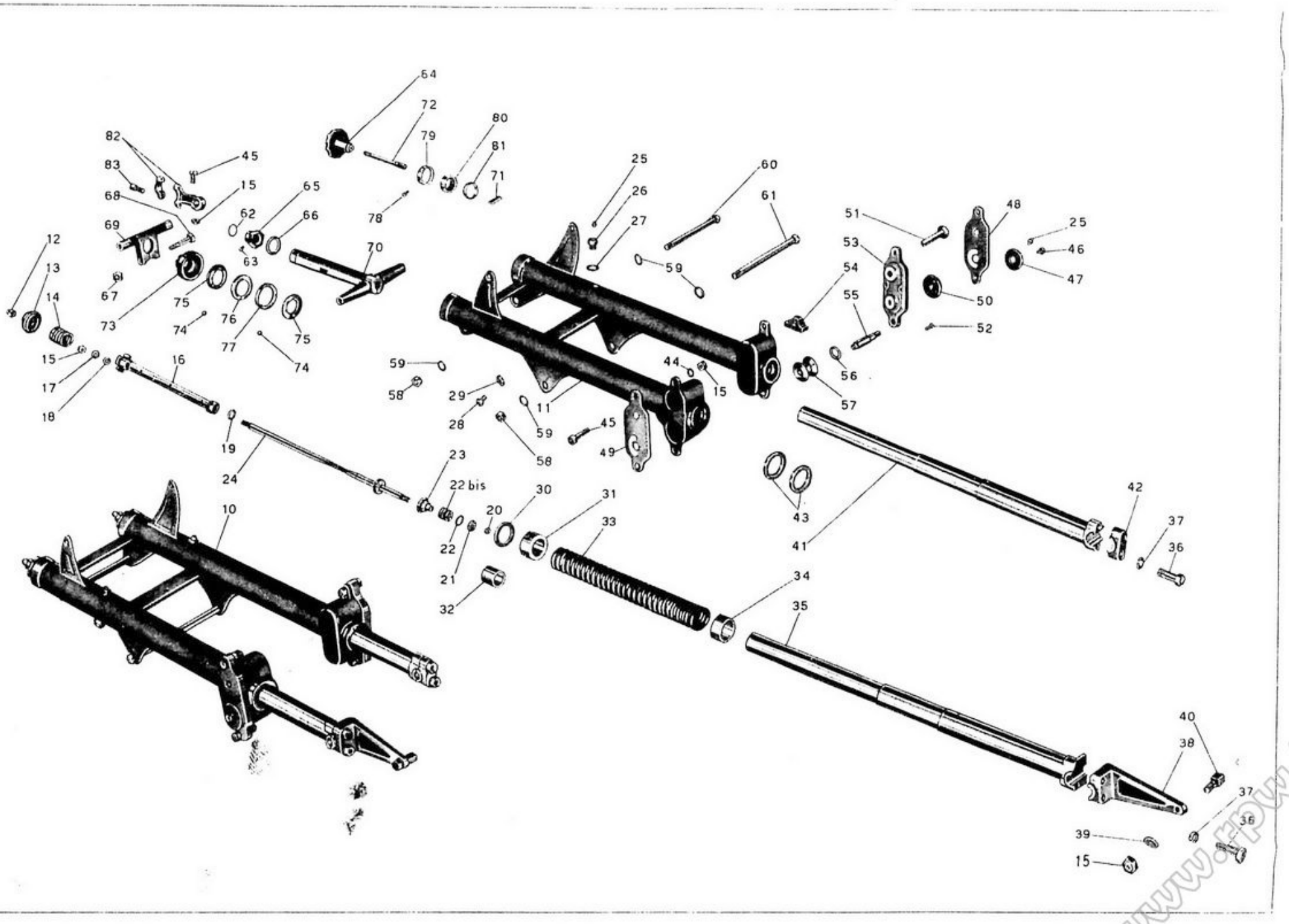

Tavola 12

www.rapw.it

Tavola 12 **Complesso** : Motociclo **Gruppo** : Sospensioni e sterzo

Sottocomplesso : Telaio - Ruote - Freni **Sottogruppo** : Forcella anter. - Sospensione elastica anter. - Sterzo

N. figura	Numero di riferimento	DENOMINAZIONI	Quantità	Indicazioni supplettive
44	R E 8	**Rosetta** per bulloni fissaggio bacchette parafango alla scatola	4	8,5 x 13,5 x 2,5
45	T 011 ter	**Bullone** per attacco bacchette parafango alla scatola forcella e per morsetti fissaggio manubrio	6	8 MA x 32,5
46	T 16231	**Bullone** fissaggio regolazione sulla scatola forcella	2	7 MA x 7
47	T 16230	**Rondella** esterna per chiusura cava sulla piastra	2	
48	T 16229 S	**Piastra** esterna per coperchio - sinistra	1	
49	T 16229 D	**Piastra** esterna per coperchio - destra	1	
50	T 16228	**Rondella** interna per regolazione rulli	2	
51	T 16221	**Perno** per pattino di guida bracci forcella	2	
52	T 16232	**Vite** fissaggio coperchio esterno per scatola porta rulli	4	6 MA x 15
53	T 16220	**Coperchio** per scatola porta rulli	2	
54	T 16225 bis	**Pattino** anter. per guida braccio forcella	2	
55	T 16224	**Perno** ad eccentrico per rullo poster. di guida bracci forcella	2	13,1 x 25 x 1,8 / 1,9
56	T 16227	**Rosetta** di aggiustaggio per rullo del perno ad eccentrico	2	13,1 x 25 x 2
57	T 16226	**Rullo** per perno ad eccentrico di guida braccio forcella	2	13,1 x 25 x 2,2
58	T 2113	**Dado** per tirante fissaggio forcella alla base e testa dello sterzo	2	12 x 1 M
59	M 8018 ter	**Rosetta** per tirante fissaggio forcella alla base ed alla testa dello sterzo	4	12,5 x 22 x 1,5
60	T 16274	**Tirante** fissaggio forcella alla testa dello sterzo	1	12 x 1 M x 143
61	T 16273	**Tirante** fissaggio forcella alla base dello sterzo	1	12 x 1 M x 178
62	T A 316 bis	**Molla** per grano del dado serraggio sterzo	1	
63	T A 320	**Grano** per molla sul dado serraggio sterzo	1	
64	T 8302	**Volantino** comando frenasterzo	1	
65	T 16306	**Dado** serraggio sterzo e guida volantino sterzo	1	
66	T 2091	**Rosetta** per dado serraggio testa di sterzo	1	25,5 x 35 x 2
67	T 71 bis	**Dado** per bullone serraggio testa di sterzo	1	10 MA
68	T 2086 bis	**Bullone** per serraggio testa sterzo	1	10 MA x 49,5
69	T 16296	**Testa** dello sterzo	1	
70	T 16297	**Base** dello sterzo con canotto	1	
71	T 16305	**Chiavella** per frenasterzo	1	
72	T 8301	**Tirante** per frenasterzo	1	
73	T 16300	**Porta** calotta per testa di sterzo	1	
74	T 220	**Sfera** per calotte	36	1/4" (6,35)
75	T 2089	**Calotta** dello sterzo con gola esterna	2	
76	T 2088	**Calotta** dello sterzo con gola interna (superiore)	1	
77	T 16295	**Calotta** dello sterzo con gola interna (inferiore)	1	
78	T 8303	**Vite** di tenuta anello fisso frenasterzo nella pipa sterzo	2	6 MA x 6,3
79	T 16302	**Anello** fisso nella pipa per frenasterzo	1	
80	T 16303	**Anello** di attrito per frenasterzo	1	
81	T 16304	**Anello** scorrevole di pressione per frenasterzo	1	
82	T 2672	**Morsetto** attacco manubrio alla testa dello sterzo	2	
83	T 02094 bis	**Bullone** fissaggio cappello del morsetto attacco manubrio	4	

www.rpw.it

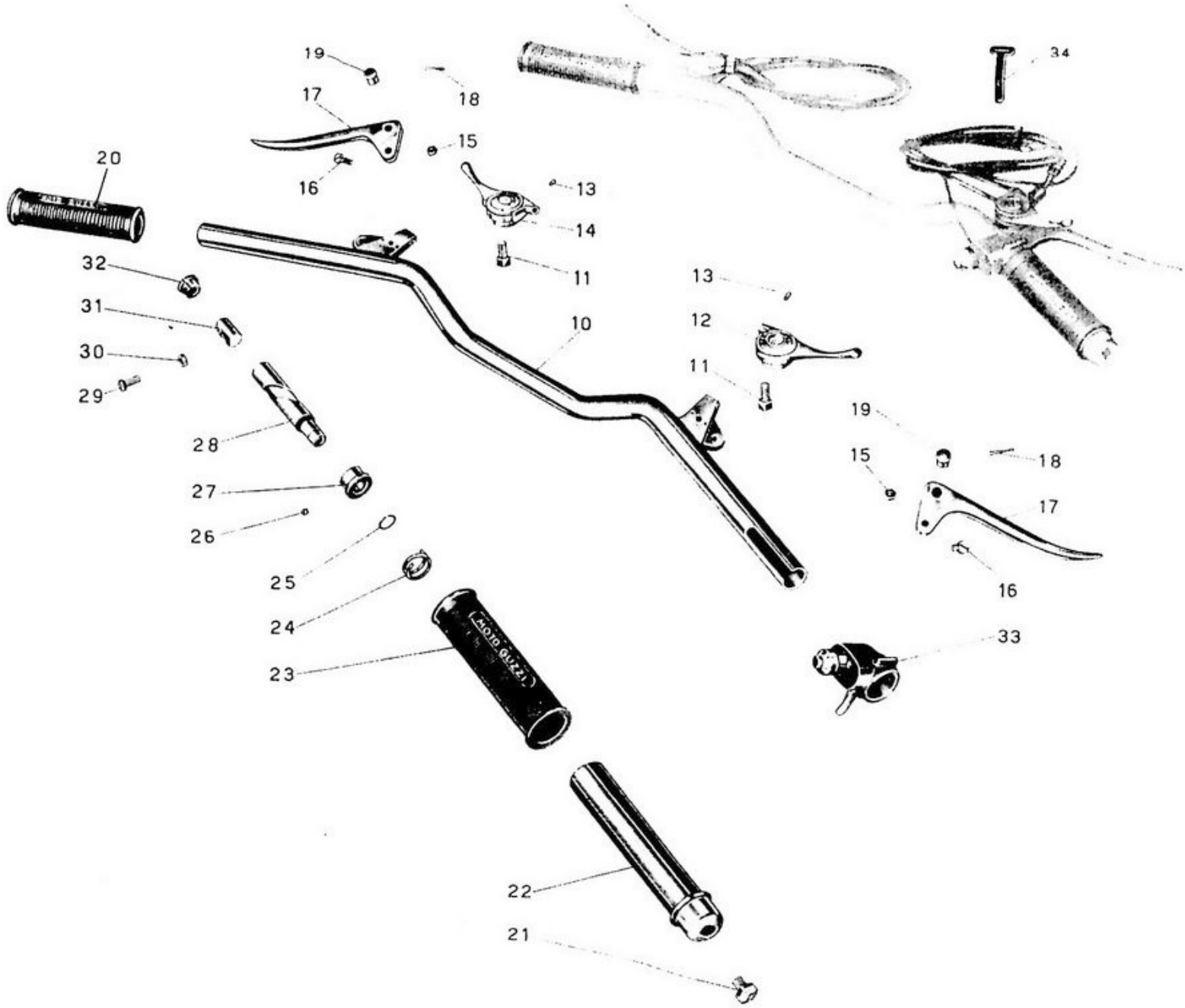

Tavola 13

www.rpw.it

Tavola 13

Complesso : Motociclo — **Gruppo** : Sospensioni e sterzo

Sottocomplesso : Telaio - Ruote - Freni — **Sottogruppo** : Manubrio e leve di comando

N figura	Numero di catalogazione	DENOMINAZIONE	Quantità	Indicazioni supplettive
10	T 16307	**Manubrio**	1	
11	T 30109	**Bullone** fissaggio leva comando carburatore e magnete	2	7 MA x 17
12	T 2699	**Leva** comando carburatore	1	
13	T 2676	**Grano** di fermo leve comando carburatore e magnete	4	
14	T 2700	**Leva** comando anticipo magnete	1	
15	T 8550 bis	**Dado** per vite fissaggio leve frizione e freno anteriore al manubrio	2	6 MB
16	T 2678	**Vite** fissaggio leve frizione e freno anter. al manubrio	2	6 MB x 14
17	T 2677	**Leva** comando frizione e freno	2	
18	T 2679 bis	**Copiglia** per bussola	2	1 x 20
19	T 2679	**Bussola** per leve	2	
20	T 2685	**Manopola** sinistra per manubrio	1	
21	T 8176	**Bullone** fissaggio comando a manopola al manubrio	1	6 MA x 9,5
22	T 2687	**Corpo** girevole sul manubrio per comando a manopola	1	
23	T 2686	**Manopola** destra per manubrio	1	
24	T 8175	**Molla** di pressione per comando a manopola	1	
25	T 8174	**Molla** di fermo corpo interno per comando a manopola	1	
26	T 8173 bis	**Vite** per bussola fissa del comando a manopola	1	4 MA x 3,5
27	T 2694	**Bussola** fissa sul manubrio per comando a manopola	1	
28	T 2690	**Corpo** interno per comando a manopola	1	
29	T 2692	**Perno** di guida per comando a manopola	1	
30	T 8171 bis	**Rosetta** per perno di guida comando a manopola	1	
31	T 2691	**Blocchetto** scorrevole tira filo per comando a manopola	1	
32	T 2693	**Tappo** di tenuta guaina comando a manopola	1	
33	M A 800	**Pulsante** per doppia luce e tromba elettrica	1	
34	T A 236	**Fascetta** fissaggio trasmissioni di comando	2	

www.rpw.it

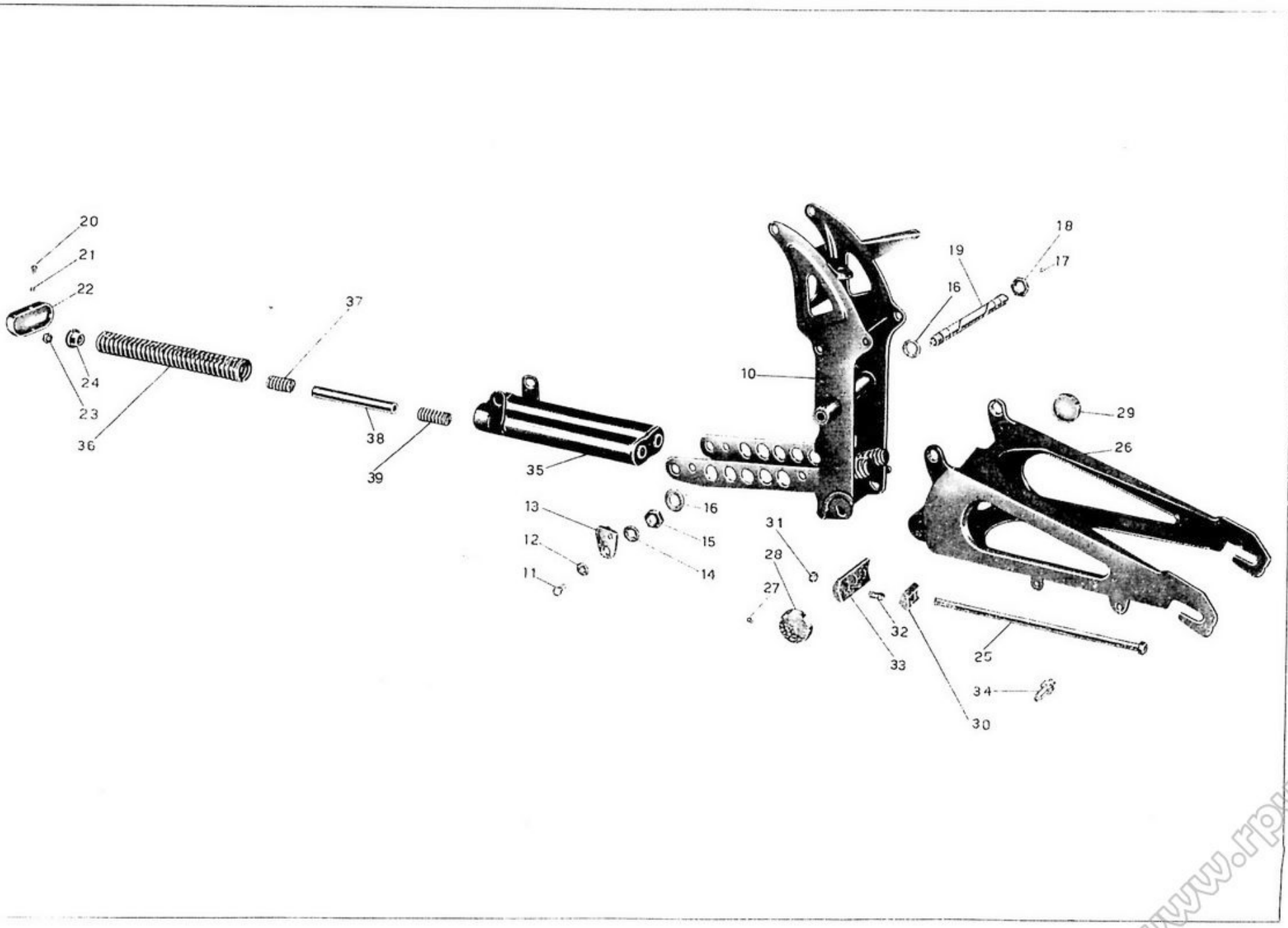

Tavola 14

www.rpw.it

Tavola 14

Complesso : Motociclo — **Gruppo** : Sospensioni e sterzo

Sottocomplesso : Telaio - Ruote - Freni — **Sottogruppo** : Forcellone oscillante - Sospensione elastica poster.

N.	Num. d...	DENOMINAZIONE	Quantità	Indicazioni supplettive
10	T 16015	**Sopporto** a squadra del motore	1	
11	T 136	**Bullone** fissaggio snodo per tiranti freno al perno del forcellone	1	6 MA x 12
12	T 5087	**Rosetta** per bullone fissaggio snodo tiranti freno	1	6,25 x 19 x 2
13	T 5569 ter	**Snodo** completo per tiranti del freno posteriore	1	
14	T 5511 bis	**Rosetta** di spessore per snodo dei tiranti freno	1	13,5 x 22 x 4
15	T 16041	**Dado** piccolo per perno forcellone oscillante	1	
16	T 5513	**Rosetta** bronzo per perno principale del forcellone oscillante	2	
17	T 0238	**Ingrassatore** per perno principale del forcellone oscillante	1	6 MA
18	T 16040	**Dado** grande per perno del forcellone oscillante	1	21 x 1,25 M
19	T 16039	**Perno** principale del forcellone oscillante	1	
20	T 134	**Bullone** fissaggio coperchio del tubo porta molle	2	6 MA x 9
21	R E 6	**Rosetta** per bullone fissaggio coperchio del tubo porta molle	2	6,5 x 11 x 2
22	T 16053	**Coperchio** per tubo porta molle	1	
23	T 2078	**Dado** per tiranti pacco molle	2	11 filetti 20"
24	T 5536	**Dado** a manicotto per tenuta molle	2	
25	T 16052	**Tirante** per pacco molle	2	
26	T 16310	**Forcellone** oscillante	1	
27	10069 bis	**Vite** fissaggio coperchio per scatola snodi	4	4 MA x 4,5
28	T 16036 S	**Coperchio** per scatola snodi (sinistro)	1	
29	T 16036 D	**Coperchio** per scatola snodi (destro)	1	
30	T 5542	**Snodo** maschio dei tiranti	2	
31	D N 8	**Dado** per vite fissaggio snodo femmina al forcellone	1	8 MA
32	T 5544	**Vite** fissaggio snodo femmina al forcellone	1	
33	T 5541	**Snodo** femmina dei tiranti	1	
34	T 16356	**Colonnetta** per attacco ammortizzatori posteriori	2	
35	T 16044	**Tubo** porta molle	1	
36	T 16050	**Molla** lunga	2	
37	T 5533	**Molla** interna intermedia	2	
38	T 16051 bis	**Spessore** per molle interne	2	
39	T 5534	**Molla** interna d'arresto	2	

www.rpw.it

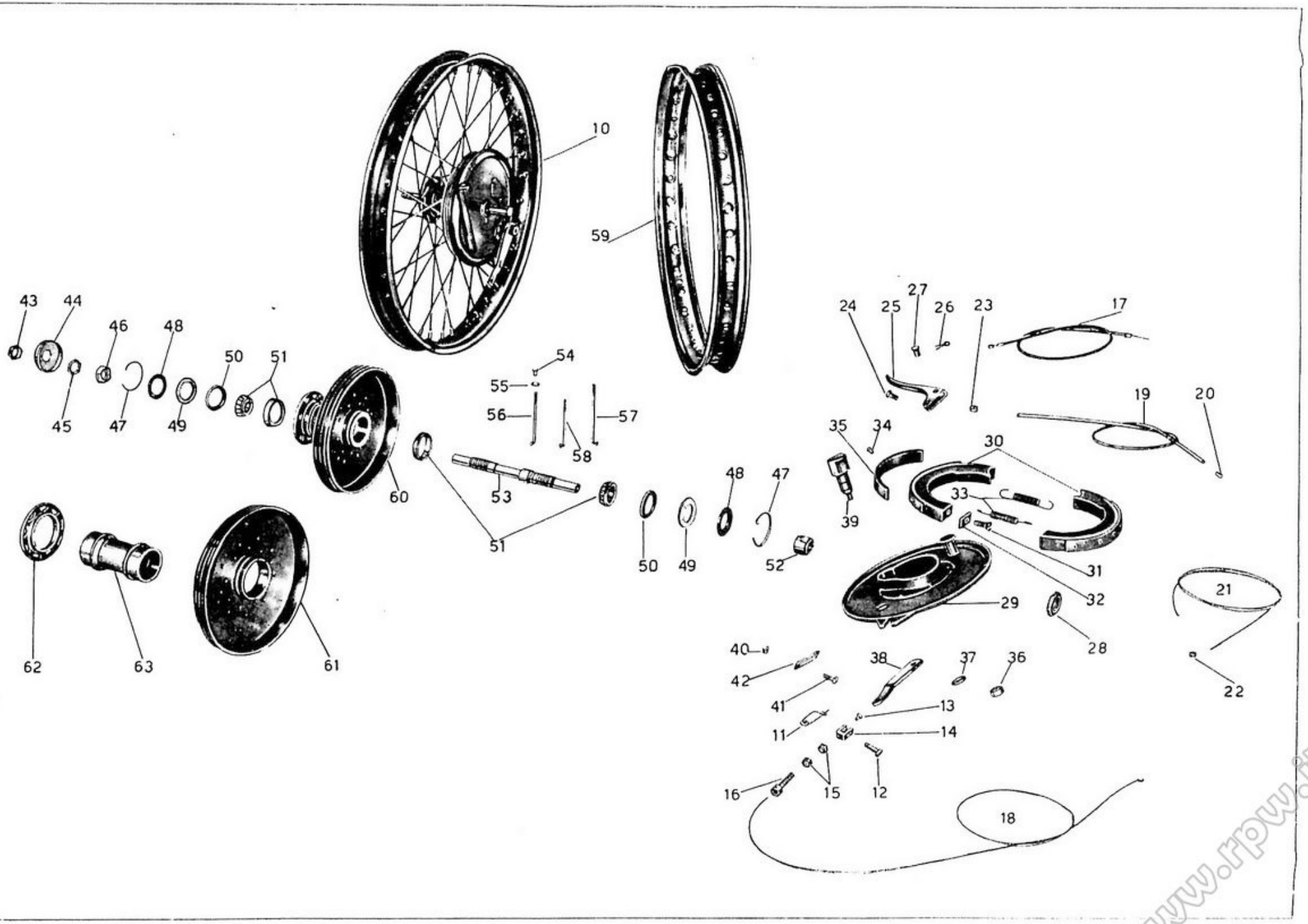

Tavola 15

www.rpw.it

Tavola 15 **Complesso** : Motociclo **Gruppo** : Ruote

Sottocomplesso : Telaio - Ruote - Freni **Sottogruppo** : Ruota - Mozzo - Freno anteriore e comando

N.	Num.	DENOMINAZIONE	Quant.	Indicazioni suppletive
10	T 2159 2155	**Ruota** anteriore completa (Comprende i pezzi: 28 - 29 - 30 - 31 - 32 - 35 - 36 - 37 - 38 - 39 - 40 - 41 - 42 - 43 - 44 - 45 - 46 - 47 - 48 - 49 - 50 - 51 - 52 - 53 - 54 - 55 - 56 - 57 - 58 - 59).	1	
11	T 189	**Spilla** a molla per spina fissaggio forcellino alla leva	1	
12	M 64	**Spina** per fissaggio forcellino alla leva	1	
13	M 68 N	**Capocorda** sul forcellino per cavo freno anteriore	1	
14	M 68	**Forcellino** sul cavo fissaggio leva freno anteriore	1	
15	M 70 bis	**Dado** per bullone tendifilo freno anteriore	2	7 MA
16	M 70	**Bullone** tendifilo per freno anteriore	1	
17	T 16151 9366 bis	**Trasmissione** comando freno anteriore - completa (Comprende i pezzi: 18 - 19 - 20)	1	
18	T 16151 2680	**Cavo** di trasmissione completo di capocorda	1	
19	T 9366 bis	**Guaina** nuda per trasmissione	1	
20	T 5870	**Coprifilo** per guaina	2	
21	T 16151	**Cavo** di trasmissione	1	
22	T 2680	**Capocorda** per cavo sulla leva	1	
23	T 8550 bis	**Dado** per vite fissaggio leva sul manubrio	1	6 MB
24	T 2678	**Vite** fissaggio leva freno anteriore al manubrio	1	6 MB x 14
25	T 2677	**Leva** freno anteriore sul manubrio	1	
26	T 2679 bis	**Copiglia** per bussola sulla leva freno anteriore	1	1 x 20
27	T 2679	**Bussola** per leva freno anteriore	1	
28	T 16284 bis	**Dado** serraggio disco porta ceppi	1	17 x 1 M
● 29	T 16360 bis	**Disco** porta ceppi	1	
● 30	T 16365 bis	**Ceppo** freno (Completo di nastro ferodo)	2	
31	T 63 ter	**Vite** fissaggio piastrine sui ceppi freno anteriore	2	6 MA x 15
32	T 16367	**Piastrina** sui ceppi freno anteriore	2	
33	T 267 bis	**Molla** per ceppo freno	2	
34	T 255 bis	**Ribattino** fissaggio ferodo ai ceppi	8	4 x 9 UNI 756
35	T 255 F	**Nastro** ferodo per ceppi	2	
36	D N 8	**Dado** fissaggio leva e camma al disco porta ceppi	1	8 MA
37	T 64 bis	**Rosetta** fissaggio leva e camma al disco porta ceppi	1	8,5 x 19 x 2
38	T 16289	**Leva** per camma freno anteriore	1	
39	T 257	**Camma** per freno anteriore	1	
40	T 8091	**Dado** per vite fissaggio piastrina foro contachilometri	2	5 x 0,85 M
41	T 8090	**Vite** fissaggio piastrina per foro contachilometri	2	5 x 0,85 M x 12
42	T 8092	**Piastrina** per foro contachilometri	1	
43	T 16284	**Dado** serraggio coperchio copripolvere per mozzo	1	17 x 1 M
44	T 16283	**Coperchio** copripolvere per mozzo	1	
45	T 2170	**Controdado** per dado registro cuscinetto	1	17 x 1 M
46	T 2164	**Dado** di registro cuscinetto	1	
47	T 2169	**Molla** di tenuta rosetta copripolvere	2	

(segue)

www.rpw.it

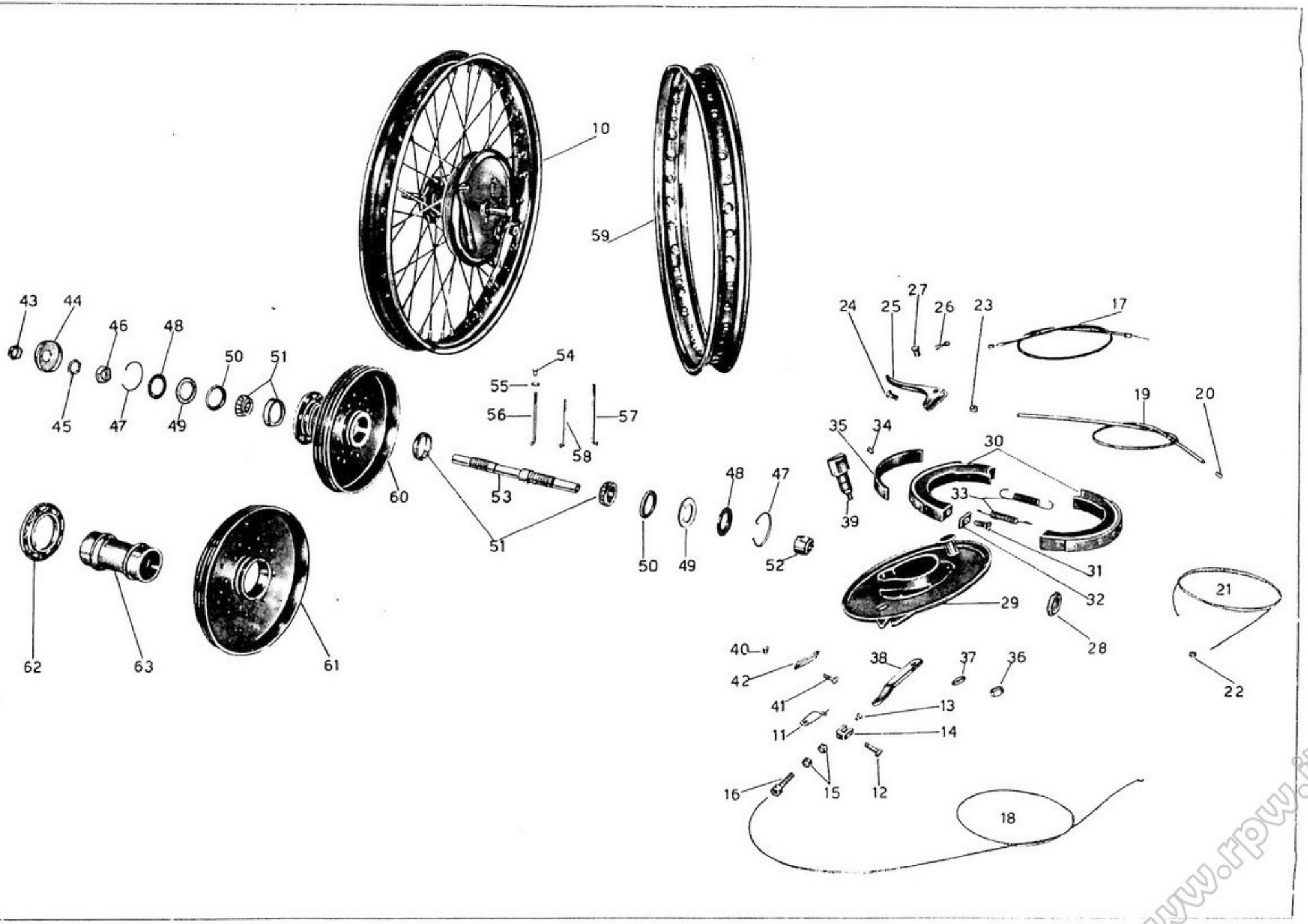

Tavola 15

www.rpw.it

Tavola 15 **Complesso** : Motociclo **Gruppo** : Ruote

Sottocomplesso : Telaio - Ruote - Freni **Sottogruppo** : Ruota - Mozzo - Freno anteriore e comando

N. figura	Numero di catalogo	DENOMINAZIONE	Quantità	Indicazioni supplettive
48	T 2166	**Rosetta** copripolvere per mozzo ruota anteriore	2	26,5 x 39,75 x 1
49	T 2167	**Anello** feltro per mozzo ruota anteriore	2	
50	T 2168	**Rosetta** premistoppa per mozzo ruota anteriore	2	
51	T 2172	**Cuscinetto** a rulli conici	2	17 x 40 x 12 (RIV 01/02/5010)
52	T 16282 bis	**Dado** serraggio cuscinetto al mozzo (lato destro)	1	
53	T 16282	**Perno** per mozzo ruota anteriore	1	
54	T 2156 ter	**Nipplo** per raggi ruota anteriore	36	
55	T 149 bis	**Rosetta** per nipplo raggi ruota anteriore	36	
56	T 2156 bis	**Raggio** medio per ruota anteriore	9	
57	T 2156	**Raggio** lungo per ruota anteriore	18	
58	T 16281 bis	**Raggio** corto per ruota anteriore	9	
59	T 2155	**Cerchio** per ruota anteriore	1	40,5 x 484 UNI 477
60	T 2154	**Mozzo** ruota anteriore (Comprende i pezzi: 61 - 62 - 63)	1	
61	T 2159	**Tamburo** per freno anteriore	1	
62	T 2158	**Flangia** per mozzo freno anteriore	1	
63	T 2157	**Corpo** mozzo anteriore	1	

NB. - Sulle macchine dal N. di telaio 12161 al N. 13980 vengono montati i seguenti pezzi:

(● 29) T 16285 Disco porta ceppi

(● 30) T 255 I, 255 F Ceppo freno inferiore
T 255 S 255 F Ceppo freno superiore

Sulle macchine dal N. di telaio 13981 al N. 14380 vengono montati i seguenti pezzi:

(● 29) T 16360 Disco porta ceppi
- ● T 16364 bis Anello per perno porta ceppi
- ● T 16363 bis Rosetta esterna per guida ceppi freni
- ● T 75 bis Dado sul perno fiss. rosetta di guida ceppi freno

(● 30) T 16365 Ceppo freno

www.rpw.it

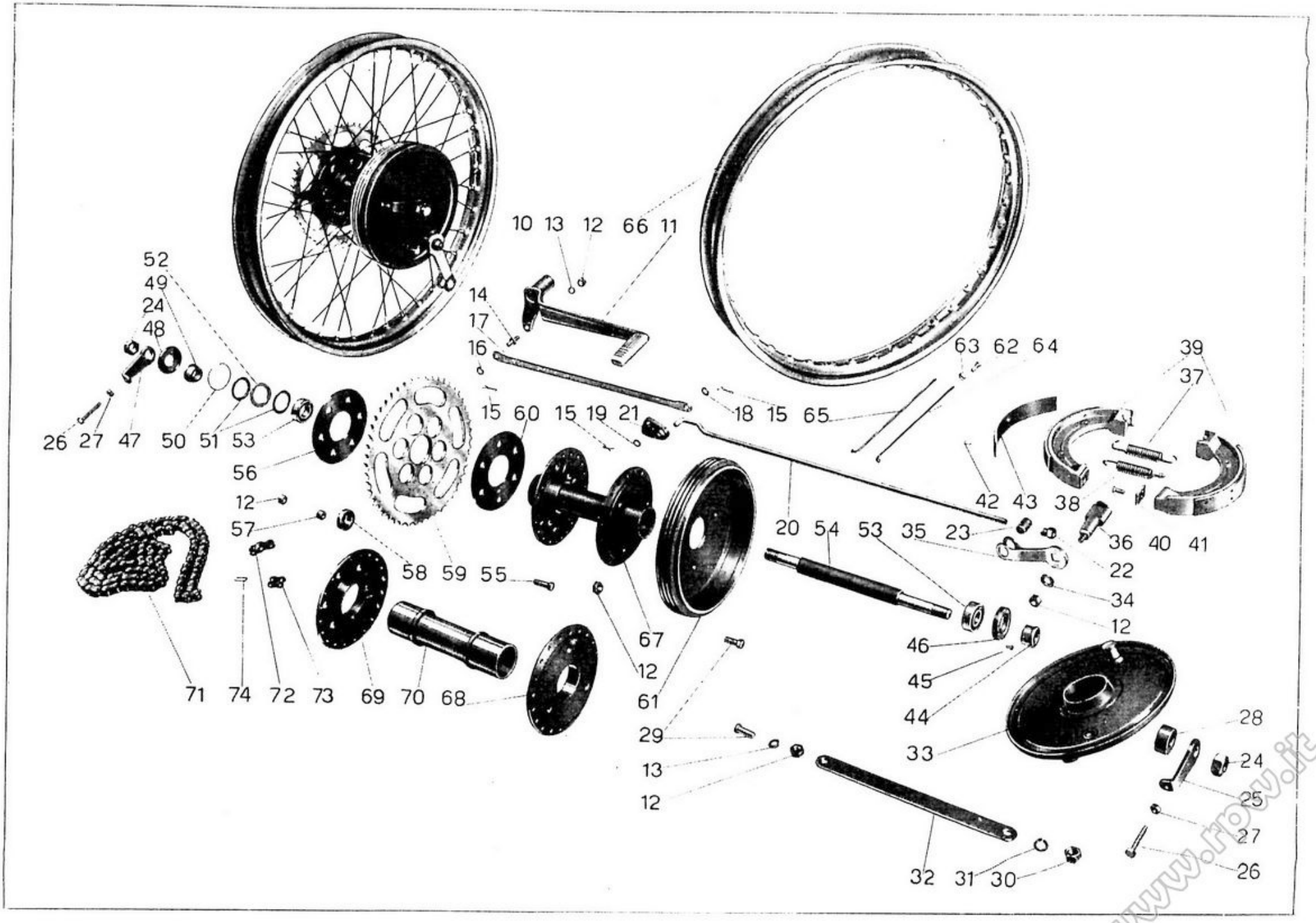

Tavola 16

www.rpw.it

Tavola 16 **Complesso** : Motociclo **Gruppo** : Ruote

Sottocomplesso : Telaio - Ruote - Freni **Sottogruppo** : Ruota - Mozzo - Freno posteriore e comando

N. figura	Numerazione	DENOMINAZIONI	Quantità	Indicazioni supplementari
10	T 16379 2178	**Ruota** posteriore completa (Comprende i pezzi: 12 - 24 - 25 - 26 - 27 - 28 - 33 - 34 - 35 - 36 - 37 - 38 - 39 - 44 - 45 - 46 - 47 - 48 - 49 - 50 - 51 - 52 - 53 - 54 - 55 - 56 - 57 - 58 - 59 - 60 - 61 - 62 - 63 - 64 - 65 - 66 - 67)	1	
11	T 16083	**Pedale** del freno posteriore completo	1	
12	D N 8	**Dado** per perno sul pedale freno, per bullone fissaggio braccio d'ancoraggio, per fissaggio camma al disco porta ceppi, per bulloni fissaggio tamburo al mozzo e per bulloni tenuta ingranaggio e parastrappi	12	8 MA
13	R E 8	**Rosetta** elastica per perno sul pedale freno e per bullone fissaggio braccio d'ancoraggio al forcellone oscillante	2	13,5 x 8,5 x 2,5
14	T 5568 bis	**Perno** sul pedale attacco tirante del freno posteriore	1	
15	T 87 bis	**Copiglia** per tiranti del freno posteriore	3	1,5 x 20
16	M 145 ter	**Rosetta** per tiranti dal pedale allo snodo	1	8,25 x 17 x 1,5
17	T 16084	**Tirante** dal pedale allo snodo	1	
18	T 5147	**Rosetta** per colonnetta sullo snodo	1	8,25 x 15 x 1,5
19	T 5146	**Rosetta** per tirante dallo snodo alla leva	1	7,5 x 13 x 1,5
20	T 16085	**Tirante** dallo snodo alla leva	1	
21	T 5569 ter	**Snodo** dei tiranti per freno posteriore	1	
22	T 2210	**Dado** di registro freno posteriore	1	
23	T 2209	**Rullo** sulla leva comando freno posteriore	1	
24	T 2647	**Dado** per perno ruota posteriore	2	15 x 1,25 M
25	T 2646	**Forcellino** tendicatena sinistro	1	
26	T 2141	**Bullone** tendicatena per forcellini	2	
27	T 70 bis	**Dado** per bulloni tendicatena	2	6 MA
28	T 2641 bis	**Spessore** fra disco porta ceppi e forcellone	1	
29	T 2138	**Bullone** fissaggio braccio di ancoraggio freno posteriore al forcellone e per fissaggio tamburo alla flangia del mozzo	4	8 MA x 20
30	T 71 bis	**Dado** per perno ancoraggio freno	1	10 MA
31	R E 10	**Rosetta** elastica per perno ancoraggio freno	1	10,5 x 15,5 x 2,5
32	T 16137	**Braccio** d'ancoraggio disco porta ceppi	1	
33	T 16370 bis	**Disco** porta ceppi freno posteriore	1	
34	T 64 bis	**Rosetta** sulla camma	1	8,5 x 19 x 2
35	T 16138	**Leva** per camma freno posteriore	1	
36	T 16376	**Camma** per ceppo freno posteriore	1	
37	T 267 bis	**Molla** superiore per ceppi freno	1	
38	T 16135	**Molla** inferiore per ceppi freno	1	
39	T 16373 bis	**Ceppo** freno posteriore completo	2	
40	T 63 ter	**Vite** fissaggio piastrine sui ceppi freno posteriore	2	6 MA x 15
41	T 16375	**Piastrina** sui ceppi freno posteriore	2	
42	T 255 bis	**Ribattino** per fissaggio ferodo ai ceppi	16	

(segue)

www.rpw.it

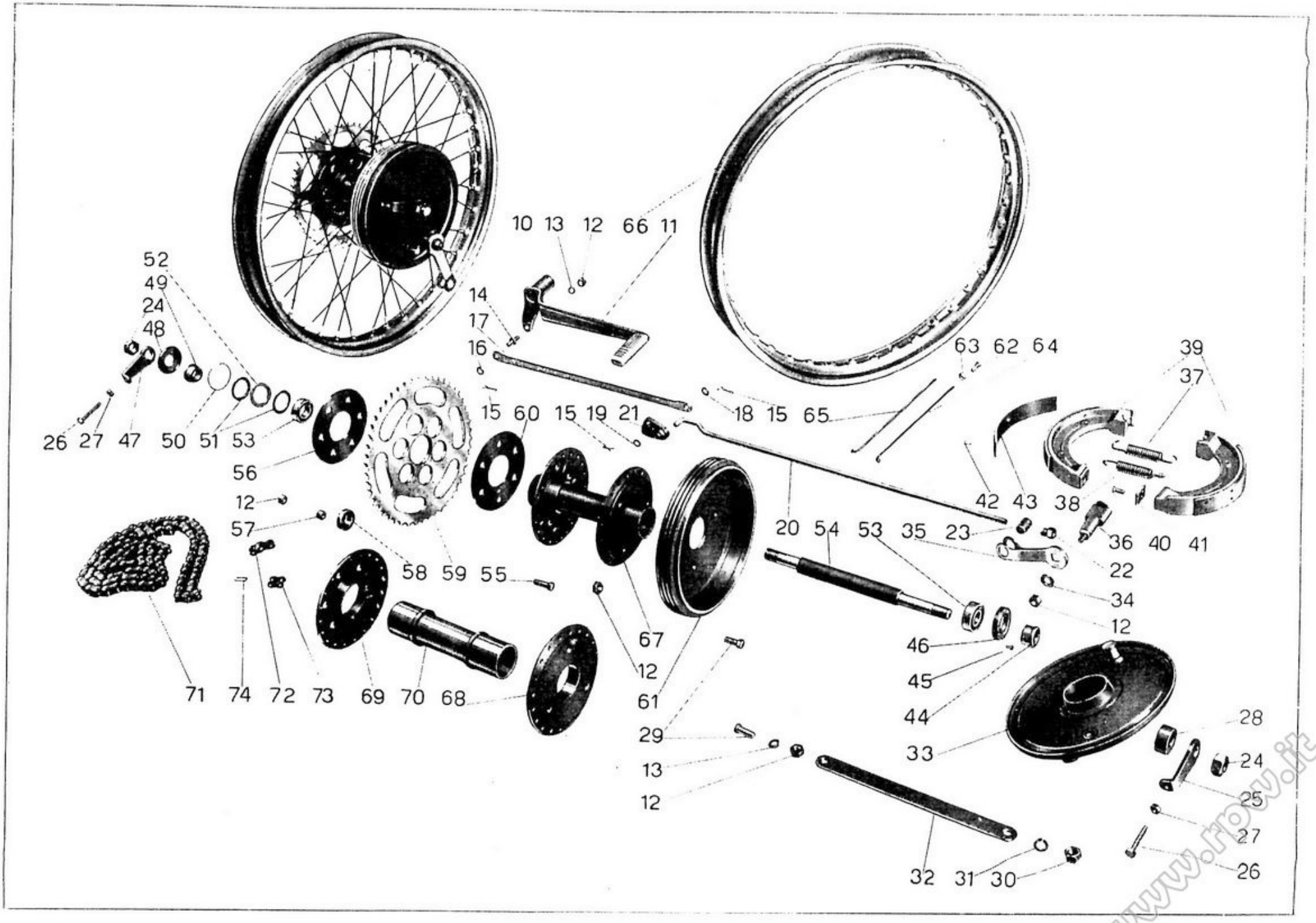

Tavola 16

www.rpw.it

Tavola 16 **Complesso** : Motociclo **Gruppo** : Ruote

Sottocomplesso : Telaio - Ruote - Freni **Sottogruppo** : Ruota - Mozzo - Freno posteriore e comando

N. figura	Num. d'ordinazione	DENOMINAZIONE	Quantità	Indicazioni supplettive
43	T 2196	**Nastro** ferodo	2	
44	T 2640 bis	**Bussola** di bloccaggio cuscinetto parte tamburo freno	1	
45	T 2639	**Vite** per anello fissaggio cuscinetto mozzo posteriore	1	4 MA x 5,5
46	T 2638	**Anello** fissaggio cuscinetto mozzo posteriore	1	
47	T 2646 bis	**Forcellino** tendicatena destro	1	
48	T 2645	**Coperchio** copripolvere per mozzo posteriore	1	
49	T 2640 ter	**Bussola** di bloccaggio cuscinetto parte flangia	1	
50	T 2644	**Molla** di tenuta rosetta premistoppa mozzo posteriore	1	
51	T 2642 bis	**Rosetta** premistoppa per mozzo posteriore	2	25,5 x 36,75 x 1
52	T 2643 bis	**Anello** feltro per mozzo posteriore	1	
53	M 221	**Cuscinetto** per mozzo posteriore	2	15 x 35 x 11 (15 UNI 606)
54	T 2637 bis	**Perno** per ruota posteriore	1	
55	T 2625 bis	**Bullone** porta ingranaggio catena e parastrappi	6	8 MA x 25
56	T 2624	**Disco** tenuta parastrappi esterno	1	
57	T 2207	**Bussolina** per disco gomma parastrappi	6	
58	T 2206	**Disco** gomma per parastrappi	6	
• 59	T 2623	**Ingranaggio** catena per ruota posteriore (50 denti)	1	
60	T 2625	**Disco** tenuta parastrappi - interno	1	
61	T 16377	**Tamburo** per freno posteriore	1	
62	T 2156 ter	**Nipplo** per raggi ruota posteriore	40	
63	T 149 bis	**Rosetta** per nippli raggi ruota posteriore	40	
64	T 16383	**Raggio** corto per ruota posteriore	20	
65	T 2179	**Raggio** lungo per ruota posteriore	20	
66	T 2178	**Cerchio** per ruota posteriore	1	
67	T 16379	**Mozzo** ruota posteriore (Comprende i pezzi: 68 - 69 - 70)	1	
68	T 16378	**Flangia** sul mozzo posteriore per attacco tamburo	1	
69	T 2622 bis	**Flangia** sul mozzo posteriore	1	
70	T 16380	**Corpo** del mozzo ruota posteriore	1	
71	T 16140	**Catena** di trasmissione	1	
72		**Maglia** falsa di congiunzione	1	
73	T 16141	**Maglia** di congiunzione	1	
74		**Molletta** di sicurezza per maglia di congiunzione	1	

(• 59) Per le macchine che hanno montato il motore con testa non coperta montare ingranaggio catena T 2623 (52 denti).

NB. - Per il tipo di freno precedente vedere Tav. 21 nelle varianti.

www.rpw.it

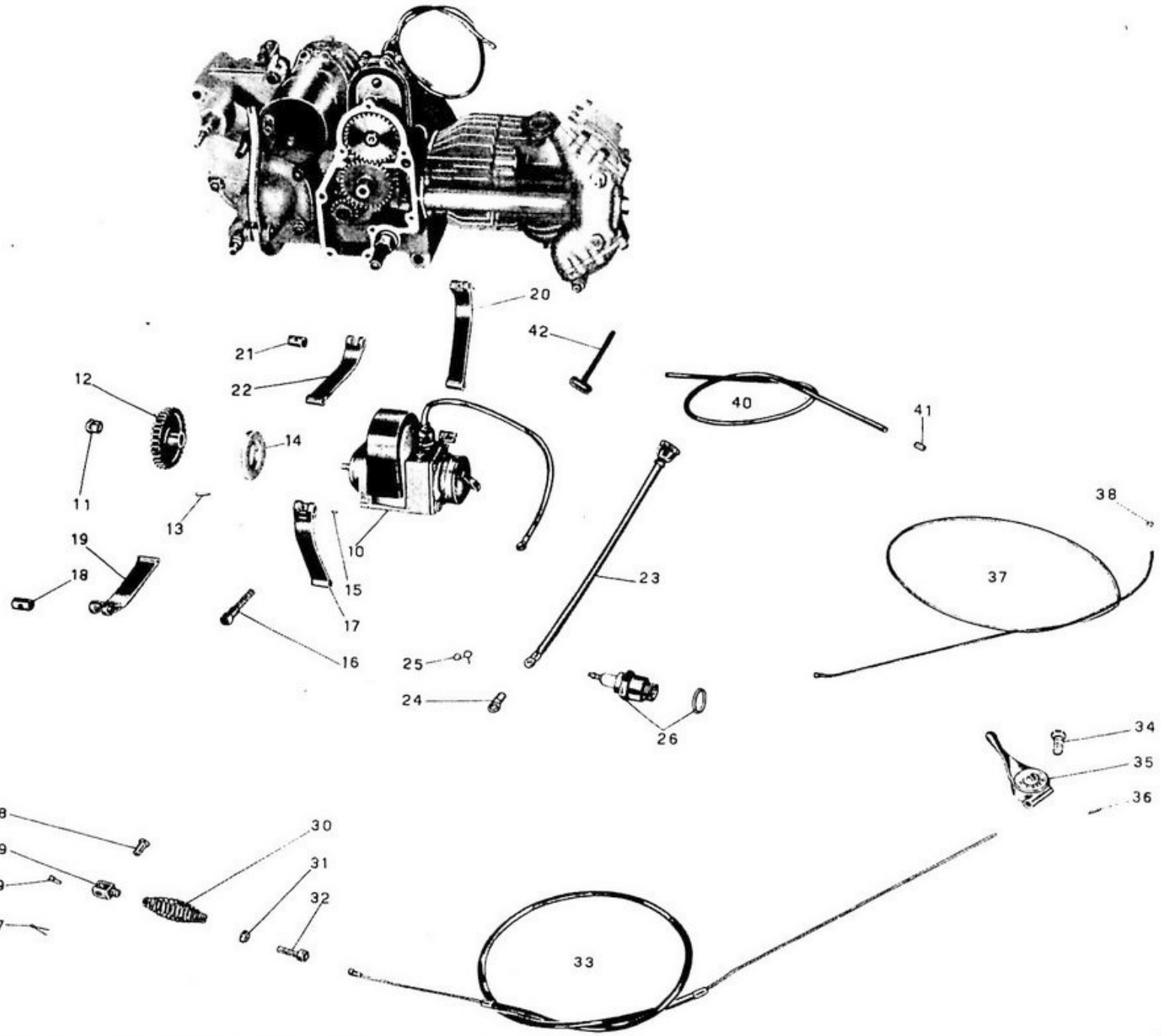

Tavola 17

www.rpw.it

Tavola 17

Complesso : Motociclo — **Gruppo** : Accensione

Sottocomplesso : Impianto elettrico — **Sottogruppo** : Magnete - Comando - Candela

N. tavola	Num. d'ordinazione	DENOMINAZIONE	Quantità	Indicazioni supplementari
● 10	B L 1 - M B L 22	**Magnete** Marelli	1	Per i pezzi di ricambio vedi Catalogo Marelli
11	M 2171	**Dado** per magnete	1	
12	M 02170	**Ingranaggio** per magnete	1	
13	M 8533 bis	**Spina** per ingranaggio magnete	2	
14	M 8534	**Feltro** per ingranaggio magnete	1	
● 15	Mr 11801 215	**Chiavella** per magnete	1	
16	M 172	**Vite** fissaggio fascette magnete	1	
17	M 2173	**Fascetta** per magnete con rullo non filettato	1	
18	M 2175	**Rullo** non filettato per fascetta	1	
19	M 2173 bis	**Fascetta** nuda per magnete per rullo non filettato	1	
20	M 2572	**Fascetta** per magnete con rullo filettato	1	
21	M 2174	**Rullo** filettato per fascetta	1	
22	M 2572 bis	**Fascetta** nuda per magnete per rullo filettato	1	
23		**Presa** di corrente con cavo di attacco candela M 187	1	
24	M 188	**Attacco** ad occhiello per cavo accensione candela	1	
25	M 35014	**Molletta** di sicurezza per candela	1	
26	BB tipo QN 714 / Marelli MW 175 T1	**Candela** con guarnizione	1	
27	T 2679 bis	**Copiglia** per spina Bowden	1	1 x 20
● 28	Mr 11501 8125	**Spina** per Bowden	1	
● 29	Mr 11501 8124	**Forcella** per Bowden	1	
● 30	Mr 11501 8129	**Molla** per Bowden	1	
● 31	Mr 11501 81292	**Dado** per vite tirante	1	
● 32	Mr 11501 81291	**Vite** per Bowden	1	
33	T 16156 16159	**Trasmissione** comando anticipo completa (Comprende i pezzi: 37 - 40 - 41)	1	
34	T 30109	**Bullone** fissaggio leva comando anticipo al manubrio	1	7 MA x 17
35	T 2700	**Leva** comando anticipo magnete	1	
36	T 2676	**Grano** di fermo leva	2	
37	T 16156 8208	**Cavo** di trasmissione completo di capocorda	1	
38	T 193 N	**Capocorda** per trasmissione sulla leva	1	
39	T 8208	**Capocorda** per trasmissione sulla forcella Bowden	1	
40	T 16159	**Guaina** nuda per trasmissione	1	
41	T 234	**Coprifilo** per guaina	2	
42	T 237 bis	**Fascetta** per fissaggio filo candela al telaio	1	

● I numeri d'ordinazione contrassegnati col dischetto sono stati desunti dal Catalogo Pezzi di Ricambio della Fabbrica Magneti Marelli.

NB - Per le macchine senza testa coperta montare la candela MDM 175 T 1.

www.rpw.it

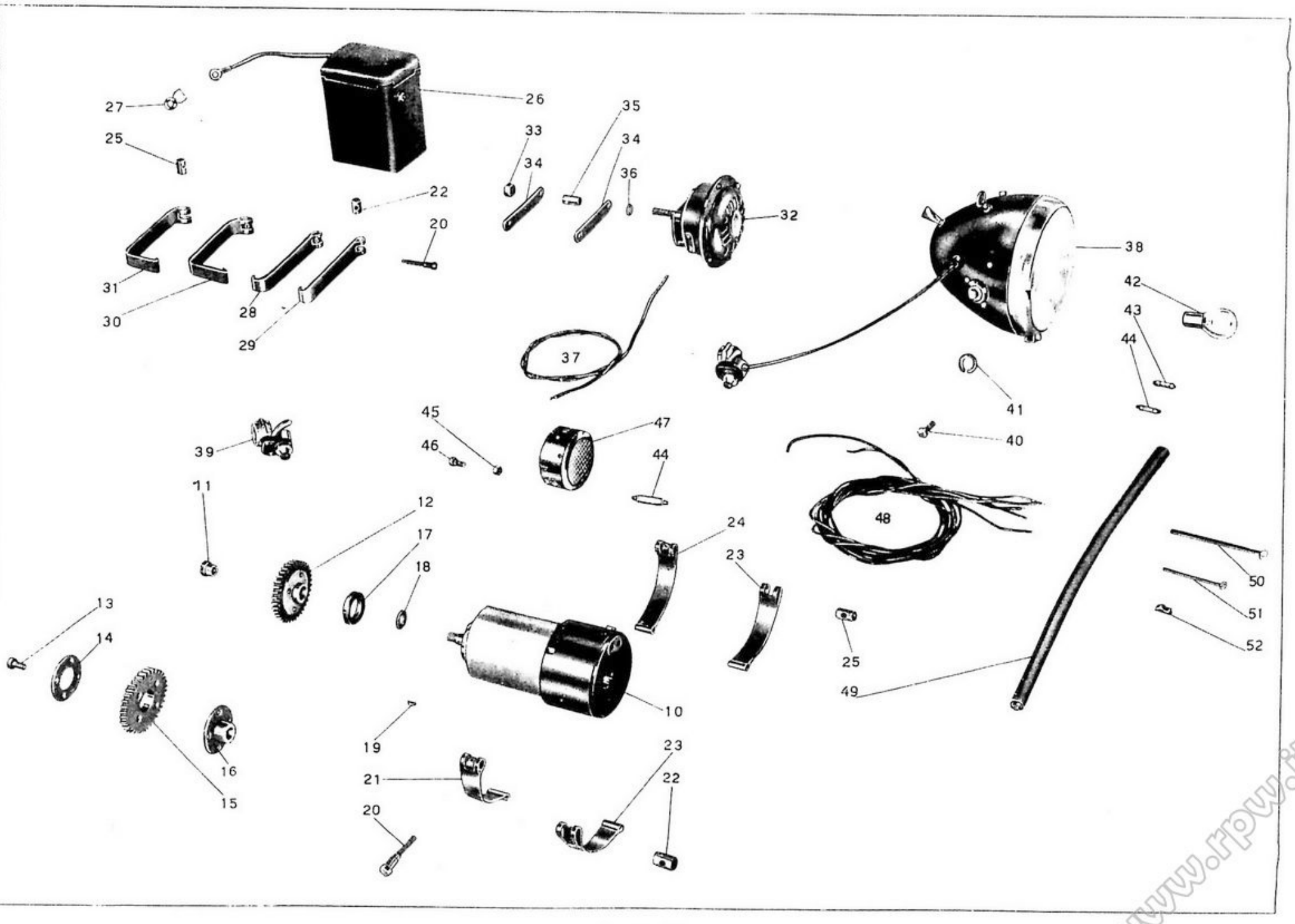

Tavola 18

www.rpw.it

Tavola 18

Complesso : Motociclo
Sottocomplesso : Impianto elettrico

Gruppo : Generatore illuminazione ed accessori
Sottogruppo : Dinamo - Batteria - Faro - Fanalino - Tromba elettrica

N. figura	Numerazione pezzi	DENOMINAZIONI	Quantità	Indicazioni suppletive
● 10	MRD (30 6) 2000 AR 2	**Dinamo** Marelli	1	
11	M 2181	**Dado** per dinamo	1	
12	M 2562 2180	**Ingranaggio** dinamo completo (Comprende i pezzi: 13 - 14 - 15 - 16)	1	
13	M 132	**Vite** per ingranaggio dinamo	4	6 MA x 14
14	M L 217	**Anello** di tenuta ingranaggio dinamo	1	
15	M 2562	**Ingranaggio** dinamo	1	
16	M 2180	**Mozzo** per ingranaggio dinamo	1	
17	M 2375	**Anello** gomma di tenuta olio per dinamo	1	
18	M A 174 bis	**Rosetta** cuoio tenuta olio per dinamo	1	
● 19	M N K E 3 2 X	**Chiavetta** per albero rotore	1	Per i pezzi di ricambio dei N.ri di Figura 10-26-32-38-39 vedere Catalogo Marelli
20	M 172	**Bullone** serraggio fascette dinamo ed accumulatore	2	
21	M 2182 A	**Fascetta** fissaggio dinamo con rullo non filettato	1	
22	M 2175	**Rullo** non filettato per fascette dinamo ed accumulatore	2	
23	M 2182 bis	**Fascetta** nuda per dinamo	2	
24	M 2182	**Fascetta** fissaggio dinamo con rullo filettato	1	
25	M 2174	**Rullo** filettato per fascette dinamo ed accumulatore	2	
● 26	3 M E 7 5	**Accumulatore** Marelli	1	
27	T 30514	**Capocorda** per cavo di massa e cavo dall'accumul. al faro	3	
28	T 16087	**Fascetta** con rullo non filettato tenuta accumulatore	1	
29	T 16087 bis 5504 bis	**Fascetta** nuda per rullo non filettato	1	
30	T 16089	**Fascetta** con rullo filettato tenuta accumulatore	1	
31	T 16089 bis 16088	**Fascetta** nuda per rullo filettato	1	Sulle macchine che hanno montato i fari E.C.I. e S.I.E.M. vanno montate le seguenti lampadine e pulsanti per tromba elettrica:
● 32	Mr T 21	**Tromba** elettrica Marelli	1	
● 33	N R 1701 85	**Dado** fissaggio tromba elettrica	1	
34	T 2543	**Piastrina** di fissaggio tromba elettrica al telaio	2	
35	T 209 C	**Tubetto** di spessore fra le piastre porta tromba elettrica	1	
● 36	N R 1811 27	**Rosetta** elastica per dado fissaggio tromba	1	
37		**Cavo** sterlingato ⌀ 1,5 per impianto elettrico dal pulsante alla tromba . . mt.	1,30	**Faro E.C.I.**
● 38	F M N 150	**Faro** (Carello)	1	6 V 25/25 W lampada gr.
● 39	M A 800	**Pulsante** per doppia luce e tromba elettrica	1	6 V 5 W lampadina città
● 40	F M N 150 XII	**Bullone** per attacco bracci di sopporto faro	2	6 V 0,3 A lampad. spia
● 41	F M N 150 XIII	**Rosetta** elastica per bulloni attacco bracci di sopporto faro	2	PM 3 Pulsante p. tromba
42	6 V - 25/25 W	**Lampada** a due luci per faro anteriore	1	**Faro S.I.E.M.**
43	6 V - 5 W	**Lampada** città a siluro m/m 38	1	Le lampad. di questo
44	6 V - 3 W	**Lampada** per spia e fanalino posteriore a siluro m/m 30	2	faro sono uguali al Tipo FMN 150 che ha il
45	D N 6	**Dado** per bullone fissaggio fanalino posteriore	2	N. di figura 38
46	T 136	**Bullone** fissaggio fanalino posteriore	2	PM 3 Pulsante p. tromba
47	T 16166	**Fanalino** posteriore	1	

(segue)

www.rpw.it

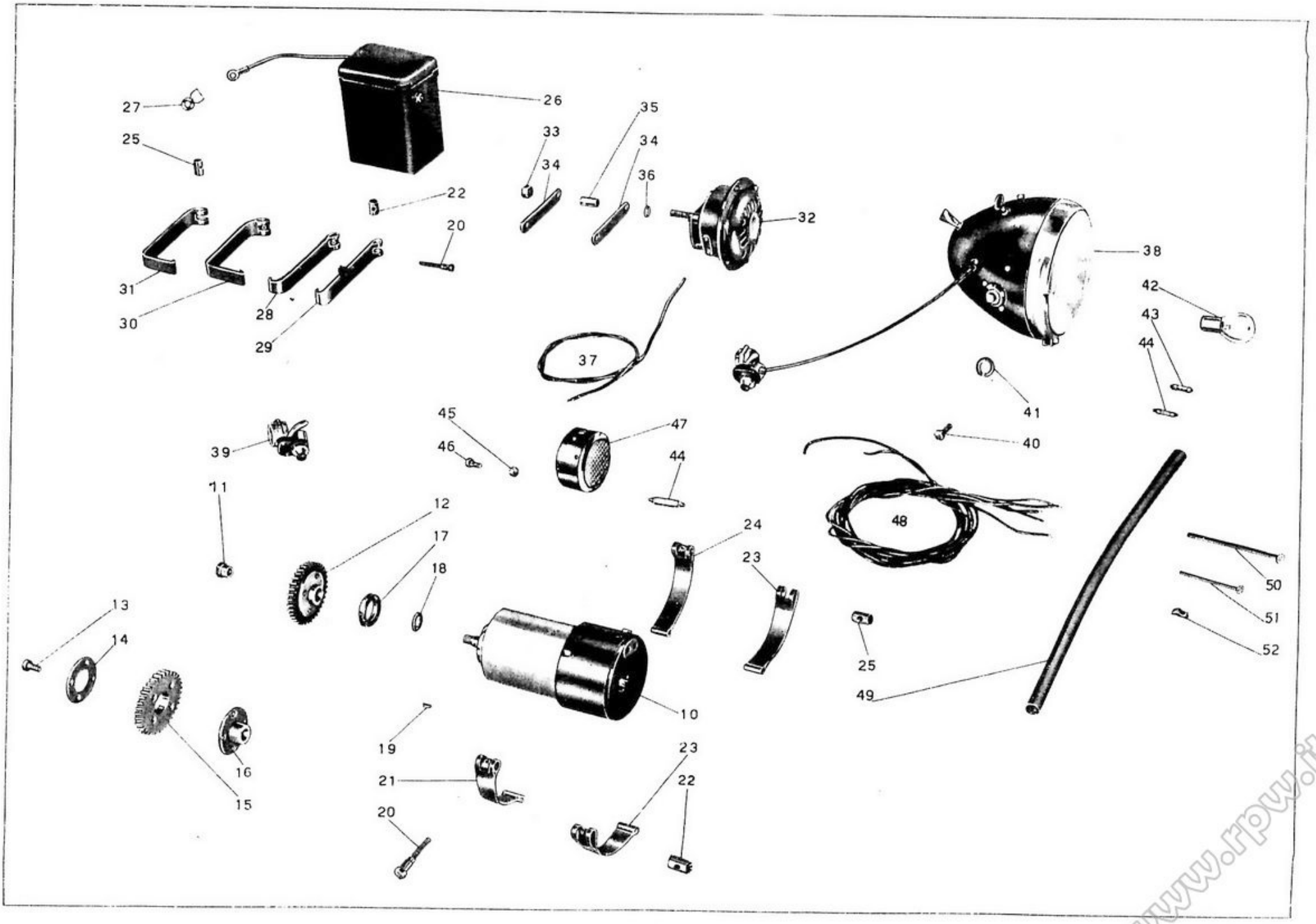

Tavola 18

www.rpw.it

Tavola 18

Complesso : Motociclo
Sottocomplesso : Impianto elettrico

Gruppo : Generatore illuminazione ed accessori
Sottogruppo : Dinamo - Batteria - Faro - Fanalino - Tromba elettrica

N. figura	Num. d'ordinazione	DENOMINAZIONI	Quantità	Indicazioni suppletive
48		**Cavo** sterlingato ⌀ 1 per impianto elettrico (Comprende i cavi: dal faro al fanalino posteriore mt. 2,25 - dalla dinamo alla spia mt. 1,40) . . . . . mt.	3,65	
		Cavo sterlingato ⌀ 1,5 per impianto elettrico (Comprende i cavi: dal faro alla dinamo mt. 1,40 - dal faro alla tromba mt. 1,30 - dal faro alla batteria mt. 1,20 e cavo di massa mt. 0,25) . . . . . mt.	4,15	
49		**Guaina** copricavo ⌀ 11 . . . . . mt.	0,500	
50	T A 237 ter	**Fascetta** lunga fissaggio cavi al telaio	1	
51	T A 237	**Fascetta** corta fissaggio cavi	2	
52	T 16090	**Molletta** fissaggio cavo fanalino posteriore al parafango	6	

• I numeri d'ordinazione contrassegnati col dischetto sono stati desunti dal Catalogo Pezzi di Ricambio della Fabbrica Magneti Marelli

www.rpw.it

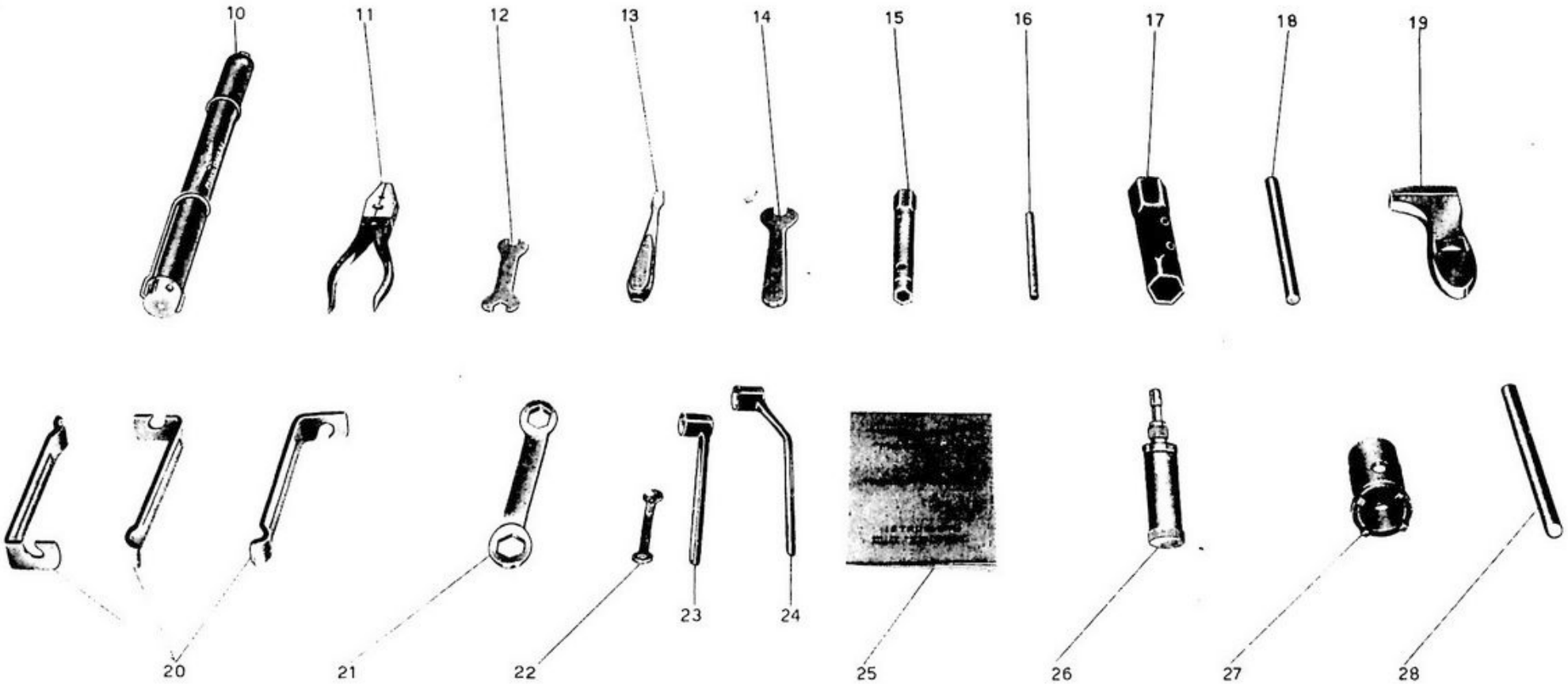

Tavola 19

www.rpw.it

Tavola 19

Complesso : Dotazione
Sottocomplesso : Attrezzi ed accessori
Gruppo : Comuni e di manutenzione
Sottogruppo : Dotazione individuale normale ed a richiesta

N. tavola	Numero di rintracciamento	DENOMINAZIONE	Quantità	Indicazioni supplettive
10	T A 198	**Pompa** per pneumatici	1	
11	T 245	**Pinza** universale	1	
12	T 2148	**Chiave** piatta da m m 8 - 10	1	
13	T 5354	**Cacciavite**	1	
14	T 9600	**Chiave** piatta da m m 11	1	
15	T 9602	**Chiave** a tubo da m m 10 - 14	1	
16	T 9602 bis	**Spina** per chiave a tubo da m m 10 - 14	1	
● 17	M 2411	**Chiave** a tubo per candela e perni ruote da m m 21 - 22	1	
18	T 9604 bis	**Spina** per chiave candela	1	
19	T 9605	**Chiave** regolabile	1	
20	T 9606	**Leva** coperture	3	
21	T 9613	**Chiave** ad occhio doppia da m m 17 - 19	1	
22	M 206 C	**Chiave** per magnete (MR 5931)	1	
● 23	M 2410	**Chiave** a pipa da m m 11 per punterie	1	
● 24	M 2412	**Chiave** a pipa da m m 14 per serraggio testa	1	
25		**Libretto** istruzioni	1	
26	T 0238 bis	**Pompa** per ingrassatori	1	
27	T 2145	**Chiave** per volano	1	Vengono forniti a richiesta
28	T 9611	**Spina** per chiave volano	1	

(●) NB. - I particolari M 2410 - M 2412 servono solo per la dotazione Airone con motore testa coperta.
Il particolare T 9604 viene sostituito da M 2411 solo nella dotazione Airone con motore testa coperta.

www.rpw.it

VARIANTI

www.rpw.it

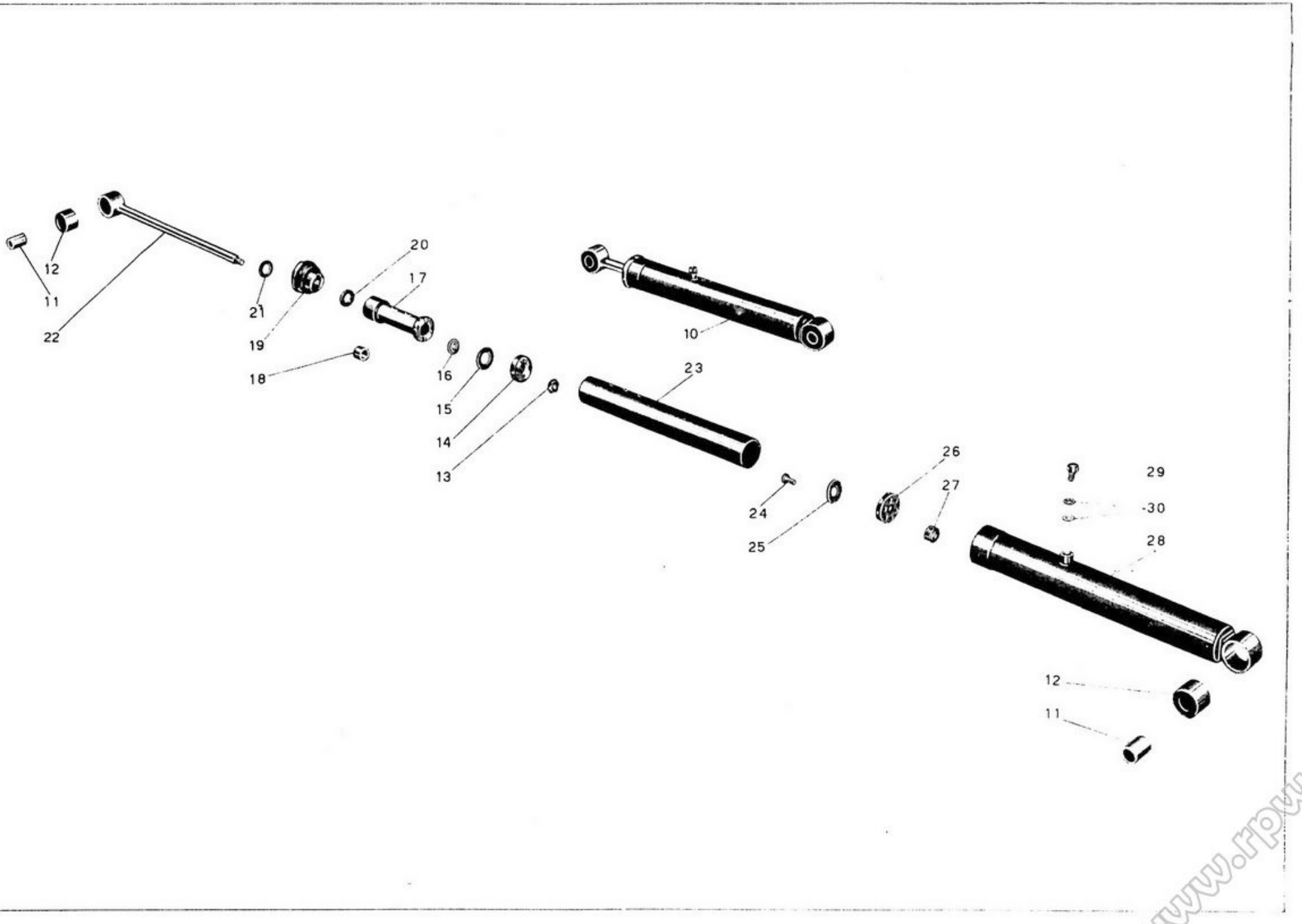

Tavola 20

www.rpw.it

Tavola 20 **Complesso** : Motociclo **Gruppo** : Telaio

Sottocomplesso : Telaio - Ruote - Freni **Sottogruppo** : Ammortizzatori idraulici poster. montati fino al N.° di telaio 13025

N. Tav.	Num. d'ordinazione	DENOMINAZIONE	Quantità	Indicazioni supplettive
10	T 16329	**Ammortizzatore** completo (Comprende i pezzi : 11 - 12 - 13 - 14 - 15 - 16 - 17 - 19 - 20 - 21 - 22 - 23 - 24 - 25 - 26 - 27 - 28 - 29 - 30)	2	
11	T 16349	**Bussolina** per attacchi ammortizzatori posteriori	4	
12	T 16348	**Anello** gomma per attacchi ammortizzatori posteriori	4	
13	T 5317 F	**Dado** fissaggio pistone all'asta comando ammortizzatori	2	8 MA
14	11149	**Pistone** per ammortizzatori posteriori	2	
15	11148	**Membrana** sul pistone per ammortizzatori posteriori	2	13,2 x 25 x 0,15
16	11147	**Rosetta** di fermo membrana per ammortizzatori posteriori	2	
17	T 16338	**Corpo** interno per ammortizzatori poster. con boccola	2	
18	T 16342	**Boccola** sul corpo interno per ammortizzatori posteriori	2	
19	T 16344	**Tappo** per cilindri ammortizzatori posteriori	2	
20	T 16336	**Collaretto** per tappo cilindro ammortizzatori posteriori	2	
21	T 16335	**Segmento** per tappo cilindro ammortizzatori posteriori	2	
22	11145	**Asta** di comando ammortizzatori posteriori	2	
23	T 16337	**Cilindro** interno per ammortizzatori posteriori	2	
24	T 16337 bis	**Vite** per guida valvola ricupero nel cilindro ammortizzatori posteriori . . .	2	
25	11140	**Membrana** per valvola di ricupero nel cilindro per ammortizzatori posteriori . .	2	9,2 x 25 x 0,15
26	T 16337 ter	**Corpo** per valvola di ricupero nel cilindro ammortizzatori posteriori	2	
27	T 16337 A	**Molla** di spinta corpo per valvola di ricupero nel cilindro	2	
28	T 16330	**Cilindro** per ammortizzatori posteriori	2	
29	M 0156	**Tappo** piccolo sul cilindro ammortizzatori posteriori	2	7 MA x 9
30	M 0156 ter	**Guarnizione** fibra per tappo piccolo sul cilindro ammort. posteriori	4	

www.rpw.it

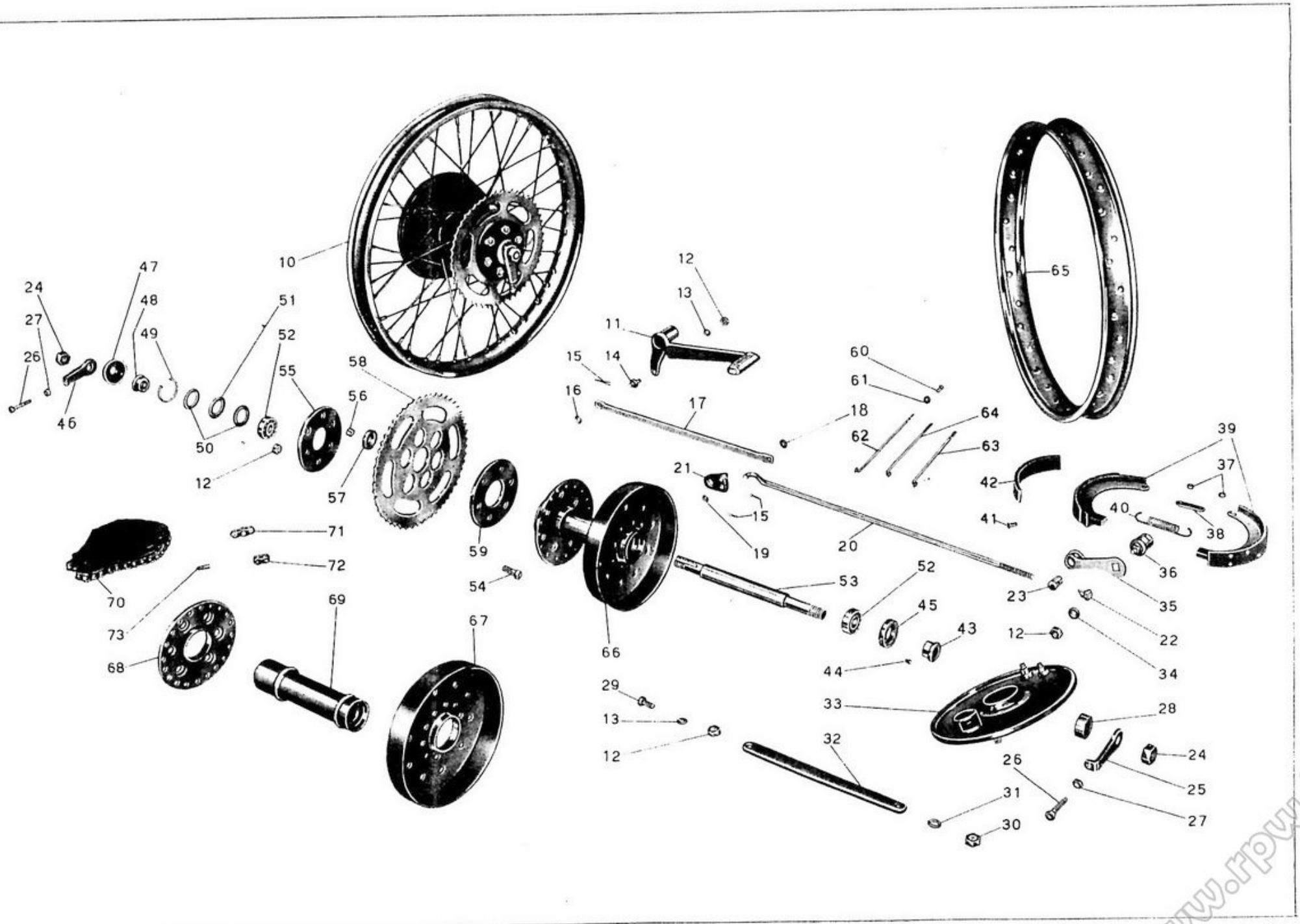

Tavola 21

www.rpw.it

Tavola 21

Complesso : Motociclo **Gruppo** : Ruote

Sottocomplesso : Telaio - Ruote - Freni **Sottogruppo** : Ruota - Mozzo - Freno posteriore e comando

N. figura	Numero di riferimento	DENOMINAZIONE	Quantità	Indicazioni supplementari
10	T 16130 2178	**Ruota** posteriore completa (Comprende i pezzi: 12 - 24 - 25 - 26 - 27 - 28 - 33 - 34 - 35 - 36 - 37 - 38 - 39 - 40 - 43 - 44 - 45 - 46 - 47 - 48 - 49 - 50 - 51 - 52 - 53 - 54 - 55 - 56 - 57 - 58 - 59 - 60 - 61 - 62 - 63 - 64 - 65 - 66)	1	
11	T 16083	**Pedale** del freno completo	1	
12	D N 8	**Dado** per perno sul pedale freno, per bullone tenuta ingranaggio e parastrappi, per bullone ancoraggio e per fissaggio camma al disco porta ceppi	9	8 MA
13	R E 8	**Rosetta** elastica per perno sul pedale freno e per bullone fissaggio ancoraggio al forc. oscillante	2	13,5 x 8,5 x 2,5
14	T 5568 bis	**Perno** sul pedale attacco tirante del freno posteriore	1	
15	T 87 bis	**Copiglia** per tiranti del freno posteriore	3	1,5 x 20
16	M 145 ter	**Rosetta** per tirante dal pedale allo snodo	1	8,25 x 17 x 1,5
17	T 16084	**Tirante** dal pedale allo snodo	1	
18	T 5147	**Rosetta** per colonnetta sullo snodo	1	8,25 x 15 x 1,5
19	T 5146	**Rosetta** per tirante dallo snodo alla leva	1	7,5 x 13 x 1,5
20	T 16085	**Tirante** dallo snodo alla leva	1	
21	T 5569 ter	**Snodo** dei tiranti	1	
22	T 2210	**Dado** di registro freno posteriore	1	
23	T 2209	**Rullo** sulla leva comando freno	1	
24	T 2647	**Dado** per perno ruota posteriore	2	15 x 1,25 M
25	T 2646	**Forcellino** tendicatena sinistro	1	
26	T 2141	**Vite** tendicatena per forcellini destro e sinistro	2	
27	T 70 bis	**Dado** per vite tendicatena	2	6 MA
28	T 2641 bis	**Spessore** fra disco porta ceppi e forcellone oscillante	1	
29	T 2138	**Bullone** fissaggio ancoraggio al forcellone oscillante	1	8 MA x 20
30	T 71 bis	**Dado** per perno ancoraggio freno	1	10 UNI 207
31	R E 10	**Rosetta** elastica per perno ancoraggio freno	1	10,5 x 15,5 x 2,5
32	T 16137	**Braccio** d'ancoraggio disco porta ceppi	1	
33	T 16131	**Disco** porta ceppi freno posteriore	1	
34	T 64 bis	**Rosetta** sulla camma	1	8,5 x 19 x 2
35	T 16138	**Leva** per camma freno posteriore	1	
36	T 8327	**Camma** per ceppi freno posteriore	1	
37	T 35327	**Dado** per perni porta ceppi freno posteriore	2	7 MA
38	T 2592	**Piastrina** per perni porta ceppi freno posteriore	1	
39	T 8323	**Ceppo** freno posteriore completo di nastro ferodo	2	
40	T 16135	**Molla** per ceppi freno posteriore	1	
41	T 35095	**Ribattino** per fissaggio ferodo ai ceppi	16	4 x 7
42	T 2196	**Nastro** ferodo per ceppi freno posteriore	2	
43	T 2640 bis	**Bussola** di bloccaggio cuscinetto parte tamburo	1	
44	T 2639	**Vite** per anello fissaggio cuscinetto	1	4 MA x 5,5

(segue)

www.rpw.it

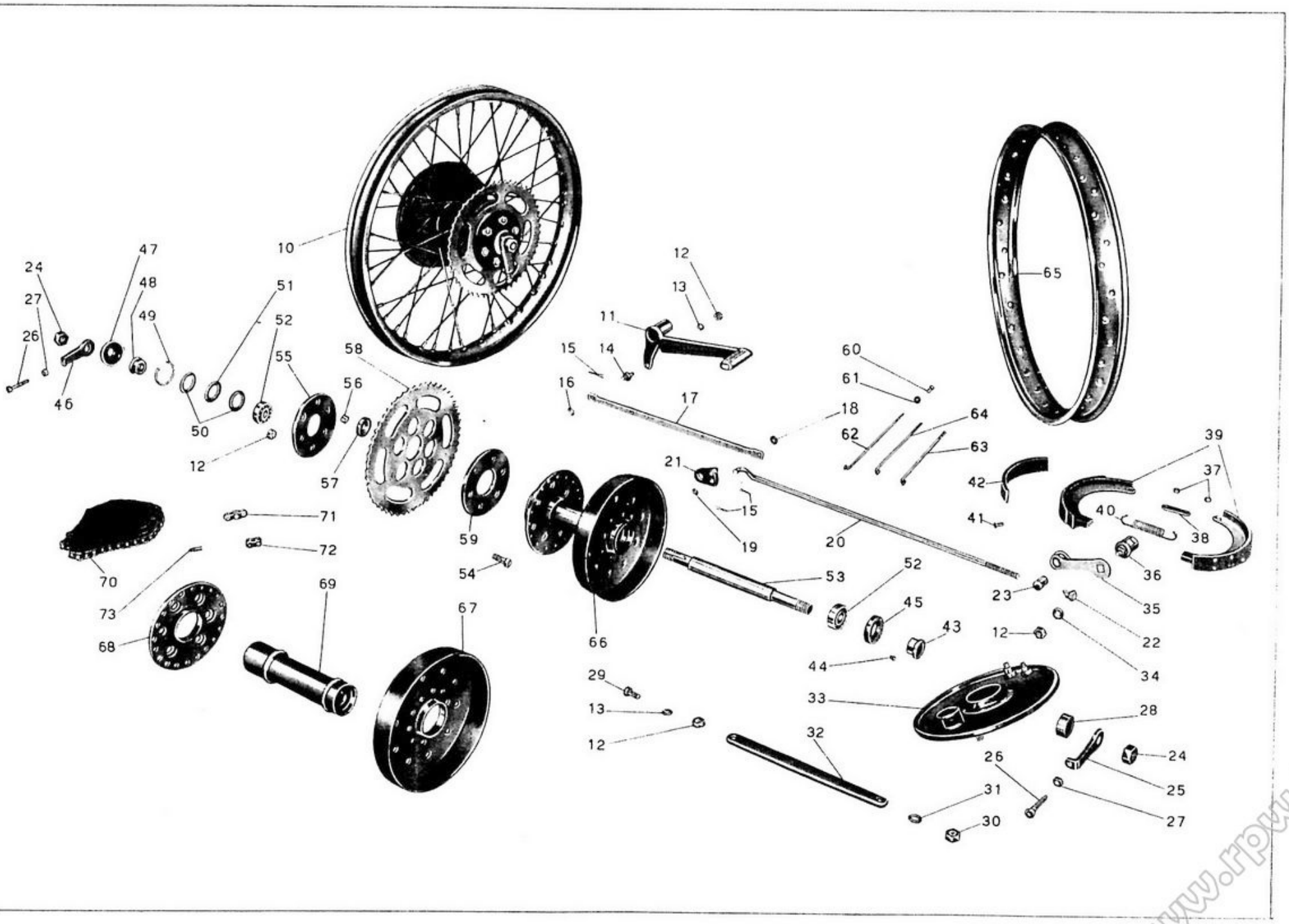

Tavola 21

www.rpw.it

Tavola 21 **Complesso** : Motociclo **Gruppo** : Ruote

Sottocomplesso : Telaio - Ruote - Freni **Sottogruppo** : Ruota - Mozzo - Freno posteriore e comando

N. figura	Num. di riferimento	DENOMINAZIONE	Quantità	Indicazioni supplettive
45	T 2638	**Anello** fissaggio cuscinetto mozzo posteriore	1	
46	T 2646 bis	**Tendicatena** destro	1	
47	T 2645	**Coperchio** copripolvere per mozzo posteriore	1	
48	T 2640 ter	**Bussola** bloccaggio cuscinetto parte flangia	1	
49	T 2644	**Molla** di tenuta rosetta premistoppa mozzo posteriore	1	
50	T 2642 bis	**Rosetta** copripolvere per mozzo posteriore	2	25,5 x 36,75 x 1
51	T 2643 bis	**Anello** feltro per mozzo posteriore	1	
52	M 221	**Cuscinetto** per mozzo posteriore	2	15 x 35 x 11 (15 UNI 606)
53	T 2637 bis	**Perno** per ruota posteriore	1	
54	T 2625 bis	**Bullone** porta ingranaggio catena e parastrappi	6	8 MA x 25
55	T 2624	**Disco** tenuta parastrappi esterno	1	
56	T 2207	**Bussolina** per disco gomma parastrappi	6	
57	T 2206	**Disco** gomma per parastrappi	6	
58	T 2623	**Ingranaggio** catena per ruota posteriore	1	
59	T 2625	**Disco** tenuta parastrappi interno	1	
60	T 2156 ter	**Nipplo** per raggi ruota posteriore	40	
61	T 149 bis	**Rosetta** per nipplo raggi ruota posteriore	40	
62	T 2156	**Raggio** lungo per ruota posteriore	10	222 x 3
63	T 2179 bis	**Raggio** corto per ruota posteriore	10	205 x 3
64	T 2179	**Raggio** medio per ruota posteriore	20	212 x 3
65	T 2178	**Cerchio** ruota posteriore	1	19 x 2 1/4
66	T 16128	**Mozzo** ruota posteriore (Comprende i pezzi: 67 - 68 - 69)	1	
67	T 16130	**Tamburo** per freno posteriore	1	
68	T 2622 bis	**Flangia** per mozzo posteriore	1	
69	T 2621 bis	**Corpo** del mozzo ruota posteriore	1	
70	T 16140	**Catena** di trasmissione	1	
71		**Maglia** falsa di congiunzione	1	
72	T 16141	**Maglia** di congiunzione	1	
73		**Molletta** di sicurezza per maglia di congiunzione	1	

www.rpw.it

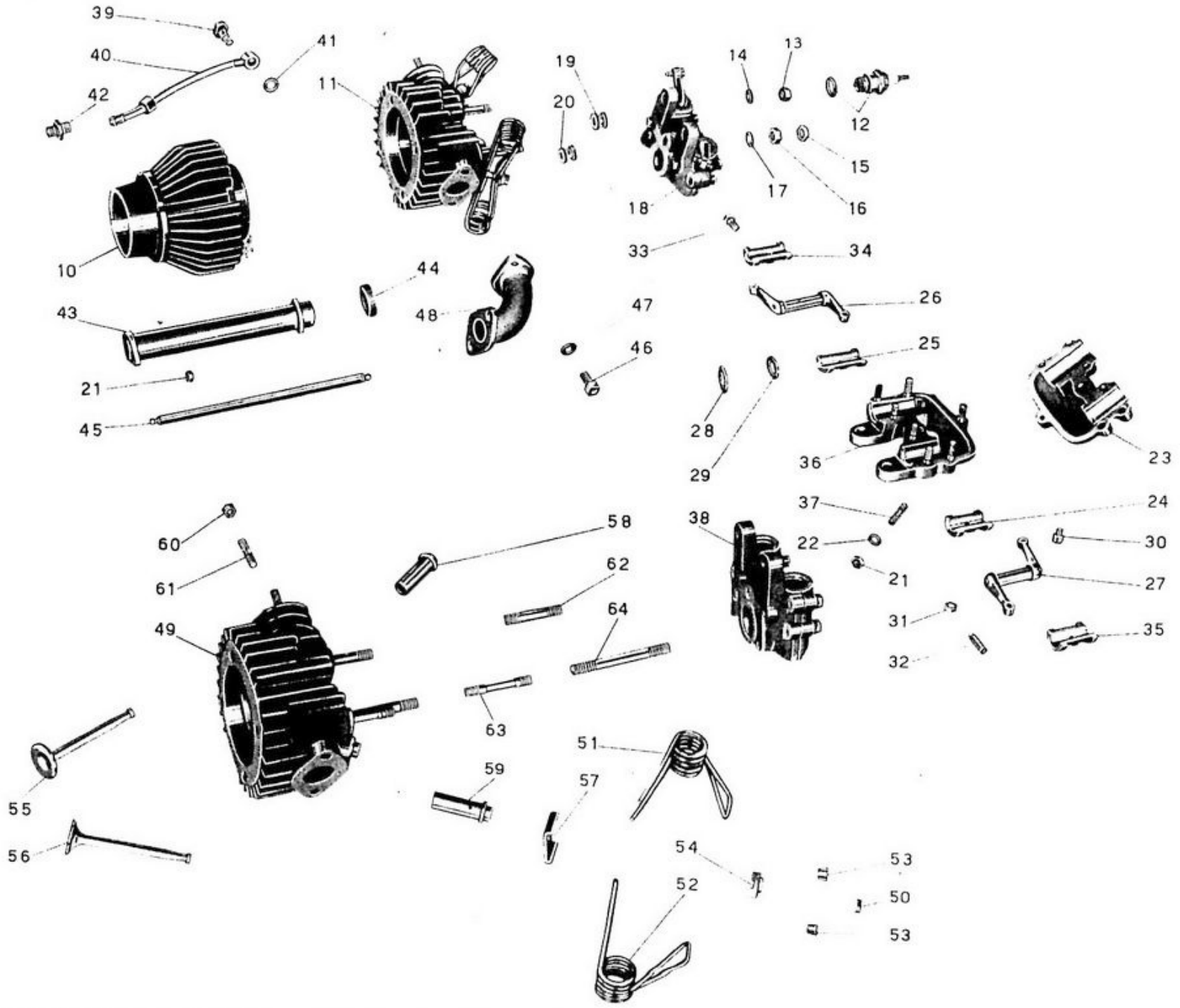

Tavola 22

www.rpw.it

Tavola 22 **Complesso** : Motociclo **Gruppo** : Organi principali

Sottocomplesso : Motore **Sottogruppo** : Cilindro - Testa - Scatola bilancieri - Valvole

N. progr.	Num. di riferimento	DENOMINAZIONI	Quantità	Indicazioni supplementari
10	M 2502	**Cilindro** motore	1	
11	M 2501 2512	**Testa** cilindro completa (Comprende i pezzi: 49 - 50 - 51 - 52 - 53 - 54 - 55 - 56 - 57)	1	
12	MDM 175 T1	**Candela** con guarnizione	1	
13	M 2191	**Dado** per prigionieri laterali	2	9 MA
14	M 2023	**Rosetta** per prigionieri laterali	2	9,5 x 17 x 1,5
15	M 2018 bis	**Controdado** per prigioniero centrale	1	10 MA
16	T 71 bis	**Dado** per prigioniero centrale	1	10 MA
17	T 209 B	**Rosetta** per prigioniero centrale	1	10,25 x 19 x 2
18	M 02508 02524	**Scatola** porta bilancieri completa (Comprende i pezzi 24 - 25 - 26 - 27 - 28 - 29 - 30 - 31 - 32 - 33 - 34 - 35 - 38)	1	
19	M 02520	**Spessore** per prigionieri laterali	2	
20	M 02519	**Spessore** per prigioniero centrale	1	
21	D N 7	**Dado** per prigioniero scatola porta bilancieri e per prigionieri tubo copri astine	9	7 UNI 207
22	M 2035	**Rosetta** per prigionieri scatola porta bilancieri	7	7,5 x 13 x 1
23	M 02509	**Coperchio** per scatola porta bilancieri	1	
24	M 2511	**Boccola** corta per bilanciere aspirazione (inferiore)	1	
25	M 2510	**Boccola** lunga per bilanciere scarico (inferiore)	1	
26	M 02525	**Bilanciere** per valvola scarico	1	
27	M 02524	**Bilanciere** per valvola aspirazione	1	
28	M 2030	**Rosetta** per scatola porta bilancieri	2	18 x 28,5 x 1
29	M 2029	**Guarnizione** feltro per scatola porta bilancieri	2	
30	M 8026	**Pasticca** per bilanciere	2	
31	M 61 bis	**Dado** per vite registro valvola sui bilancieri	2	7 MA
32	M 2027	**Vite** per registro valvola sui bilancieri	2	
33	T 8053 ter	**Bullone** fissaggio boccole inferiori alla scatola porta bilancieri	2	7 MA x 19
34	M 2510 bis	**Boccola** lunga per bilanciere scarico (superiore)	1	
35	M 2511 bis	**Boccola** corta per bilanciere aspirazione (superiore)	1	
36	M 02508 2034	**Corpo** della scatola porta bilancieri completa di prigionieri	1	
37	M 2034	**Prigioniero** sulla scatola porta bilancieri	7	7 MA x 34
38	M 02508 2509	**Scatola** porta bilancieri (Comprende i pezzi: 21 - 22 - 23 - 36)	1	
39	TA 182	**Bullone** cavo per attacco tubazione alla scatola porta bilancieri	1	
40	M 2554	**Tubazione** ricupero olio dalla scatola bilancieri	1	
41	TA 180 ter	**Guarnizione** fibra per bullone cavo	2	
42	M 2113	**Raccordo** attacco tubazione al basamento	1	
43	M 02548	**Tubo** copri astine	1	
44	M 2169	**Guarnizione** gomma per tubo copriastine	1	
45	M 02545	**Astina** comando bilancieri	2	
46	M 2037	**Bullone** fissaggio pipa aspirazione	2	8 MA x 20
47	M 145 ter	**Rosetta** per bullone fissaggio pipa aspirazione	2	8,25 x 17 x 1,5

(segue)

www.rpw.it

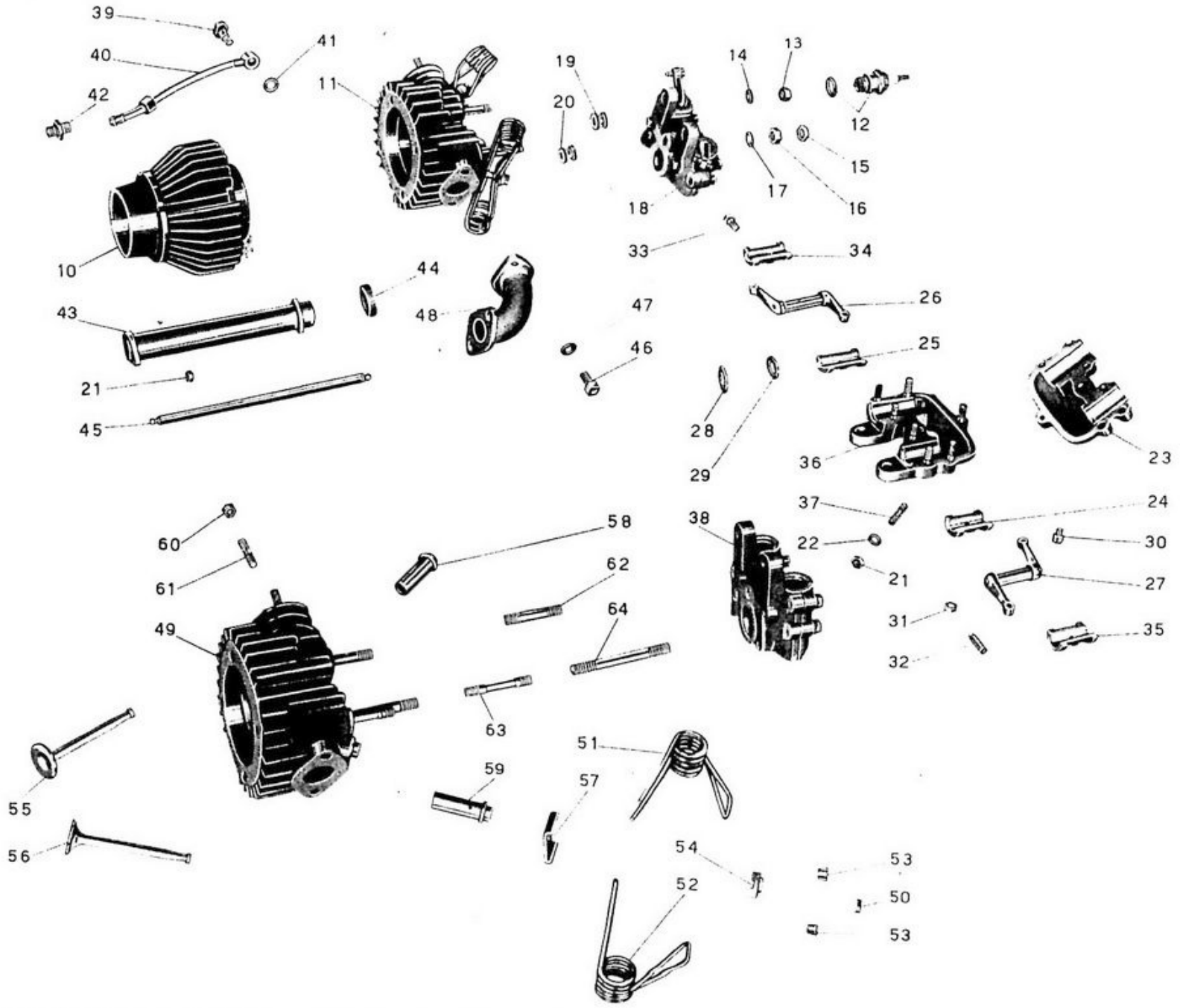

Tavola 22

www.rpw.it

Tavola 22

Complesso : Motociclo
Sottocomplesso : Motore

Gruppo : Organi principali
Sottogruppo : Cilindro - Testa - Scatola bilancieri - Valvole

N. tavola	Num. d'ordinazione	DENOMINAZIONE	Quantità	Indicazioni supplettive
48	M 05536	**Pipa** aspirazione	1	
49	M 2501 2008	**Testa** cilindro con guida valvole e prigionieri (Comprende i pezzi: 58 - 59 - 61 - 62 - 63 - 64)	1	
50	M 2006	**Cappelletto** per valvole	2	
51	M 2514	**Molla** per valvole con forcella interna	2	
52	M 2515	**Molla** per valvole con forcella esterna	2	
53	M 2011	**Mezzi** collarini di tenuta piattello superiore	4	
54	M 2010	**Piattello** superiore porta molle valvole	2	
55	M 2513	**Valvola** scarico	1	
56	M 2512	**Valvola** aspirazione	1	
57	M 2009	**Piattello** inferiore porta molle valvole	2	
58	M 2008	**Guida** valvola scarico	1	
59	M 2007	**Guida** valvola aspirazione	1	
60	M 107 bis	**Dado** per prigionieri fissaggio tubo scarico	2	7 MA
61	M 107	**Prigioniero** sulla testa per attacco tubo scarico	2	7 MA x 33
62	M 02517	**Prigioniero** laterale sulla testa	1	9 MA x 53
63	M 02518	**Prigioniero** laterale con gola sulla testa	1	
64	M 02516	**Prigioniero** centrale sulla testa	1	10 MA x 100

www.rpw.it

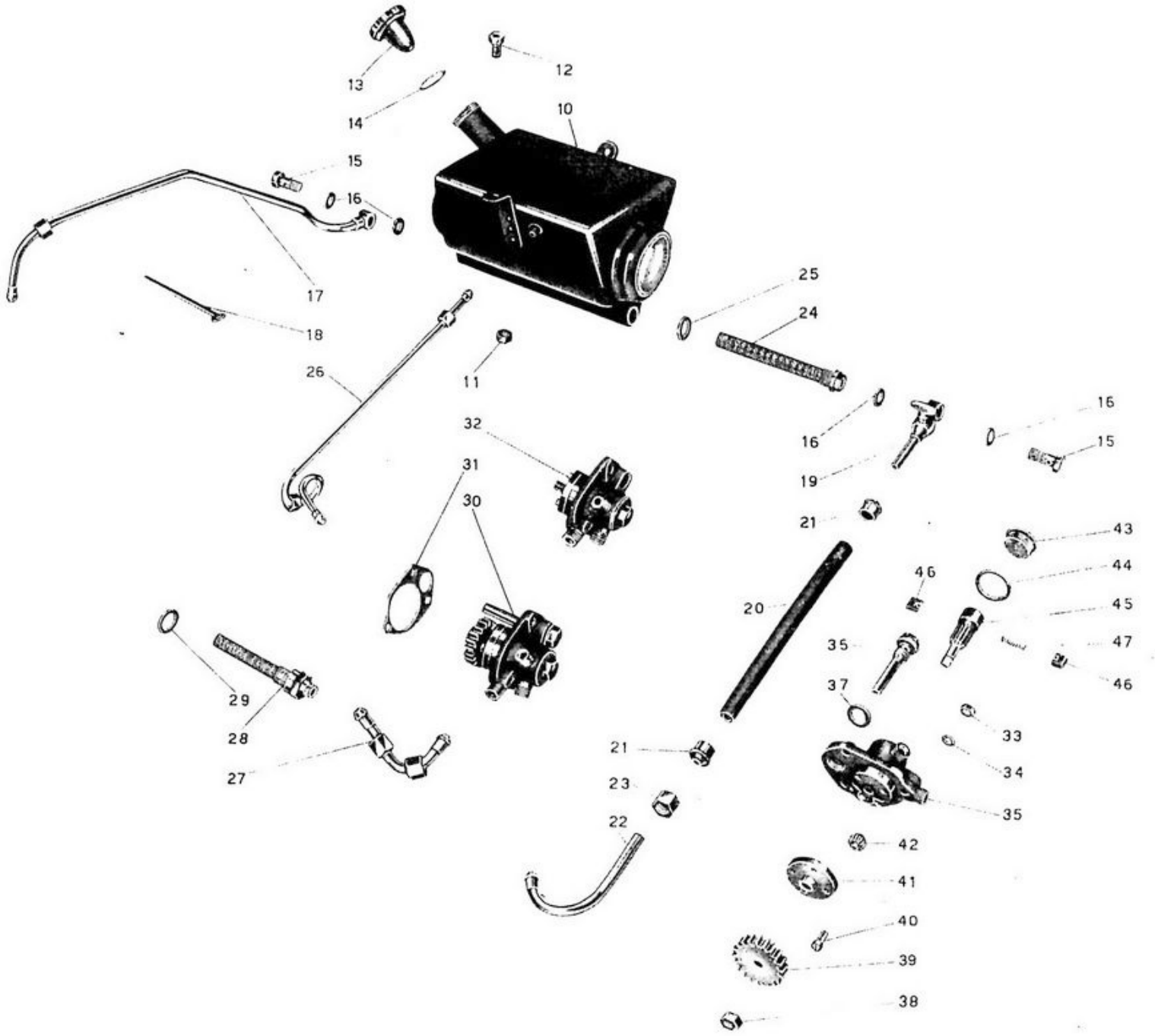

Tavola 23

www.rpw.it

Tavola 23

Complesso : Motociclo
Sottocomplesso : Motore

Gruppo : Lubrificazione
Sottogruppo : Serbatoio olio - Tubazioni - Pompa olio

N. figura	N. di riferimento	DENOMINAZIONI	Quantità	Indicazioni supplettive
10	T 16145	**Serbatoio** olio	1	
11	D N 8	**Dado** per bulloni fissaggio serbatoio olio	2	8 MA
12	T 129 bis	**Bullone** fissaggio serbatoio olio	2	8 MA x 17,5
13	T 2653	**Tappo** per serbatoio olio	1	
14	T 2653 bis	**Guarnizione** per tappo serbatoio olio	1	
15	T A 182	**Bullone** cavo per tubazione ricupero olio e per tubaz. mandata olio alla pompa	2	
16	T A 180 ter	**Guarnizione** fibra per bullone cavo	4	
17	T 5587 ter	**Tubazione** ricupero olio dalla pompa al serbatoio	1	
18	T 237 bis	**Fascetta** fissaggio tubazione al telaio	2	
19	T 8154	**Rubinetto** per tubazione olio	1	
20	T 2072 bis	**Tubo** gomma per alimentazione olio	1	
21	T 188	**Raccordo** per tubo gomma alimentazione olio	2	
22	T 2073	**Tubazione** alimentazione olio	1	
23	T 184	**Dado** per tubazione alimentazione olio	1	
24	T 2070	**Filtro** completo per serbatoio olio	1	
25	T 2069 bis	**Guarnizione** fibra per filtro olio	1	
26	T 5593 bis	**Tubazione** per sfiatatoio olio	1	
27	T 2074	**Tubazione** ricupero olio dal basamento alla pompa	1	
28	M 2370	**Raccordo** con filtro ricupero olio dal basamento	1	
29	M 163 G	**Rosetta** speciale per raccordo con filtro	1	
30	M 2105 2108	**Pompa** olio completa di getto ed ingranaggio (Comprende i pezzi: 32 - 36 - 37 - 38 - 39)	1	
31		**Guarnizione** carta per pompa olio	1	
32	M 2105 122	**Pompa** olio completa (Comprende i pezzi: 35 - 40 - 41 - 42 - 43 - 44 - 45 - 46 - 47)	1	
33	D N 6	**Dado** per prigionieri fissaggio pompa olio	3	6 MA
34	R E 6	**Rosetta** per prigionieri fissaggio pompa olio	2	6,5 x 11 x 2
35	M 2105	**Corpo** della pompa olio	1	
36	M 2109	**Getto** per pompa olio	1	
37	M 121 bis	**Guarnizione** per getto pompa olio	1	
38	M 115 ter	**Dado** fissaggio ingranaggio della pompa olio	1	8 MB
39	M 2108	**Ingranaggio** comando pompa olio	1	
40	M 117	**Vite** fissaggio coperchio con guida per pompa olio	4	5 x 0,85 M x 14
41	M 2106	**Coperchio** con guida per pompa olio	1	
42	M 116	**Ingranaggio** alimentazione per pompa olio	1	
43	M 122	**Coperchio** per pompa olio	1	
44	M 122 bis	**Guarnizione** per coperchio della pompa olio	1	
45	M 2107	**Alberello** dentato per pompa olio	1	
46	M 120	**Paletta** per pompa olio	2	
47	M 108	**Molla** per palette pompa olio	1	

www.rpw.it

INDICE NUMERICO DEI PEZZI

NB. - Per i numeri d'ordinazione contrassegnati col dischetto (•) la variazione è indicata a fine tavola.

www.rpw.it

N.° di posizione	N. di Tav.	N. di figura
M 2173 bis	17	19
M 2174	17	21
M 2174	18	25
M 2175	17	18
M 2175	18	22
M 02176	2	27
M 2177	2	28
M 02178	2	29
T 2178	16	66
T 2178	21	65
T 2179	16	65
T 2179	21	64
T 2179 bis	21	63
M 2180	18	16
M 2181	18	11
M 2182	18	24
M 2182 bis	18	23
M 2182 A	18	21
M 2183	2	35
M 2190	1	64
M 2190	2	34
M 2191	1	10
M 2191	2	32
M 2191	22	13
M 2192	2	21
M 2193	2	22
M 2194	2	30
M 2195	2	62
M 2196	3	19
T 2196	16	43
T 2196	21	42
M 2197	3	20
M 2198	3	21
M 2198	4	11
M 2199	2	23
T 2206	16	58
T 2206	21	57
T 2207	16	57
T 2207	21	56
T 2209	16	23

N.° di posizione	N. di Tav.	N. di figura
T 2209	21	23
T 2210	16	22
T 2210	21	22
M 2301/2308	1	50
M 2301/2309	1	12
M 2302	1	60
M 2302 bis	1	62
M 2302 ter	1	61
● M 2303	2	11
M 2303 1	2	11
M 2304	2	10
M 2305	3	22
M 2306	8	10
M 2307	1	51
M 2307 bis	1	52
M 2307 ter	1	53
M 2308	1	54
M 2309	1	45
M 2310	1	46
M 2311	1	44
M 2311 bis	1	41
M 2312	1	42
M 2312 bis	1	43
M 2313	1	32
M 2313 bis	1	37
M 2314	1	35
M 2315	1	30
M 2315 bis	1	36
M 2315 ter	1	31
M 2316	1	33
M 2316 bis	1	38
M 2317	1	27
M 2317 bis	1	26
M 2320	1	47
M 2320 bis	1	48
M 2321	1	21
M 2322	1	19
M 2323	1	22
M 2323 bis	1	20
M 2324	1	18

N.° di posizione	N. di Tav.	N. di figura
M 2324 bis	1	17
M 2324 ter	1	16
M 2325 bis	9	76
M 2326	9	85
M 2327	9	63
M 2328 bis	9	64
M 2329	9	75
M 2330/2128 bis	9	72
M 2330	9	74
M 2331 bis/2332 bis	9	78
M 2331 bis	9	80
M 2332 bis	9	79
M 2333	9	84
M 2334	9	83
M 2335	9	82
M 2337	9	71
M 2338	9	81
M 2340/8126	9	51
M 2340	9	60
M 2341	9	59
M 2342	9	58
M 2342 bis	9	56
M 2344	2	51
M 2345	2	53
M 2346	9	52
M 2347	9	46
M 2347 A	9	50
M 2348	2	63
M 2349	9	45
M 2350	9	44
M 2351	9	43
M 2352/01843	9	42
M 2352	9	39
M 2352 bis	9	36
M 2353	9	47
M 2354	2	61
M 2355	9	18
M 2356/8155	9	10
M 2360	8	52
M 2361	8	54

N.° di posizione	N. di Tav.	N. di figura
M 2362	8	55
M 2363	8	50
M 2364	8	51
M 2365	3	25
M 2366	3	24
M 2367	3	23
M 2370	23	28
M 2375	18	17
M 2380	1	59
M 2380	4	23
M 2385	1	57
M 2385	4	19
M 2386	4	20
M 2387	4	21
M 2388	1	29
M 2388	6	18
M 2391	6	17
M 2394	1	25
M 2394	6	31
M 2395 bis	1	23
M 2396	6	30
M 2399	2	57
M 2399	6	28
M 2405	4	15
M 2405	6	32
● M 2410	19	23
● M 2411	19	17
● M 2412	19	24
M 2501/2008	22	49
M 2501/2512	22	11
M 2502	22	10
● M 2505	4	10
M 2505 bis	4	10
M 02508/2034	22	36
M 02508/2509	22	38
M 02508 02524	22	18
M 02509	22	23
M 2510	22	25
M 2510 bis	22	34
M 2511	22	24

N.° di posizione	N. di Tav.	N. di figura
T 2511	10	35
M 2511 bis	22	35
M 2512	22	56
M 2513	22	55
T 2513/287 D	10	32
M 2514	22	51
T 2514/287 S	10	32
M 2515	22	52
M 02516	22	64
M 02517	22	62
M 02518	22	63
M 02519	22	20
M 02520	22	19
M 02524	22	27
M 02525	22	26
M 2530/2531	3	11
M 2530/2535	3	10
M 2530	3	36
M 2531	3	38
M 2532/2534	3	12
M 2532	3	26
M 2533	3	28
M 2534	3	27
M 2535 MD 2068	3	13
M 2535	3	33
M 2537	3	34
M 2538	3	35
T 2539	5	10
T 2543	18	34
M 2544	4	34
● M 02545	4	19
M 02545	22	45
● M 02546	4	20
● M 2547	4	21
● M 02548	4	23
M 02548	22	43
M 2554	22	40
M 2560	3	46
M 2561	7	15
M 2562/2180	18	12

www.ipw.it

	M 2562	18	15		T 2647	21	24		T 5146	21	19		T 8053 ter	22	33		M 8300	8	13
	M 2572	17	20		T 2653	6	13		T 5147	16	18		M 8068	4	33		T 8301	12	72
	M 2572 bis	17	22		T 2653	23	13		T 5147	21	18		T 8090	15	41		T 8302	12	64
	T 2592	21	38		T 2653 bis	6	14		T 5317 F	11	38		T 8091	15	40		T 8303	10	14
	T 2621 bis	21	69		T 2660	2	16		T 5317 F	20	13		T 8092	15	42		T 8303	12	78
	T 2622 bis	16	69		T 2661 bis	5	40		T 5354	19	13		M 08123	9	54		T 8323	21	39
	T 2622 bis	21	68		T 2662 bis	5	35		T 5508	10	43		M 8126	9	55		T 8327	21	36
•	T 2623	16	59		T 2662 D	5	36		T 5511 bis	14	14		M 8133 C	9	49		T 8400	5	15
	T 2623	21	58		T 2672	12	82		T 5513	14	16		M 8133 D	9	48		T 8400 bis	5	16
	T 2624	16	56		T 2676	13	13		T 5517	10	52		M 8134	2	50		T 8511 D/S	5	19
	T 2624	21	55		T 2676	17	36		T 5518	10	51		M 08139	9	41		T 8515	9	13
	T 2625	16	60		T 2677	8	30		T 5519	10	54		M 08139 bis	9	40		T 8516	9	15
	T 2625	21	59		T 2677	13	17		T 5533	14	37		M 08140	9	30		T 8521	5	28
	T 2625 bis	16	55		T 2677	15	25		T 5534	14	39		M 08140 bis	9	37		T 8521 bis	5	31
	T 2625 bis	21	54		T 2678	8	32		M 05536	1	15		M 08140 ter	9	33		T 8521 ter	5	30
	T 2637 bis	16	54		T 2678	13	16		M 05536	5	44		M 08141	9	26		M 8522	4	27
	T 2637 bis	21	53		T 2678	15	24		M 05536	22	48		M 08141 bis	9	29		T 8529	8	35
	T 2638	16	46		T 2679	8	34		T 5536	14	24		M 08141 ter	9	27		M 8533 bis	17	13
	T 2638	21	45		T 2679	13	19		M 5541 2166	8	47		M 08142	9	31		M 8534	17	14
	T 2639	16	45		T 2679	15	27		M 5541	8	48		M 08143	9	25		M 8537	2	41
	T 2639	21	44		T 2679 bis	8	33		T 5541	14	33		M 8144	9	35		M 8537 bis	2	42
	T 2640 bis	16	44		T 2679 bis	13	18		T 5542	14	30		M 08146	9	34		T 8550 bis	8	31
	T 2640 bis	21	43		T 2679 bis	15	26		T 5544	14	32		M 8147	9	23		T 8550 bis	13	15
	T 2640 ter	16	49		T 2679 bis	17	27		T 5568 bis	16	14		M 8148	9	38		T 8550 bis	15	23
	T 2640 ter	21	48		T 2680	8	43		T 5568 bis	21	14		M 08151	2	59		M 9065/122	6	36
	T 2641 bis	16	28		T 2680	15	22		T 5569 ter	14	13		M 08151	9	19		M 9065	6	48
	T 2641 bis	21	28		T 2685	13	20		T 5569 ter	16	21		M 08151 bis	2	60		M 9068	6	34
	T 2642 bis	16	51		T 2686	13	23		T 5569 ter	21	21		M 08151 bis	9	20		M 9069	6	42
	T 2642 bis	21	50		T 2687	13	22		T 5575 bis	10	45		M 8152	9	12		M 9070	6	44
	T 2643 bis	16	52		T 2690	13	28		T 5583	10	40		M 8154	23	19		M 9071	6	41
	T 2643 bis	21	51		T 2691	13	31		T 5587 ter	23	17		M 8155	9	10 bis		M 9072	6	40
	T 2644	16	50		T 2692	13	29		T 5593 bis	6	27		M 8157	9	16		M 9072 bis	6	39
	T 2644	21	49		T 2693	13	32		T 5593 bis	23	26		T 8171 bis	13	30		M 9073	6	38
	T 2645	16	48		T 2694	13	27		T 5870	15	20		T 8173 bis	13	26		M 9074	6	37
	T 2645	21	47		T 2699	13	12		M 8018 ter	12	59		T 8174	13	25		M 9075	6	43
	T 2646	16	25		T 2700	13	14		M 8026	22	30		T 8175	13	24		M 9075 bis	6	45
	T 2646	21	25		T 2700	17	35		M 8045	2	38		T 8176	13	21		M 9076	6	35
	T 2646 bis	16	47		T 5087	14	12		M 8046	2	40		T 8189	2	31		T 9158	11	24
	T 2646 bis	21	46		T 5133	5	23		M 8046	9	57		T 8196	5	26		T 9366 bis	15	19
	T 2647	16	24		T 5146	16	19		T 8053 ter	10	21		T 8208	17	39		T 9487	6	20

www.mpw.it

M 2173 bis	17	19		T 2209	21	23		M 2324 bis	1	17		M 2362	8	55		T 2511	10	35
M 2174	17	21		T 2210	16	22		M 2324 ter	1	16		M 2363	8	50		M 2511 bis	22	35
M 2174	18	25		T 2210	21	22		M 2325 bis	9	76		M 2364	8	51		M 2512	22	56
M 2175	17	18		M 2301/2308	1	50		M 2326	9	85		M 2365	3	25		M 2513	22	55
M 2175	18	22		M 2301/2309	1	12		M 2327	9	63		M 2366	3	24		T 2513/287 D	10	32
M 02176	2	27		M 2302	1	60		M 2328 bis	9	64		M 2367	3	23		M 2514	22	51
M 2177	2	28		M 2302 bis	1	62		M 2329	9	75		M 2370	23	28		T 2514 287 S	10	32
M 02178	2	29		M 2302 ter	1	61		M 2330/2128 bis	9	72		M 2375	18	17		M 2515	22	52
T 2178	16	66	●	M 2303	2	11		M 2330	9	74		M 2380	1	59		M 02516	22	64
T 2178	21	65		M 2303/1	2	11		M 2331 bis/2332 bis	9	78		M 2380	4	23		M 02517	22	62
T 2179	16	65		M 2304	2	10		M 2331 bis	9	80		M 2385	1	57		M 02518	22	63
T 2179	21	64		M 2305	3	22		M 2332 bis	9	79		M 2385	4	19		M 02519	22	20
T 2179 bis	21	63		M 2306	8	10		M 2333	9	84		M 2386	4	20		M 02520	22	19
M 2180	18	16		M 2307	1	51		M 2334	9	83		M 2387	4	21		M 02524	22	27
M 2181	18	11		M 2307 bis	1	52		M 2335	9	82		M 2388	1	29		M 02525	22	26
M 2182	18	24		M 2307 ter	1	53		M 2337	9	71		M 2388	6	18		M 2530/2531	3	11
M 2182 bis	18	23		M 2308	1	54		M 2338	9	81		M 2391	6	17		M 2530 2535	3	10
M 2182 A	18	21		M 2309	1	45		M 2340/8126	9	51		M 2394	1	25		M 2530	3	36
M 2183	2	35		M 2310	1	46		M 2340	9	60		M 2394	6	31		M 2531	3	38
M 2190	1	64		M 2311	1	44		M 2341	9	59		M 2395 bis	1	23		M 2532 2534	3	12
M 2190	2	34		M 2311 bis	1	41		M 2342	9	58		M 2396	6	30		M 2532	3	26
M 2191	1	10		M 2312	1	42		M 2342 bis	9	56		M 2399	2	57		M 2533	3	28
M 2191	2	32		M 2312 bis	1	43		M 2344	2	51		M 2399	6	28		M 2534	3	27
M 2191	22	13		M 2313	1	32		M 2345	2	53		M 2405	4	15		M 2535 MD 2068	3	13
M 2192	2	21		M 2313 bis	1	37		M 2346	9	52		M 2405	6	32		M 2535	3	33
M 2193	2	22		M 2314	1	35		M 2347	9	46	●	M 2410	19	23		M 2537	3	34
M 2194	2	30		M 2315	1	30		M 2347 A	9	50	●	M 2411	19	17		M 2538	3	35
M 2195	2	62		M 2315 bis	1	36		M 2348	2	63	●	M 2412	19	24		T 2539	5	10
M 2196	3	19		M 2315 ter	1	31		M 2349	9	45		M 2501/2008	22	49		T 2543	18	34
T 2196	16	43		M 2316	1	33		M 2350	9	44		M 2501/2512	22	11		M 2544	4	34
T 2196	21	42		M 2316 bis	1	38		M 2351	9	43		M 2502	22	10	●	M 02545	4	19
M 2197	3	20		M 2317	1	27		M 2352/01843	9	42	●	M 2505	4	10		M 02545	22	45
M 2198	3	21		M 2317 bis	1	26		M 2352	9	39		M 2505 bis	4	10	●	M 02546	4	20
M 2198	4	11		M 2320	1	47		M 2352 bis	9	36		M 02508/2034	22	36	●	M 2547	4	21
M 2199	2	23		M 2320 bis	1	48		M 2353	9	47		M 02508/2509	22	38	●	M 02548	4	23
T 2206	16	58		M 2321	1	21		M 2354	2	61		M 02508/02524	22	18		M 02548	22	43
T 2206	21	57		M 2322	1	19		M 2355	9	18		M 02509	22	23		M 2554	22	40
T 2207	16	57		M 2323	1	22		M 2356/8155	9	10		M 2510	22	25		M 2560	3	46
T 2207	21	56		M 2323 bis	1	20		M 2360	8	52		M 2510 bis	22	34		M 2561	7	15
T 2209	16	23		M 2324	1	18		M 2361	8	54		M 2511	22	24		M 2562/2180	18	12

www.rpw.it

	M 2562	18	15		T 2647	21	24		T 5146	21	19		T 8053 ter	22	33		M 8300	8	13
	M 2572	17	20		T 2653	6	13		T 5147	16	18		M 8068	4	33		T 8301	12	72
	M 2572 bis	17	22		T 2653	23	13		T 5147	21	18		T 8090	15	41		T 8302	12	64
	T 2592	21	38		T 2653 bis	6	14		T 5317 F	11	38		T 8091	15	40		T 8303	10	14
	T 2621 bis	21	69		T 2660	2	16		T 5317 F	20	13		T 8092	15	42		T 8303	12	78
	T 2622 bis	16	69		T 2661 bis	5	40		T 5354	19	13		M 08123	9	54		T 8323	21	39
	T 2622 bis	21	68		T 2662 bis	5	35		T 5508	10	43		M 8126	9	55		T 8327	21	36
•	T 2623	16	59		T 2662 D	5	36		T 5511 bis	14	14		M 8133 C	9	49		T 8400	5	15
	T 2623	21	58		T 2672	12	82		T 5513	14	16		M 8133 D	9	48		T 8400 bis	5	16
	T 2624	16	56		T 2676	13	13		T 5517	10	52		M 8134	2	50		T 8511 D/S	5	19
	T 2624	21	55		T 2676	17	36		T 5518	10	51		M 08139	9	41		T 8515	9	13
	T 2625	16	60		T 2677	8	30		T 5519	10	54		M 08139 bis	9	40		T 8516	9	15
	T 2625	21	59		T 2677	13	17		T 5533	14	37		M 08140	9	30		T 8521	5	28
	T 2625 bis	16	55		T 2677	15	25		T 5534	14	39		M 08140 bis	9	37		T 8521 bis	5	31
	T 2625 bis	21	54		T 2678	8	32		M 05536	1	15		M 08140 ter	9	33		T 8521 ter	5	30
	T 2637 bis	16	54		T 2678	13	16		M 05536	5	44		M 08141	9	26		M 8522	4	27
	T 2637 bis	21	53		T 2678	15	24		M 05536	22	48		M 08141 bis	9	29		T 8529	8	35
	T 2638	16	46		T 2679	8	34		T 5536	14	24		M 08141 ter	9	27		M 8533 bis	17	13
	T 2638	21	45		T 2679	13	19		M 5541 2166	8	47		M 08142	9	31		M 8534	17	14
	T 2639	16	45		T 2679	15	27		M 5541	8	48		M 08143	9	25		M 8537	2	41
	T 2639	21	44		T 2679 bis	8	33		T 5541	14	33		M 8144	9	35		M 8537 bis	2	42
	T 2640 bis	16	44		T 2679 bis	13	18		T 5542	14	30		M 08146	9	34		T 8550 bis	8	31
	T 2640 bis	21	43		T 2679 bis	15	26		T 5544	14	32		M 8147	9	23		T 8550 bis	13	15
	T 2640 ter	16	49		T 2679 bis	17	27		T 5568 bis	16	14		M 8148	9	38		T 8550 bis	15	23
	T 2640 ter	21	48		T 2680	8	43		T 5568 bis	21	14		M 08151	2	59		M 9065/122	6	36
	T 2641 bis	16	28		T 2680	15	22		T 5569 ter	14	13		M 08151	9	19		M 9065	6	48
	T 2641 bis	21	28		T 2685	13	20		T 5569 ter	16	21		M 08151 bis	2	60		M 9068	6	34
	T 2642 bis	16	51		T 2686	13	23		T 5569 ter	21	21		M 08151 bis	9	20		M 9069	6	42
	T 2642 bis	21	50		T 2687	13	22		T 5575 bis	10	45		M 8152	9	12		M 9070	6	44
	T 2643 bis	16	52		T 2690	13	28		T 5583	10	40		M 8154	23	19		M 9071	6	41
	T 2643 bis	21	51		T 2691	13	31		T 5587 ter	23	17		M 8155	9	10 bis		M 9072	6	40
	T 2644	16	50		T 2692	13	29		T 5593 bis	6	27		M 8157	9	16		M 9072 bis	6	39
	T 2644	21	49		T 2693	13	32		T 5593 bis	23	26		T 8171 bis	13	30		M 9073	6	38
	T 2645	16	48		T 2694	13	27		T 5870	15	20		T 8173 bis	13	26		M 9074	6	37
	T 2645	21	47		T 2699	13	12		M 8018 ter	12	59		T 8174	13	25		M 9075	6	43
	T 2646	16	25		T 2700	13	14		M 8026	22	30		T 8175	13	24		M 9075 bis	6	45
	T 2646	21	25		T 2700	17	35		M 8045	2	38		T 8176	13	21		M 9076	6	35
	T 2646 bis	16	47		T 5087	14	12		M 8046	2	40		T 8189	2	31		T 9158	11	24
	T 2646 bis	21	46		T 5133	5	23		M 8046	9	57		T 8196	5	26		T 9366 bis	15	19
	T 2647	16	24		T 5146	16	19		T 8053 ter	10	21		T 8208	17	39		T 9487	6	20

www.rgw.it

N° d'ordinazione	N.° di Tavola	N.° di Figura
T 9600	19	14
T 9602	19	15
T 9602 bis	19	16
● T 9604	19	17
T 9604 bis	19	18
T 9605	19	19
T 9606	19	20
T 9611	19	28
T 9613	19	21
10041 bis	2	49
10041 bis	9	77
10069 bis	14	27
11038	12	21
11130	11	53
11138	11	52
11139	11	50
11140	11	51
11140	20	25
11141	11	45
11143	11	48
11144	11	47
11145	11	42
11145	20	22
11147	11	41
11147	20	16
11148	11	40
11148	20	15
11149	11	39
11149	20	14
11150	11	43
11174	12	43
Mr 11501/8124	17	29
Mr 11501/8125	17	28
Mr 11501/8129	17	30
Mr 11501/81291	17	32
Mr 11501/81292	17	31
Mr 11801/215	17	15
T 16007	10	38
T 16009	10	37
T 16015	10	41
T 16015	11	10
T 16015	14	10
T 16036 D	14	29
T 16036 S	14	28
T 16039	14	19
T 16040	14	18
T 16041	14	15
T 16044	14	35
T 16050	14	36
T 16051 bis	14	38
T 16052	14	25
T 16053	14	22
T 16067	2	14
T 16067	11	13
T 16068	11	14
T 16074	11	25
T 16078	10	49
T 16080 ter	10	48
T 16081	10	47
T 16083	10	36
T 16083	16	11
T 16083	21	11
T 16084	16	17
T 16084	21	17
T 16085	16	20
T 16085	21	20
T 16087	18	28
T 16087 bis 5504 bis	18	29
T 16089	18	30
T 16089 bis 16088	18	31
T 16090	18	52
T 16128	21	66
T 16130/2178	21	10
T 16130	21	67
T 16131	21	33
T 16135	16	38
T 16135	21	40
T 16137	16	32
T 16137	21	32
T 16138	16	35
T 16138	21	35
T 16140	16	71
T 16140	21	70
T 16141	16	73
T 16141	21	72
T 16145	6	10
T 16145	23	10
T 16150/2680	8	39
T 16150/16152	8	38
T 16150	8	42
T 16151/9366 bis	15	17
T 16151/2680	15	18
T 16151	15	21
T 16152	8	40
T 16154/193 N	5	48
T 16154/16157	5	46
T 16154	5	50
T 16155/193 N	5	49
T 16155/16158	5	47
T 16155	5	51
T 16156/16159	17	33
T 16156/8208	17	37
T 16157	5	55
T 16158	5	56
T 16159	17	40
T 16166	18	47
T 16201/16234	12	10
T 16201	12	11
T 16220	12	53
T 16221	12	51
T 16224	12	55
T 16225 bis	12	54
T 16226	12	57
T 16227	12	56
T 16228	12	50
T 16229 D	12	49
T 16229 S	12	48
T 16230	12	47
T 16231	12	46
T 16232	12	52
T 16234	12	35
T 16235	12	41
T 16237 B	12	38
T 16238 B	12	42
T 16240 bis	12	40
T 16241	12	36
T 16242 bis	12	34
T 16243	12	33
T 16244	12	31
T 16246	12	32
T 16247	12	27
T 16248	12	29
T 16249	12	26
T 16250	12	28
T 16251	12	30
T 16254 bis	12	16
T 16258	12	18
T 16259	12	19
T 16260	12	24
T 16262 bis	12	23
T 16263	12	22
T 16266	12	14
T 16269	12	13
T 16270	11	30
T 16270	12	12
T 16273	12	61
T 16274	12	60
T 16275	10	59
T 16281 bis	15	58
T 16282	15	53
T 16282 bis	15	52
T 16283	15	44
T 16284	15	43
T 16284 bis	15	28
● T 16285	15	29
T 16289	15	38
T 16290	10	10
T 16295	10	13
T 16295	12	77
T 16296	12	69
T 16297	12	70
T 16300	12	73
T 16302	10	15
T 16302	12	79
T 16303	12	80
T 16304	12	81
T 16305	12	71
T 16306	12	65
T 16307	13	10
T 16310	14	26
T 16313	11	16
T 16314	11	15
T 16318	11	23
T 16321	11	26
T 16324	11	29
T 16329	20	10
T 16329 bis	11	32
T 16330	20	28
T 16335	11	44
T 16335	20	21
T 16336	11	46
T 16336	20	20
T 16337	20	23
T 16337 bis	20	24
T 16337 ter	20	26
T 16337 A	20	27
T 16338	20	17
T 16342	20	18
T 16344	20	19
T 16348	11	37
T 16348	20	12
T 16349	11	36
T 16349	20	11
T 16354 bis	11	49
T 16355	11	35
T 16356	11	34
T 16356	14	34
T 16357	11	33
T 16358	11	31
● T 16360	15	29

www.fratw.it

N.° d'ordinazione	N.° di tavola	N.° di figura	N.° d'ordinazione	N.° di tavola	N.° di figura	N.° d'ordinazione	N.° di tavola	N.° di figura	N.° d'ordinazione	N.° di tavola	N.° di figura	N.° d'ordinazione	N.° di tavola	N.° di figura
T 16360 bis	15	29	Spina per tappo albero a gomito	3	37									
● T 16363 bis	15	NB												
● T 16364 bis	15	NB												
● T 16365	15	30	Guarnizione carta per pompa olio	4	16									
T 16365 bis	15	30		6	33									
T 16367	15	32		23	21									
T 16370 bis	16	33	Coda del silenziatore	5	37									
T 16373 bis	16	39												
T 16375	16	41												
T 16376	16	36	Filo ferro legaggio tappi	9	53									
T 16377	16	61												
T 16378	16	68	Copertina sella	10	26									
T 16379/2178	16	10												
T 16379	16	67	Molla sotto sella	10	27									
T 16380	16	70	Pedane paragambe	10	58									
T 16383	16	64												
M 30050	5	53	Maglia falsa di congiunzione	16	72									
T 30109	13	11		21	71									
T 30109	17	34												
T 30614	18	27	Molletta di sicurezza per maglia di congiunzione	16	74									
M 35014	17	25		21	73									
T 35095	21	41												
T 35327	9	28	Presa di corrente con cavo	17	23									
T 35327	21	37												
36172	12	22bis												
			Cavo sterlingato ⌀ 1,5	18	37									
			Cavo sterlingato ⌀ 1	18	48									
			Cavo sterlingato ⌀ 1,5	18	48									
			Guaina copricavo	18	49									
			Guarnizione carta fra basamento e cilindro	1	63									
			Libretto Istruzioni	19	25									

www.rpw.it

Finito di stampare il 21 Gennaio 1949
Casa Edit. G. STEFANONI - LECCO
Via Col di Lana, 3°

www.rpw.it



"MOTO GUZZI,,

SOCIETÀ PER AZIONI

Stabilimento e Amministr.: **MANDELLO del LARIO** (Como)
Telefoni: 18/59/78/85 - Telegr.: Motoguzzi - Mandello Lario
Sede legale: **GENOVA** - Piazza della Vittoria N. 2/5
Telefoni: 56-960 / 56-962 - Telegrammi: Paromar - Genova
Filiale: **MILANO** - Viale Montello, 20 - Telef. 91-421 / 91-296
Magazz. Ricambi e Officina riparaz.: **MILANO** - Via Biondi, 17
Telef. 981-997

Motociclo tipo AIRONE SPORT

CATALOGO PEZZI DI RICAMBIO

1ª EDIZIONE

CATALOGO PEZZI DI RICAMBIO

1ª EDIZIONE

Formato UNI A 4 (210 x 297)

www.rpw.it

CARATTERISTICHE TECNICHE

MOTORE: Ciclo a 4 tempi con valvole in testa.

TESTA DEL CILINDRO: In lega leggera con gli organi comando valvole completamente coperti e a bagno d'olio.

NUMERO CILINDRI: 1 in lega leggera con canna riportata in ghisa speciale.

ALESAGGIO: mm. 70.

CORSA: mm. 64.

CILINDRATA: 250 cc.

COMANDO VALVOLE: Ad aste e bilancieri.

RAFFREDDAMENTO: Ad aria.

RAPPORTO DI COMPRESSIONE: 1 : 7.

GIRI MOTORE: N. 6000.

POTENZA EFFETTIVA: HP. 13,5 circa.

CAMBIO: A 4 velocità.

RAPPORTI CAMBIO: I^a 1 : 2,64 - II^a 1 : 1,788 - III^a 1 : 1,34 - IV^a 1 : 1.

COMANDO CAMBIO: A pedale.

LUBRIFICAZIONE: Forzata con serbatoio separato.

CAPACITA' SERBATOIO OLIO: Litri 2 circa.

ALIMENTAZIONE: A benzina.

CAPACITA' SERBATOIO BENZINA: Litri 12,5 con riserva intercomunicante di litri 1 circa.

CONSUMO BENZINA: 1 litro ogni 27 Km. circa.

AUTONOMIA: Km. 340 circa.

ACCENSIONE: A magnete.

FRIZIONE: Con dischi metallici a secco.

TRASMISSIONE: Con catena a rulli.

TELAIO: A sospensione elastica posteriore mediante forcellone oscillante con molle a spirale racchiuse in apposite custodie sotto il gruppo motore.

AMMORTIZZATORI POSTERIORI: A frizione, regolabili (tipo corsa).

FORCELLA: Telescopica con ammortizzatori idraulici.

RUOTE: Anteriore e posteriore a raggi con cerchi in lega leggera 19 x 2,1/4.

GOMME: Anteriore rigata e posteriore normale 3,00 - 19.

FRENI: In lega leggera, ad espansione: sulla ruota anteriore comandato a mano, sulla posteriore comandato a pedale.

AVVIAMENTO: A pedale.

PASSO: mt. 1,370 circa.

PESO: Kg. 137 circa.

VELOCITA' MASSIMA: Km. 118 all'ora circa.

IMPIANTO ELETTRICO: Dinamo - Batteria - Faro anteriore - Fanalino posteriore - Tromba elettrica.

www.rpw.it

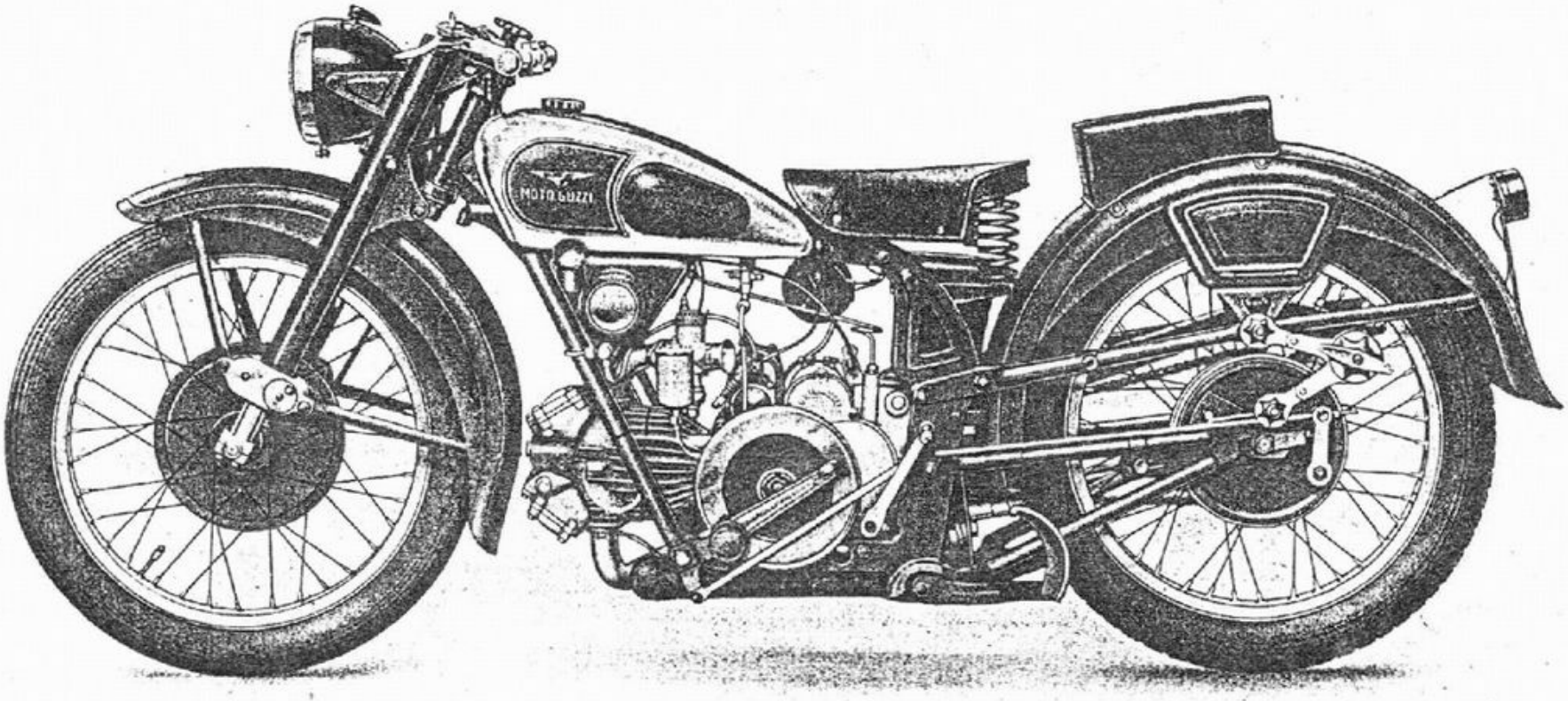

Fig. 1 - Motociclo **Airone Sport** - Lato volano

www.rpw.it

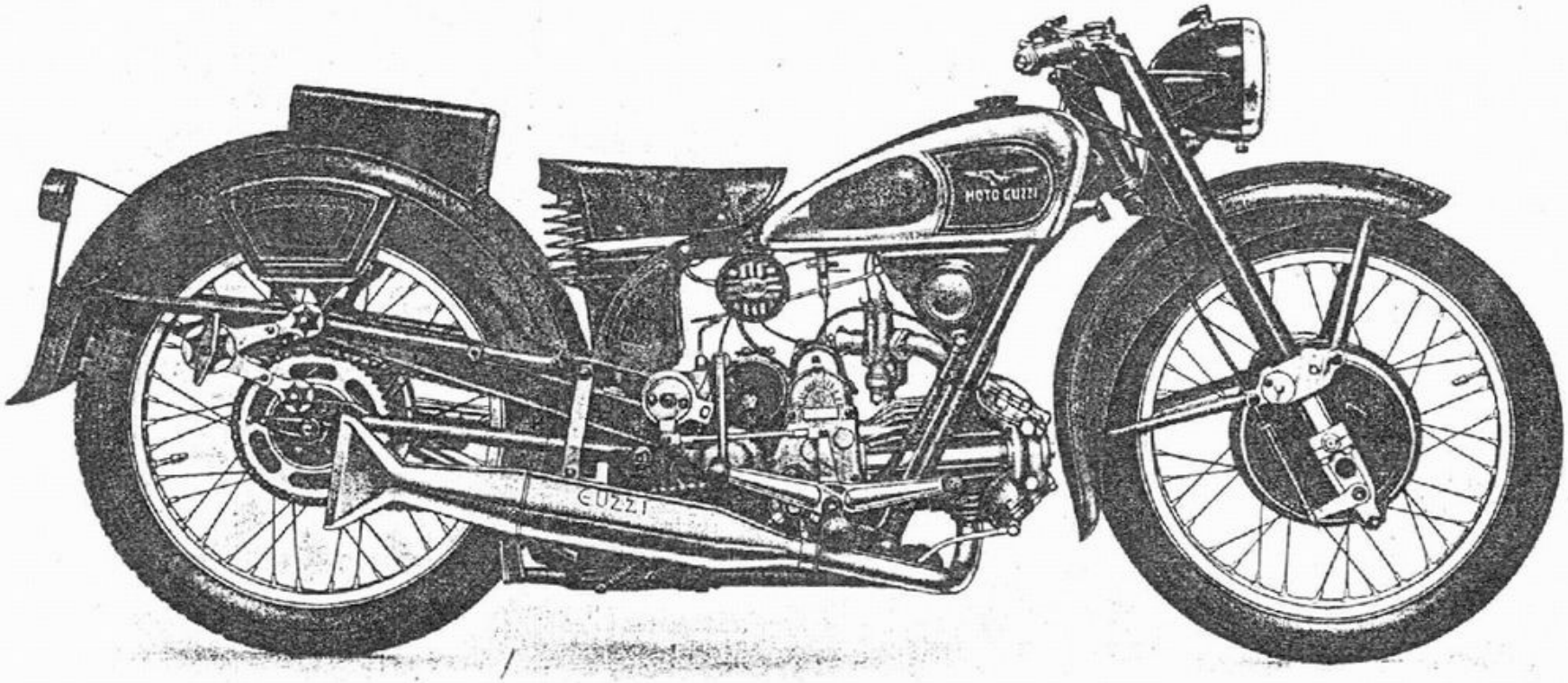

Fig. 2 - Motociclo **Airone Sport** - Lato distribuzione

www.rpw.it

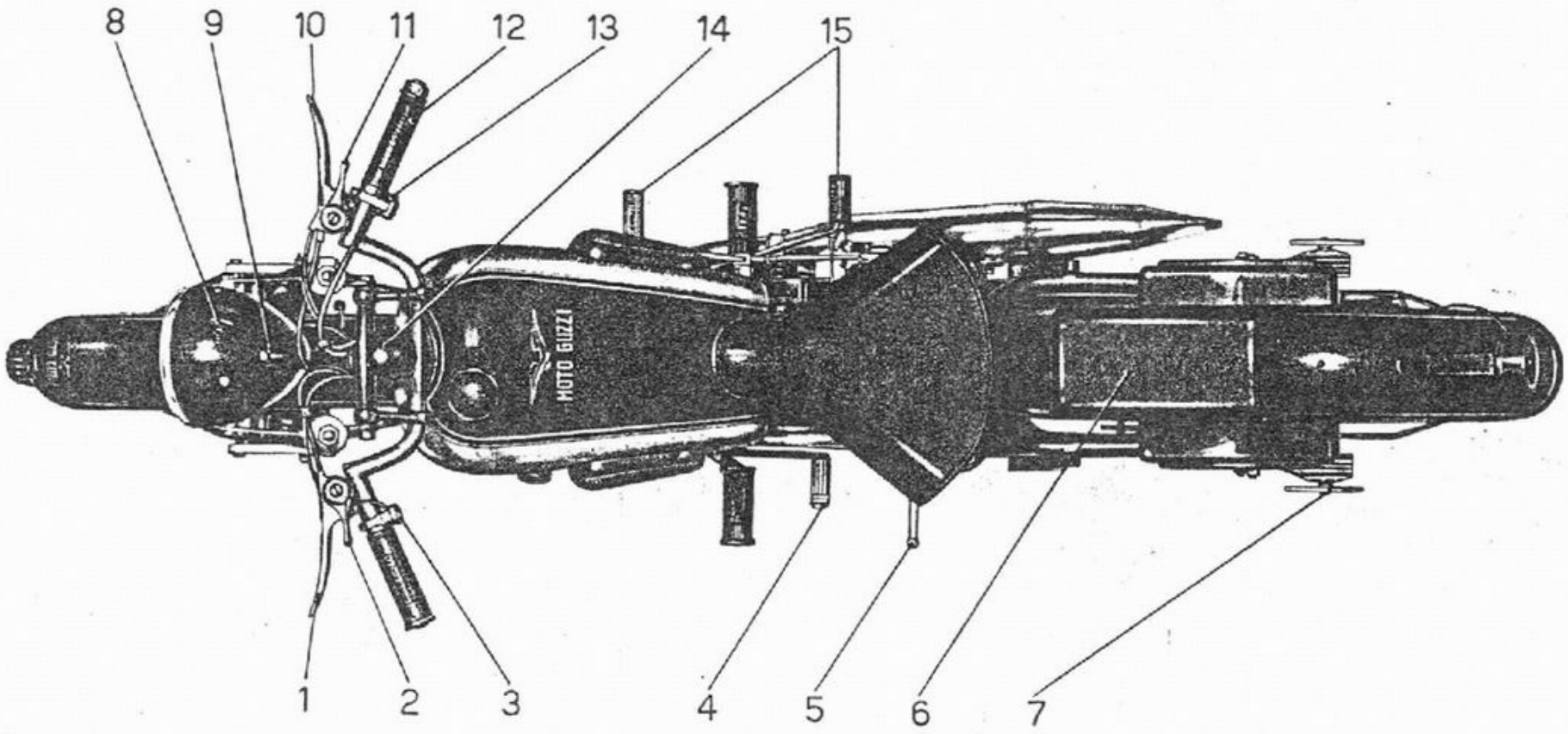

Fig. 3 - Motociclo **Airone Sport** (comandi e accessori)

1 - Leva comando frizione.
2 - Leva comando anticipo (tirando ritarda).
3 - Pulsante tromba elettrica.
4 - Pedale comando freno posteriore.
5 - Pedale avviamento.
6 - Sellino posteriore.
7 - Ammortizzatori posteriori.
8 - Chiave per impianto elettrico.
9 - Interruttore luce minima e massima.
10 - Leva comando freno anteriore.
11 - Leva comando aria.
12 - Manopola comando gas.
13 - Interruttore per comando luce antiabbagliante.
14 - Volantino comando frenasterzo.
15 - Leva comando cambio.

www.rpw.it

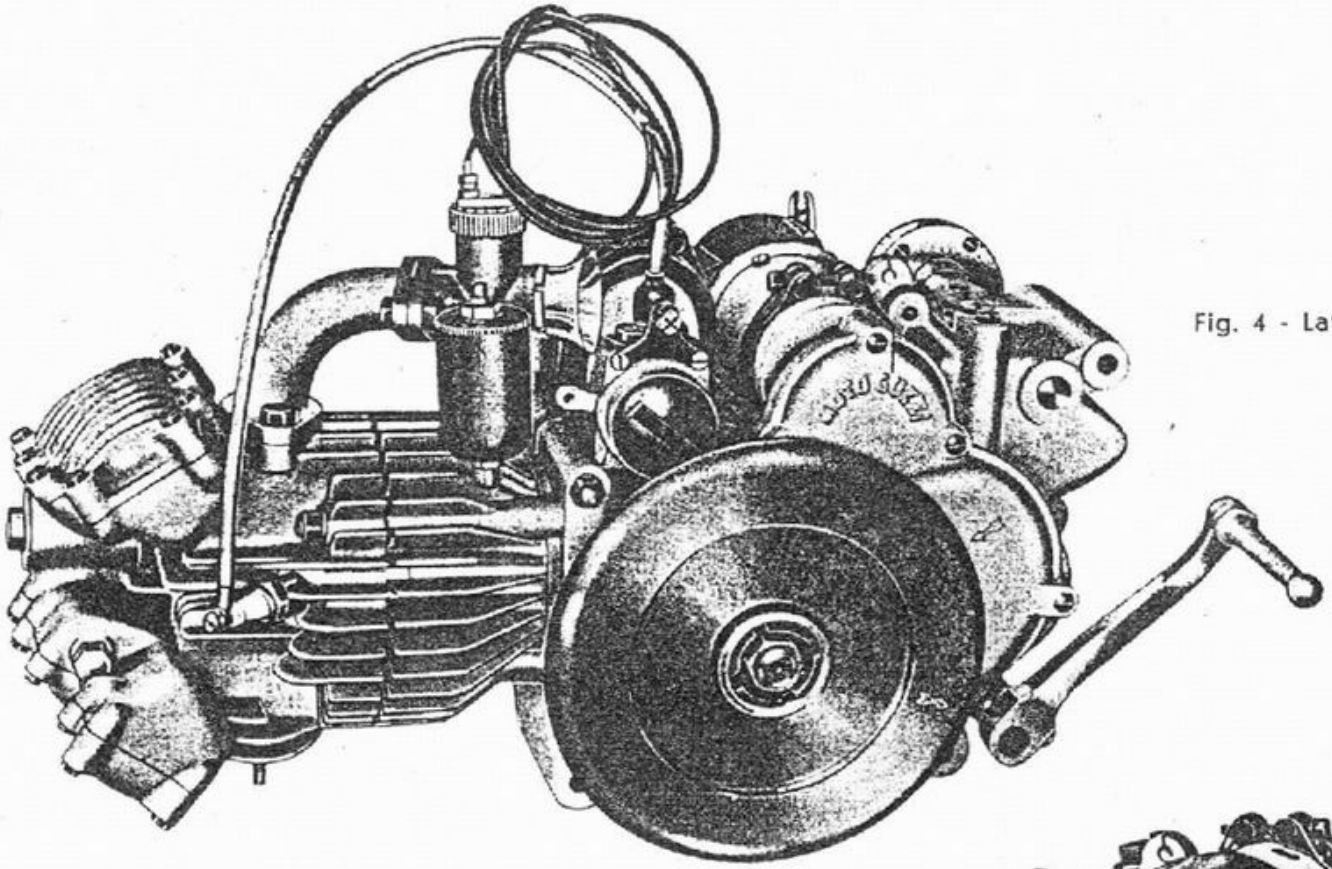

Fig. 4 - Lato volano

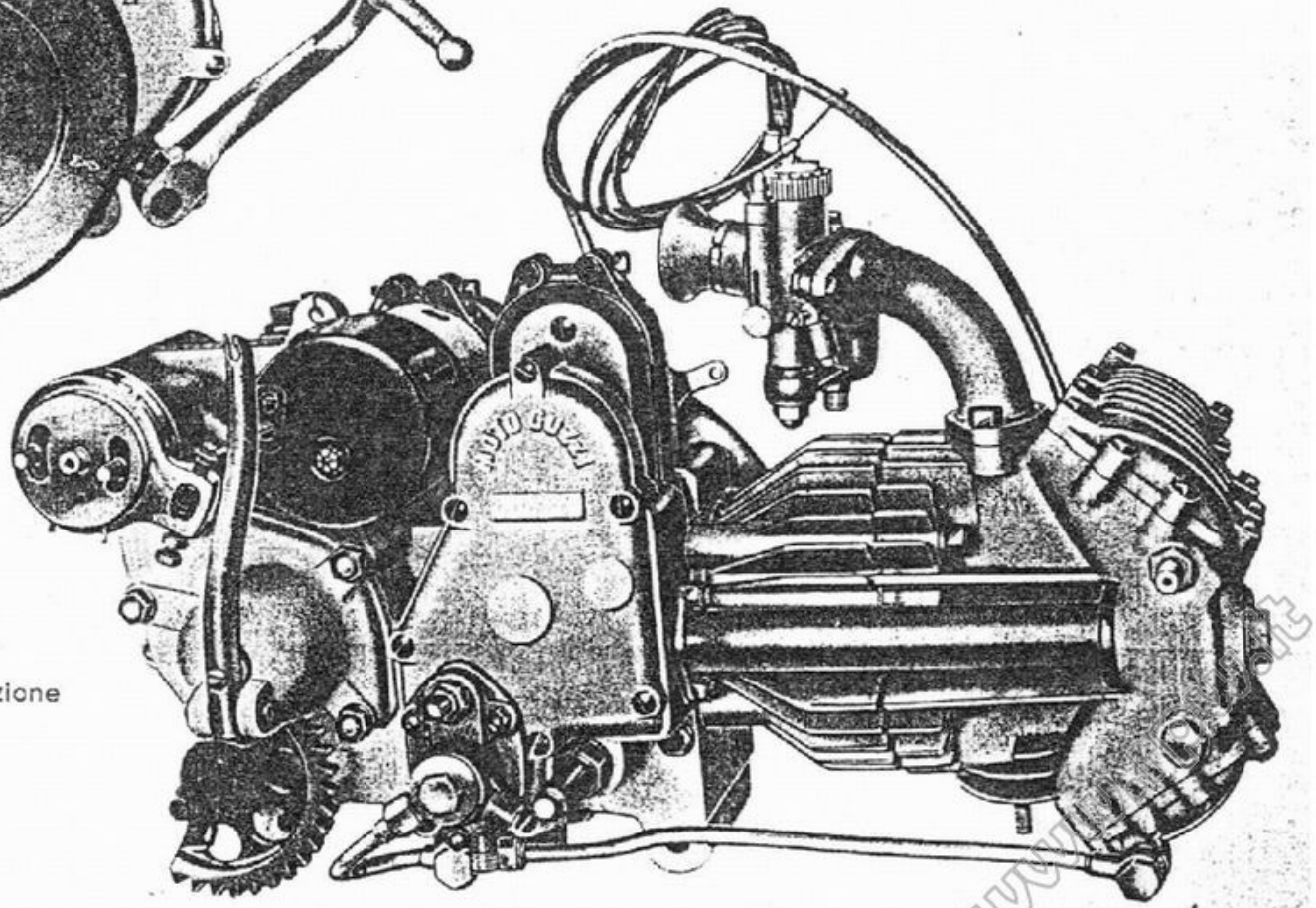

Fig. 5 - Lato distribuzione

NORME PER LA RICHIESTA DEI PEZZI DI RICAMBIO

Nelle ordinazioni dei pezzi di ricambio si devono indicare chiaramente :

— Il numero d'ordinazione (seconda colonna);

— Il numero della tavola nella quale si trova;

— La sua denominazione (terza colonna);

— Il quantitativo dei pezzi;

— I numeri del motore e telaio della macchina alla quale il pezzo è destinato;

— Il nome e l'indirizzo del richiedente (chiaramente leggibile);

— Il mezzo di trasporto.

NB. - Per i numeri di figura contrassegnati col dischetto (●) vedere variazioni a fine tavola.

I pezzi originali portano inciso uno dei seguenti tre marchi di fabbrica, depositati a termini di legge:



GUZZI "MOTO GUZZI„ "MOTO GUZZI„

www.rpw.it

INDICE

COMPLESSI	SOTTO-COMPLESSI	GRUPPI	SOTTOGRUPPI	TAVOLE
Motociclo	Motore	Organi principali	Cilindro - Testa - Coperchi - Valvole	1
			Basamento	2
			Albero a gomito - Biella - Pistone - Volano e coperchio lato volano	3
			Distribuzione - Coperchio lato distribuzione	4
		Alimentazione e scarico	Serbatoio benzina - Tubazioni - Carburatore - Tubo scarico - Silenziatore	5
		Lubrificazione	Serbatoio olio - Tubazioni - Pompa olio - Valvola automatica	6
	Trasmissione	Innesto	Innesto a frizione	7
		Avviamento	Avviamento motore - Comando frizione	8
		Cambio	Ingranaggi - Alberi e comando del cambio	9
	Telaio Ruote Freni	Telaio	Telaio anteriore - Parafango anteriore - Sella	10
			Sopporto a squadra - Parafango e bracci post. - Cuscino post. - Cassette porta utens. e cavalletto	11
		Sospensioni e sterzo	Forcella anteriore - Sospensione elastica anteriore - Sterzo	12
			Manubrio e leve di comando	13
			Forcellone oscillante - Sospensione elastica posteriore - Ammortizzatori posteriori	14
		Ruote	Ruota - Mozzo - Freno anteriore e comando	15
			Ruota - Mozzo - Freno posteriore e comando	16
	Impianto elettrico	Accensione	Magnete - Comando - Candela	17
		Generatore illuminazione ed accessori	Dinamo - Batteria - Faro - Fanalino - Tromba elettrica	18
Dotazione	Attrezzi ed accessori	Comuni e di manutenzione	Dotazione individuale normale ed a richiesta	19

www.rrov.it

INDICE NUMERICO DEI PEZZI

NB. — Per i numeri d'ordinazione contrassegnati col dischetto (•) la variazione è indicata a fine tavola.

www.rpw.it

N.° d'ordinazione	N.° di Tavola	N.° di Figura	N.° d'ordinazione	N.° di Tavola	N.° di Figura	N.° d'ordinazione	N.° di Tavola	N.° di Figura	N.° d'ordinazione	N.° di Tavola	N.° di Figura	N.° d'ordinazione	N.° di Tavola	N.° di Figura
BL 1 - MBL 22	17	10	RE 9	12	45	M 108	6	58	M 160 bis	8	11	T 237 bis	17	43
3 ME 7/5	26	18	RE 10	14	43	M 108	9	32	M 160 bis	9	11	TA 237 ter	18	46
MNKE 3/2 X	18	19	T 011 ter	10	28	M 115 ter	6	49	M 0162	8	14	T 0238	11	12
6 V 3 W	18	40	T 011 ter	12	49	M 116	6	53	M 163 G	2	58	T 0238	12	26
6 V 5 W	18	39	DN 19G30/6.			M 117	6	51	M 163 G	6	29	T 0238	14	32
6 V 25/25 W	18	38	2000 D	18	10	M 120	6	57	M 172	17	16	T 0238 bis	19	26
DN 6	2	24	M 20 ter	3	39	M 121 bis	2	39	M 172	18	20	T 245	19	11
DN 6	4	13	MA 24 ter	1	11	M 121 bis	6	35	MA 174 bis	18	18	T 255 bis	15	37
DN 6	6	46	MA 24 ter	2	33	M 122	6	54	TA 175	5	21	T 255 bis	16	40
DN 6	8	44	S S F 25	5	45	M 122 bis	6	55	TA 175 G	5	22	T 298 ter	10	22
DN 6	11	36	M 26	3	40	T 129 bis	5	34	TA 180 ter	1	24	TA 316 bis	12	66
DN 6	12	20	Mr T 38	18	32	T 129 bis	6	12	TA 180 ter	6	16	TA 320	12	67
DN 6	18	41	T 58	2	26	T 129 bis	10	29	TA 182	6	15	T 333	5	24
RE 6	4	14	M 61 bis	1	34	M 132	18	13	T 184	6	24	T 333 bis	5	25
RE 6	6	47	T 63 ter	15	35	T 134	11	41	T 188	6	22	MA 800	13	33
RE 6	11	37	T 63 ter	16	38	T 134	14	35	M 188	17	24	MA 800	18	35
RE 6	14	36	M 64	15	12	M 136	8	46	T 189	15	11	M 2006	1	39
DN 7	1	58	T 64 bis	15	40	T 136	11	27	M 192	2	36	M 2011	1	40
DN 7	2	54	T 64 bis	16	33	T 136	14	26	M 192 A	1	28	T 2011	10	39
DN 7	4	22	TA 67	11	13	T 136	18	42	M 192 A	2	37	M 2023	12	17
DN 7	9	21	M 68	15	14	M 136 bis	8	45	T 193 N	5	52	T 2031	11	17
DN 7	10	19	M 68 N	15	13	M 136 bis	11	28	T 193 N	17	39	M 2037	1	13
DN 7	11	19	M 70	15	16	M 140	2	25	TA 198	19	10	M 2037	5	42
RE 7	9	22	M 70 bis	15	15	M 140	11	38	TA 206	5	20	T 2038	10	31
RE 7	10	20	T 70 bis	16	27	M 141	4	12	M 206 C	19	22	M 2050	2	52
DN 8	5	11	T 71 bis	2	17	M 145 ter	1	14	TA 207	5	17	M 2050	3	45
DN 8	6	11	T 71 bis	12	40	M 145 ter	2	20	TA 207 bis	5	18	M 2051	3	43
DN 8	8	15	M 73	7	17	M 145 ter	5	12	T 209 B	12	41	M 2052	3	44
DN 8	10	16	M 77	7	21	M 145 ter	8	16	ML 217	18	14	M 2053	3	42
DN 8	11	31	M 77	9	62	M 145 ter	10	23	T 220	10	11	M 2054	3	41
DN 8	12	15	M 080/080 ter	8	17	M 145 ter	16	16	T 220	12	77	M 2055	2	43
DN 8	14	50	M 080	8	20	T 0147	15	58	M 221	16	51	M 2055	3	52
DN 8	15	39	M 080 bis	8	18	T 149	15	57	CW 225 A	1	49	M 2055 bis	3	53
DN 8	16	12	M 080 ter	8	19	T 149	16	61	CW 225 A	17	26	M 2055 ter	7	20
DN 8	2	19	T 84 bis	9	17	FMN 150	18	34	T 234	5	54	M 2055 ter	9	61
RE 8	5	33	T 85	9	14	FMN 150/XII	18	36	T 234	17	42	M 2056	2	44
RE 8	10	27	M 87	8	28	FMN 150/XIII	18	37	T 235	8	41	M 2056	3	51
RE 8	11	32	T 87 bis	16	15	M 0156	3	17	TA 236	13	34	M 2057	2	46
RE 8	12	48	M 107	1	55	M 0156 ter	3	18	TA 237	18	47	M 2057	3	49
RE 8	16	13	M 107 bis	5	38	M 160	8	12	T 237 bis	6	19	M 2057 bis	2	45

www.tpwolf

N.° d'ordinazione	N.° di Tavola	N.° di Figura	N.° d'ordinazione	N.° di Tavola	N.° di Figura	N.° d'ordinazione	N.° di Tavola	N.° di Figura	N.° d'ordinazione	N.° di Tavola	N.° di Figura	N.° d'ordinazione	N.° di Tavola	N.° di Figura
M 2057 bis	3	50	M 2106	6	52	T 2145	19	27	M 2198	3	21	M 2323 bis	1	20
M 2058	3	48	M 2107	6	56	T 2148	19	12	M 2198	4	11	M 2324	1	18
M 2059	3	47	M 2108	6	50	M 2158	8	36	M 2199	2	23	M 2324 bis	1	17
M 2061	3	16	• M 2109	6	34	M 2158 bis	8	37	T 2206	16	56	M 2324 ter	1	16
T 2061	5	14	M 2110	4	17	M 2161 bis	8	53	T 2207	16	55	M 2325 bis	9	76
M 2062	3	15	M 2111	4	18	M 2166	8	49	T 2209	16	23	M 2326	9	85
M 2063	3	14	T 2111	9	24	T 2166	15	48	T 2210	16	22	M 2327	9	63
MD 2066	3	30	T 2113	12	62	T 2167	15	49	M 2301/1/2308	1	50	M 2328 bis	9	64
M 2069	3	31	T 2113	16	30	T 2168	15	50	M 2301/1/2309	1	12	M 2329	9	75
T 2069 bis	6	26	M 2116	7	14	M 2169	1	56	M 2302	1	60	M 2330/2128 bis	9	72
T 2070	6	25	M 2117	7	18	M 2169	4	24	M 2302 bis	1	62	M 2330	9	74
• M 2072	3	29	M 2117 bis	2	47	T 2169	15	47	M 2302 ter	1	61	M 2331 bis/2332 bis	9	78
T 2072 bis	6	21	M 2117 bis	9	70	M 02170	17	12	M 2302 A	1	63	M 2331 bis	9	80
T 2073	6	23	M 2117 bis	7	19	M 2171	17	11	M 2303/1	2	11	M 2332 bis	9	79
T 2075 bis	2	15	M 2117 ter	2	48	T 2172	15	51	M 2304	2	10	M 2333	9	84
T 2077 bis	2	13	M 2118	7	11	M 2173	17	17	M 2305	3	22	M 2334	9	83
T 2077 bis	11	24	M 2119	7	12	M 2173 bis	17	19	M 2306	8	10	M 2335	9	82
M 2078	2	56	M 2120	7	13	M 2174	17	21	M 2307	1	51	M 2337	9	71
M 2078	4	35	M 2121	7	16	M 2174	18	25	M 2307 bis	1	52	M 2338	9	81
T 2078	2	12	M 2122	7	10	M 2175	17	18	M 2307 ter	1	53	M 2340/8126	9	51
T 2078	11	23	M 2123	8	21	M 2175	18	22	M 2308	1	54	M 2340	9	60
T 2078	14	38	M 2125 bis	7	22	M 02176	2	27	M 2309	1	45	M 2341	9	59
T 2079	2	18	M 2125 bis	9	65	M 2177	2	28	M 2310	1	46	M 2342	9	58
M 2080/2091	4	28	M 2128 bis	9	73	M 02178	2	29	M 2311 bis	1	41	M 2342 bis	9	56
T 2080	10	17	M 2130	9	69	M 2180	18	16	M 2311 A	1	44	M 2344	2	51
M 2081/2091	4	26	M 2131	9	68	M 2181	18	11	M 2313	1	32	M 2345	2	53
M 2082	4	29	M 2132	9	67	M 2182	18	24	M 2313 bis	1	37	M 2346	9	52
T 2082	10	24	M 2133	9	66	M 2182 bis	18	23	M 2314	1	35	M 2347	9	46
M 2084	4	25	M 2134	8	29	M 2182 A	18	21	M 2315	1	30	M 2347 A	9	50
T 2086 bis	12	71	M 2135	8	27	M 2183	2	35	M 2315 bis	1	36	M 2348	2	63
M 2088	2	55	M 2135	5	39	M 2190	1	64	M 2315 ter	1	31	M 2349	9	45
T 2088	12	79	M 2136	8	26	M 2190	2	34	M 2316	1	33	M 2350	9	44
T 2088	10	12	T 2136	5	41	M 2191	1	10	M 2316 bis	1	38	M 2351	9	43
T 2089	12	78	M 2137 bis/8521	5	27	M 2191	2	32	M 2317	1	27	M 2352/08143	9	42
M 2091	4	31	T 2137 bis	5	29	M 2192	2	21	M 2317 bis	1	26	M 2352	9	39
T 2091	12	70	T 2138	5	13	M 2193	2	22	M 2320	1	47	M 2352 bis	9	38
M 2092	4	32	M 2138	8	24	M 2194	2	30	M 2320 bis	1	48	M 2353	8	47
M 2093	4	30	M 2139	8	23	M 2195	2	62	M 2321	1	21	M 2354	2	61
T 02094 bis	12	87	M 2140	8	22	M 2196	3	19	M 2322	1	19	M 2355	9	18
• M 2105	6	48	T 2141	16	26	M 2197	3	20	M 2323	1	22	M 2356/8155	9	10

www.radiomuseum.it

N.° d'ordinazione	N.° di Tavola	N.° di Figura
M 2360	8	52
M 2361	8	54
M 2362	8	55
M 2363	8	50
M 2364	8	51
M 2365	3	25
M 2366	3	24
M 2367	3	23
M 2373	2	11 bis
M 2375	18	17
M 2376	1	15
M 2376	5	44
M 2378	1	42
M 2379	1	43
M 2380	1	59
M 2380	4	23
M 2385	1	57
M 2385	4	19
M 2386	4	20
M 2387	4	21
M 2388	1	29
M 2388	6	18
M 2391	6	17
M 2394	1	25
M 2394	6	31
M 2395 bis	1	23
M 2396	6	30
M 2399	2	57
M 2399	6	28
M 2405	4	15
M 2405	6	32
M 2410	19	23
M 2411	19	17
M 2412	19	24
M 2505 bis	4	10
T 2511	10	35
T 2513/2515 D	10	32
T 2514/2515 S	10	33
T 2515 D/S	10	34
M 2529	3	29
• M 2530	3	36
M 02530/2531	3	11
M 02530/2535 bis	3	10
M 02530	3	36
M 2531	3	38
• M 2532	3	26
M 2533	3	28
M 2534	3	27
M 2535 bis/36	3	13
M 2535 bis	3	33
M 2536	3	32
M 2537	3	34
T 2537 B	5	32
M 2538	3	35
M 2541/2534	3	12
• M 2541	3	26
M 2544 bis	4	34
M 2560	3	46
M 2561/2116	7	15
M 2562/2180	18	12
M 2562	18	15
M 2572	17	20
M 2572 bis	17	22
T 2622 bis	16	67
T 2623	16	57
T 2624	16	54
T 2625	16	58
T 2625 bis	16	53
T 2637 bis	16	52
T 2638	16	44
T 2639	16	43
T 2640 bis	16	42
T 2640 ter	16	47
T 2642 bis	16	49
T 2643 bis	16	50
T 2644	16	48
T 2645	16	46
T 2646	16	25
T 2646 bis	16	45
T 2647	16	24
T 2653	6	13
T 2653 bis	6	14
T 2660	2	16
T 2662 D	5	36
T 2672/02094 bis	12	85
T 2672	12	86
T 2676	13	13
T 2676	17	37
T 2677	8	30
T 2677	13	17
T 2677	15	25
T 2678	8	32
T 2678	13	16
T 2678	15	24
T 2679	8	34
T 2679	13	19
T 2679	15	27
T 2679 bis	8	33
T 2679 bis	13	18
T 2679 bis	15	26
T 2679 bis	17	27
T 2680	8	43
T 2680	15	22
T 2685	13	20
T 2686	13	23
T 2687	13	22
T 2690	13	28
T 2691	13	31
T 2692	13	29
T 2693	13	32
T 2694	13	27
T 2699	13	12
T 2700	13	14
T 2700	17	36
T 5087	14	27
T 5133	5	23
T 5146	16	19
T 5147	16	18
T 5304	14	11
T 5307	14	17
T 5308	14	13
T 5311	14	22
T 5312	14	12
T 5312	14	16
T 5354	19	13
T 5508	11	11
T 5511 bis	14	29
T 5517	11	21
T 5518	11	20
T 5519	11	22
T 5523	14	44
T 5533	14	55
T 5534	14	57
T 5536	14	39
M 5541/2166	8	47
M 5541	8	48
T 5541	14	52
T 5542	14	49
T 5544	14	51
T 5559	14	24
T 5559 ter	14	28
T 5560	14	42
T 5560 bis	14	23
T 5568 bis	16	14
T 5569 ter	16	21
T 5575 bis	11	18
T 5583	10	40
T 5593 bis	6	27
T 5608	11	26
T 5611	11	15
T 5612	11	14
T 5857	8	25
T 5870	15	20
M 8018 ter	12	63
M 8018 ter	16	31
M 8045	2	38
M 8046	2	40
M 8046	9	57
T 8053 ter	10	21
M 8068	4	33
T 8090	15	31
T 8091	15	30
T 8092	15	32
T 8098	16	62
• T 8106	15	38
• T 8106	16	41
M 08123	9	54
M 8126	9	55
T 8129	14	48
M 8133 D	9	48
M 8133 C	9	49
M 8134	2	50
M 08139	9	41
M 08139 bis	9	40
M 08140	9	30
M 08140 bis	9	37
M 08140 ter	9	33
M 08141	9	26
M 08141 bis	9	29
M 08141 ter	9	27
M 08142	9	31
T 08143	9	25
M 8144	9	35
M 08146	9	34
M 8147	9	23
M 8148	9	38
M 08151	2	59
M 08151	9	19
M 08151 bis	2	60
M 08151 bis	9	20
M 8152	9	12
• T 8154	6	20
M 8155	9	10 bis
M 8157	9	16
T 8171 bis	13	30
T 8173 bis	13	26
T 8174	13	25
T 8175	13	24
T 8176	13	21
M 8189	2	31

www.ffdyn.it

N.° d'ordinazione	N.° di Tavole	N.° di Figure
M 8196	5	26
T 8208	17	40
M 8300	8	13
T 8301	12	75
T 8302	12	68
T 8303	10	14
T 8303	12	81
T 8400	5	15
T 8400 bis	5	16
T 8511 D/S	5	19
T 8515	9	13
T 8516	9	15
T 8521	5	28
T 8521 bis	5	31
T 8521 ter	5	30
T 8522	4	27
T 8529	8	35
M 8533 bis	17	13
M 8534	17	14
M 8537	2	41
M 8537 bis	2	42
T 8550 bis	13	15
T 8550 bis	15	23
T 8550 bis	8	31
M 9065/122	6	36
M 9065	6	48
M 9068	6	34
M 9069	6	42
M 9070	6	44
M 9071	6	41
M 9072	6	40
M 9072 bis	6	39
M 9073	6	38
M 9074	6	37
M 9075	6	43
M 9075 bis	6	45
M 9076	6	35
T 9158	11	40
T 9487	6	20
T 9600	19	14
T 9602	19	15
T 9602 bis	19	16
T 9604 bis	19	18
T 9605	19	19
T 9606	19	20
T 9611	19	28
T 9613	19	21
10041 bis	2	49
10041 bis	9	77
10069 bis	14	45
10319 C	5	12bis
11020	12	36
11021 B/bis	12	39
11022	12	37
11023	12	38
11038	12	21
11047	12	64
11058	12	72
11159	15	59
11160	15	61
11168	15	56
11169	15	52
11170	15	28
11171	15	44
11172	15	43
11173	15	55
11174	12	47
11174	15	54
11175	15	53
11176	15	46
11177	15	45
11184 bis	15	33
11184 bis	16	37
11185 ter	15	38
11185 ter	16	41
11186	15	36
11186	16	39
11191	15	34
11192	15	42
11193	15	41
11202	16	59
11205	16	35
11212 bis	16	32
Mr. 11501/8124	17	30
Mr. 11501/8125	17	29
Mr. 11501/8126	17	28
Mr. 11501/8129	17	31
Mr. 11501/81291	17	33
Mr. 11501/81292	17	32
Mr. 11801/215	17	15
T 13081 bis	5	43
T 13116	14	18
T 13122	14	21
T 14095	14	15
T 16007	10	38
T 16009	10	37
T 16036 S	14	46
T 16036 D	14	47
T 16039	14	34
T 16040	14	33
T 16041	14	30
T 16044	14	53
T 16050	14	54
T 16051 bis	14	56
T 16052	14	40
T 16053	14	37
T 16083	10	36
T 16083	16	11
T 16084	16	17
T 16087	18	28
T 16087bis/5504bis	18	29
T 16089	18	30
T 16089 bis/16088	18	31
T 16090	18	48
T 16135	16	36
T 16140	16	69
T 16141	16	71
T 16145	6	10
T 16150/2680	8	39
T 16150/16152	8	38
T 16150	8	42
T 16152	8	40
T 16154/193 N	5	48
T 16154/16157	5	46
T 16154	5	50
T 16155/193 N	5	49
T 16155/16158	5	47
T 16155	5	51
T 16156/16159	17	34
T 16156/8208	17	38
T 16157	5	55
T 16158	5	56
T 16159	17	41
T 16166	18	43
T 16220	12	57
T 16221	12	55
T 16224	12	59
T 16225 bis	12	58
T 16226	12	61
T 16227	12	60
T 16228	12	54
T 16229 D	12	53
T 16229 S	12	52
T 16230	12	51
T 16231	12	50
T 16232	12	56
T 16235	12	43
T 16238 B	12	46
T 16241	12	44
T 16243	12	34
T 16244	12	32
T 16246	12	33
T 16247	12	28
T 16248	12	30
T 16249	12	27
T 16250	12	29
T 16251	12	31
T 16254 bis	12	16
T 16258	12	18
T 16259	12	19
T 16260	12	25
T 16262 bis	12	24
T 16263	12	22
T 16266	12	14
T 16269	12	13
T 16270	12	12
T 16290	10	10
T 16295	10	13
T 16295	12	80
T 16300	12	76
T 16302	10	15
T 16302	12	82
T 16303	12	83
T 16304	12	84
T 16305	12	74
T 16306	12	69
T 15380	16	68
T 16451/11020	12	10
T 16451	12	11
T 16455	12	65
T 16456	12	73
T 16458	12	35
T 16460	10	30
T 16467	13	10
T 16470	5	10
T 16475	10	41
T 16475	11	10
T 16475	14	10
T 16476	11	30
T 16477	11	29
T 16479	2	14
T 16479	11	25
T 16480	11	39
T 16487	11	44
T 16488	11	45
T 16490	11	43
T 16491	11	35
T 16495	11	42
T 16498	14	41
T 16500	14	31

www.fiorbo.it

N.° d'ordinazione	N.° di Tavola	N.° di Figura	N.° d'ordinazione	N.° di Tavola	N.° di Figura	N.° d'ordinazione	N.° di Tavola	N.° di Figura	N.° d'ordinazione	N.° di Tavola	N.° di Figura	N.° d'ordinazione	N.° di Tavola	N.° di Figura
T 15505	14	25	Spina per tappo	3	37									
T 16506/13116	14	14	Guarnizione carta per pompa olio	6	33									
T 16506	14	19		4	16									
T 16507 bis	14	20												
T 16508	10	18	Coda del silenziatore	5	37									
T 16510	11	16												
T 16521/11160	15	10	Filo ferro legaggio tappo	9	53									
T 16521	15	60												
T 16522	15	29	Copertina per sella	10	25									
T 16523/2680	15	18												
T 16523	15	21	Molla sotto sella	10	26									
T 16524	15	19	Maglia falsa	16	70									
T 16525/16524	15	17	Molletta di sicurezza per maglia	16	72									
T 16526	16	65												
T 16527	16	66	Presa di corrente	17	23									
T 16528	16	60	Cavo sterlingato ⌀ 1,5	18	33									
T 16530/16526	16	10												
T 16530	16	64	Cavo sterlingato ⌀ 1	18	44									
T 16531	16	29												
T 16534	16	28	Cavo sterlingato ⌀ 1,5	18	44									
T 16535	16	34												
T 16538	16	63	Guaina copricavo ⌀ 11	18	45									
T 16539	16	20												
T 16545	5	40	Libretto istruzioni	19	25									
T 16546	5	35												
T 16550	11	33												
T 16551	11	34												
25637	12	42												
M 30050	5	53												
T 30109	13	11												
T 30614	18	27												
T 30109	17	35												
M 35014	17	25												
T 35227	9	28												
36172	12	23												

www.rpw.it

TAVOLE PEZZI DI RICAMBIO

www.rpw.it

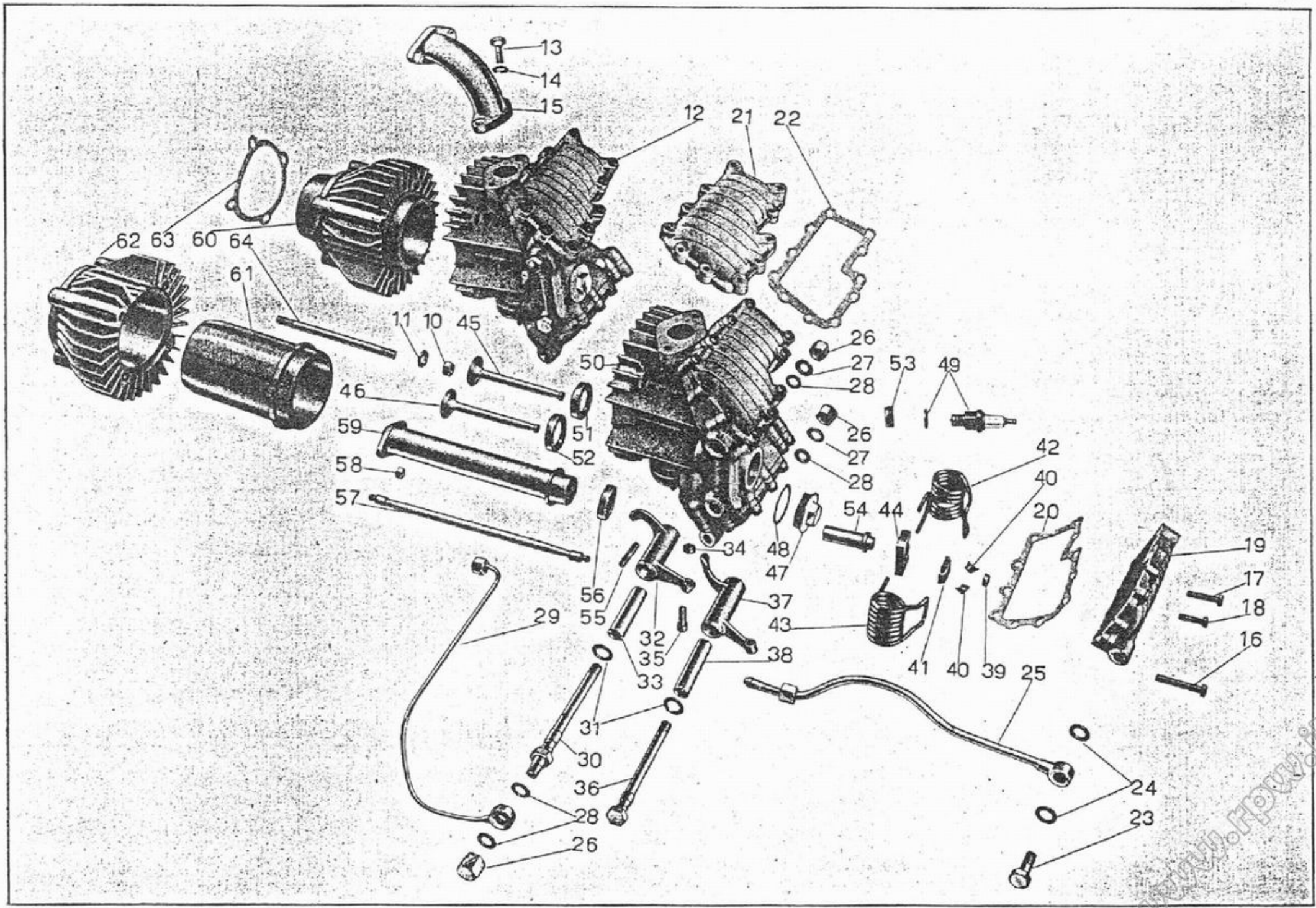

Tavola 1

www.rpw.it

Tavola 1

Complesso : Motociclo — **Gruppo** : Organi principali

Sottocomplesso : Motore — **Sottogruppo** : Cilindro - Testa - Coperchi - Valvole

N. Figura	Numero d'ordinazione	DENOMINAZIONE	Quantità	Indicazioni suppletive
10	M 2191	**Dado** per tirante fissaggio cilindro e testa	4	9 MA
11	MA 24 ter	**Rosetta** per tirante fissaggio cilindro e testa	4	9,5 x 20 x 2
12	M 2301/1/2309	**Testa** del motore completa (Comprende i pezzi: 26 - 27 - 28 - 30 - 31 - 32 - 33 - 34 - 35 - 36 - 37 - 38 - 39 - 40 - 41 - 42 - 43 - 44 - 45 - 46 - 47 - 48 - 50)	1	
13	M 2037	**Bullone** fissaggio pipa aspirazione	2	8 MA x 20
14	M 145 ter	**Rosetta** per bullone fissaggio pipa aspirazione	2	8,25 x 17 x 1,5
15	M 2376	**Pipa** aspirazione	1	
16	M 2324 ter	**Bullone** lungo per fissaggio coperchio parte scarico	1	6 MA x 42
17	M 2324 bis	**Bullone** medio per fissaggio coperchi sulla testa	4	6 MA x 30
18	M 2324	**Bullone** corto fissaggio coperchi sulla testa	17	6 MA x 22
19	M 2322	**Coperchio** sulla testa parte scarico	1	
20	M 2323 bis	**Guarnizione** per coperchio scarico	1	
21	M 2321	**Coperchio** sulla testa parte aspirazione	1	
22	M 2323	**Guarnizione** per coperchio aspirazione	1	
23	M 2395 bis	**Bullone** cavo per attacco tubazione ricupero olio al coperchio testa - parte scar.	1	
24	TA 180 ter	**Guarnizione** per bullone cavo attacco tubazione ricupero olio	2	
25	M 2394	**Tubazione** ricupero olio dalla testa al raccordo sul basamento	1	
26	M 2317 bis	**Dado** cieco per perni bilancieri	3	
27	M 2317	**Rosetta** di guarnizione per perni porta bilancieri	2	10,25 x 20 x 1
28	M 192 A	**Guarnizione** fibra per perni porta bilancieri e per raccordo attacco tubazione lubrificazione bilancieri alla testa	4	
29	M 2388	**Tubazione** per lubrificazione bilancieri	1	
30	M 2315	**Perno** per bilanciere aspirazione	1	
31	M 2315 ter	**Guarnizione** fibra per perni bilancieri	2	
32	M 2313	**Bilanciere** per valvola aspirazione	1	
33	M 2316	**Boccola** per bilanciere aspirazione	1	
34	M 61 bis	**Dado** per vite con nicchia sui bilancieri	2	7 MA
35	M 2314	**Vite** con nicchia sui bilancieri	2	
36	M 2315 bis	**Perno** per bilanciere scarico	1	
37	M 2313 bis	**Bilanciere** comando valvola scarico	1	
38	M 2316 bis	**Boccola** per bilanciere valvola scarico	1	
39	M 2006	**Cappelletto** per valvole	2	
40	M 2011	**Mezzi** collarini di tenuta piattelli superiori	4	
41	M 2311 bis	**Piattello** superiore per molle valvole	2	
42	M 2378	**Molla** per valvole con forcella esterna	2	
43	M 2379	**Molla** per valvole con forcella interna	2	
44	M 2311 A	**Piattello** inferiore per molle valvole	2	
45	M 2309	**Valvola** aspirazione	1	
46	M 2310	**Valvola** scarico	1	

(segue)

www.rpw.it

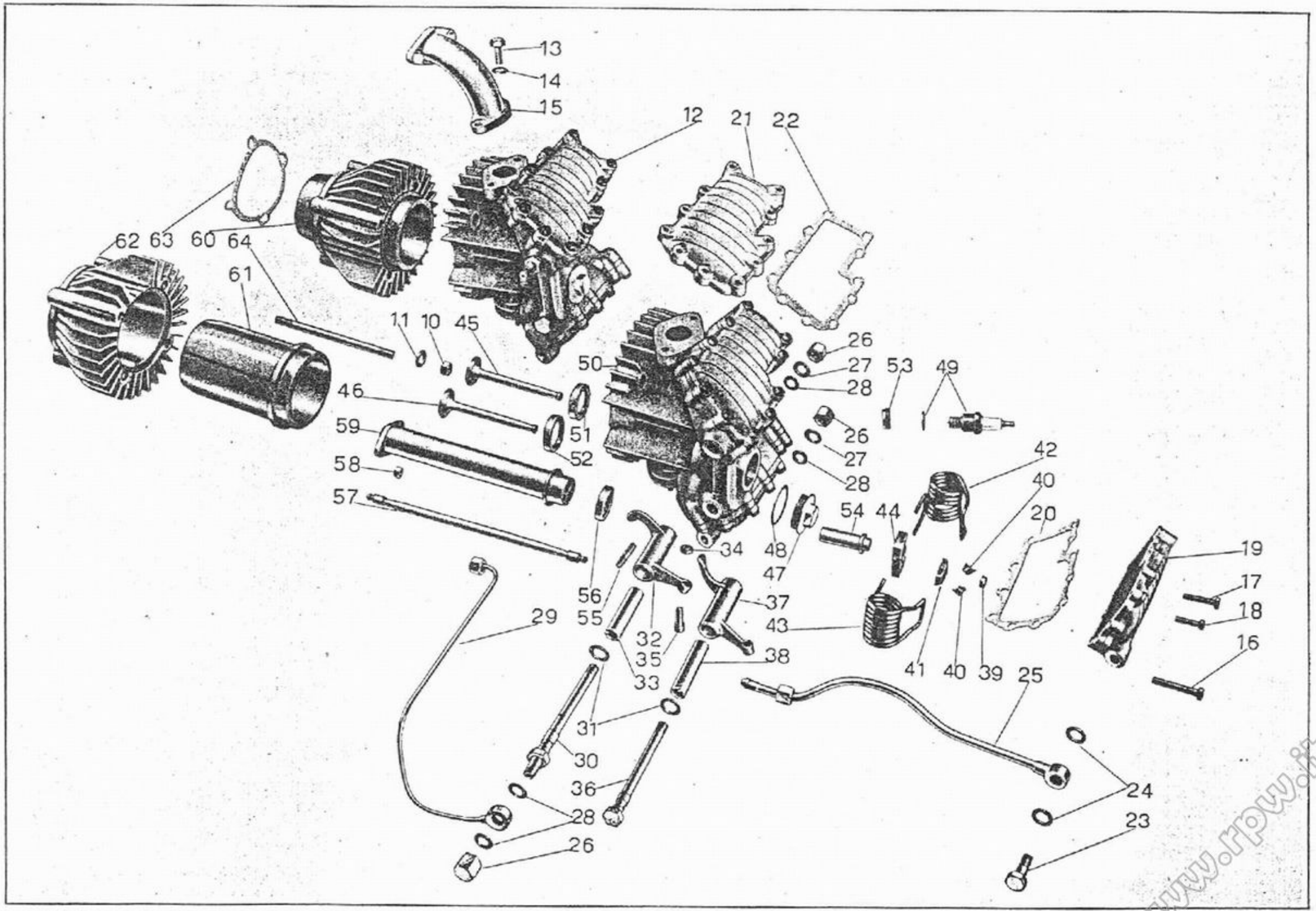

Tavola 1

www.rpw.it

Tavola 1

Complesso : Motociclo — **Gruppo** : Organi principali

Sottocomplesso : Motore — **Sottogruppo** : Cilindro - Testa - Coperchi - Valvole

N. Figura	Numero d'ordinazione	DENOMINAZIONE	Quantità	Indicazioni suppletive
47	M 2320	**Tappo** sulla testa	1	
48	M 2320 bis	**Guarnizione** per tappo sulla testa	1	
49	CW 225 A	**Candela** con guarnizione	1	tipo Marelli
50	M 2301/1/2308	**Testa** del motore (Comprende pezzi: 16 - 17 - 18 - 19 - 20 - 21 - 22 - 51 - 52 - 53 - 54 - 55)	1	
51	M 2307	**Sede** per valvola aspirazione sulla testa	1	
52	M 2307 bis	**Sede** per valvola scarico sulla testa	1	
53	M 2307 ter	**Ghiera** sulla testa per candela	1	
54	M 2308	**Guida** valvola aspirazione e scarico	2	
55	M 107	**Prigioniero** sulla testa per attacco tubo scarico	2	7 MA x 33
56	M 2169	**Guarnizione** gomma per tubo copriastine	1	
57	M 2385	**Astina** comando bilancieri	2	
58	DN 7	**Dado** per prigioniero fissaggio tubo copriastine	2	7 UNI 207
59	M 2380	**Tubo** copriastine	1	
60	M 2302	**Cilindro** completo (Comprende i pezzi: 61 - 62)	1	
61	M 2302 ter	**Canna** del cilindro	1	
62	M 2302 bis	**Corpo** esterno del cilindro	1	
63	M 2302 A	**Guarnizione** carta tra basamento e cilindro	1	
64	M 2190	**Tirante** per fissaggio cilindro e testa	4	9 MA x 152,5

www.rpw.it

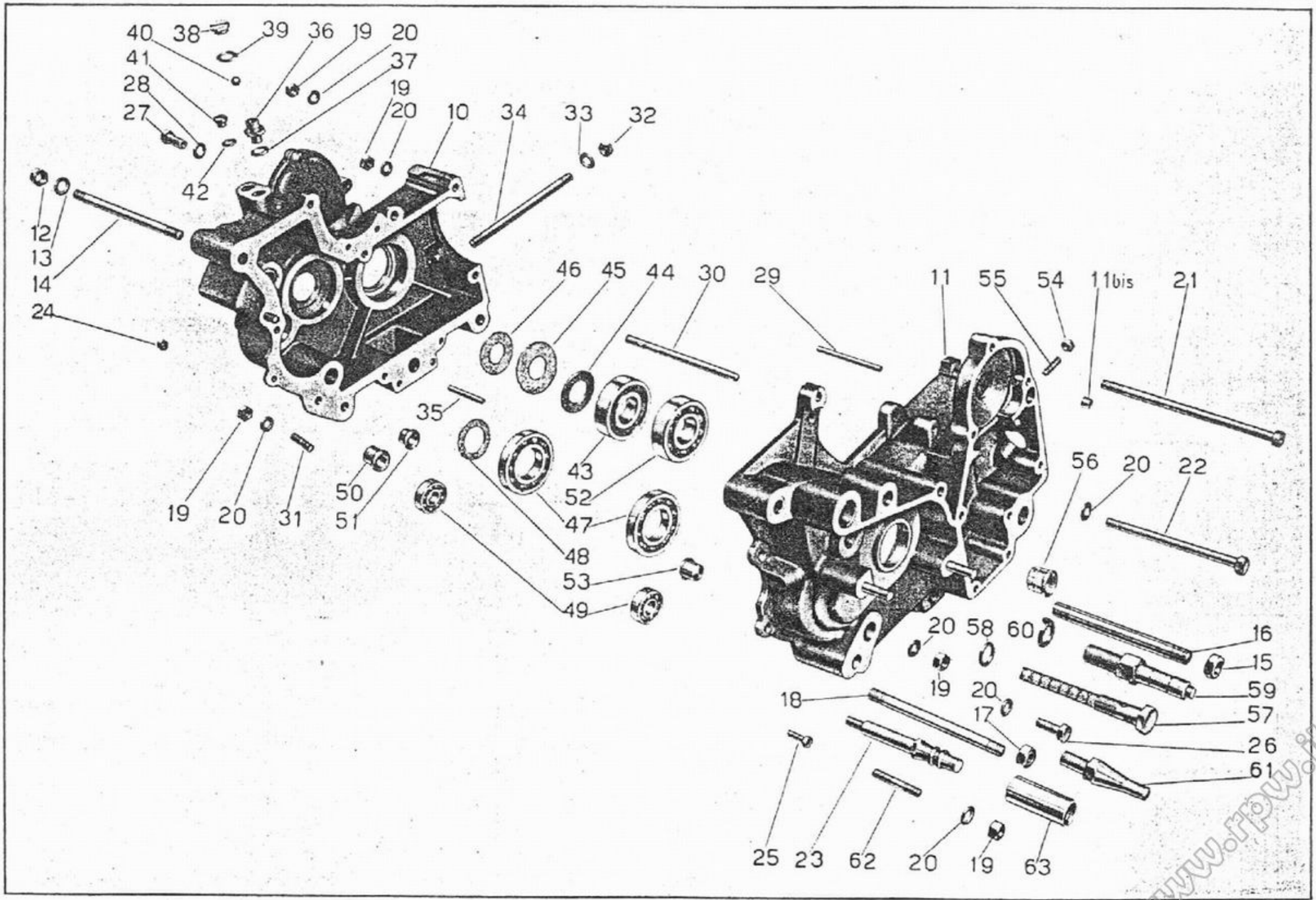

Tavola 2

www.rpw.it

Tavola 2 **Complesso** : Motociclo **Gruppo** : Organi principali
Sottocomplesso : Motore **Sottogruppo** : Basamento

N. Figure	Numero d'ordinazione	DENOMINAZIONE	Quantità	Indicazioni supplettive
10	M 2304	**Basamento** lato volano con prigioniero	1	
• 11	M 2303/1	**Basamento** lato distribuzione con anello e prigionieri	1	
11 bis	M 2373	**Bussolina** sul basamento distribuzione di riferimento coperchio	2	
12	T 2078	**Dado** per tirante fissaggio motore ai bracci posteriori	2	11 filetti 20"
13	T 2077 bis	**Rosetta** per tirante fissaggio motore ai bracci posteriori	2	11,5 x 20 x 0,5
14	T 16479	**Tirante** per fissaggio motore ai bracci posteriori	1	11 filetti 20 x 151
15	T 2075 bis	**Dado** per perno fissaggio motore alle piastre	2	12 x 1,25 M
16	T 2660	**Perno** anteriore fissaggio motore alle piastre	1	12 x 1,25 M x 122
17	T 71 bis	**Dado** per perno posteriore fissaggio motore alle piastre	2	10 MA
18	T 2079	**Perno** post. per fiss. motore alle piastre	1	10 MA x 122
19	DN 8	**Dado** per prigioniero corto sul basamento, per bullone serraggio basamento e fissaggio fascetta, per prigioniero unione basamento e coperchio pignone, per colonnetta fermo messa in moto e per bullone anteriore	5	8 MA
20	M 145 ter	**Rosetta** per prigioniero corto sul basamento, per bullone serraggio basamento e fissaggio fascetta, per prigioniero unione basamento e coperchio pignone, per colonnetta di fermo messa in moto, per bullone anteriore e per bullone corto fissaggio basamento	7	8,25 x 17 x 1,5
21	M 2192	**Bullone** serraggio basamento e fissaggio fascetta	1	8 MA x 141,5
22	M 2193	**Bullone** anteriore fissaggio basamento	1	8 MA x 116
23	M 2199	**Colonnetta** di fermo messa in moto	1	
24	DN 6	**Dado** per bulloncini serraggio basamento	5	6 UNI 207
25	M 140	**Bulloncino** serraggio basamento	5	6 MA x 17
26	T 58	**Bullone** corto fissaggio basamento	1	8 MA x 22
27	M 02176	**Bullone** forato porta spina per fascetta	1	
28	M 2177	**Rosetta** per bullone forato	1	10,25 x 17 x 1,5
29	M 02178	**Spina** per fissaggio fascetta	1	
30	M 2194	**Prigioniero** unione basamento a coperchio pignone	1	8 MA x 133
31	M 8189	**Prigioniero** corto sul basamento	1	8 MA x 28
32	M 2191	**Dado** per tirante cilindro e testa	4	9 MA
33	MA 24 ter	**Rosetta** per tirante fissaggio cilindro e testa	4	9,5 x 20 x 2
34	M 2190	**Tirante** per fissaggio cilindro e testa	4	9 MA x 152,5
35	M 2183	**Spina** fissaggio fascette	2	
36	M 192	**Raccordo** sfiatatoio	1	
37	M 192 A	**Guarnizione** fibra per raccordo sfiatatoio	1	
38	M 8045	**Tappo** per sfiatatoio grande	1	14 x 1,25 M x 5
39	M 121 bis	**Guarnizione** fibra per tappo sfiatatoio grande	1	
40	M 8046	**Sfera** per sfiatatoio	1	3/8" (9.52)
41	M 8537	**Tappo** per sfiatatoio piccolo	1	9 MA x 6,5
42	M 8537 bis	**Guarnizione** per tappo sfiatatoio piccolo	1	

(segue)

www.rpw.it

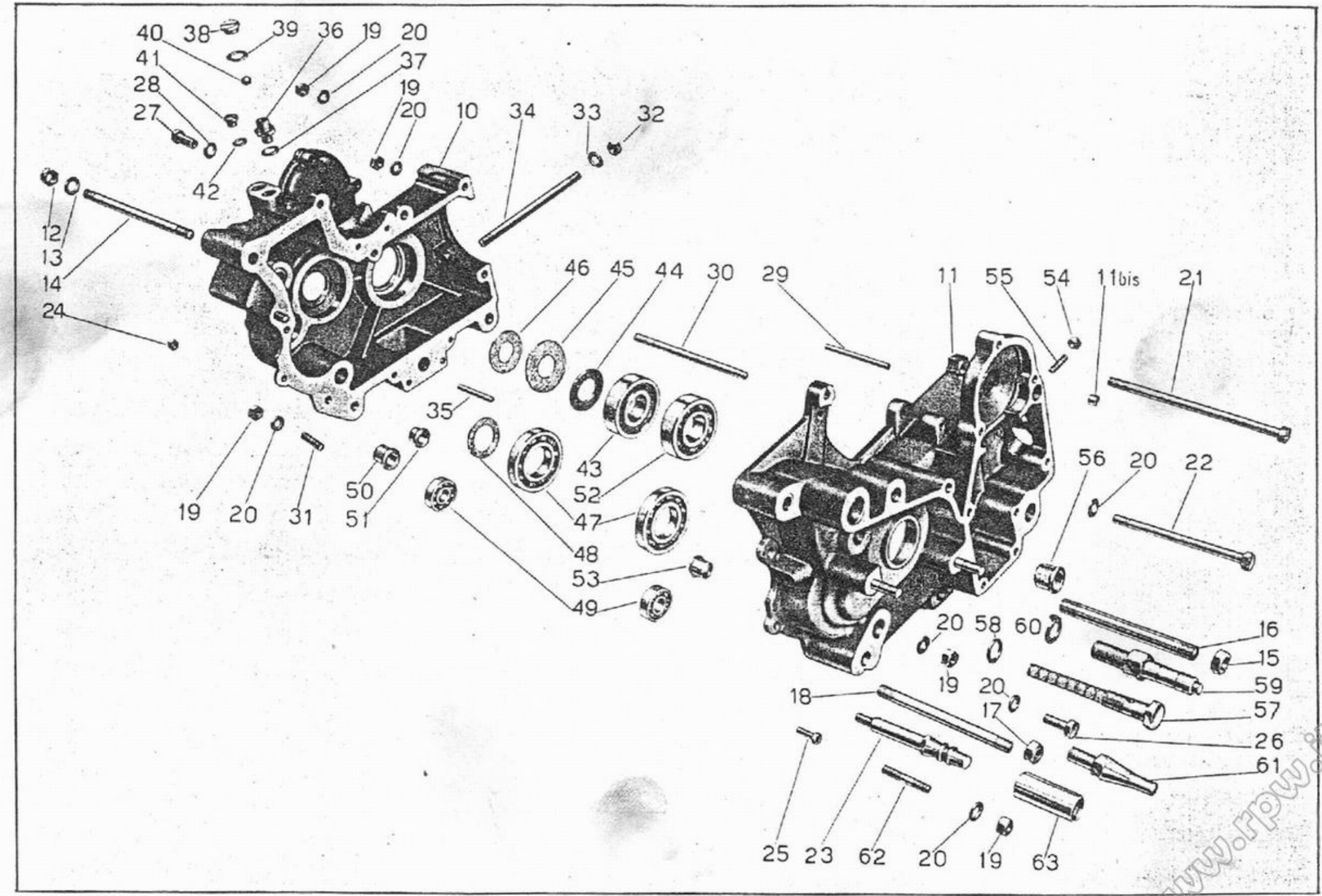

Tavola 2

www.rpw.it

Tavola 2 **Complesso** : Motociclo **Gruppo** : Organi principali
Sottocomplesso : Motore **Sottogruppo** : Basamento

N. Figura	Numero d'ordinazione	DENOMINAZIONE	Quantità	Indicazioni suppletive
43	M 2055	**Cuscinetto** a rulli sull'albero a gomito lato volano	1	25 x 62 x 17 (A 25 UNI 619)
44	M 2056	**Anello** premistoppa albero a gomito	1	25,1 x 44 x 1
45	M 2057 bis	**Anello** feltro per albero a gomito - grande	1	
46	M 2057	**Anello** feltro per albero a gomito - piccolo	1	
47	M 2117 bis	**Cuscinetto** a sfere per albero primario	2	30 x 62 x 10 (5 AE RIV)
48	M 2117 ter	**Feltro** tenuta olio sul corpo frizione lato volano	1	
49	10041 bis	**Cuscinetto** a sfere per albero secondario	2	12 x 32 x 10 (12 UNI 606)
50	M 8134	**Boccola** cieca per settore del cambio	1	
51	M 2344	**Boccola** per tamburo scanalato	1	
52	M 2050	**Cuscinetto** a sfere per albero a gomito	1	25 x 62 x 17 (25 UNI 607)
53	M 2345	**Boccola** cieca per tamburo scanalato	1	
54	DN 7	**Dado** per prigionieri fissaggio tubo copriastine	2	7 UNI 207
55	M 2088	**Prigioniero** per tubo copriastine	2	7 MA x 22
56	M 2078	**Boccola** per albero a camme	1	
57	M 2399	**Bullone** cavo con filtro per ricupero olio dal basamento	1	
58	M 163 G	**Rosetta** per bullone cavo con filtro	2	
59	M 08151	**Perno** per leva a pedale del cambio	1	
60	M 08151 bis	**Rosetta** elastica per perno leva cambio	1	16,5 x 26,5 x 3
61	M 2354	**Colonnetta** di fermo settore cambio	1	
62	M 2195	**Prigioniero** per fissaggio coperchio pignone	2	8 MA x 43
63	M 2348	**Boccola** di guida albero porta settore	1	

www.rpw.it

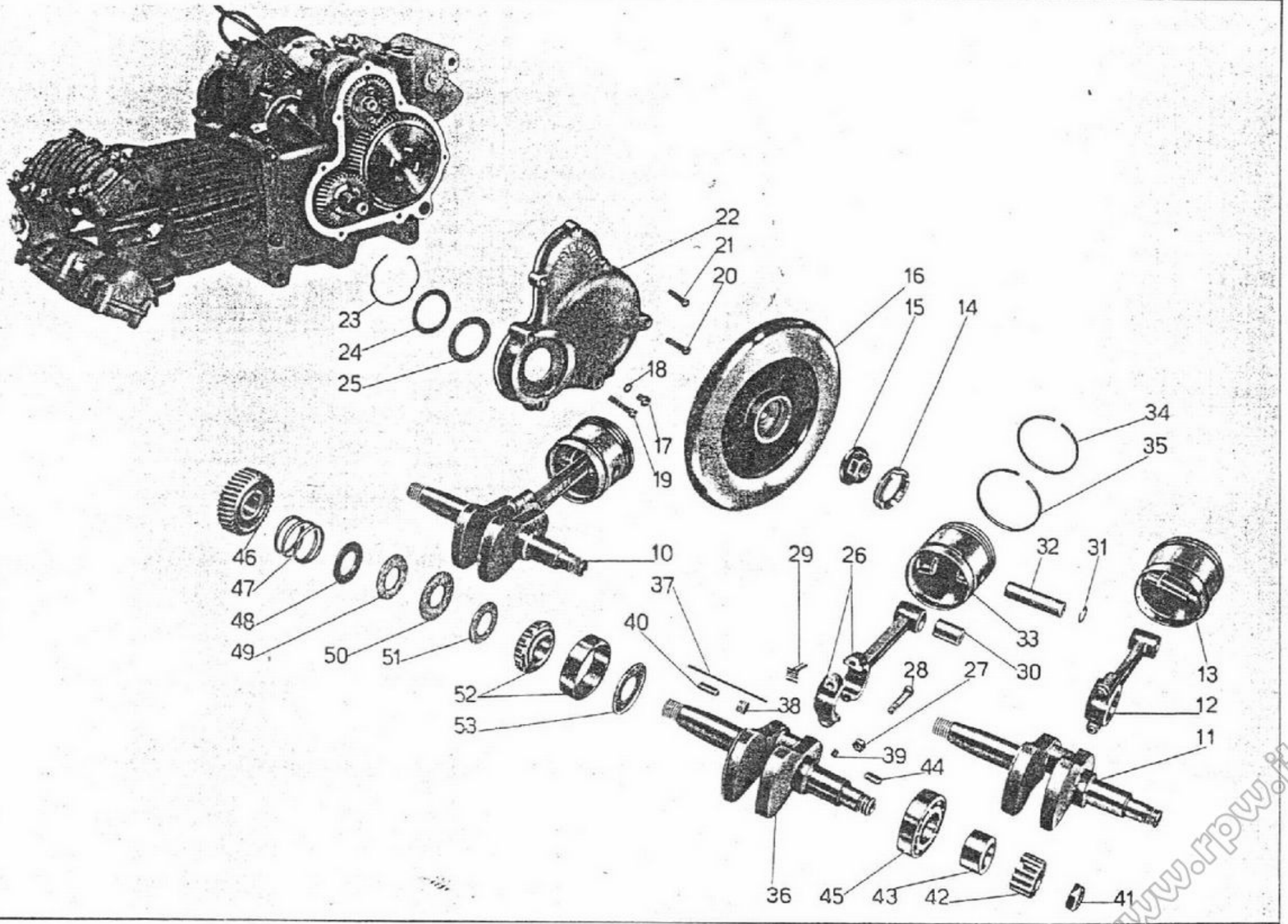

Tavola 3

www.rpw.it

Tavola 3 **Complesso** : Motociclo **Gruppo** : Organi principali
Sottocomplesso : Motore **Sottogruppo** : Albero a gom. - Biella - Pistone - Volano e coperchio lato vol.

N. Figura	Numero d'ordinazione	DENOMINAZIONE	Quantità	Indicazioni suppletive
10	M 02530/2535 bis	**Albero** a gomito completo di biella e pistone (Comprende i pezzi: 11 - 12 - 13 - 29)	1	
11	M 02530/2531	**Albero** a gomito completo (Comprende i pezzi: 36 - 37 - 38 - 39)	1	
12	M 2541/2534	**Biella** con cappello completa (Comprende i pezzi: 26 - 27 - 28 - 30)	1	
13	M 2535 bis/36	**Pistone** completo (Comprende i pezzi: 31 - 32 - 33 - 34 - 35)	1	
14	M 2063	**Ghiera** per volano motore	1	
15	M 2062	**Dado** per volano motore	1	
16	M 2061	**Volano** motore	1	
17	M 0156	**Tappo** inferiore sul coperchio frizione	1	7 MA x 9
18	M 0156 ter	**Guarnizione** fibra per tappo coperchio frizione	1	
19	M 2196	**Vite** lunga fissaggio coperchio volano	2	6 MA x 42
20	M 2197	**Vite** media fissaggio coperchio volano	2	6 MA x 35,5
21	M 2198	**Vite** corta fissaggio coperchio volano	3	6 MA x 33
22	M 2305	**Coperchio** basamento (lato volano)	1	
23	M 2367	**Molla** di tenuta premistoppa	1	
24	M 2366	**Rosetta** per tenuta feltro	1	42 x 54,75 x 1
25	M 2365	**Feltro** per coperchio lato volano	1	
• 26	M 2541	**Biella** con cappello	1	
27	M 2534	**Dado** per bulloni testa di biella	2	
28	M 2533	**Bullone** per testa di biella	2	
• 29	M 2529	**Aghi** per testa di biella	30	⌀ 3 x 19,8
30	MD 2066	**Boccola** per piede biella	1	
31	M 2069	**Molla** di tenuta spinotto	2	
32	M 2536	**Spinotto** per pistone	1	
33	M 2535 bis	**Pistone**	1	(Borgo)
34	M 2537	**Fascia** elastica	3	
35	M 2538	**Fascia** elastica raschiaolio	1	
• 36	M 02530	**Albero** a gomito	1	
37		**Spina** per tappo ⌀ 1,5 mm. 65	1	
38	M 2531	**Tappo** per albero a gomito (grande)	1	12 x 1 M x 7
39	M 20 ter	**Tappo** per albero a gomito (piccolo)	1	
40	M 26	**Chiavella** per volano sull'albero a gomito	1	
41	M 2054	**Dado** sull'albero a gomito - lato distribuzione	1	18 MB
42	M 2053	**Ingranaggio** sull'albero a gomito comando distribuzione	1	
43	M 2051	**Manicotto** di spessore sull'albero a gomito	1	
44	M 2052	**Chiavella** sull'albero fissaggio ingranaggio	1	
45	M 2050	**Cuscinetto** a sfere sull'albero a gomito	1	25 x 62 x 17 (25 UNI 607)
46	M 2560	**Pignone** motore sull'albero a gomito	1	
47	M 2059	**Molla** per pignone motore	1	
48	M 2058	**Anello** spingimolla pignone motore	1	

(segue)

www.rpw.it

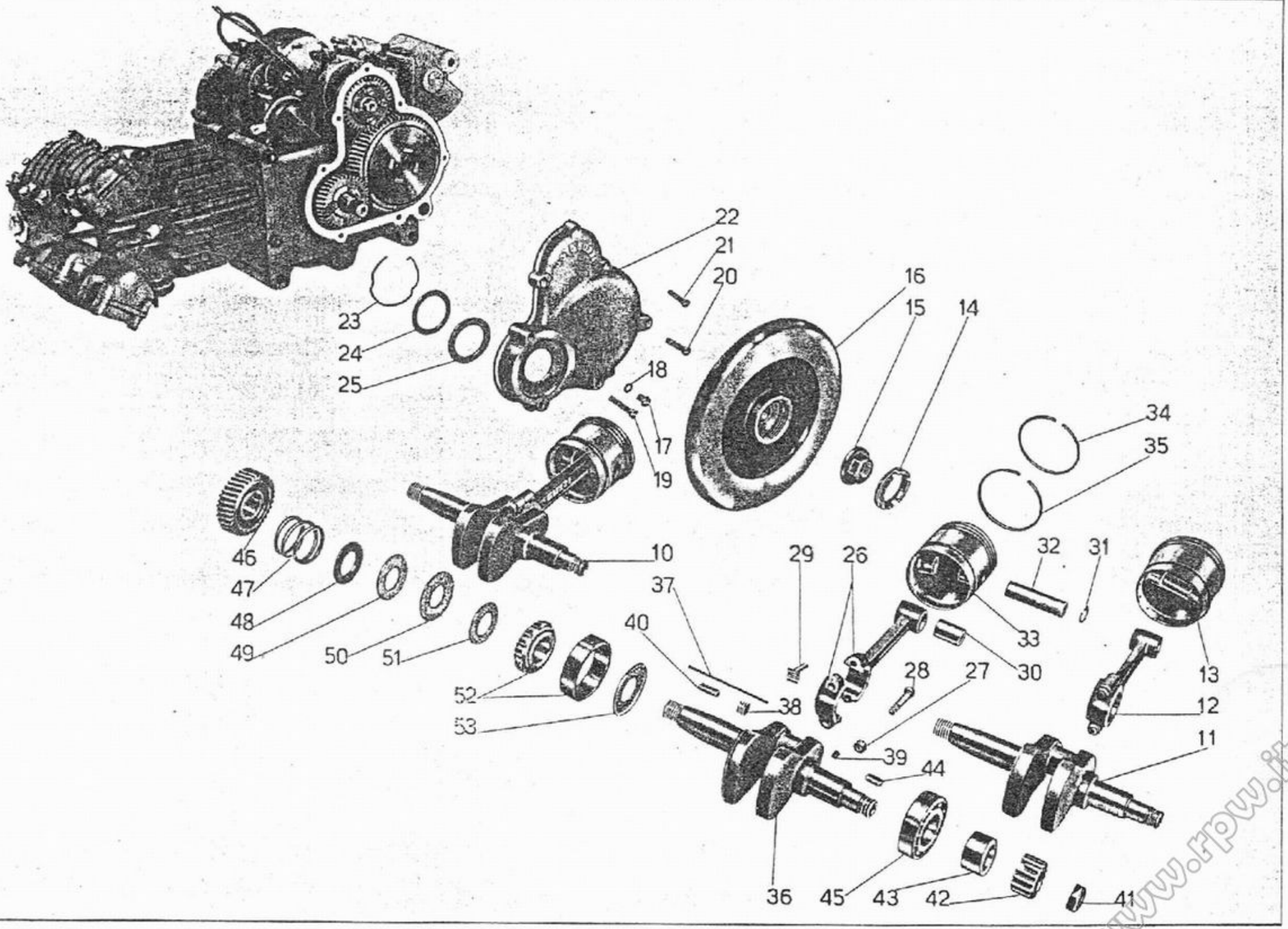

Tavola 3

www.rpw.it

Tavola 3 **Complesso** : Motociclo **Gruppo** : Organi principali
Sottocomplesso : Motore **Sottogruppo** : Albero a gom. - Biella - Pistone - Volano e coperchio lato vol

N. figura	Numero d'ordinazione	DENOMINAZIONE	Quantità	Indicazioni supplettive
49	M 2057	**Anello** feltro piccolo per albero a gomito	1	
50	M 2057 bis	**Anello** feltro grande per albero a gomito	1	
51	M 2056	**Anello** premistoppa per albero a gomito	1	
52	M 2055	**Cuscinetto** a rulli sull'albero a gomito	1	25 x 62 x 17 (A 25 UNI 619)
53	M 2055 bis	**Anello** spandiolio per albero a gomito	1	

NB - Per i motocicli fino al N. di motore 81465 vengono montati i seguenti pezzi:

(• 26) M 2532 **Biella** con cappello
(• 29) M 2072 **Aghi** per testa di biella
(• 36) M 2530 **Albero** a gomito

Il gruppo M 02530 - M 2541 (M 02532) - M 2529 - è intercambiabile

I particolari vecchi e nuovi non sono intercambiabili fra loro (presi individualmente)

www.rpw.it

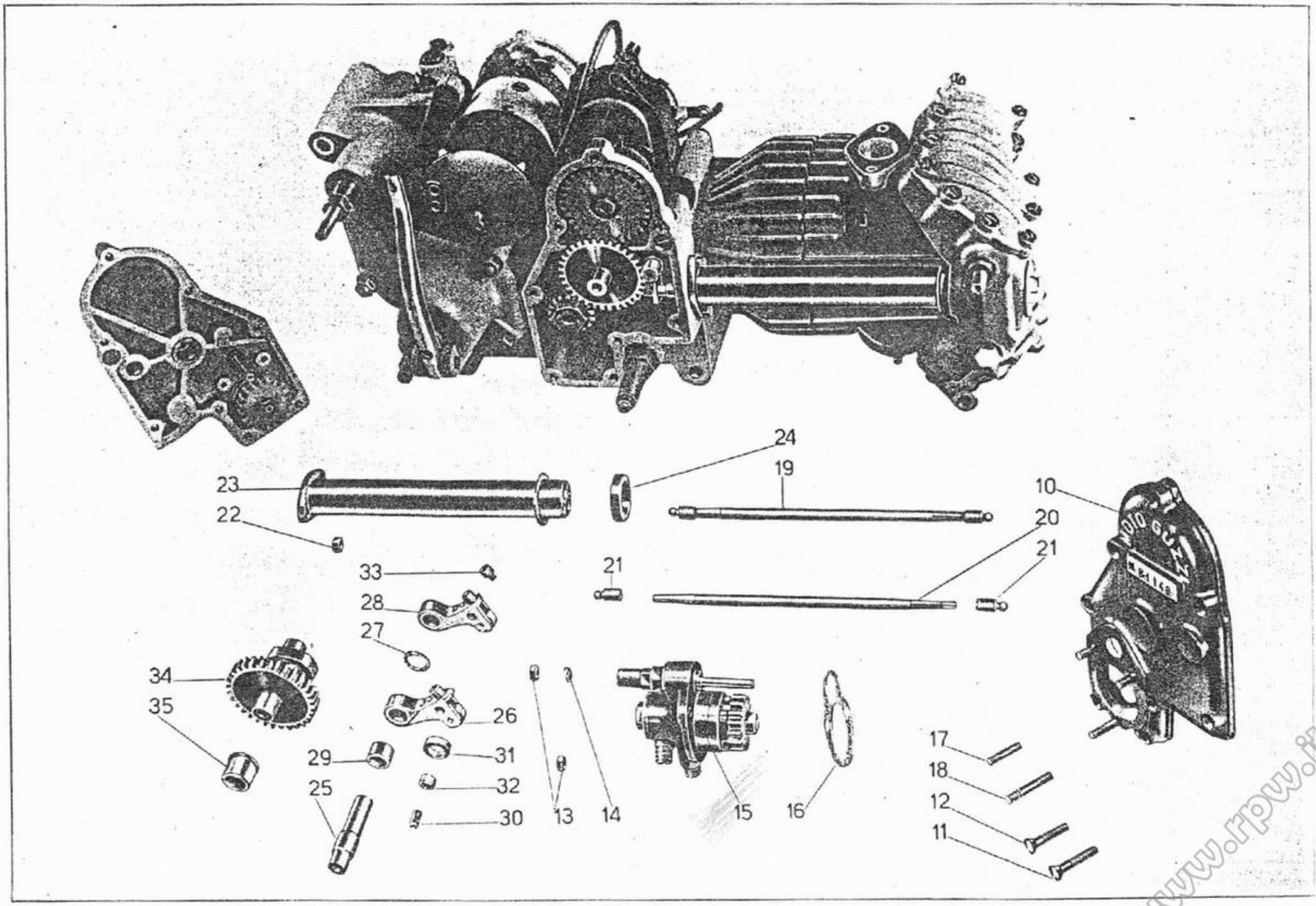

Tavola 4

www.rpw.it

Tavola 4 **Complesso** : Motociclo **Gruppo** : Organi principali

Sottocomplesso : Motore **Sottogruppo** : Distribuzione - Coperchio lato distribuzione

N. Figura	Numero d'ordinazione	DENOMINAZIONE	Quantità	Indicazioni suppletive
10	M 2505 bis	**Coperchio** lato distribuzione, completo di prigionieri	1	
11	M 2198	**Vite** inferiore fissaggio coperchio lato distribuzione	5	6 MA x 33
12	M 141	**Vite** superiore fissaggio coperchio lato distribuzione	3	6 MA x 29
13	DN 6	**Dado** per prigionieri fissaggio pompa	3	6 UNI 207
14	RE 6	**Rosetta** elastica fissaggio pompa	2	6,5 x 11 x 2
15	M 2405	**Pompa** olio - completa	1	
16		**Guarnizione** carta per pompa olio	1	
17	M 2110	**Prigioniero** corto fissaggio pompa olio	2	6 MA x 24
18	M 2111	**Prigioniero** lungo fissaggio pompa olio	1	6 MA x 35
19	M 2385	**Astina** comando bilancieri	2	
20	M 2386	**Tubo** per astine bilancieri	2	
21	M 2387	**Pasticca** per astine bilancieri	4	
22	DN 7	**Dado** per tubo copriastine bilancieri	2	7 UNI 207
23	M 2380	**Tubo** copriastine bilancieri	1	
24	M 2169	**Guarnizione** gomma per tubo copriastine	1	
25	M 2084	**Perno** porta levette	1	
26	M 2081/2091	**Levetta** scarico completa di rullo e boccola	1	
27	M 8522	**Rosetta** di spessore fra levette aspirazione e scarico	1	13,2 x 20 x 2
28	M 2080/2091	**Levetta** aspirazione completa di rullo e boccola	1	
29	M 2082	**Boccola** per levette	2	
30	M 2093	**Perno** per rullo	2	
31	M 2091	**Rullo** per levette	2	
32	M 2092	**Boccola** per rullo	2	
33	M 8068	**Pasticca** per levette	2	
34	2544 bis	**Albero** a camme con ingranaggio	1	
35	M 2078	**Boccola** per albero a camme	1	

www.rpw.it

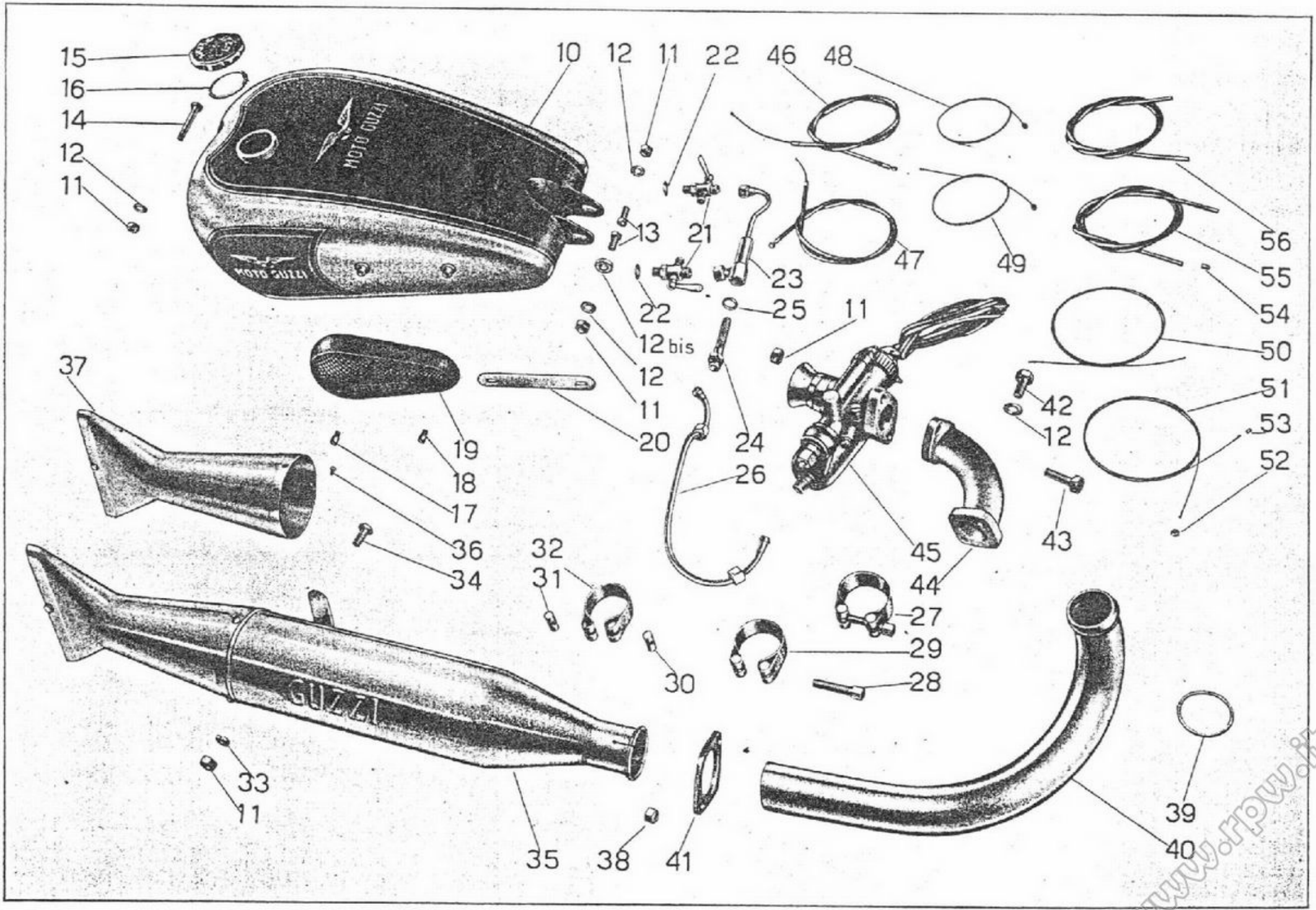

Tavola 5

www.rpw.it

Tavola 5 **Complesso** : Motociclo **Gruppo** : Alimentazione e scarico
Sottocomplesso : Motore **Sottogruppo** : Serb. benzina - Tubazioni - Carburat. - Tubo scar. - Silenziat.

N. figura	Numero d'ordinazione	DENOMINAZIONE	Quantità	Indicazioni suppletive
10	T 16470	**Serbatoio** benzina	1	
11	DN 8	**Dado** per bulloni attacco serbatoio, per attacco pipa aspirazione al carburatore e per attacco silenziatore	6	8 MA
12	M 145 ter	**Rosetta** per bulloni attacco serbatoio e per bulloni attacco pipa alla testa	5	8,25 x 17 x 1,5
12bis	10319 C	**Rosetta** di spessore per bullone attacco serbatoio benzina parte sinistra	1	20 x 8,25 x 4
13	T 2138	**Bullone** posteriore attacco serbatoio	2	8 MA x 20
14	T 2061	**Bullone** anteriore attacco serbatoio	1	8 MA x 57
15	T 8400	**Tappo** per serbatoio benzina	1	
16	T 8400 bis	**Guarnizione** per tappo	1	
17	TA 207	**Vite** lunga fissaggio ginocchiera al serbatoio	2	6 MA x 8
18	TA 207 bis	**Vite** corta fissaggio ginocchiera al serbatoio	2	6 MA x 8
19	T 8511 D/S	**Ginocchiera** sul serbatoio (destra e sinistra)	2	
20	TA 206	**Piastra** interna per ginocchiera	2	
21	TA 175	**Rubinetto** benzina completo	2	
22	TA 175 G	**Guarnizione** fibra per rubinetti	2	nel montaggio il N. dei pezzi varia da 2 a 6
23	T 5133	**Corpo** filtro benzina	1	
24	T 333	**Raccordo** con retina per filtro benzina	1	
25	T 333 bis	**Guarnizione** fibra per filtro benzina	1	
26	T 8196	**Tubazione** alimentazione benzina	1	
27	T 2137 bis/8521	**Fascetta** fissaggio silenziatore al tubo scarico (Comprende i pezzi: 28 - 30 - 31 - 32)	1	
28	T 8521	**Bullone** serraggio fascetta	1	
29	T 2137 bis	**Fascetta** completa di rulli	1	
30	T 8521 ter	**Rullo** non filettato per fascetta fissaggio silenziatore	1	
31	T 8521 bis	**Rullo** filettato per fascetta fissaggio silenziatore	1	
32	T 2537 B	**Corpo** fascetta fissaggio silenziatore	1	
33	RE 8	**Rosetta** elastica per bullone fissaggio silenziatore	1	13,5 x 8,5 x 2,5
34	T 129 bis	**Bullone** fissaggio silenziatore	1	8 MA x 17,5
35	T 16546	**Silenziatore**	1	
36	T 2662 D	**Vite** fissaggio coda al corpo del silenziatore	3	4 MA x 7
37		**Coda** del silenziatore	1	
38	M 107 bis	**Dado** per prigionieri unione tubo scarico alla testa	2	7 MA
39	T 2135	**Guarnizione** per tubo scarico	1	
40	T 16545	**Tubo** scarico	1	
41	T 2136	**Flangia** per tubo scarico	1	
42	M 2037	**Bullone** fissaggio pipa alla testa	2	8 MA x 20
43	T 13081 bis	**Bullone** fissaggio carburatore alla pipa aspirazione	2	8 MA x 26
44	M 2376	**Pipa** di aspirazione	1	

(segue)

www.rpw.it

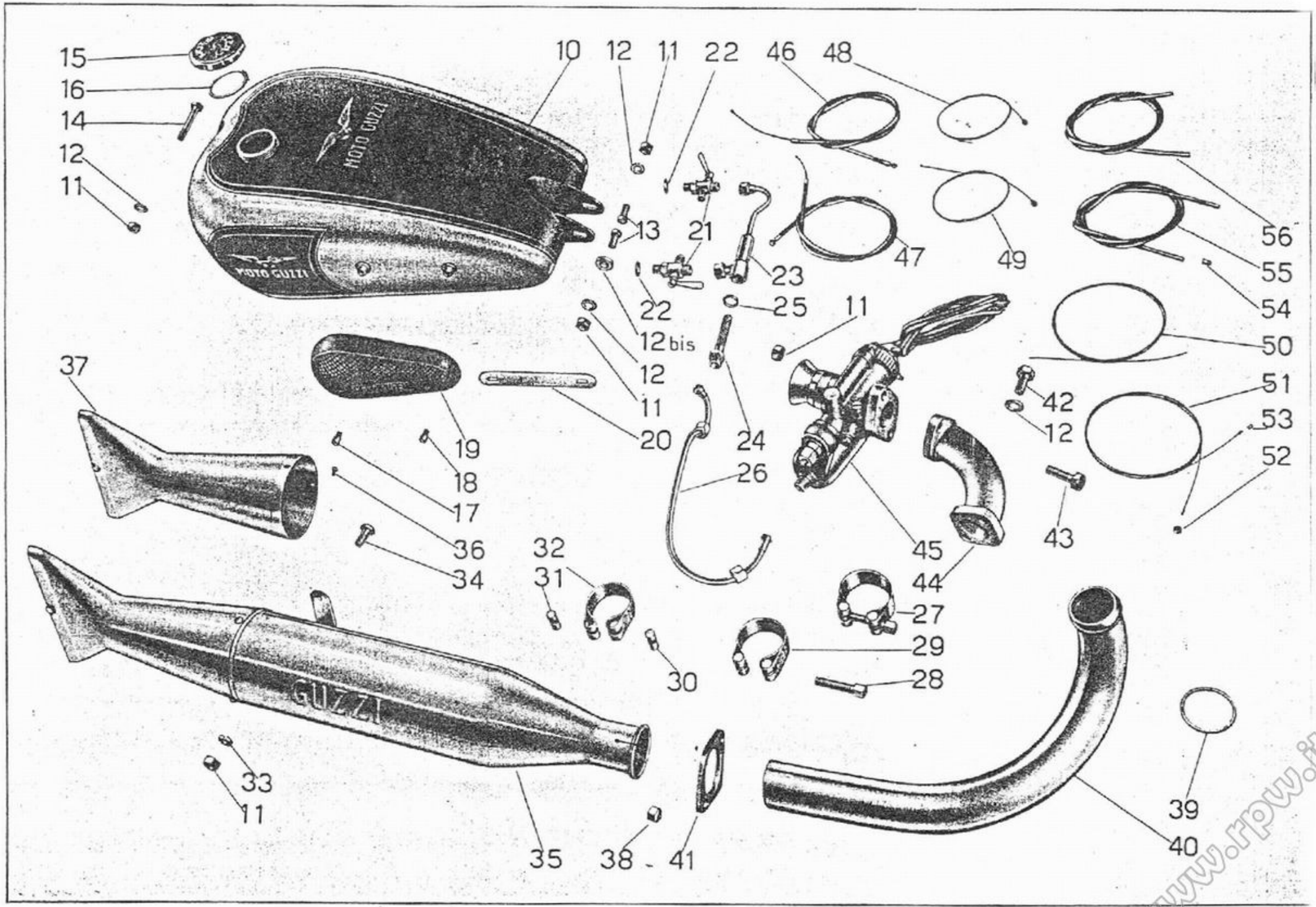

Tavola 5

www.rpw.it

Tavola 5

Complesso : Motociclo — **Gruppo** : Alimentazione e scarico

Sottocomplesso : Motore — **Sottogruppo** : Serb. benzina - Tubazioni - Carburat. - Tubo scar. - Silenziat.

N. Figura	Numero d'ordinazione	DENOMINAZIONE	Quantità	Indicazioni suppletive
45	SSF 25	**Carburatore** completo	1	Per i pezzi di ricambio vedere Catalogo Dell'Orto
46	T 16154/16157	**Trasmissione** comando aria del carburatore (Comprende i pezzi : 48 - 54 - 55)	1	
47	T 16155/16158	**Trasmissione** comando gas del carburatore (Comprende i pezzi : 49 - 54 - 56)	1	
48	T 16154/T 193 N	**Cavo** per trasmissione comando aria con capocorda	1	
49	T 16155/T 193 N	**Cavo** per trasmissione comando gas con capocorda	1	
50	T 16154	**Cavo** per trasmissione comando aria	1	
51	T 16155	**Cavo** per trasmissione comando gas	1	
52	T 193 N	**Capocorda** per trasmissione sulla leva	2	
53	M 30050	**Capocorda** per trasmissione sul carburatore	2	
54	T 234	**Coprifilo** per guaina	4	
55	T 16157	**Guaina** nuda per trasmissione comando aria	1	
56	T 16158	**Guaina** nuda per trasmissione comando gas	1	

www.rpw.it

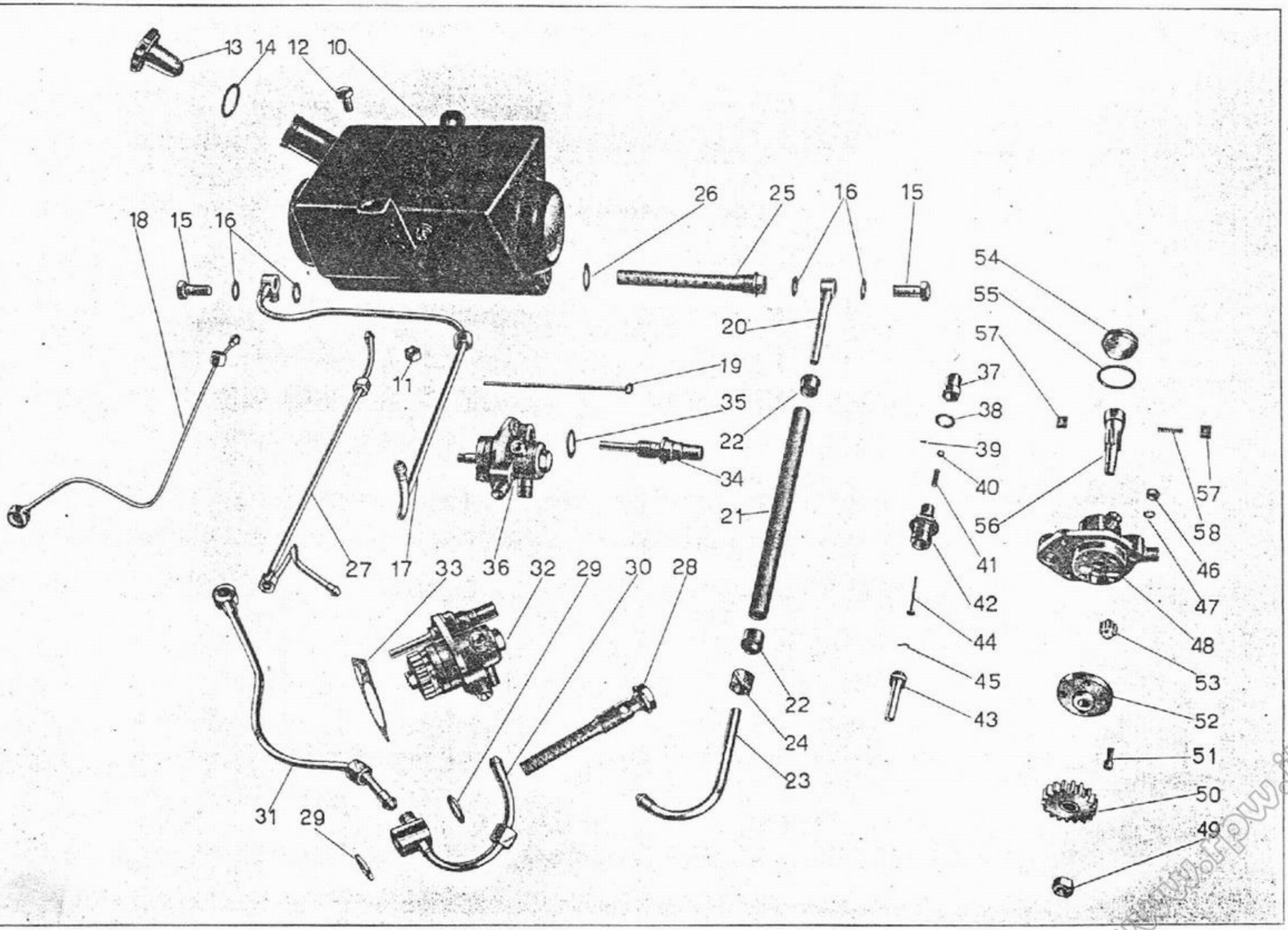

Tavola 6

www.rpw.it

Tavola 6 **Complesso** : Motociclo **Gruppo** : Lubrificazione
Sottocomplesso : Motore **Sottogruppo** : Serbatoio olio - Tubazioni - Pompa olio - Valvola automatica

N. Figura	Numero d'ordinazione	DENOMINAZIONE	Quantità	Indicazioni suppletive
10	T 16145	**Serbatoio** olio	1	
11	DN 8	**Dado** per bulloni fissaggio serbatoio olio	2	8 MA
12	T 129 bis	**Bullone** fissaggio serbatoio olio	2	8 MA x 17,5
13	T 2653	**Tappo** per serbatoio olio	1	
14	T 2653 bis	**Guarnizione** per tappo serbatoio olio	1	
15	TA 182	**Bullone** cavo per tubazione ricupero olio e per tubaz. mandata olio alla pompa	2	
16	TA 180 ter	**Guarnizione** fibra per bullone cavo	4	
17	M 2391	**Tubazione** ricupero olio dalla pompa al serbatoio	1	
18	M 2388	**Tubazione** per lubrificazione bilancieri	1	
19	T 237 bis	**Fascetta** fissaggio tubazione al telaio	2	
• 20	T 9487	**Tubazione** superiore alimentazione olio dal serbatoio alla pompa	1	
21	T 2072 bis	**Tubo** di gomma per alimentazione olio	1	
22	T 188	**Raccordo** per tubo gomma alimentazione olio	2	
23	T 2073	**Tubazione** alimentazione olio parte inferiore	1	
24	T 184	**Dado** per tubazione alimentazione olio parte inferiore	1	
25	T 2070	**Filtro** completo per serbatoio olio	1	
26	T 2069 bis	**Guarnizione** fibra per filtro olio	1	
27	T 5593 bis	**Tubazione** per sfiatatoio olio	1	
28	M 2399	**Bullone** cavo con filtro per ricupero olio dal basamento	1	
29	M 163 G	**Rosetta** speciale per bullone cavo con filtro	2	
30	M 2396	**Tubazione** ricupero olio dal basamento alla pompa	1	
31	M 2394	**Tubazione** ricupero olio dalla testa al raccordo sul basamento	1	
32	M 2405	**Pompa** olio completa (Comprende i pezzi: 34 - 35 - 36 - 49 - 50)	1	
33		**Guarnizione** carta per pompa olio	1	
• 34	M 9068	**Getto** completo di valvolina automatica (Comprende i pezzi: 37 - 38 - 39 - 40 - 41 - 42 - 43 - 44 - 45)	1	
• 35	M 9076	**Guarnizione** per valvolina automatica	1	
36	M 9065/122	**Pompa** olio completa (Comprende i pezzi: 48 - 51 - 52 - 53 - 54 - 55 - 56 - 57 - 58)	1	
37	M 9074	**Cappellotto** per valvolina automatica	1	
38	M 9073	**Guarnizione** per cappellotto valvolina automatica	1	
39	M 9072 bis	**Copiglia** di tenuta piattello valvolina automatica	1	1 x 7
40	M 9072	**Piattello** di tenuta molla per valvolina automatica	1	2,51 x 6,5 x 0,5
41	M 9071	**Molla** per valvolina automatica	1	
42	M 9069	**Corpo** per valvolina automatica	1	
43	M 9075	**Tubetto** sul corpo della valvolina automatica	1	
44	M 9070	**Valvolina** di regolazione	1	
45	M 9075 bis	**Cavallottino** di arresto valvolina	1	
46	DN 6	**Dado** per prigionieri fissaggio pompa olio	3	6 MA
47	RE 6	**Rosetta** per prigionieri fissaggio pompa olio	2	6,5 x 11 x 2

(segue)

www.rpw.it

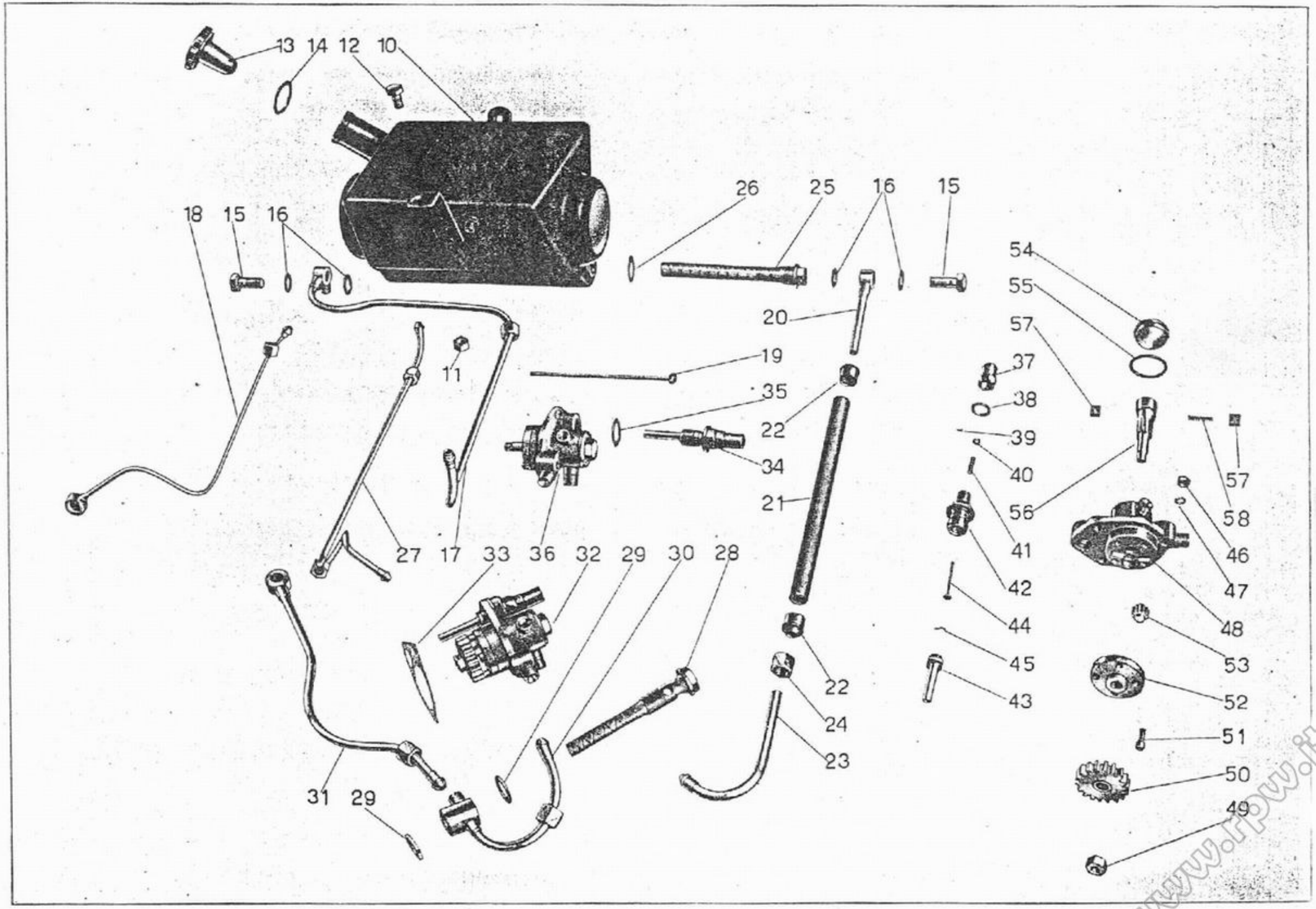

Tavola 6

www.rpw.it

Tavola 6 **Complesso** : Motociclo **Gruppo** : Lubrificazione
Sottocomplesso : Motore **Sottogruppo** : Serbatoio olio - Tubazioni - Pompa olio - Valvola automatica

N. figura	Numero d'ordinazione	DENOMINAZIONE	Quantità	Indicazioni suppletive
• 48	M 9065	**Corpo** della pompa olio	1	
49	M 115 ter	**Dado** per albero pompa olio	1	8 MB
50	M 2108	**Ingranaggio** comando pompa olio	1	
51	M 117	**Vite** fissaggio coperchio con guida per pompa olio	4	5 x 0,85 M x 14
52	M 2106	**Coperchio** con guida per pompa olio	1	
53	M 116	**Ingranaggio** alimentazione olio	1	
54	M 122	**Coperchio** per pompa olio	1	
55	M 122 bis	**Guarnizione** per coperchio pompa olio	1	
56	M 2107	**Alberello** dentato per pompa olio	1	
57	M 120	**Palette** per pompa olio	2	
58	M 108	**Molla** per palette	1	

NB – Per le macchine che hanno montato la pompa olio senza valvolina automatica vedere le seguenti varianti:

(• 20) T 8154 **Rubinetto** per tubazione olio
(• 34) M 2109 **Getto** per pompa olio
(• 35) M 121 bis **Guarnizioni** per getto pompa olio
(• 48) M 2105 **Corpo** della pompa olio

www.rpw.it

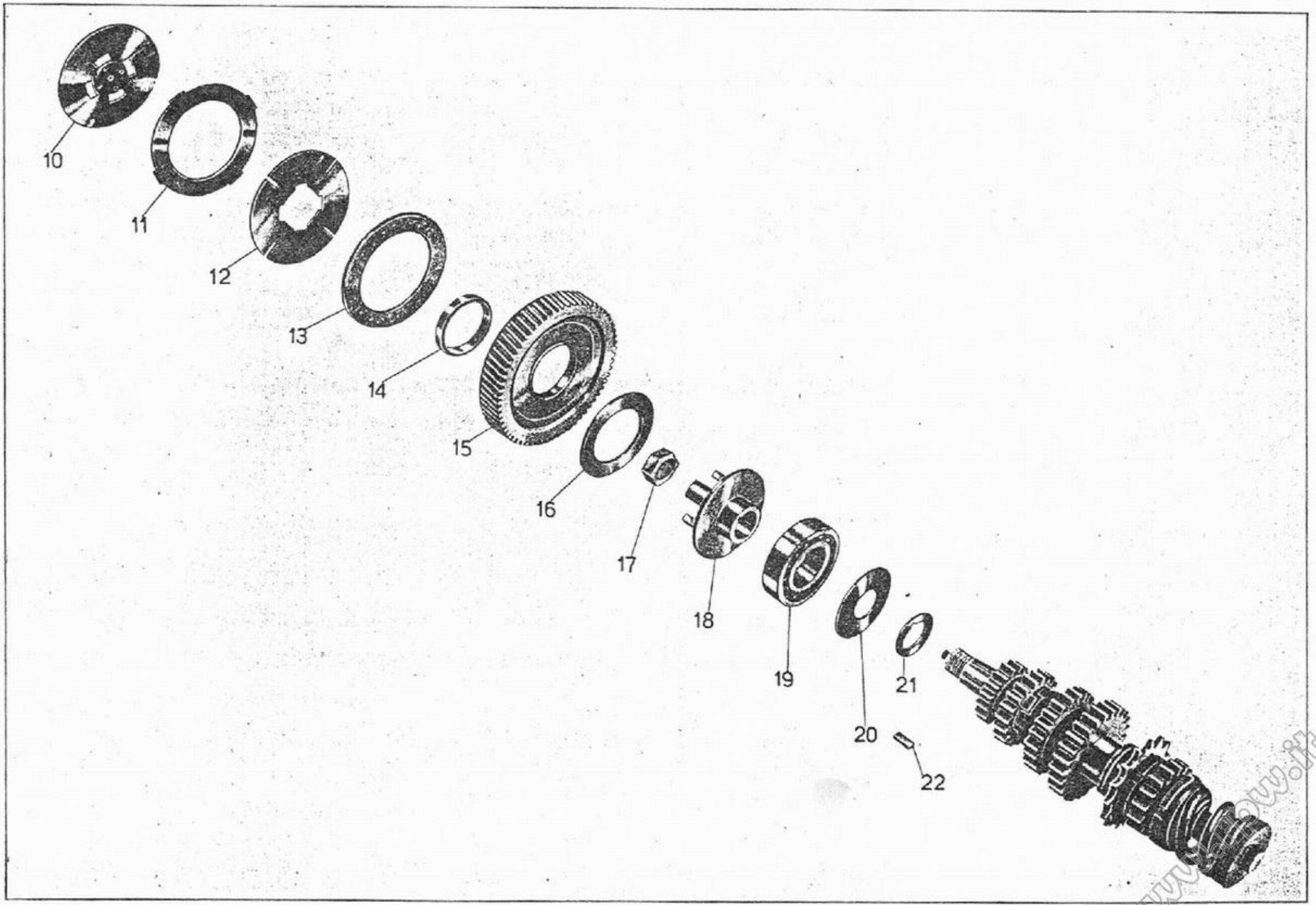

Tavola 7

www.[illegible].it

Tavola 7 **Complesso** : Motociclo **Gruppo** : Innesto
Sottocomplesso : Trasmissione **Sottogruppo** : Innesto a frizione

N. Figura	Numero d'ordinazione	DENOMINAZIONE	Quantità	Indicazioni suppletive
10	M 2122	**Piattello** spingidischi frizione	1	
11	M 2118	**Disco** per frizione con tacche esterne	4	
12	M 2119	**Disco** per frizione con tacche interne	4	
13	M 2120	**Disco** ferodo per frizione	1	
14	M 2116	**Boccola** per ingranaggio trasmissione	1	
15	M 2561/2116	**Ingranaggio** trasmissione del cambio (completo di boccola)	1	
16	M 2121	**Disco** per corpo frizione fisso	1	
17	M 73	**Dado** per albero primario	1	18 MB
18	M 2117	**Corpo** frizione fisso	1	
19	M 2117 bis	**Cuscinetto** a sfere per albero primario	1	30 x 62 x 10 (5 AE Riv)
20	M 2055 ter	**Anello** spandiolio	1	
21	M 77	**Rosetta** per ingranaggio fisso	1	
22	M 2125 bis	**Chiavetta** per albero primario	1	

www.rpw.it

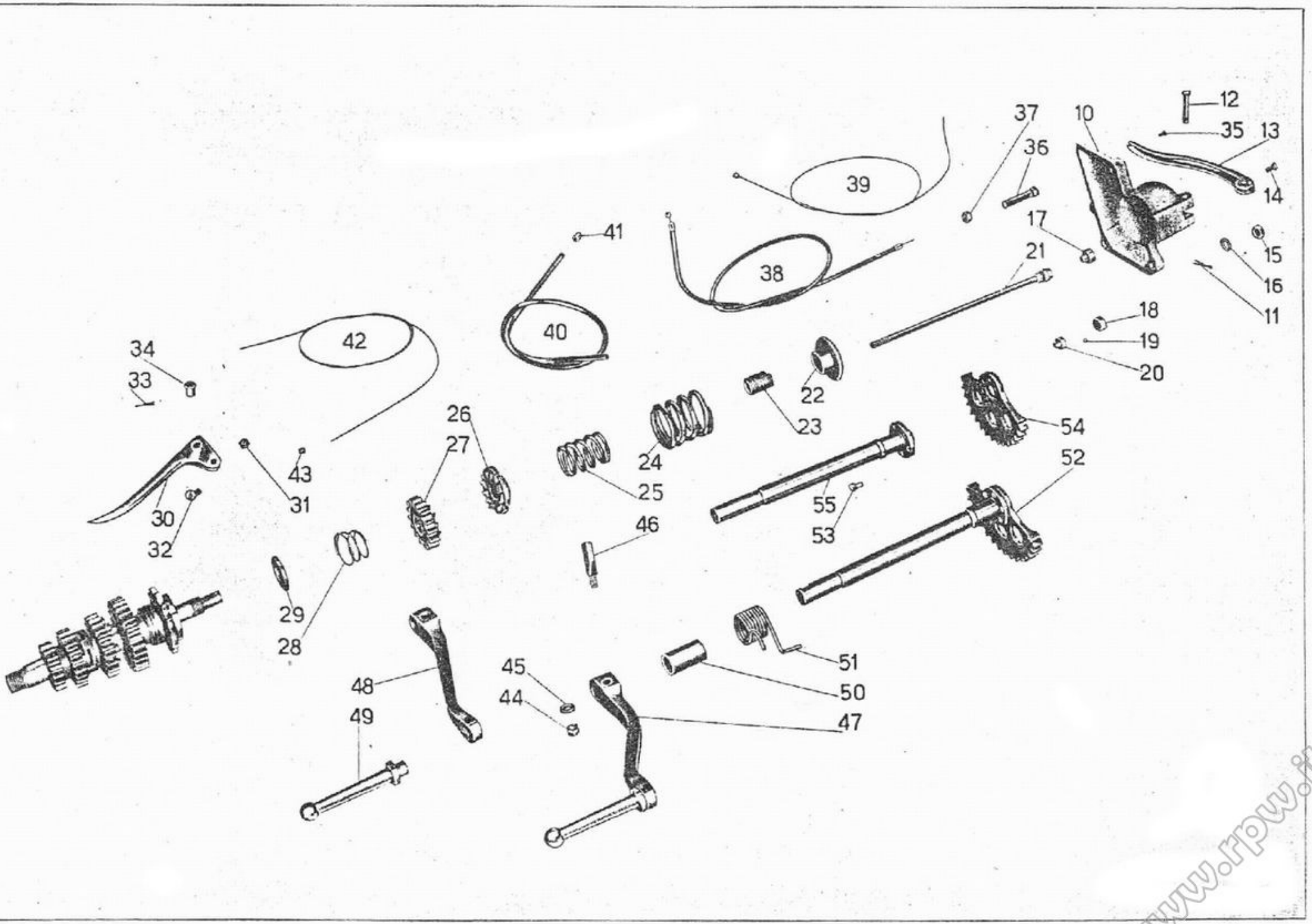

Tavola 8

www.rpw.it

Tavola 8

Complesso : Motociclo — **Gruppo** : Avviamento

Sottocomplesso : Trasmissione — **Sottogruppo** : Avviamento motore - Comando frizione

N. figura	Numero d'ordinazione	DENOMINAZIONE	Quantità	Indicazioni supplettive
10	M 2306	**Coperchio** pignone catena	1	
11	M 160 bis	**Copiglia** per spina fissaggio leva frizione	1	2 x 22
12	M 160	**Spina** fissaggio leva frizione	1	
13	M 8300	**Leva** frizione	1	
14	M 0162	**Vite** per leva frizione	1	
15	DN 8	**Dado** per prigionieri fissaggio coperchio pignone	3	8 MA
16	M 145 ter	**Rosetta** per prigionieri fissaggio coperchio pignone	3	8,25 x 17 x 1,5
17	M 080/080 ter	**Bottone** per frizione (Comprende i pezzi: 18 - 19 - 20)	1	
18	M 080 bis	**Coperchio** per corpo bottone frizione	1	
19	M 080 ter	**Sfera** per bottone frizione	8	3,17 (1/8)
20	M 080	**Corpo** bottone per frizione	1	
21	M 2123	**Asta** frizione completa	1	
22	M 2140	**Manicotto** spingidischi molla frizione	1	
23	M 2139	**Manicotto** regolaggio frizione	1	
24	M 2138	**Molla** per frizione esterna	1	
25	M 5857	**Molla** per frizione interna	1	
26	M 2136	**Manicotto** dentato avviamento fisso	1	
27	M 2135	**Ingranaggio** libero avviamento	1	
28	M 87	**Molla** di spinta ingranaggio avviamento	1	
29	M 2134	**Piattello** spingi molla ingranaggio	1	
30	T 2677	**Leva** comando frizione sul manubrio	1	
31	T 8550 bis	**Dado** per vite fissaggio leva	1	6 MB
32	T 2678	**Vite** fissaggio leva al manubrio	1	6 MB x 14
33	T 2679 bis	**Copiglia** per bussola leva	1	1 x 20
34	T 2679	**Bussola** per leva	1	
35	T 8529	**Capocorda** per cavo - parte motore	1	
36	M 2158	**Vite** tendifilo frizione	1	
37	M 2158 bis	**Dado** per vite tendifilo	1	9 MA
38	T 16150/16152	**Trasmissione** comando frizione (Comprende i pezzi: 39 - 40 - 41)	1	
39	T 16150/T 2680	**Cavo** di trasmissione completo di capocorda	1	
40	T 16152	**Guaina** per trasmissione comando frizione	1	
41	T 235	**Coprifilo** per guaina	2	
42	T 16150	**Cavo** per trasmissione comando frizione	1	
43	T 2680	**Capocorda** per cavo di trasmissione - parte manubrio	1	
44	DN 6	**Dado** per chiavella fissaggio pedivella messa in moto	1	6 UNI 207
45	M 136 bis	**Rosetta** per chiavella fissaggio pedivella messa in moto	1	6,5 x 13 x 1,8
46	M 136	**Chiavella** fissaggio pedivella messa in moto	1	
47	M 5541/2166	**Pedivella** messa in moto completa (Comprende i pezzi: 48 - 49)	1	
48	M 5541	**Pedivella** messa in moto	1	

(segue)

www.rpw.it

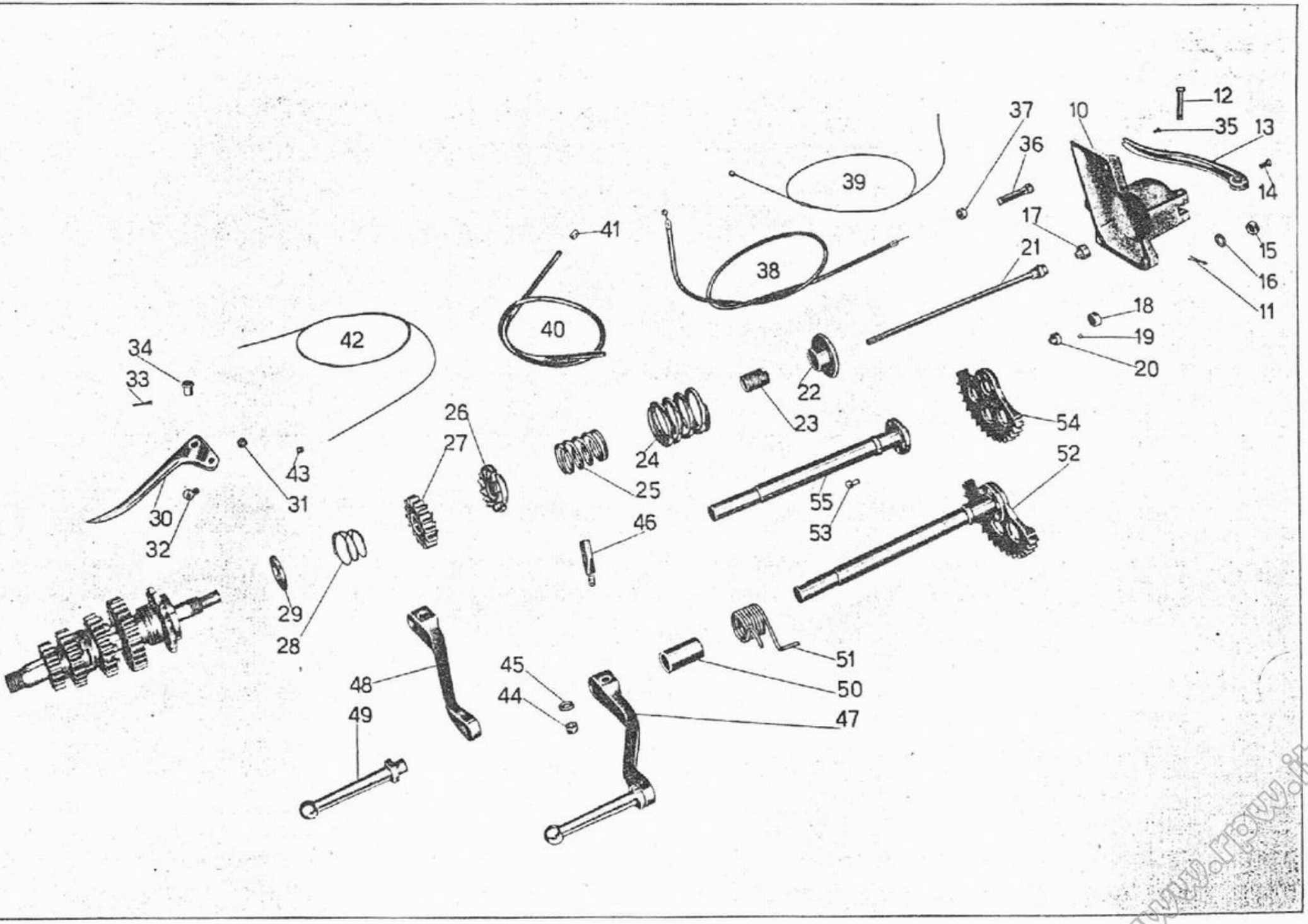

Tavola 8

www.rtv.it

Tavola 8 **Complesso** : Motociclo **Gruppo** : Avviamento

Sottocomplesso : Trasmissione **Sottogruppo** : Avviamento motore - Comando frizione

N. figura	Numero d'ordinazione	DENOMINAZIONE	Quantità	Indicazioni suppletive
49	M 2166	**Pedalino** per pedivella messa in moto	1	
50	M 2363	**Spessore** per albero messa in moto	1	
51	M 2364	**Molla** per albero messa in moto	1	
52	M 2360	**Albero** messa in moto con settore (Comprende i pezzi: 53 - 54 - 55)	1	
53	M 2161 bis	**Chiodo** fissaggio settore all'albero della massa in moto	5	5 x 16
54	M 2361	**Settore** per albero messa in moto	1	
55	M 2362	**Albero** della messa in moto - nudo	1	

www.rpw.it

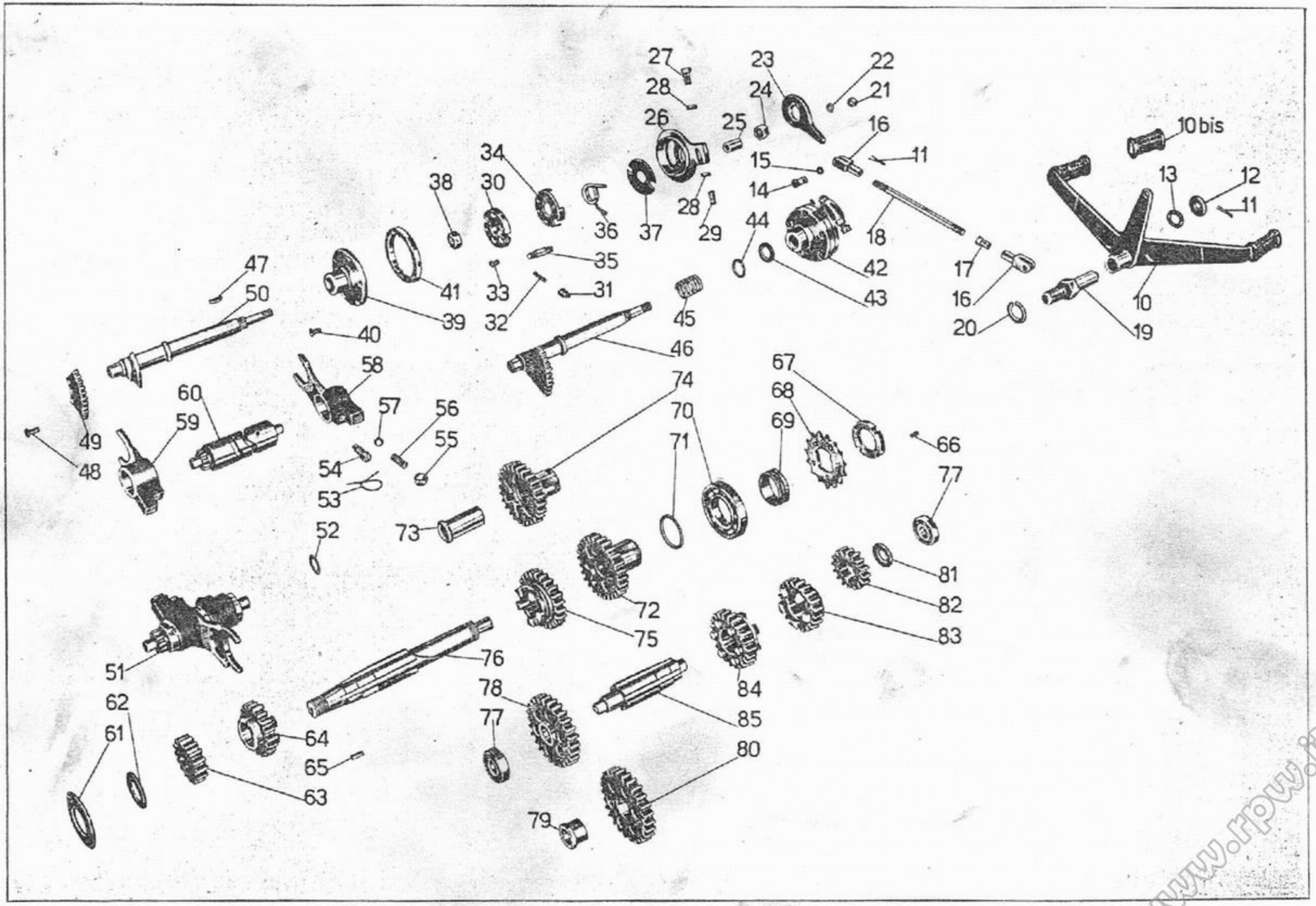

Tavola 9

www.rpw.it

Tavola 9

Complesso : Motociclo — **Gruppo** : Cambio

Sottocomplesso : Trasmissione — **Sottogruppo** : Ingranaggi - Alberi e comando del cambio

N. Figura	Numero d'ordinazione	DENOMINAZIONE	Quantità	Indicazioni supplettive
10	M 2356/8155	**Leva** a pedale cambio completa di pedalini gomma	1	
10bis	M 8155	**Pedalino** gomma per leva cambio a pedale	2	
11	M 160 bis	**Copiglia** per perno leva a ped. cambio e per spine forcellini tirante leva cambio	3	2 x 22
12	M 8152	**Rosetta** per perno leva a pedale del cambio	1	28 x 10,25 x 2
13	T 8515	**Rosetta** elastica per perno leva cambio	1	16,3 x 25 x 0,25
14	T 85	**Spina** per forcellini tirante cambio	2	
15	T 8516	**Rosetta** per spine forcellini tirante cambio	2	
16	M 8157	**Forcellino** per tirante cambio	2	
17	T 84 bis	**Controdado** per forcellino tirante cambio	1	
18	M 2355	**Tirante** per leva a pedale cambio	1	7 MA x 157
19	M 08151	**Perno** per leva a pedale del cambio	1	
20	M 08151 bis	**Ranella** elastica per perno leva cambio	1	16,5 x 26,5 x 3
21	DN 7	**Dado** sui perni fissaggio leva comando selettore cambio	2	7 UNI 207
22	RE 7	**Rosetta** elastica per perni fissaggio leva com. selettore cambio	2	7,5 x 11,5 x 2
23	M 8147	**Leva** comando selettore cambio	1	
24	T 2111	**Dado** di fissaggio tamburello sull'albero porta selettore cambio	1	10 UNI 208
25	M 08143	**Bussola** per selettore cambio	1	
26	M 08141	**Tamburello** fisso con tacche per selettore cambio	1	
27	M 08141 ter	**Bullone** regolaggio tamburello fisso del selettore cambio	1	7 MA x 19
28	T 35327	**Dado** di regolaggio tamburello	2	7 MA
29	M 08141 bis	**Vite** regolaggio tamburello fisso del selettore cambio	1	7 MA x 19
30	M 08140	**Corpo** interno porta saltarelli per selettore cambio	1	
31	M 08142	**Saltarello** per innesto marce nel selettore del cambio	2	
32	M 108	**Molletta** per saltarelli innesto marce nel selettore	2	
33	M 08140 ter	**Vite** di fissaggio custodia al corpo interno del selettore	4	4 MA x 10
34	M 08146	**Custodia** di richiamo sul corpo interno selettore	1	
35	M 8144	**Perno** comando corpo interno per selettore cambio	2	
36	M 2352 bis	**Molla** di richiamo leva comando selettore cambio	1	
37	M 08140 bis	**Rosetta** copripolvere per selettore cambio	1	
38	M 8148	**Dado** fissaggio manicotto del selettore all'albero porta settore	1	13,15 1/4 Gas 19 filetti
39	M 2352	**Manicotto** porta settore spostamento marce	1	
40	M 08139 bis	**Vite** fissaggio settore al manicotto	5	4,9 x 0,85 x 13,5
41	M 08139	**Settore** di spostamento marce del selettore	1	
42	M 2352/08143	**Selettore** del cambio completo (Comprende i pezzi: 25 - 26 - 27 - 28 - 29 - 30 - 31 - 32 - 33 - 34 - 35 - 36 - 37 - 39 - 40 - 41)	1	
43	M 2351	**Guarnizione** cuoio per albero porta settore	1	
44	M 2350	**Rosetta** di spinta per albero porta settore	1	18,3 x 24 x 1
45	M 2349	**Molla** per albero porta settore cambio velocità	1	
46	M 2347	**Albero** porta settore completo (Comprende i pezzi: 48 - 49 - 50)	1	

(segue)

www.rpw.it

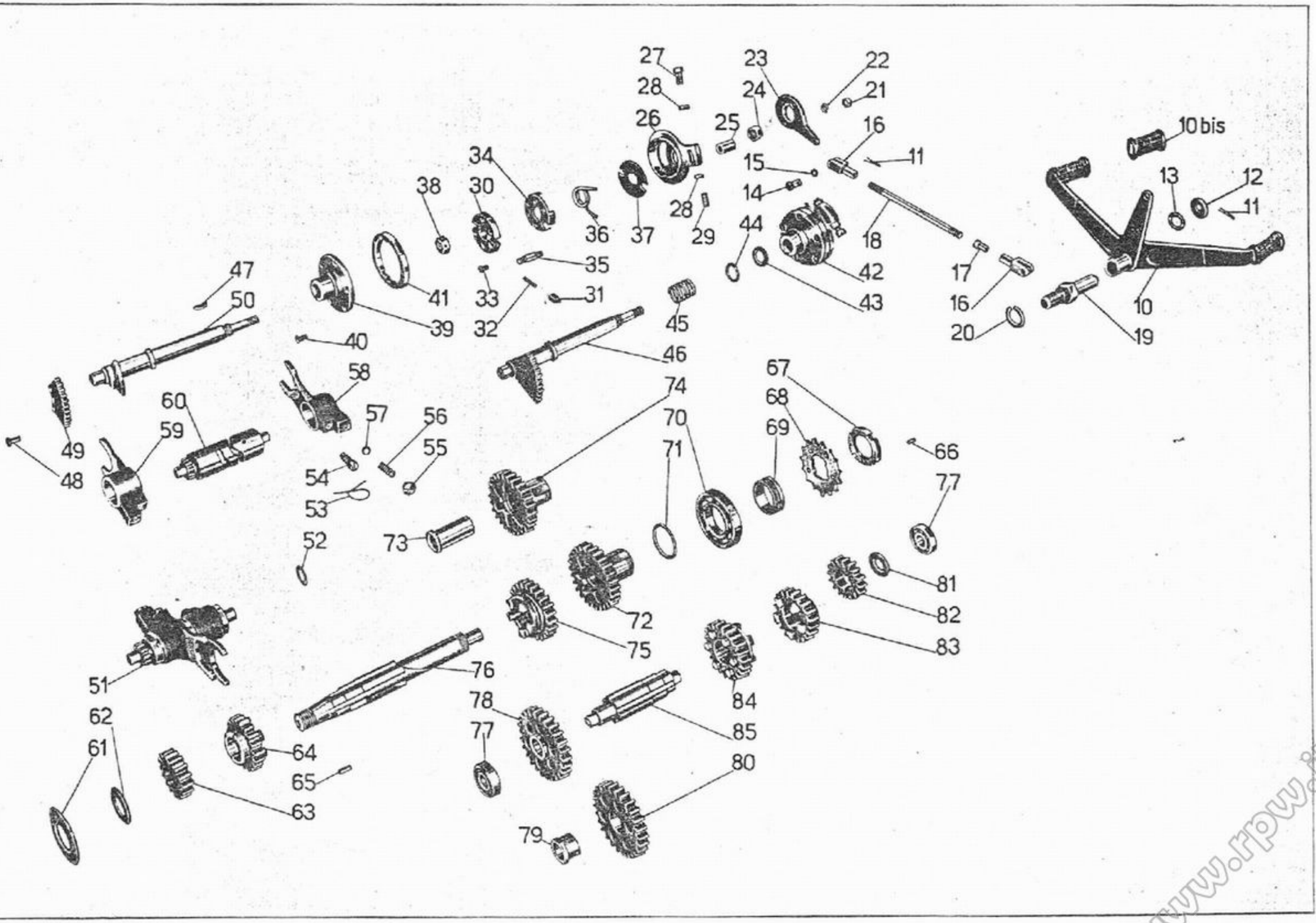

Tavola 9

www.rpw.it

Tavola 9 **Complesso** : Motociclo **Gruppo** : Cambio
Sottocomplesso : Trasmissione **Sottogruppo** : Ingranaggi - Alberi e comando del cambio

N. Figura	Numero d'ordinazione	DENOMINAZIONE	Quantità	Indicazioni suppletive
47	M 2353	**Chiavella** sull'albero porta settore per selettore	1	
48	M 8133 D	**Ribattino** fissaggio settore all'albero	3	6 x 11,5
49	M 8133 C	**Settore** per albero comando cambio velocità	1	
50	M 2347 A	**Albero** porta settore	1	
51	M 2340/8126	**Tamburo scanalato** del cambio completo (Comprende i pezzi: 53 - 54 - 55 - 56 - 57 - 58 - 59 - 60)	1	
52	M 2346	**Rosetta** di regolazione tamburo scanalato cambio velocità	1	12,1 x 20 x { 0,6 / 1 / 0,8
53		**Filo** ferro legaggio tappo e vite di guida forc. cambio	2	
54	M 08123	**Vite** di guida per forcelle cambio	2	
55	M 8126	**Tappo** di tenuta molle sulle forcelle cambio	2	
56	M 2342 bis	**Molla** di pressione per sfera forcelle cambio	2	
57	M 8046	**Sfera** per forcelle comando cambio	2	9,52 (3/8)
58	M 2342	**Forcella** comando ingranaggio mobile per II e IV velocità	1	
59	M 2341	**Forcella** comando ingranaggio mobile per I e III velocità	1	
60	M 2340	**Tamburo** scanalato di guida forcelle cambio	1	
61	M 2055 ter	**Anello** spandiolio sull'albero primario	1	
62	M 77	**Rosetta** reggispinta per albero primario	1	
63	M 2327	**Ingranaggio** fisso sull'albero primario cambio per I velocità	1	
64	M 2328 bis	**Ingranaggio** libero sull'albero primario per II velocità	1	
65	M 2125 bis	**Chiavella** per albero primario	1	
66	M 2133	**Grano** di fermo pignone motore	1	5 x 0,85 M x 9
67	M 2132	**Ghiera** per serraggio pignone catena	1	
68	M 2131	**Pignone** catena sull'albero del cambio	1	
69	M 2130	**Anello** di spessore tra cuscinetto e pignone	1	
70	M 2117 bis	**Cuscinetto** a sfere per albero primario	2	30 x 62 x 10 (5 AE Riv)
71	M 2337	**Rosetta** di spessore tra ingranaggio presa diretta o cuscinetto	1	30,2 x 38 x { 0,8 / 1 / 1,2
72	M 2330/2128 bis	**Ingranaggio** presa diretta completa (Comprende i pezzi: 73 - 74)	1	
73	M 2128 bis	**Boccola** per ingranaggio presa diretta	1	
74	M 2330	**Ingranaggio** della presa diretta	1	
75	M 2329	**Ingranaggio** mobile per III velocità ed innesto II e IV	1	
76	M 2325 bis	**Albero** primario del cambio velocità	1	
77	10041 bis	**Cuscinetto** a sfere per albero secondario	2	12 x 32 x 10 (12 UNI 606)
78	M 2331bis/2332bis	**Ingranaggio** libero con boccola (Comprende i pezzi: 79 - 80)	1	
79	M 2332 bis	**Boccola** per ingranaggio libero	1	
80	M 2331 bis	**Ingranaggio** libero sull'albero secondario - I velocità	1	

(segue)

www.rpw.it

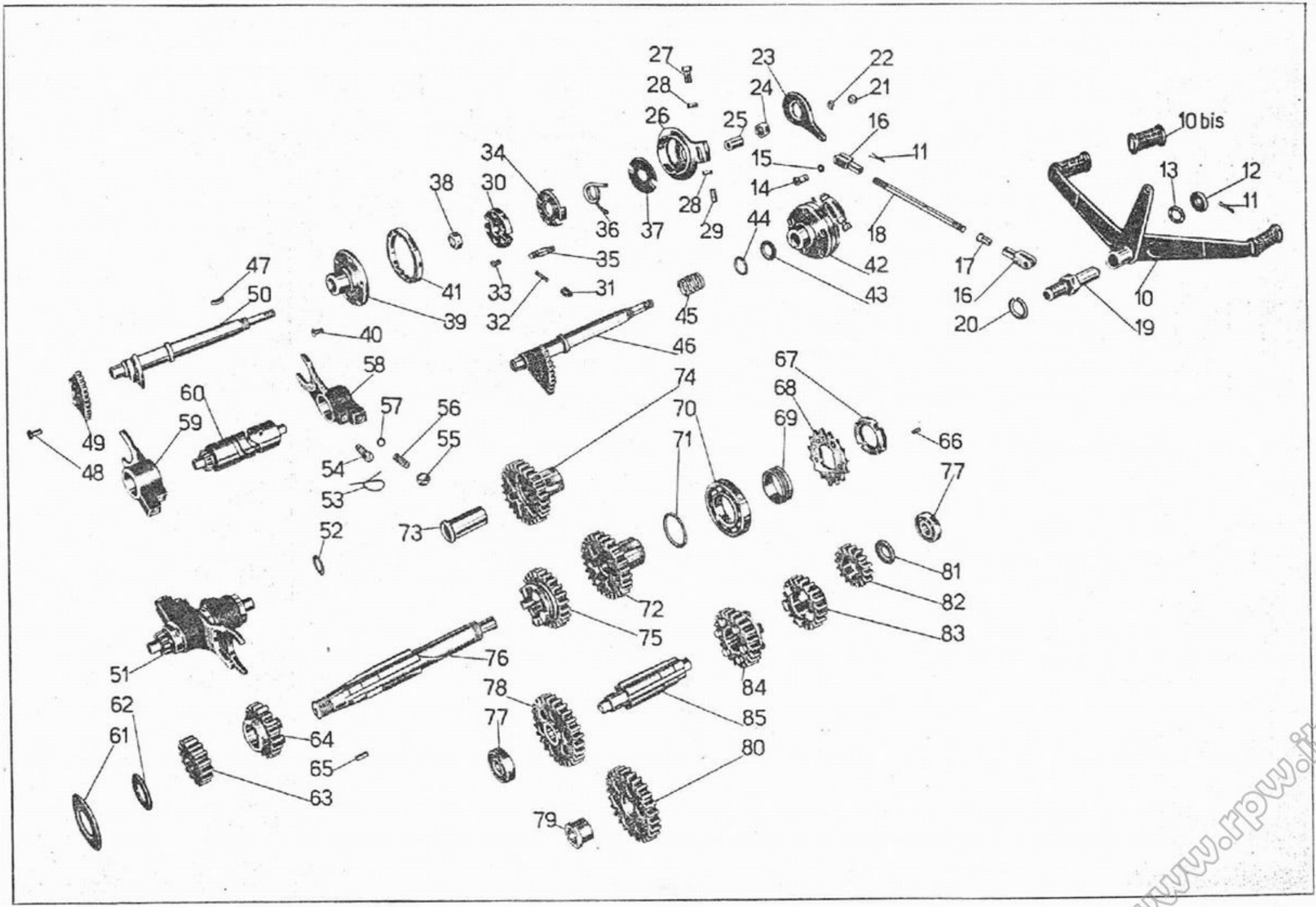

Tavola 9

www.rpw.it

Tavola 9 **Complesso** : Motociclo **Gruppo** : Cambio
Sottocomplesso : Trasmissione **Sottogruppo** : Ingranaggi - Alberi e comando del cambio

N. Figura	Numero d'ordinazione	DENOMINAZIONE	Quantità	Indicazioni suppletive
81	M 2338	**Rosetta** di spessore per albero secondario	1	12,1 x 27 x { 1,6 / 1,8 / 2
82	M 2335	**Ingranaggio** fisso per comando presa diretta	1	
83	M 2334	**Ingranaggio** libero per III velocità	1	
84	M 2333	**Ingranaggio** mobile per II velocità ed innesto I e III	1	
85	M 2326	**Albero** secondario del cambio	1	

www.rpw.it

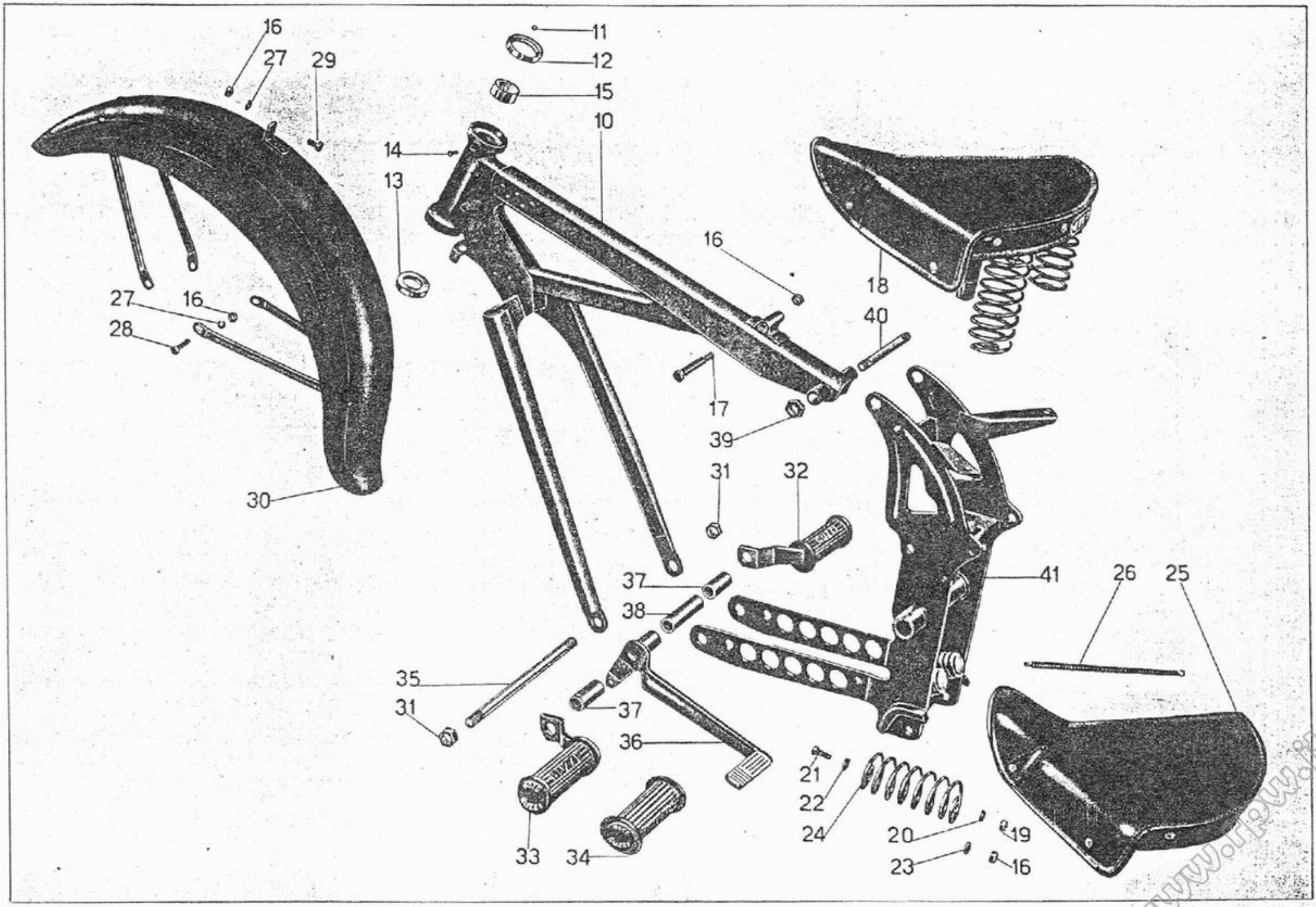

Tavola 10

www.rpw.it

Tavola 10

Complesso : Motociclo **Gruppo** : Telaio

Sottocomplesso : Telaio - Ruote - Freni **Sottogruppo** : Telaio ant. - Parafango ant. - Sella

N. Figure	Numero d'ordinazione	DENOMINAZIONE	Quantità	Indicazioni suppletive
10	T 16290	**Triangolo** anteriore completo	1	
11	T 220	**Sfera** per sterzo	36	1/4" (6,35)
12	T 2088	**Calotta** dello sterzo sulla pipa (superiore)	1	
13	T 16295	**Calotta** dello sterzo sulla pipa (inferiore)	1	
14	T 8303	**Vite** di tenuta anello fisso frenasterzo	2	6 MA x 6,3
15	T 16302	**Anello** fisso sulla pipa per frenasterzo	1	
16	D N 8	**Dado** per bulloni ant. fiss. sella - per bulloni attacco parafango alla forcella e fissaggio molle alla sella	8	8 MA
17	T 2080	**Bullone** ant. fiss. sella al telaio	1	
18	T 16508	**Sella**	1	
19	D N 7	**Dado** per bulloni post. fiss. sella al telaio	2	7 UNI 207
20	R E 7	**Rosetta** elastica per bulloni post. fiss. sella al telaio	2	7,5 x 11,5 x 2
21	T 8053 ter	**Bullone** post. fiss. sella al telaio	2	7 MA x 19
22	T 298 ter	**Rosetta** per bulloni post. fiss. sella al telaio	2	7,25 x 16 x 2
23	M 145 ter	**Rosetta** per fiss. molle alla sella	2	8,25 x 17 x 1,5
24	T 2082	**Molla** laterale per sella	2	
25		**Copertina** per sella (T 16508)	1	
26		**Molle** sotto sella (per sella T 16508)	13	
27	R E 8	**Rosetta** elastica per bulloni attacco parafango alla forcella	5	8,5 x 13,5 x 2,5
28	T 011 ter	**Bullone** attacco bacchette parafango alle scatole forcella	4	8 MA x 32,5
29	T 129 bis	**Bullone** per attacco parafango alla forcella	1	8 MA x 17,5
30	T 16460	**Parafango** anteriore	1	
31	T 2038	**Dado** per perno fissaggio piastra porta motore al triang. anteriore	2	16 filetti 20"
32	T 2513/2515 D	**Pedale** appoggiapiedi destro completo di gomma	1	
33	T 2514/2515 S	**Pedale** appoggiapiedi sinistro completo di gomma	1	
34	T 2515 D/S	**Pedale** gomma per appoggiapiedi destro e sinistro	2	
35	T 2511	**Perno** fissaggio piastre porta motore al triangolo anteriore	1	16 filetti 20" x 252
36	T 16083	**Pedale** del freno posteriore	1	
37	T 16009	**Tubo** di spessore per forcellone anteriore e guida per pedale freno	2	
38	T 16007	**Tubo** di spessore interno fra le piastre porta motore	1	
39	T 2011	**Dado** per perno unione triangolo anteriore alle piastre del sopporto motore	2	14 MB
40	T 5583	**Perno** unione triangolo anteriore alle piastre del sopporto motore	1	14 MB x 134
41	T 16475	**Sopporto** a squadra del motore	1	

www.rpw.it

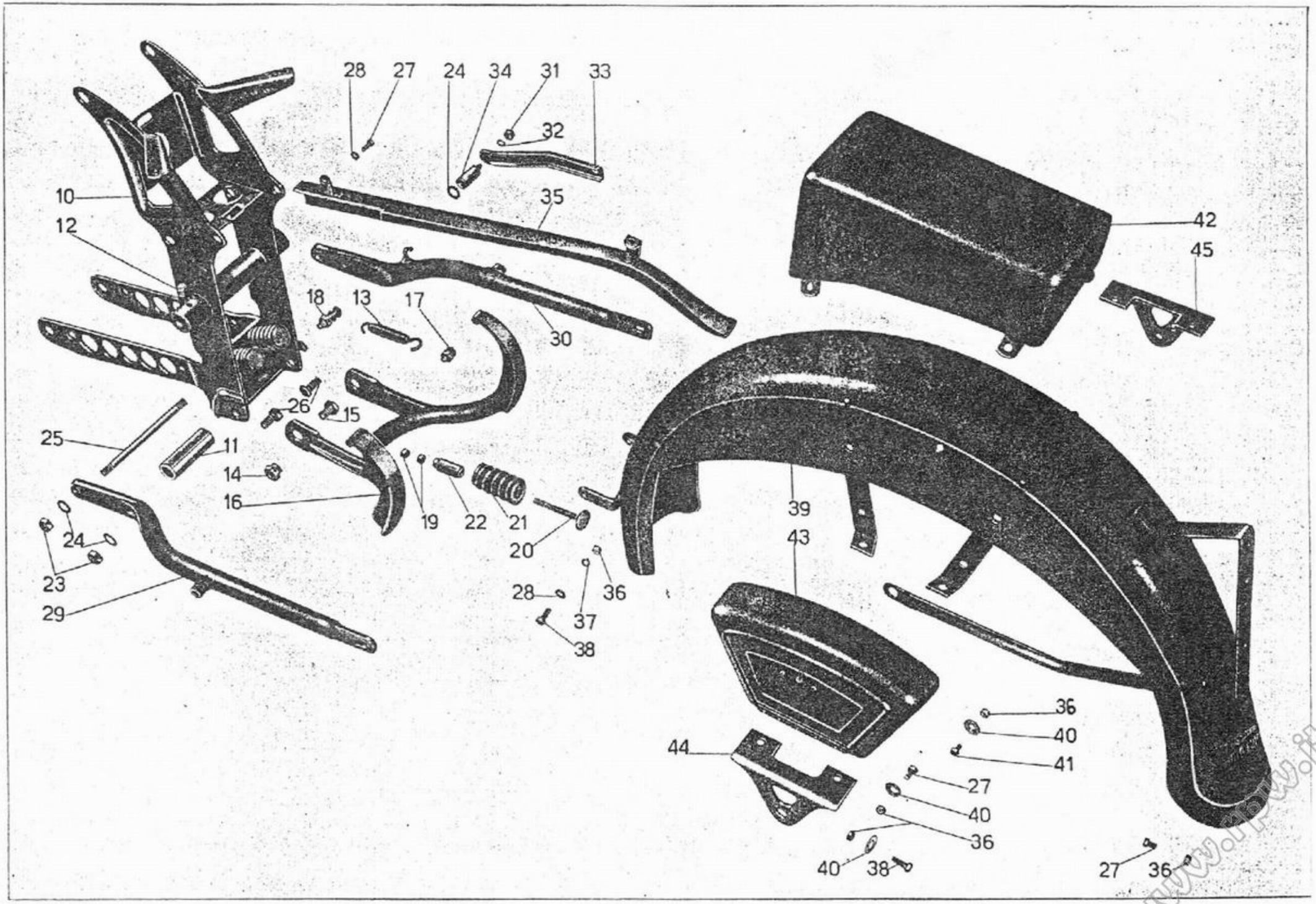

Tavola 11

www.dirtw.it

Tavola 11 **Complesso** : Motociclo **Gruppo** : Telaio

Sottocomplesso : Telaio - Ruote - Freni **Sottogruppo** : Sop. a squadra - Paraf. e bracci post. - Cusc. post. - Ces. p. uten. e cav.

N. Figura	Numero d'ordinazione	DENOMINAZIONE	Quantità	Indicazioni suppletive
10	T 16475	**Sopporto** a squadra del motore (Comprende i pezzi: 11 - 19 - 20 - 21 - 22)	1	
11	T 5508	**Boccola** per bussola centrale del sopporto	2	
12	T 0238	**Ingrassatore** sulla bussola centrale del sopporto	1	
13	TA 67	**Molla** per cavalletto	1	
14	T 5612	**Dado** per bullone sostegno cavalletto	2	
15	T 5611	**Bullone** sostegno cavalletto completo di grano	2	
16	T 16510	**Cavalletto** sostegno moto	1	
17	T 2031	**Colonnetta** attacco molla al cavalletto	1	
18	T 5575 bis	**Colonnetta** attacco molla cavalletto al sopporto	1	
19	DN 7	**Dado** per respingenti tenuta contromolle	4	7 UNI 207
20	T 5518	**Respingente** tenuta contromolle	2	
21	T 5517	**Contromolla** per respingenti	2	
22	T 5519	**Bussola** per respingenti tenuta contromolle	2	
23	T 2078	**Dado** per tirante e bullone fissaggio bracci posteriori al sopporto	3	11 filetti 20"
24	T 2077 bis	**Rosetta** per tirante e bullone fissaggio bracci posteriori al sopporto	4	11,5 x 20 x 0,5
25	T 16479	**Tirante** per fissaggio motore e bracci posteriori al sopporto	1	11 filetti 20" x 151
26	T 5608	**Bullone** per fissaggio bracci al sopporto	2	11 filetti 20 x 24
27	T 136	**Bullone** fissaggio carterino al braccio per attacco cassette porta utensili e per fanalino posteriore	11	6 MA x 12
28	M 136 bis	**Rosetta** per bullone fissaggio carterino al braccio e per fissaggio parafango parte anteriore	3	13 x 6,5 x 1,8
29	T 16477	**Braccio** fisso posteriore sinistro	1	
30	T 16476	**Braccio** fisso posteriore destro	1	
31	DN 8	**Dado** sulla colonnetta per braccio attacco silenziatore	1	8 MA
32	RE 8	**Rosetta** sulla colonnetta per braccio attacco silenziatore	1	8,5 x 13,5 x 2,5
33	T 16550	**Braccio** per fissaggio silenziatore al telaio	1	
34	T 16551	**Colonnetta** per braccio attacco silenziatore	1	
35	T 16491	**Carterino** copricatena	1	
36	DN 6	**Dado** per bulloni fissaggio parafango al sopporto - per bulloni fissaggio cassette porta utensili al parafango - per bulloni fissaggio cuscino al parafango posteriore e per fissaggio fanalino posteriore	20	6 UNI 207
37	RE 6	**Rosetta** per bulloni fissaggio parafango posteriore al sopporto	2	6,5 x 11 x 2
38	M 140	**Bullone** fissaggio parafango al sopporto e fissaggio cassette porta utensili	6	6 MA x 17
39	T 16480	**Parafango** posteriore	1	
40	T 9158	**Rosetta** per bulloni fissaggio cassette porta utensili e per fiss. cuscino al paraf.	16	20 x 7 x 1 ÷ 0,8
41	T 134	**Bullone** fissaggio cuscino al parafango	4	6 MA x 9
42	T 16495	**Cuscino** sul parafango posteriore	1	
43	T 16490	**Cassetta** porta utensili	2	
44	T 16487	**Squadretta** sinistra sostegno parafango posteriore	1	
45	T 16488	**Squadretta** destra sostegno paraf post. con puntalino per att. pompa pneumatici	1	

www.rpw.it

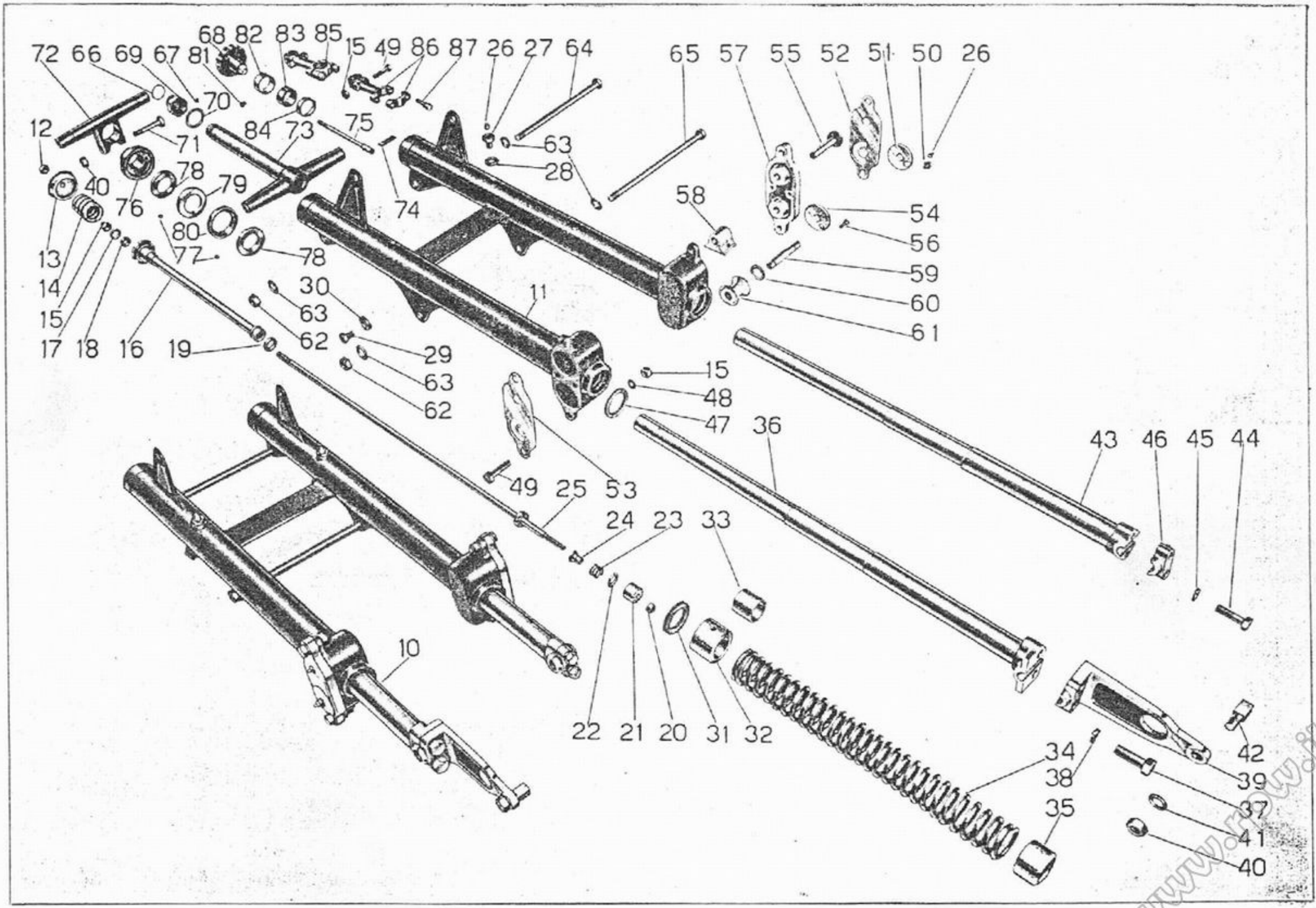

Tavola 12

www.moto.it

Tavola 12

Complesso : Motociclo — **Gruppo** : Sospensioni e sterzo

Sottocomplesso : Telaio - Ruote - Freni — **Sottogruppo** : Forcella ant. - Sospensione elastica anteriore - Sterzo

N. Figura	Numero d'ordinazione	DENOMINAZIONE	Quantità	Indicazioni suppletive
10	T 16451/11020	**Forcella** anteriore completa (comprende i pezzi: 11 - 12 - 13 - 14 - 15 - 16 - 17 - 18 - 19 - 20 - 21 - 22 - 23 - 24 - 25 - 26 - 27 - 28 - 29 - 30 - 31 - 32 - 34 - 35 - 36 - 37 - 38 - 39 - 40 - 41 - 42 - 43 - 44 - 45 - 46 - 47 - 48 - 49 - 50 - 51 - 52 - 53 - 54 - 55 - 56 - 57 - 58 - 59 - 60 - 61 - 62 - 63 - 64 - 65)	1	
11	T 16451	**Corpo** forcella	1	
12	T 16270	**Dado** per asta ammortizzatori sul tappo	2	
13	T 16269	**Tappo** per foderi	2	
14	T 16266	**Molla** supplementare sull'asta ammortizzatori	2	
15	D N 8	**Dado** per aste ammortizzatori per bulloni serraggio morsetti manubrio e per bulloni attacco bacchette parafango alla scatola di regolazione	8	8 MA
16	T 16254 bis	**Ghiera** superiore per bracci completi di corpo ammort.	2	
17	M 2023	**Rosetta** per ghiera superiore per bracci	2	9,5 x 17 x 1,5
18	T 16258	**Guarnizione** gomma per ghiera superiore per bracci	2	
19	T 16259	**Segmento** per corpo ammortizzatore	2	
20	D N 6	**Dado** fiss. pistone per ammortizzatori	2	6 UNI 207
21	11038	**Pistone** per ammortizzatore forcella	2	
22	T 16263	**Rosetta** per valvola ammortizzatori forcella	2	9,1 x 18 x 1
23	36172	**Molla** per valvola ammortizzatori forcella	2	
24	T 16262 bis	**Guida** per valvola ammortizzatore forcella	2	
25	T 16260	**Asta** porta pistone ammortizzatore forcella	2	
26	T 0238	**Ingrassatore** per bulloni tenuta guida e per scatole di regolazione	6	6 MA
27	T 16249	**Bullone** tenuta guida e porta ingrassatore	2	
28	T 16247	**Rosetta** per bulloni porta ingrassatori	2	
29	T 16250	**Bullone** laterale fissaggio guida	4	8 MB x 12,5
30	T 16248	**Rosetta** per bulloni laterali	4	
31	T 16251	**Anello** di ferodo sulla guida	2	
32	T 16244	**Guida** superiore per bracci completa di boccola	2	
33	T 16246	**Boccola** per guida superiore bracci	2	
34	T 16243	**Molla** per forcella	2	
35	T 16458	**Anello** porta molle sui bracci	2	
36	11020	**Braccio** destro porta ruota	1	
37	11022	**Bullone** per morsetto destro braccio porta ruota	2	11 x 1 M x 28
38	11023	**Rosetta** elastica per bullone morsetto destro	2	11,5 x 15,5 x 2
39	11021 B/bis	**Ganascia** inferiore destra	1	
40	T 71 bis	**Dado** per nasello sulla ganascia inferiore destra e per bullone serraggio testa dello sterzo	2	10 MA
41	T 209 B	**Rosetta** per nasello sulla ganascia inferiore destra	1	10,25 x 19 x 2
42	25637	**Nasello** sulla ganascia destra per perno disco porta ceppi	1	
43	T 16235	**Braccio** porta ruota sinistro	1	

(segue)

www.rpw.it

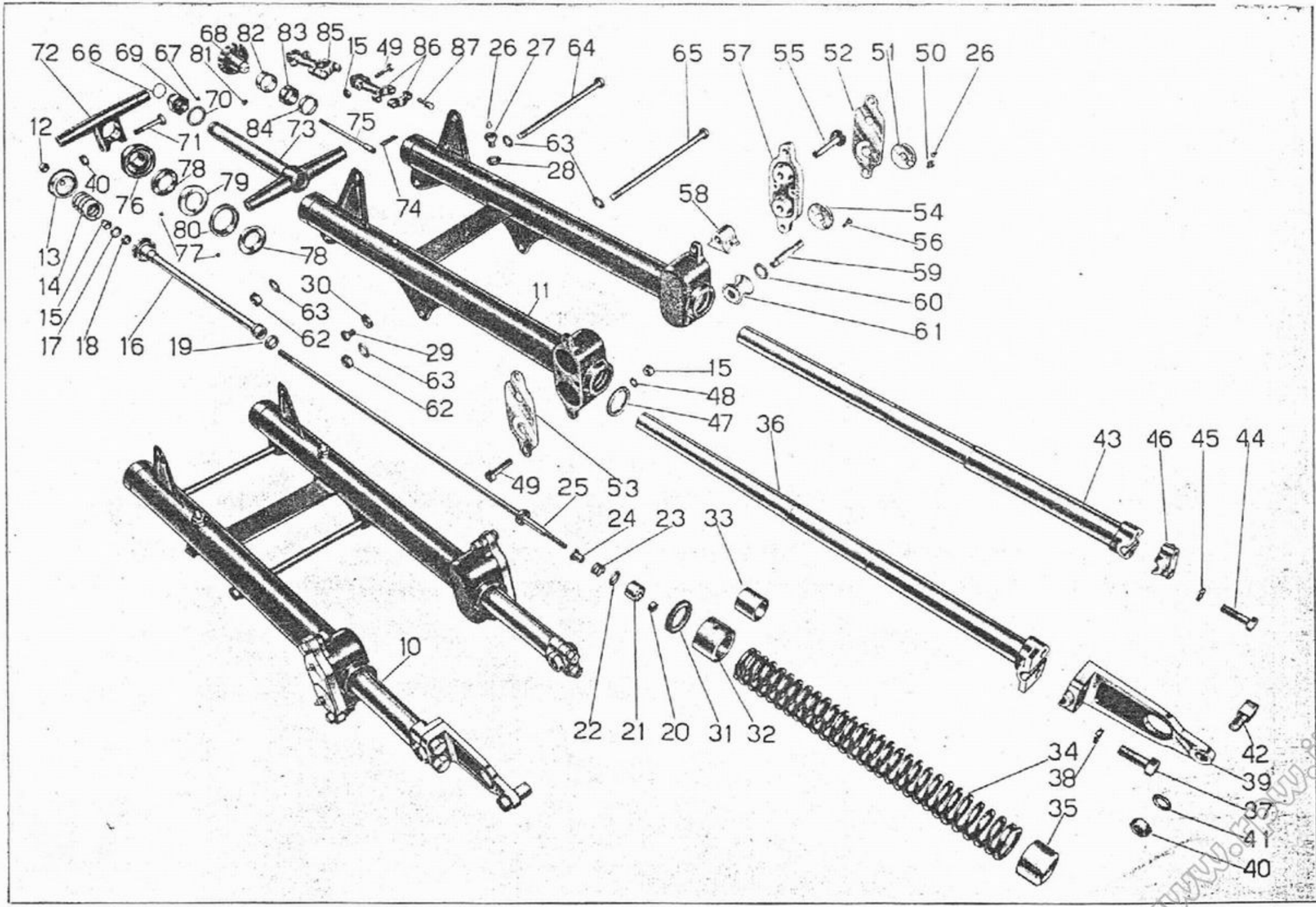

Tavola 12

www.ktm.it

Tavola 12

Complesso : Motociclo — **Gruppo** : Sospensioni e sterzo

Sottocomplesso : Telaio - Ruote - Freni — **Sottogruppo** : Forcella ant. - Sospensione elastica anteriore - Sterzo

N. figura	Numero d'ordinazione	DENOMINAZIONE	Quantità	Indicazioni suppletive
44	T 16241	**Bullone** per morsetto braccio sinistro porta ruota	2	9 MB x 28,5
45	R E 9	**Rosetta** elastica per bulloni morsetto sinistro	2	9,5 x 14,5 x 2,5
46	T 16238 B	**Ganascia** per morsetto braccio sinistro	1	
47	11174	**Anello** feltro per scatola sulla forcella	4	
48	R E 8	**Rosetta** per bullone fissaggio bacchette parafango alla scatola	4	8,5 x 13,5 x 2,5
49	T 011 ter	**Bullone** per attacco bacchette parafango alle scatole forcella e per morsetti fissaggio manubrio	6	8 MA x 32,5
50	T 16231	**Bullone** fissaggio regolazione sulle scatole forcella	2	7 MA x 7
51	T 16230	**Rondella** esterna per chiusura cava sulla piastra	2	
52	T 16229 S	**Piastra** esterna per coperchio sinistra	1	
53	T 16229 D	**Piastra** esterna per coperchio destra	1	
54	T 16228	**Rondella** interna per regolazione rulli	2	
55	T 16221	**Perno** per pattino di guida bracci forcella	2	
56	T 16232	**Vite** fissaggio coperchio esterno per scatola porta rulli	4	6 MA x 15
57	T 16220	**Coperchio** per scatola porta rulli	2	
58	T 16225 bis	**Pattino** per guida bracci forcella	2	
59	T 16224	**Perno** ad eccentrico per rullo di guida bracci forcella	2	1,8 / 1,9
60	T 16227	**Rosetta** di aggiustaggio per rullo del perno ad eccentrico	2	13,1 x 25 x 2 / 2,2
61	T 16226	**Rullo** per perno ad eccentrico di guida braccio forcella	2	
62	T 2113	**Dado** per tiranti fissaggio forcella alla base e testa dello sterzo	2	12 x 1 M
63	M 8018 ter	**Rosetta** per tiranti fissaggio forcella alla base e testa dello sterzo	4	12,5 x 22 x 1,5
64	11047	**Tirante** fissaggio forcella alla testa dello sterzo	1	12 x 1 M x 191
65	T 16455	**Tirante** fissaggio forcella alla base dello sterzo	1	12 x 1 M x 206
66	T A 316 bis	**Molla** per grano del dado serraggio sterzo	1	
67	T A 320	**Grano** per molla sul dado serraggio sterzo	1	
68	T 8302	**Volantino** comando frenasterzo	1	
69	T 16306	**Dado** serraggio sterzo e guida volantino sterzo	1	
70	T 2091	**Rosetta** per dado serraggio testa di sterzo	1	25,5 x 35 x 2
71	T 2086 bis	**Bullone** per serraggio testa di sterzo	1	10 MA x 49,5
72	11058	**Testa** dello sterzo	1	
73	T 16456	**Base** dello sterzo	1	
74	T 16305	**Chiavella** per frenasterzo	1	
75	T 8301	**Tirante** per frenasterzo	1	
76	T 16300	**Porta** calotta per testa di sterzo	1	
77	T 220	**Sfera** per calotta	36	1/4" (6,35)
78	T 2089	**Calotta** dello sterzo con gola esterna	2	
79	T 2088	**Calotta** dello sterzo con gola interna (superiore)	1	
80	T 16295	**Calotta** dello sterzo con gola interna (inferiore)	1	
81	T 8303	**Vite** di tenuta anello fisso frenasterzo nella pipa sterzo	2	6 MA x 6,3

(segue)

www.rpw.it

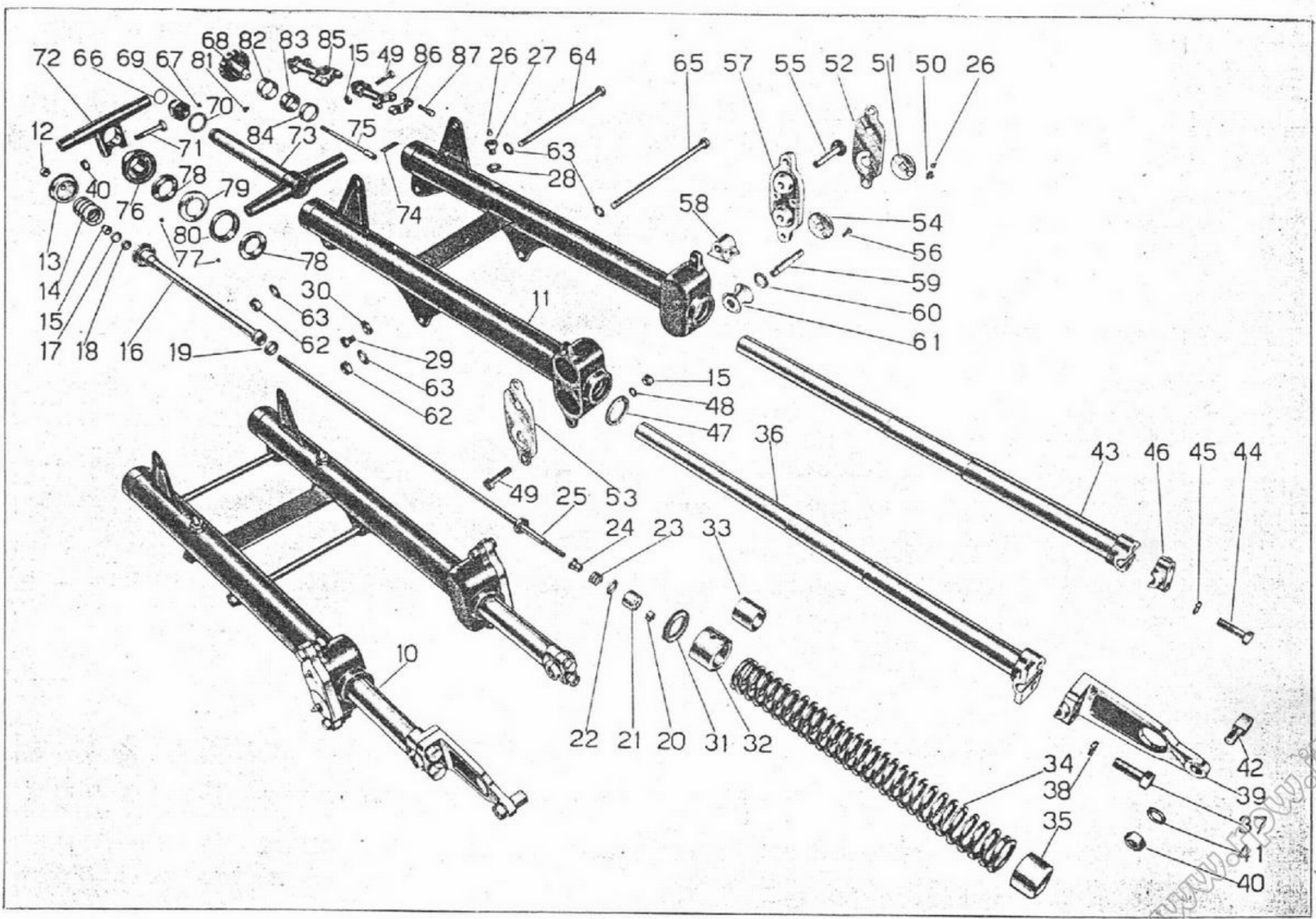

Tavola 12

www.rpv.it

Tavola 12

Complesso : Motociclo **Gruppo** : Sospensioni e sterzo

Sottocomplesso : Telaio - Ruote - Freni **Sottogruppo** : Forcella ant. - Sospensione elastica anteriore - Sterzo

N. Figura	Numero d'ordinazione	DENOMINAZIONE	Quantità	Indicazioni suppletive
82	T 16302	**Anello** fisso della pipa per frenasterzo	1	
83	T 16303	**Anello** di attrito per frenasterzo	1	
84	T 16304	**Anello** scorrevole di pressione per frenasterzo	1	
85	T 2672/02094 bis	**Morsetto** attacco manubrio alla testa di sterzo completo (Comprende i pezzi: 15 - 49 - 86 - 87)	2	
86	T 2672	**Morsetto** attacco manubrio alla testa di sterzo	2	
87	T 02094 bis	**Bullone** fissaggio cappello del morsetto attacco manubrio	4	

www.rpw.it

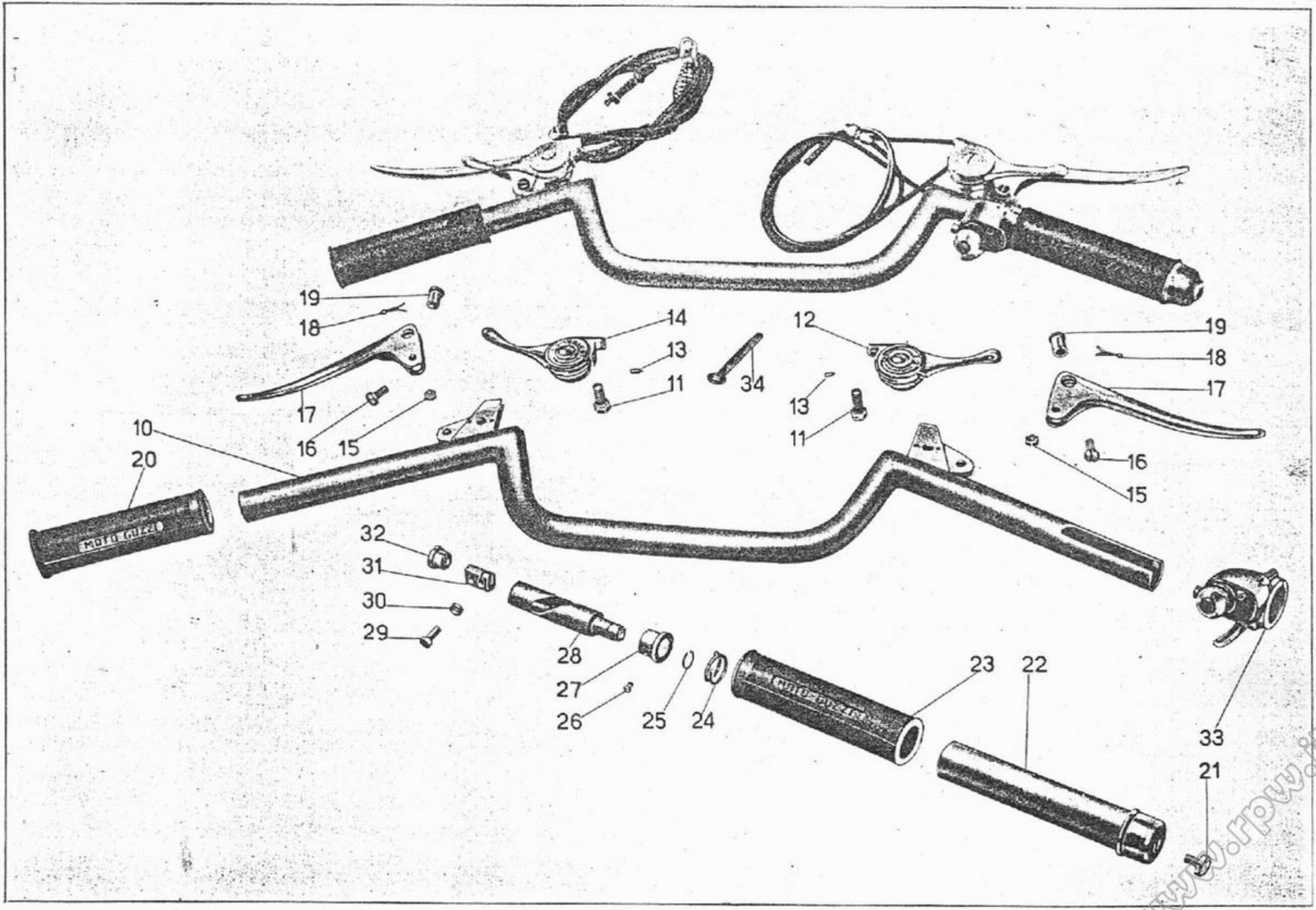

Tavola 13

www.rpw.it

Tavola 13

Complesso : Motociclo
Sottocomplesso : Telaio - Ruote - Freni
Gruppo : Sospensioni e sterzo
Sottogruppo : Manubrio e leve di comando

N. Figura	Numero d'ordinazione	DENOMINAZIONE	Quantità	Indicazioni supplettive
10	T 16467	**Manubrio**	1	
11	T 30109	**Bullone** fissaggio leva comando carburatore e magnete	2	7 MA x 17
12	T 2699	**Leva** comando carburatore	1	
13	T 2676	**Grano** di fermo leve comando carburatore e magnete	4	
14	T 2700	**Leva** comando anticipo magnete	1	
15	T 8550 bis	**Dado** per vite fissaggio leve frizione e freno anteriore al manubrio	2	6 MB
16	T 2678	**Vite** fissaggio leve frizione e freno anteriore al manubrio	2	6 MB x 14
17	T 2677	**Leva** comando frizione e freno	2	
18	T 2679 bis	**Copiglia** per bussola	2	1 x 20
19	T 2679	**Bussola** per leve	2	
20	T 2685	**Manopola** sinistra per manubrio	1	
21	T 8176	**Bullone** fissaggio comando a manopola al manubrio	1	6 MA x 9,5
22	T 2687	**Corpo** girevole sul manubrio per comando a manopola	1	
23	T 2686	**Manopola** destra per manubrio	1	
24	T 8175	**Molla** di pressione per comando a manopola	1	
25	T 8174	**Molla** di fermo corpo interno per comando a manopola	1	
26	T 8173 bis	**Vite** per bussola fissa del comando a manopola	1	4 MA x 3,5
27	T 2694	**Bussola** fissa sul manubrio per comando a manopola	1	
28	T 2690	**Corpo** interno per comando a manopola	1	
29	T 2692	**Perno** di guida per comando a manopola	1	
30	T 8171 bis	**Rosetta** per perno di guida comando a manopola	1	
31	T 2691	**Blocchetto** scorrevole tira filo per comando a manopola	1	
32	T 2693	**Tappo** di tenuta guaina comando a manopola	1	
33	MA 800	**Pulsante** per doppia luce e tromba elettrica	1	
34	TA 236	**Fascetta** fissaggio trasmissioni di comando	2	

www.rpw.it

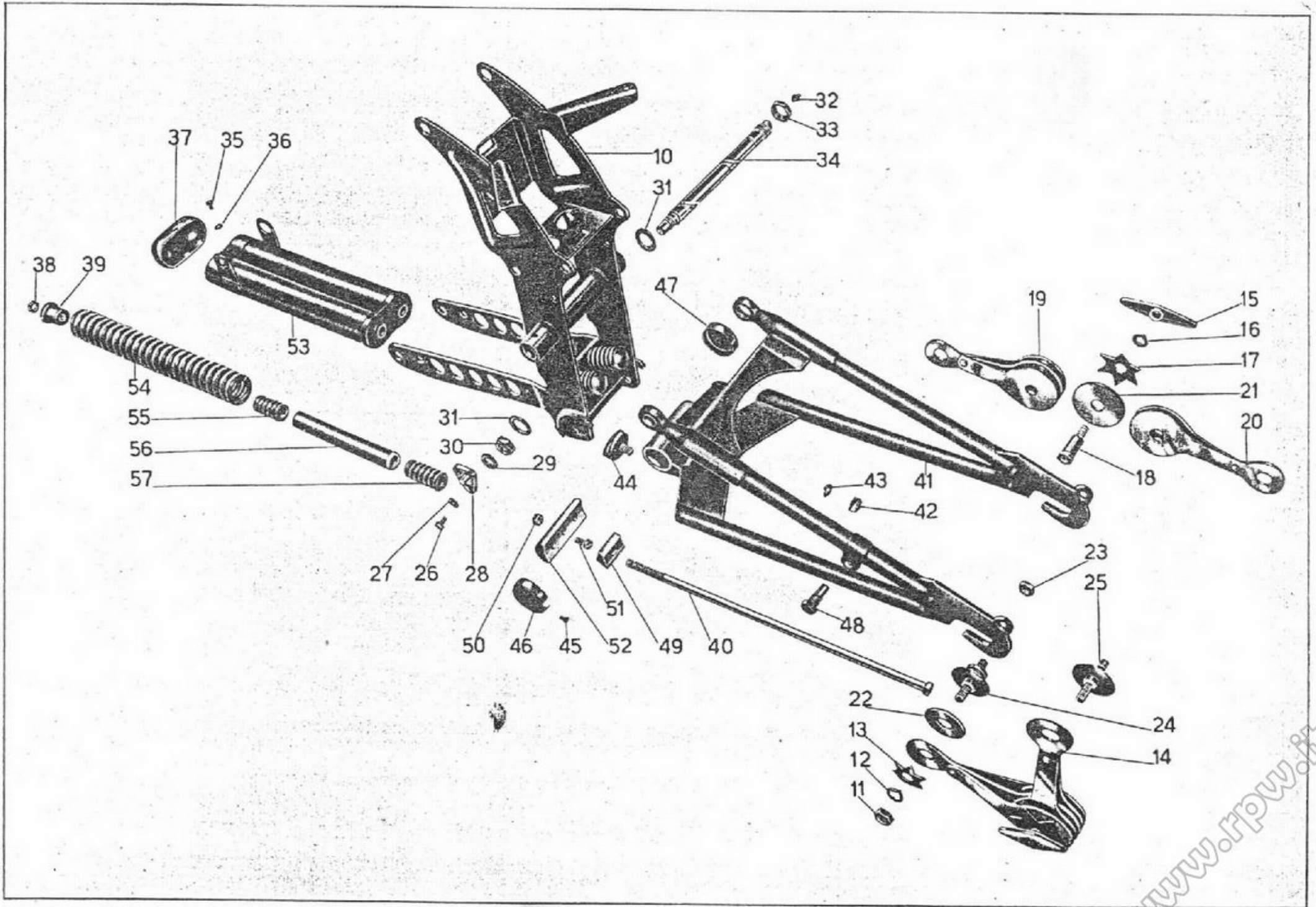

Tavola 14

www.rpw.it

Tavola 14 **Complesso** : Motociclo **Gruppo** : Sospensioni e sterzo
Sottocomplesso : Telaio - Ruote - Freni **Sottogruppo** : Forcell.ne oscill. - Sospens. elast. post. - Ammort.ri post.

N. Figura	Numero d'ordinazione	DENOMINAZIONE	Quantità	Indicazioni suppletive
10	T 16475	**Sopporto** a squadra del motore	1	
11	T 5304	**Dado** con tacche per perni fiss. ammortizzatori post.	4	
12	T 5312	**Rosetta** con tacche sui perni per attacco ammortizzatori	4	
13	T 5308	**Molla** a stella piccola per ammortizz. posteriori	4	
14	T 16506/13116	**Ammortizzatore** completo (comprende i pezzi: 15 - 16 - 17 - 18 - 19 - 20 - 21)	2	
15	T 14095	**Galletto** di regolaggio ammortizzatori post.	2	
16	T 5312	**Rosetta** con tacche per perno centrale ammortizz. post.	2	
17	T 5307	**Molla** a stella grande per ammortizzatori posteriori	2	
18	T 13116	**Perno** centrale per ammortizzatori posteriori	2	
19	T 16506	**Braccio** triplo ammortizzatori posteriori	2	
20	T 16507 bis	**Braccio** doppio ammortizzatori posteriori	2	
21	T 13122	**Disco** grande per ammortizzatori posteriori	8	
22	T 5311	**Disco** piccolo per ammortizzatori posteriori	4	
23	T 5560 bis	**Dado** per perni fissaggio ammortizzatori	4	10 x 1,25 M
24	T 5559	**Perno** inferiore sul forcellone oscill. per attacco ammort.	2	
25	T 16505	**Perno** superiore sui bracci per attacco ammort. post.	2	
26	T 136	**Bullone** fiss. snodo per tirante freno al perno del forc.	1	6 MA x 12
27	T 5087	**Rosetta** per bullone fiss. snodo tiranti freno	1	6,25 x 19 x 2
28	T 5569 ter	**Snodo** per tiranti del freno posteriore	1	
29	T 5511 bis	**Rosetta** di spessore per snodo dei tiranti freno	1	13,5 x 22 x 4
30	T 16041	**Dado** piccolo per perno forcellone oscillante	1	
31	T 16500	**Rosetta** bronzo per perno principale del forcell. oscill.	2	
32	T 0238	**Ingrassatore** per perno principale del forcell. oscill.	1	
33	T 16040	**Dado** grande per perno del forcellone oscillante	1	21 x 1,25 M
34	T 16039	**Perno** principale del forcellone oscillante	1	
35	T 134	**Bullone** fiss. coperchio del tubo porta molle	2	6 MA x 9
36	RE 6	**Rosetta** per bulloni fiss. coperchio del tubo porta molle	2	6,5 x 11 x 2
37	T 16053	**Coperchio** per tubi porta molle	1	
38	T 2078	**Dado** per tiranti pacco molle	2	11 filetti 20"
39	T 5536	**Dado** a manicotto per tenuta molle	2	
40	T 16052	**Tirante** per pacco molle	2	
41	T 16498	**Forcellone** oscillante	1	
42	T 5560	**Dado** fiss. spessore appoggio contromolle alle piastre	2	10 x 1,25 M
43	RE 10	**Rosetta** elastica per dado fiss. spessore per contromolle	2	10,5 x 15,5 x 2,5
44	T 5523	**Spessore** appoggio contromolle	2	
45	10069 bis	**Vite** fiss. coperchio per scatola snodi	4	4 MA x 4,5
46	T 16036 S	**Coperchio** per scatola snodi (sinistro)	1	
47	T 16036 D	**Coperchio** per scatola snodi (destro)	1	
48	T 8129	**Bullone** ferma disco porta ceppi	1	

(segue)

www.rpw.it

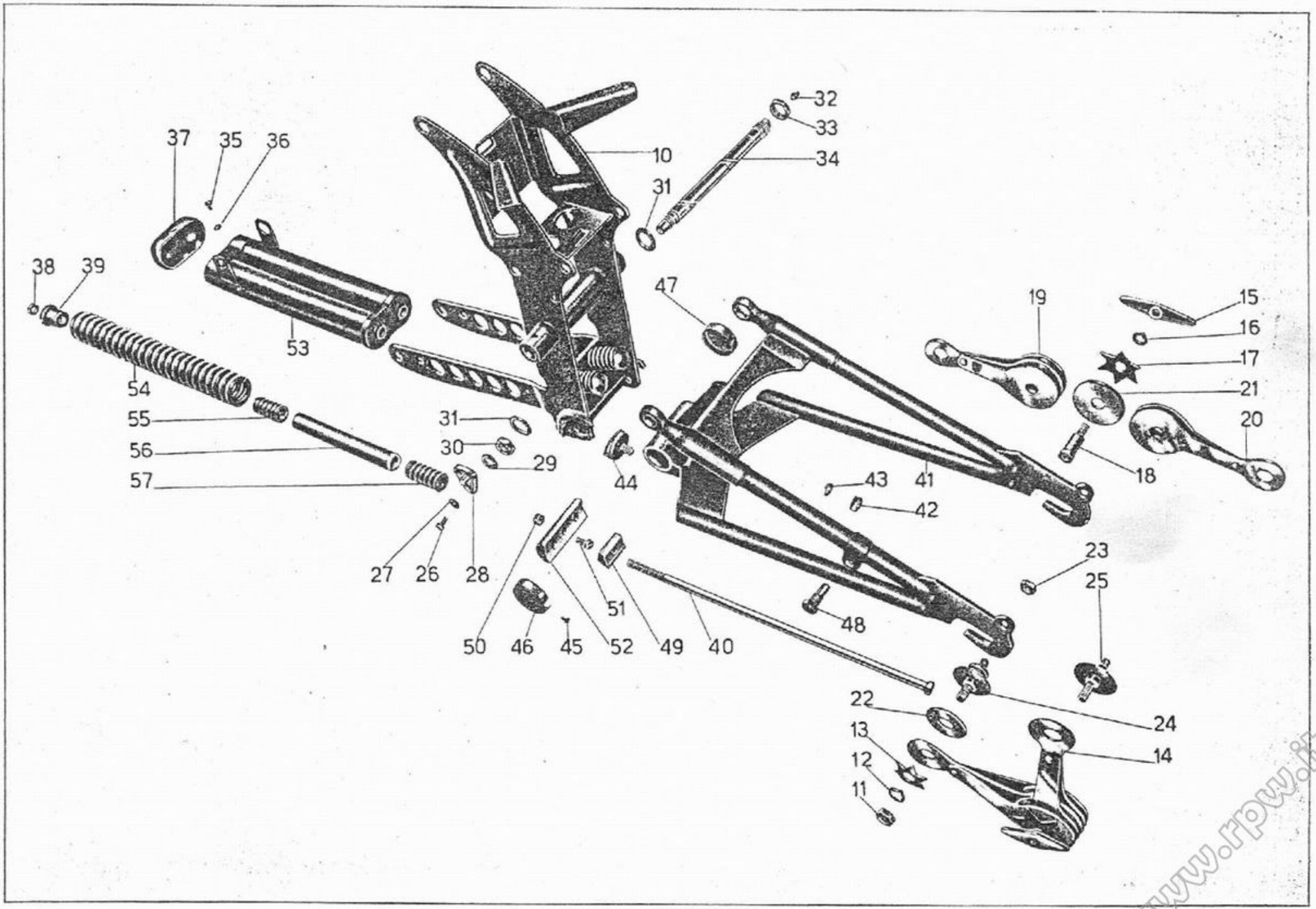

Tavola 14

www.rpw.it

Tavola 14 **Complesso** : Motociclo **Gruppo** : Sospensioni e sterzo
Sottocomplesso : Telaio - Ruote - Freni **Sottogruppo** : Forcell.ne oscill. - Sospens. elast. post. - Ammort.ri post.

N. Figura	Numero d'ordinazione	DENOMINAZIONE	Quantità	Indicazioni suppletive
49	T 5542	**Snodo** maschio dei tiranti	2	
50	DN 8	**Dado** per vite fiss. snodo femmina al forcellone	1	8 MA
51	T 5544	**Vite** fiss. snodo femmina al forcellone	1	
52	T 5541	**Snodo** femmina dei tiranti	1	
53	T 16044	**Tubo** portamolle	1	
54	T 16050	**Molla** lunga	2	
55	T 5533	**Molla** interna intermedia	2	
56	T 16051 bis	**Tubo** di spessore per molle interne	2	
57	T 5534	**Molla** interna d'arresto	2	

www.rpw.it

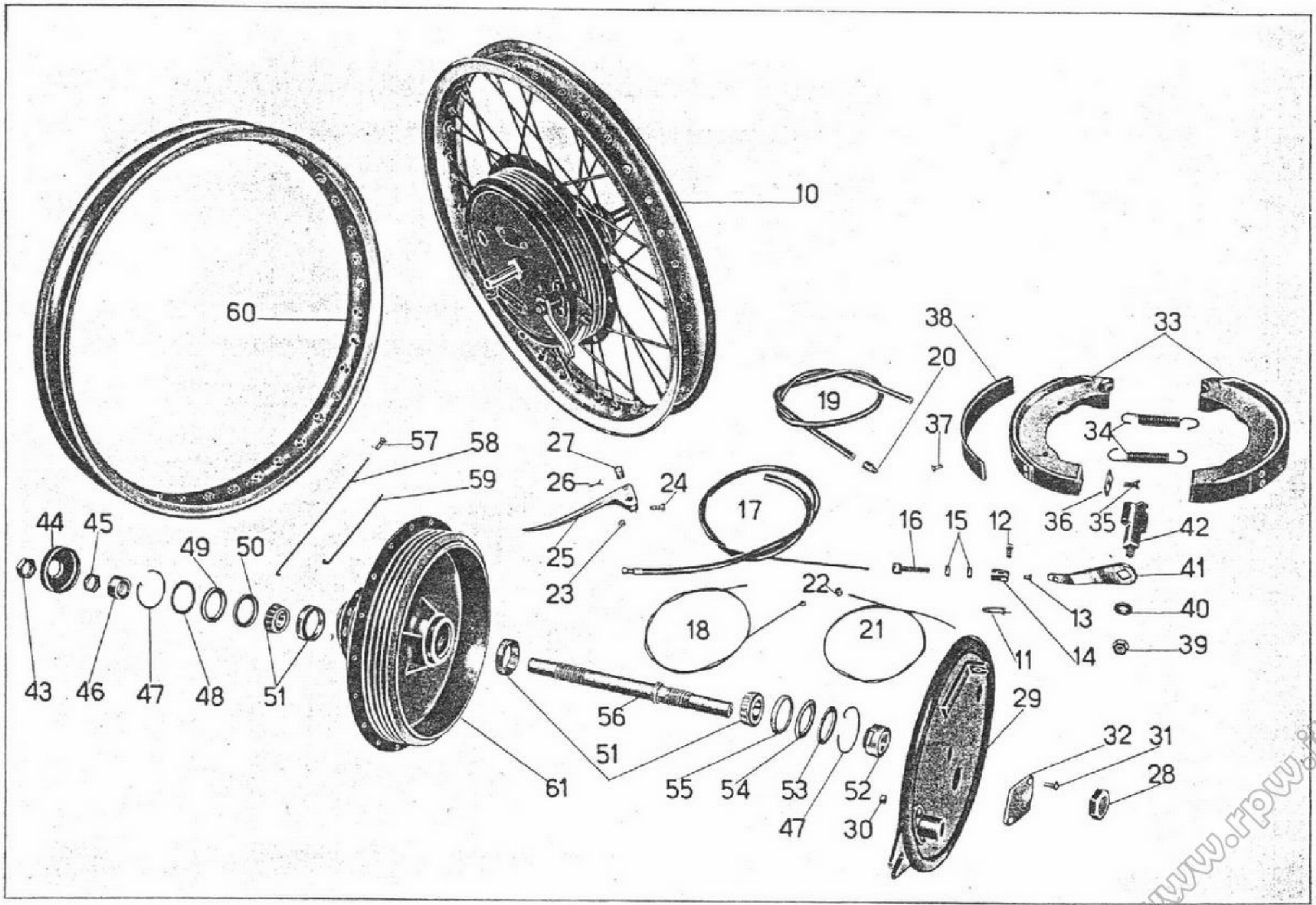

Tavola 15

www.rpw.it

Tavola 15 **Complesso** : Motociclo **Gruppo** : Ruote
Sottocomplesso : Telaio - Ruote - Freni **Sottogruppo** : Ruota - Mozzo - Freno ant. e comando

N. Figura	Numero d'ordinazione	DENOMINAZIONE	Quantità	Indicazioni suppletive
10	T 16521/11160	**Ruota** anteriore completa (comprende i pezzi: 28 - 29 - 30 - 31 - 32 - 33 - 34 - 39 - 40 - 41 - 42 - 43 - 44 - 45 - 46 - 47 - 48 - 49 - 50 - 51 - 52 - 53 - 54 - 55 - 56 - 57 - 58 - 59 - 60 - 61)	1	
11	T 189	**Spilla** a molla per spina fissaggio forcellino alla leva	1	
12	M 64	**Spina** per fissaggio forcellino alla leva	1	
13	M 68 N	**Capocorda** lato forcellino	1	
14	M 68	**Forcellino** sul cavo fiss. leva freno anteriore	1	
15	M 70 bis	**Dado** per bullone tendifilo freno ant.	2	7 MA
16	M 70	**Bullone** tendifilo per freno anteriore	1	
17	T 16523/16524	**Trasmissione** comando freno ant. completa (comprende i pezzi: 18 - 19 - 20)	1	
18	T 16523/2680	**Cavo** di trasmissione completo di capocorda	1	
19	T 16524	**Guaina** nuda per trasmissione freno anteriore	1	
20	T 5870	**Coprifilo** per guaina freno anteriore	2	
21	T 16523	**Cavo** di trasmissione freno anteriore	1	
22	T 2680	**Capocorda** per cavo sulla leva freno anteriore	1	
23	T 8550 bis	**Dado** per vite fissaggio leva sul manubrio	1	6 MB
24	T 2678	**Vite** fissaggio leva freno anteriore al manubrio	1	6 MB x 14
25	T 2677	**Leva** freno anteriore sul manubrio	1	
26	T 2679 bis	**Copiglia** per bussola sulla leva freno anteriore	1	1 x 20
27	T 2679	**Bussola** per leva freno anteriore	1	
28	11170	**Dado** serraggio disco porta ceppi	1	17 x 1 M
29	T 16522	**Disco** porta ceppi	1	
30	T 8091	**Dado** per vite fissaggio piastrina per foro contaKm.	2	5 x 0,85 M
31	T 8090	**Vite** fissaggio piastrina per foro contaKm.	2	5 x 0,85 M x 12
32	T 8092	**Piastrina** di chiusura foro contakm.	1	
33	11184 bis	**Ceppo** freno anteriore completo di nastro ferodo e piastrina	2	
34	11191	**Molla** per ceppi freno anteriore	2	
35	T 63 ter	**Vite** fiss. piastrina sui ceppi freno anteriore	4	6 MA x 15
36	11186	**Piastrina** sui ceppi freno anteriore	2	
37	T 255 bis	**Ribattino** fiss. nastro ferodo ai ceppi	16	
• 38	11185 ter	**Nastro** ferodo per ceppi	2	
39	DN 8	**Dado** fiss. leva camma al disco porta ceppi	1	8 MA
40	T 64 bis	**Rosetta** fiss. leva camma al disco porta ceppi	1	8,5 x 19 x 2
41	11193	**Leva** per camma freno anteriore	1	
42	11192	**Camma** per freno anteriore	1	
43	11172	**Dado** serraggio coperchio copripolvere per mozzo	1	17 x 1 M
44	11171	**Coperchio** copripolvere per mozzo	1	
45	11177	**Controdado** per dado registro cuscinetto	1	17 x 1 M
46	11176	**Dado** di registro cuscinetto mozzo anteriore	1	
47	T 2169	**Molla** di tenuta rosetta copripolvere	2	

(segue)

www.rpw.it

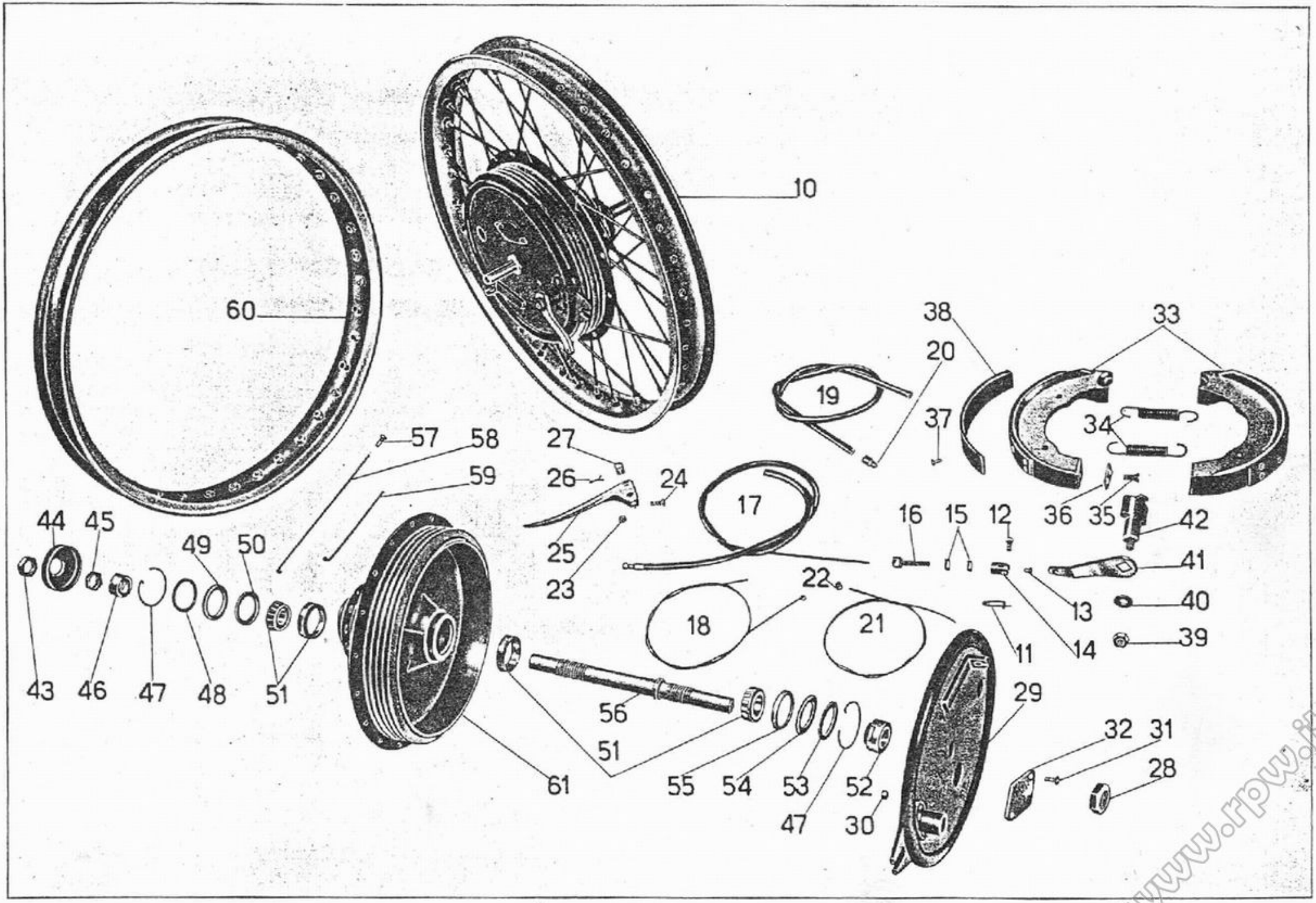

Tavola 15

www.rpw.it

Tavola 15 **Complesso** : Motociclo **Gruppo** : Ruote

Sottocomplesso : Telaio - Ruote - Freni **Sottogruppo** : Ruota - Mozzo - Freno ant. e comando

N. Figura	Numero d'ordinazione	DENOMINAZIONE	Quantità	Indicazioni suppletive
48	T 2166	**Rosetta** copripolvere per mozzo ruota anteriore	1	
49	T 2167	**Anello** feltro per mozzo ruota anteriore	1	
50	T 2168	**Rosetta** premistoppa per mozzo ruota anteriore	1	
51	T 2172	**Cuscinetto** a rulli conici	2	17 x 14 x 12 (Riv 0,1/0,2/5010)
52	11169	**Dado** serraggio cuscinetto (lato tamburo)	1	
53	11175	**Rosetta** copripolvere per mozzo ruota ant. (lato tamburo)	1	
54	11174	**Anello** feltro per mozzo ruota ant. (lato tamburo)	1	
55	11173	**Rosetta** premistoppa per mozzo ruota ant. (lato tamburo)	1	
56	11168	**Perno** per mozzo ruota anteriore	1	
57	T 149	**Nipplo** per raggi ruota anteriore	36	
58	T 0147	**Raggio** lungo per ruota anteriore	18	
59	11159	**Raggio** corto per ruota anteriore	18	
60	T 16521	**Cerchio** per ruota anteriore	1	
61	11160	**Corpo** mozzo ruota anteriore	1	

NB - Fino al N. di telaio viene montato il particolare:

(● 38) T 8106 **Nastro** ferodo per ceppi

www.rpw.it

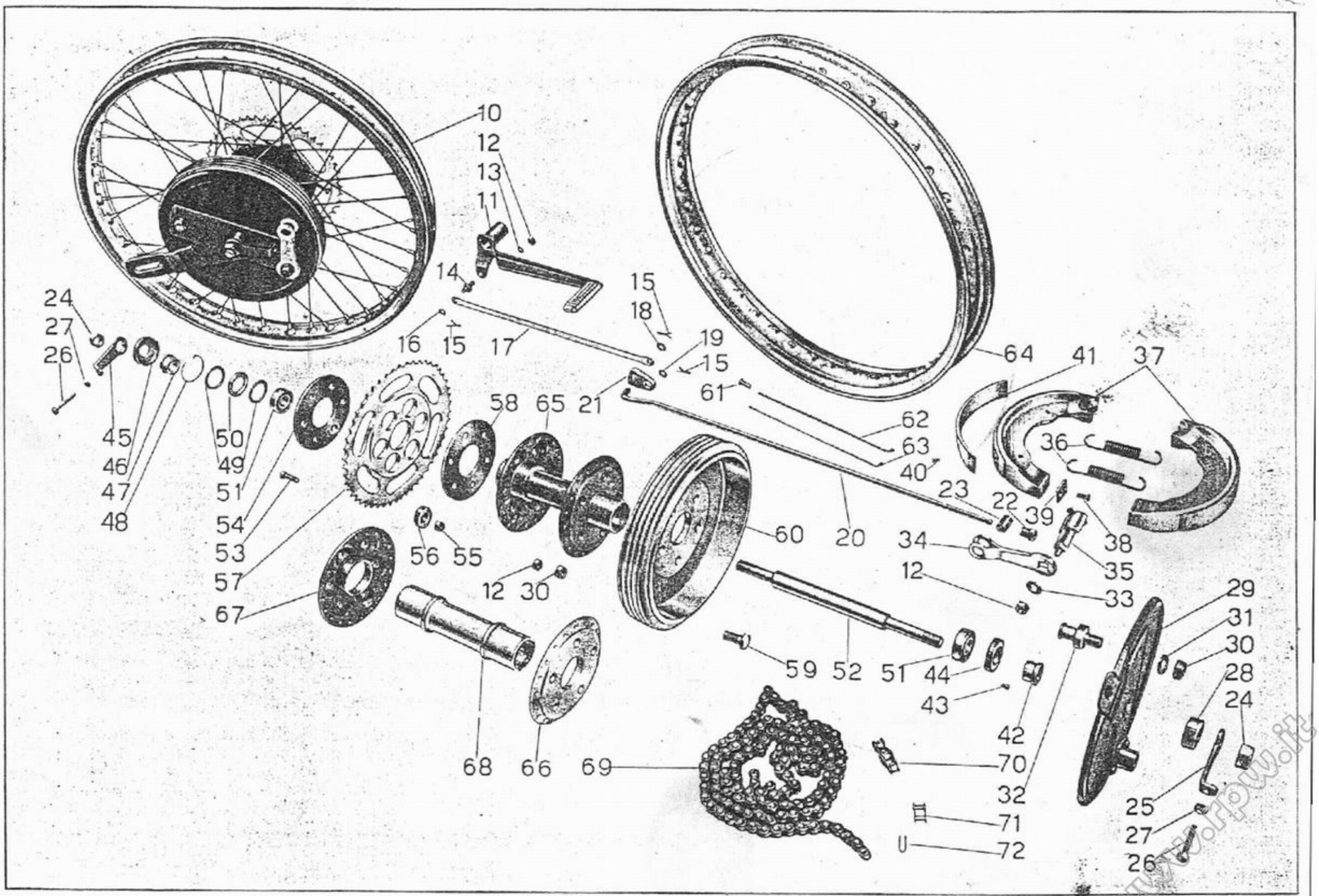

Tavola 16

www.rpw.it

Tavola 16 **Complesso** : Motociclo **Gruppo** : Ruote
Sottocomplesso : Telaio - Ruote - Freni **Sottogruppo** : Ruota - Mozzo - Freno posteriore e comando

N. figura	Numero d'ordinazione	DENOMINAZIONE	Quantità	Indicazioni suppletive
10	T 16530/16526	**Ruota** posteriore completa (Comprende i pezzi: 12 - 24 - 25 - 26 - 27 - 28 - 29 - 30 - 31 - 32 - 33 - 34 - 35 - 36 - 37 - 42 - 43 - 44 - 45 - 46 - 47 - 48 - 49 - 50 - 51 - 52 - 53 - 54 - 55 - 56 - 57 - 58 - 59 - 60 - 61 - 62 - 63 - 64 - 65)	1	
11	T 16083	**Pedale** del freno posteriore	1	
12	DN 8	**Dado** per perno sul pedale freno per fissaggio camma al disco porta ceppi per bulloni tenuta ingranaggio e parastrappi	8	8 MA
13	RE 8	**Rosetta** elastica per perno sul pedale freno	1	13,5 x 8,5 x 2,5
14	T 5568 bis	**Perno** sul pedale attacco tirante del freno posteriore	1	
15	T 87 bis	**Copiglia** per tiranti del freno posteriore	3	1,5 x 20
16	M 145 ter	**Rosetta** per tirante dal pedale allo snodo	1	8,25 x 17 x 1,5
17	T 16084	**Tirante** dal pedale allo snodo	1	
18	T 5147	**Rosetta** per colonnetta sullo snodo	1	8,25 x 15 x 1,5
19	T 5146	**Rosetta** per tirante dallo snodo alla leva	1	7,5 x 13 x 1,5
20	T 16539	**Tirante** dallo snodo alla leva	1	
21	T 5569 ter	**Snodo** dei tiranti del freno posteriore	1	
22	T 2210	**Dado** di registro freno posteriore	1	
23	T 2209	**Rullo** sulla leva comando freno posteriore	1	
24	T 2647	**Dado** per perno ruota posteriore	2	15 x 1,25 M
25	T 2646	**Forcellino** tendicatena sinistra	1	
26	T 2141	**Bullone** tendicatena per forcellino	2	
27	T 70 bis	**Dado** per bulloni tendicatena	2	6 MA
28	T 16534	**Distanziatore** fra disco porta ceppi e forcellone oscill.	1	
29	T 16531	**Disco** porta ceppi freno posteriore	1	
30	T 2113	**Dado** per perno sul disco porta ceppi e per bulloni fissaggio tamburo alla flangia	6	12 x 1 M
31	M 8018 ter	**Rosetta** per perno sul disco porta ceppi	1	12,5 x 22 x 1,5
32	11212 bis	**Perno** sul disco porta ceppi	1	
33	T 64 bis	**Rosetta** sulla camma	1	8,5 x 19 x 2
34	T 16535	**Leva** per camma freno posteriore	1	
35	11205	**Camma** per freno posteriore	1	
36	T 16135	**Molla** per ceppi freno posteriore	2	
37	11184 bis	**Ceppo** freno post. completo di nastro ferodo e di piastrina	2	
38	T 63 ter	**Vite** per piastrina sul ceppo freno posteriore	4	6 MA x 15
39	11186	**Piastrina** sui ceppi freno posteriore	2	
40	T 255 bis	**Ribattino** per fissaggio ferodo ai ceppi	16	
41	11185 ter	**Nastro** ferodo per ceppi freno posteriore	2	
42	T 2640 bis	**Bussola** di bloccaggio cuscinetto parte tamburo freno	1	
43	T 2639	**Vite** per anello fiss. cuscinetto mozzo posteriore	1	4 MA x 5,5
44	T 2638	**Anello** fiss. cuscinetto mozzo posteriore	1	
45	T 2646 bis	**Forcellino** tendicatena destro	1	

(segue)

www.rpw.it

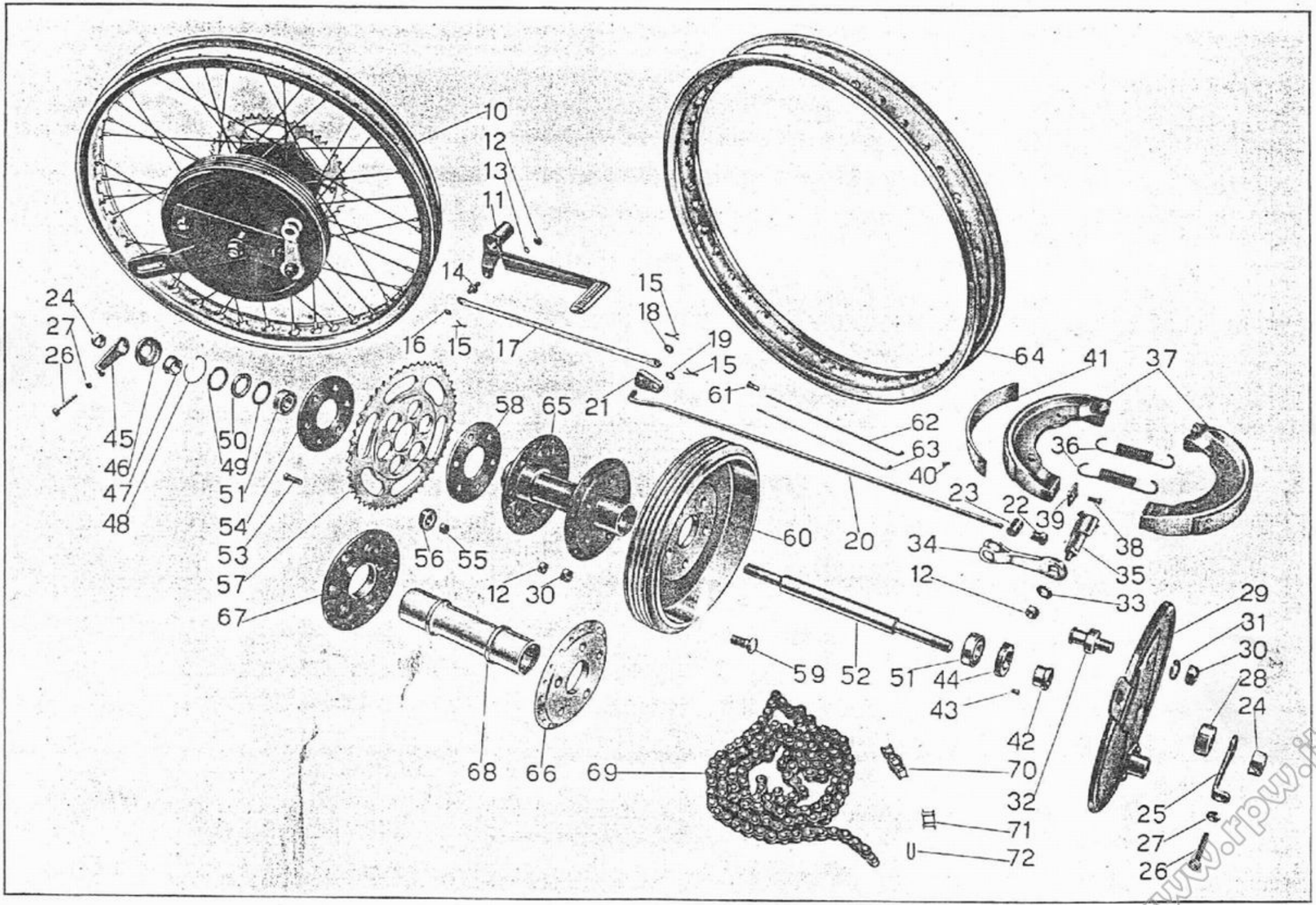

Tavola 16

www.rpw.it

Tavola 16 **Complesso** : Motociclo **Gruppo** : Ruote

Sottocomplesso : Telaio - Ruote - Freni **Sottogruppo** : Ruota - Mozzo - Freno posteriore e comando

N. figura	Numero d'ordinazione	DENOMINAZIONE	Quantità	Indicazioni supplettive
46	T 2645	**Coperchio** copripolvere per mozzo posteriore	1	
47	T 2640 ter	**Bussola** di bloccaggio cuscinetto parte flangia	1	
48	T 2644	**Molla** di tenuta rosetta premistoppa mozzo posteriore	1	
49	T 2642 bis	**Rosetta** premistoppa per mozzo posteriore	2	
50	T 2643 bis	**Anello** feltro per mozzo posteriore	1	
51	M 221	**Cuscinetto** per mozzo posteriore	2	15 x 35 x 11 (15 UNI 606)
52	T 2637 bis	**Perno** per ruota posteriore	1	
53	T 2625 bis	**Bullone** porta ingranaggio catena e parastrappi	6	8 MA x 25
54	T 2624	**Disco** tenuta parastrappi esterno	1	
55	T 2207	**Bussolina** per disco gomma parastrappi	6	
56	T 2206	**Disco** gomma per parastrappi	6	
57	T 2623	**Ingranaggio** catena per ruota posteriore	1	50 denti
58	T 2625	**Disco** tenuta parastrappi interno	1	
59	11202	**Bullone** fissaggio tamburo alla flangia del mozzo	5	12 x 1 M x 26
60	T 16528	**Tamburo** per freno posteriore	1	
61	T 149	**Nipplo** per raggi ruota posteriore	40	
62	T 8098	**Raggio** lungo per ruota posteriore	20	
63	T 16538	**Raggio** corto per ruota posteriore	20	
64	T 16530	**Cerchio** per ruota posteriore	1	
65	T 16526	**Mozzo** ruota post. (comprende i pezzi: 66 - 67 - 68)	1	
66	T 16527	**Flangia** sul mozzo posteriore per attacco tamburo	1	
67	T 2622 bis	**Flangia** sul mozzo posteriore	1	
68	T 16380	**Corpo** del mozzo posteriore	1	
69	T 16140	**Catena** di trasmissione	1	
70		**Maglia** falsa di congiunzione	1	
71	T 16141	**Maglia** di congiunzione	1	
72		**Molletta** di sicurezza per maglia di congiunzione	1	

NB - Fino al N. di telaio viene montato il particolare:

(● 41) T 8106 **Nastro** ferodo per ceppi

www.rpw.it

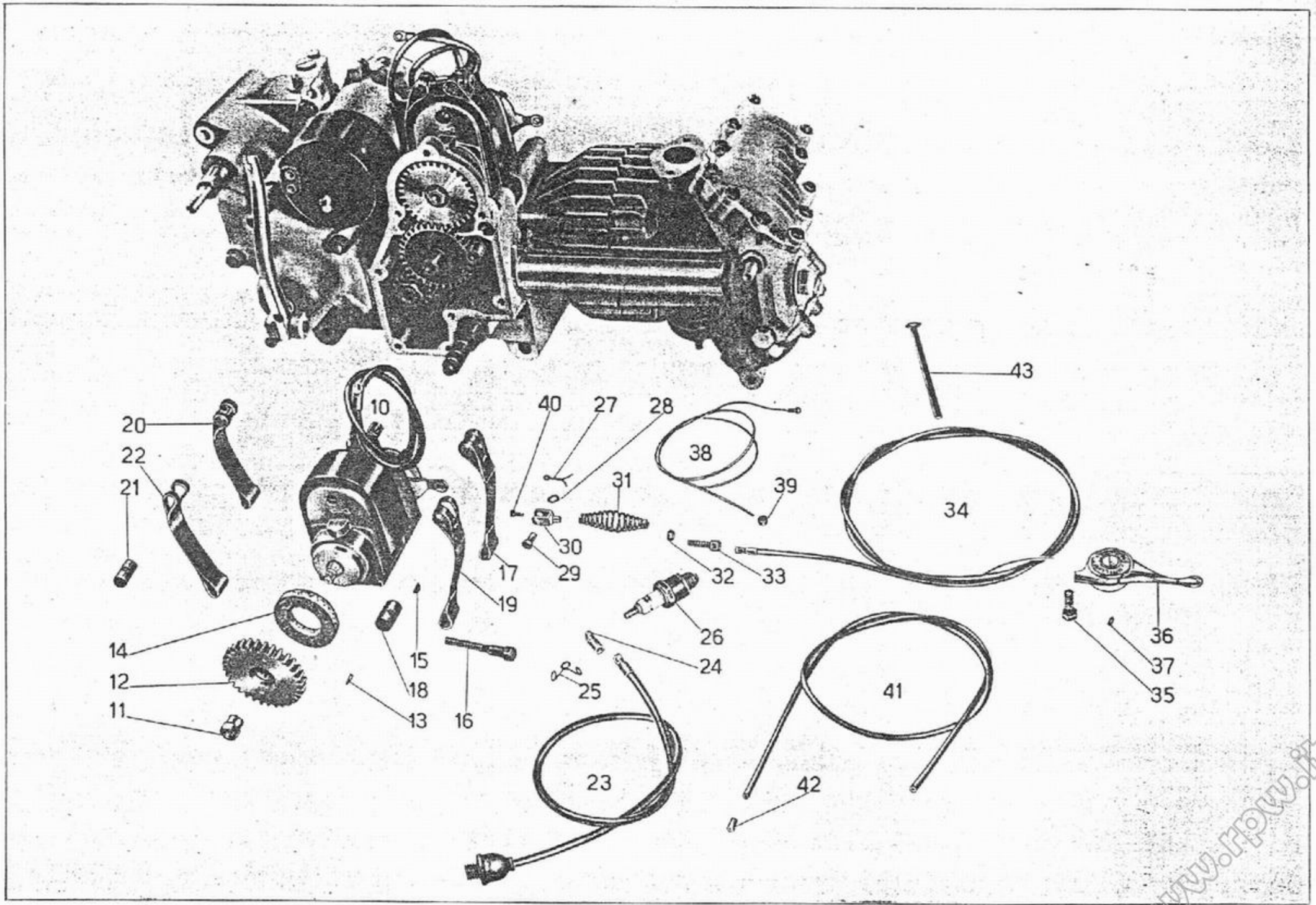

Tavola 17

www.rpw.it

Tavola 17 **Complesso** : Motociclo **Gruppo** : Accensione
Sottocomplesso : Impianto elettrico **Sottogruppo** : Magnete - Comando - Candela

N. Figura	Numero d'ordinazione	DENOMINAZIONE	Quantità	Indicazioni supplettive
• 10	BL 1 - MBL 22	**Magnete** Marelli	1	Per i pezzi di ricambio vedere Catalogo Marelli
11	M 2171	**Dado** per magnete	1	
12	M 02170	**Ingranaggio** per magnete	1	
13	M 8533 bis	**Spina** per ingranaggio magnete	2	
14	M 8534	**Feltro** per ingranaggio magnete	1	
• 15	Mr 11801/215	**Chiavella** per magnete	1	
16	M 172	**Bullone** fissaggio fascette magnete	1	
17	M 2173	**Fascetta** per magnete con rullo non filettato	1	
18	M 2175	**Rullo** non filettato per fascetta	1	
19	M 2173 bis	**Fascetta** nuda per magnete per rullo non filettato	1	
20	M 2572	**Fascetta** per magnete con rullo filettato	1	
21	M 2174	**Rullo** filettato per fascetta	1	
22	M 2572 bis	**Fascetta** nuda per magnete per rullo filettato	1	
23		**Presa** di corrente con cavo di attacco candela M 187	1	
24	M 188	**Attacco** ad occhiello per cavo accensione candela	1	
25	M 35014	**Molletta** di sicurezza per candela	1	
26	CW 225 A	**Candela** con guarnizione	1	
27	T 2679 bis	**Copiglia** per spina Bowden	1	1 x 20
• 28	Mr 11501/8126	**Ranella** per Bowden	1	
• 29	Mr 11501/8125	**Spina** per Bowden	1	
• 30	Mr 11501/8124	**Forcella** per Bowden	1	
• 31	Mr 11501/8129	**Molla** per Bowden	1	
• 32	Mr 11501/81292	**Dado** per vite tirante	1	
• 33	Mr 11501/81291	**Vite** per Bowden	1	
34	T 16156/16159	**Trasmissione** comando anticipo completa (Comprende i pezzi: 37 - 40 - 41)	1	
35	T 30109	**Bullone** fissaggio leva comando anticipo al manubrio	1	7 MA x 17
36	T 2700	**Leva** comando anticipo magnete	1	
37	T 2676	**Grano** di fermo leva	2	
38	T 16156/8208	**Cavo** di trasmissione completo di capocorda	1	
39	T 193 N	**Capocorda** per trasmissione sulla leva	1	
40	T 8208	**Capocorda** per trasmissione sulla forcella Bowden	1	
41	T 16159	**Guaina** nuda per trasmissione	1	
42	T 234	**Coprifilo** per guaina	2	
43	237 bis	**Fascetta** per fissaggio filo candela al telaio	1	

• I numeri d'ordinazione contrassegnati col dischetto sono stati desunti dal Catalogo Pezzi di Ricambio della Fabbrica Magneti Marelli.

www.rpw.it

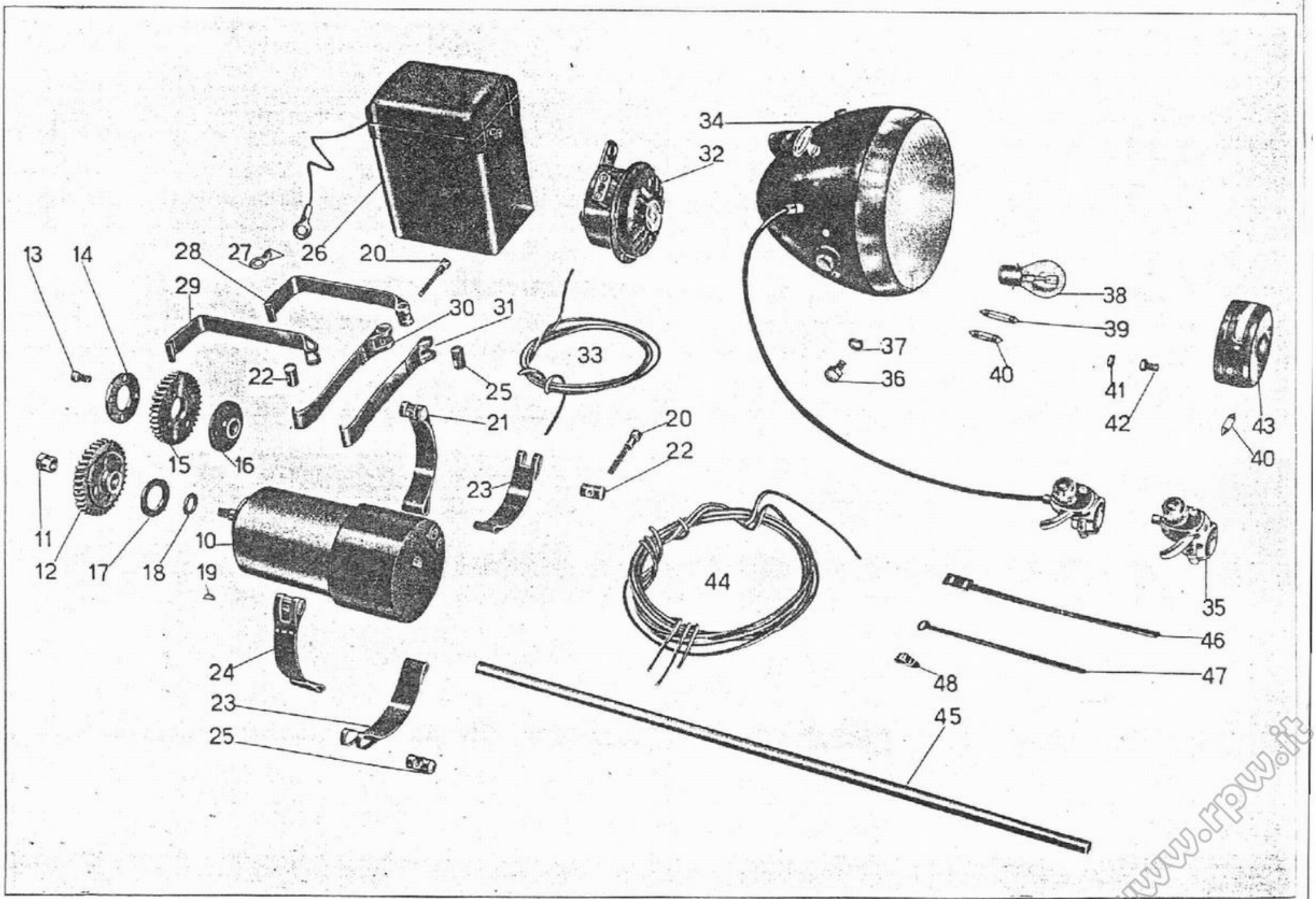

Tavola 18

www.rpw.it

Tavola 18 **Complesso** : Motociclo **Gruppo** : Generatore illuminazione ed accessori
Sottocomplesso : Impianto elettrico **Sottogruppo** : Dinamo - Batteria - Faro - Fanalino - Tromba elettrica

N. Figura	Numero d'ordinazione	DENOMINAZIONE	Quantità	Indicazioni suppletive
• 10	DN 19G30/6 2000D	**Dinamo** Marelli	1	
11	M 2181	**Dado** per dinamo	1	
12	M 2562/2180	**Ingranaggio** dinamo completo (Comprende i pezzi: 13 - 14 - 15 - 16)	1	
13	M 132	**Vite** per ingranaggio dinamo	4	6 MA x 14
14	ML 217	**Anello** di tenuta ingranaggio dinamo	1	
15	M 2562	**Ingranaggio** dinamo	1	Per i pezzi di ricambio dei N. di fig. 10 - 26 - 32 - 34 - 35 vedere Catalogo Marelli
16	M 2180	**Mozzo** per ingranaggio dinamo	1	
17	M 2375	**Anello** gomma di tenuta olio per dinamo	1	
18	MA 174 bis	**Rosetta** cuoio di tenuta olio per dinamo	1	
• 19	MNKE 3/2 X	**Chiavella** per albero rotore	1	
20	M 172	**Bullone** serraggio fascette dinamo ed accumulatore	2	
21	M 2182 A	**Fascetta** fissaggio dinamo con rullo non filettato	1	
22	M 2175	**Rullo** non filettato per fascette dinamo ed accumulatore	2	
23	M 2182 bis	**Fascetta** nuda per dinamo	2	
24	M 2182	**Fascetta** fissaggio dinamo con rullo filettato	1	Sulle macchine che hanno montato i fari E.C.I. e S.I.E.M. vengono montate le seguenti lampadine e pulsanti per tromba elettrica:
25	M 2174	**Rullo** filettato per fascette dinamo ed accumulatore	2	
• 26	3ME7/5	**Accumulatore** Marelli	1	
27	T 30614	**Capocorda** per cavo di massa e cavo dell'accumulatore al faro	3	
28	T 16087	**Fascetta** con rullo non filettato per tenuta accumulatore	1	
29	T 16087bis/5504bis	**Fascetta** nuda per rullo non filettato	1	**FARO E.C.I.**
30	T 16089	**Fascetta** con rullo filettato per tenuta accumulatore	1	6V 25/25 W Lamp. grossa
31	T 16089bis/16088	**Fascetta** nuda per rullo filettato	1	6V 5 W Lampada città
• 32	Mr. T 38	**Tromba** elettrica	1	6V 0,3 A Lampada spia
33		**Cavo** sterlingato ⌀ 1,5 per impianto elettrico dal pulsante alla tromba . . mt.	1,30	PM3 Pulsante per tromba
• 34	FMN 150	**Faro** (Carello)	1	**FARO S.I.E.M.**
• 35	MA 800	**Pulsante** per doppia luce e tromba elettrica	1	Le lampade di questo faro sono uguali al tipo FMN 150 che ha il N. di fig. 34
• 36	FMN 150/XII	**Bullone** per attacco bracci di sopporto faro	2	
• 37	FMN 150/XIII	**Rosetta** elastica per bullone attacco bracci di sopporto faro	2	
38	6V 25/25 W	**Lampada** a due luci per faro anteriore	1	PM3 Pulsante per tromba
39	6V 5 W	**Lampada** città a siluro mm. 38	1	
40	6V 3 W	**Lampada** spia e fanalino posteriore a siluro mm. 30	2	
41	DN 6	**Dado** per bulloni fissaggio fanalino posteriore	2	6 UNI 207
42	T 136	**Bullone** fissaggio fanalino posteriore	2	6 MA x 12
43	T 16166	**Fanalino** posteriore	1	

(segue)

www.rpw.it

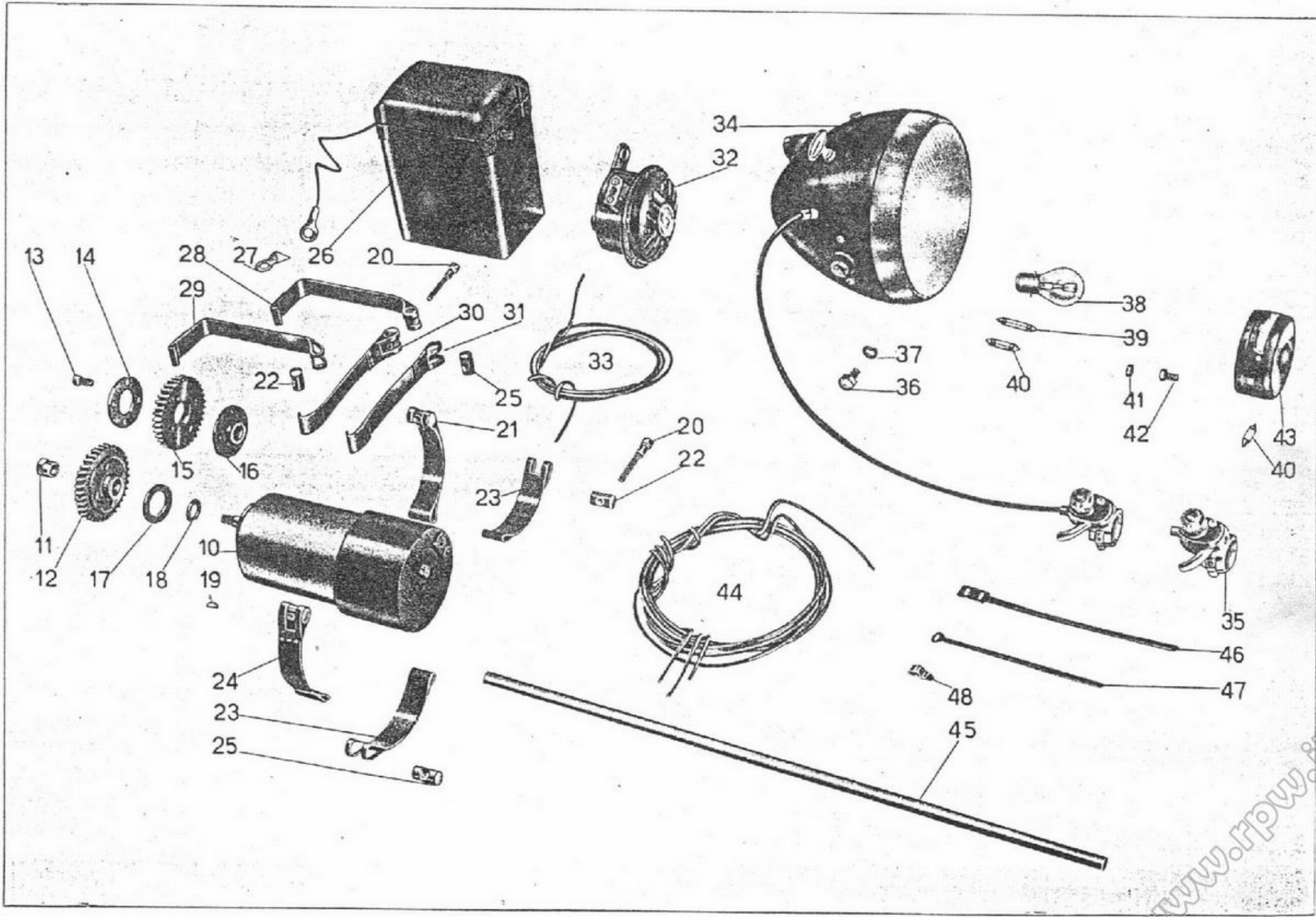

Tavola 18

www.rpw.it

Tavola 18 **Complesso** : Motociclo **Gruppo** : Generatore illuminazione ed accessori
Sottocomplesso : Impianto elettrico **Sottogruppo** : Dinamo - Batteria - Faro - Fanalino - Tromba elettrica

N. Figura	Numero d'ordinazione	DENOMINAZIONE	Quantità	Indicazioni suppletive
44		**Cavo** sterlingato ⌀ 1 per impianto elettrico (Comprende i cavi: dal faro al fanalino posteriore mt. 2,25 dalla dinamo alla spia mt. 1,40 . . . . . mt.	3,65	
		Cavo sterlingato ⌀ 1,5 per impianto elettrico (Comprende i cavi: dal faro alla dinamo mt. 1,40 dal faro alla tromba mt. 1,30 dal faro alla batteria mt. 1,20 e cavo di massa mt. 0,25) . . . . . mt.	4,15	
45		**Guaina** copricavo ⌀ 11 . . . . . mt.	0,500	
46	TA 237 ter	**Fascetta** lunga fissaggio cavi al telaio	1	
47	TA 237	**Fascetta** corta fissaggio cavi al telaio	2	
48	T 16090	**Molletta** fiss. cavo fanalino post. al parafango	6	

● I numeri d'ordinazione contrassegnati col dischetto sono stati desunti dal Catalogo Pezzi di Ricambio della Fabbrica Magneti Marelli.

www.rpw.it

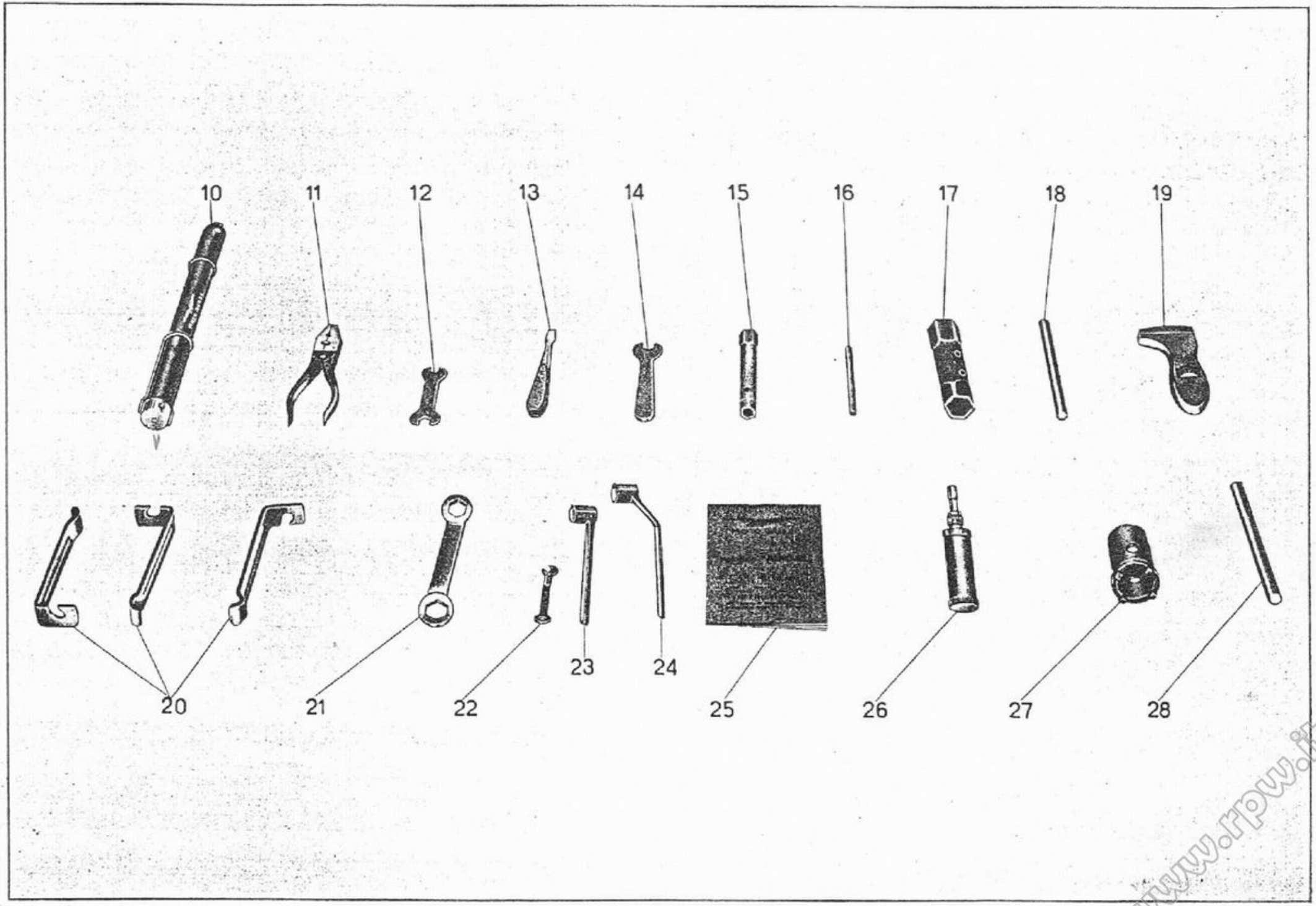

Tavola 19

www.rpw.it

Tavola 19 — **Complesso** : Dotazione — **Gruppo** : Comuni e di manutenzione
Sottocomplesso : Attrezzi ed accessori — **Sottogruppo** : Dotazione individuale normale ed a richiesta

N. Figura	Numero d'ordinazione	DENOMINAZIONE	Quantità	Indicazioni suppletive
10	TA 198	**Pompa** per pneumatici	1	
11	T 245	**Pinza** Universale	1	
12	T 2148	**Chiave** piatta da m/m 8 - 10	1	
13	T 5354	**Cacciavite**	1	
14	T 9600	**Chiave** piatta da m/m 11	1	
15	T 9602	**Chiave** a tubo da m/m 10 - 14	1	
16	T 9602 bis	**Spina** per chiave a tubo da m/m 10 - 14	1	
17	M 2411	**Chiave** a tubo per candela e perni ruote da m/m 21 - 22	1	
18	T 9604 bis	**Spina** per chiave candela	1	
19	T 9605	**Chiave** regolabile	1	
20	T 9606	**Leva** coperture	3	
21	T 9613	**Chiave** ad occhio doppia da m/m 17 - 19	1	
22	M 206 C	**Chiave** per magnete (MR 5931)	1	
23	M 2410	**Chiave** a pipa da m/m 11 per punterie	1	
24	M 2412	**Chiave** a pipa da m/m 14 per serraggio testa	1	
25		**Libretto** istruzioni	1	
26	T 0238 bis	**Pompa** per ingrassatori	1	
27	T 2145	**Chiave** per volano	1	Vengono forniti a richiesta
28	T 9611	**Spina** per chiave volano	1	

www.rpw.it



MOTO GUZZI

Motociclo tipo **AIRONE SPORT**

250 c. c.

CATALOGO PEZZI DI RICAMBIO

II^a EDIZIONE

CATALOGO PEZZI DI RICAMBIO

II^a EDIZIONE

Formato UNI A 4 (210 x 297)



MOTO GUZZI

SOCIETÀ PER AZIONI

Stabilimento e Amministr.: **MANDELLO del LARIO** (Como
Telefoni: 18/59/78/85 - Telegr.: Motoguzzi - Mandello Lario
Sede legale: **GENOVA** - Piazza della Vittoria N. 2/5
Telefoni: 56-960 / 56-962 - Telegrammi: Paromar - Genova
Filiale - Magazzeno Ricambi - Officina Riparazioni:
MILANO (640) - Via Giovanni da Procida, 14
Telefoni 91-421 / 91-296 981-997 (Mag. Ricambi)
Telegr. Motoguzzi - Milano

Motociclo tipo **AIRONE SPORT**

250 c.c.

CATALOGO PEZZI DI RICAMBIO

II^a EDIZIONE

EDITO A CURA DELLA
MOTO GUZZI S. p. A.
MANDELLO DEL LARIO
(Como)

CARATTERISTICHE TECNICHE

MOTORE: Ciclo a 4 tempi con valvole in testa.

TESTA DEL CILINDRO: In lega leggera con gli organi comando valvole completamente coperti e a bagno d'olio.

NUMERO CILINDRI: 1 in lega leggera con canna riportata in ghisa speciale.

ALESAGGIO: mm. 70.

CORSA: mm. 64.

CILINDRATA: 250 cc.

COMANDO VALVOLE: ad aste e bilancieri.

RAFFREDDAMENTO: ad aria.

RAPPORTO DI COMPRESSIONE: 1 : 7.

POTENZA EFFETTIVA: HP. 13,5 a 6000 giri.

CAMBIO: a 4 velocità.

RAPPORTI CAMBIO: I^a^ 1 : 2,64 - II^a^ 1 : 1,788 - III^a^ 1 : 1,34 - IV^a^ 1 : 1.

COMANDO CAMBIO: a pedale.

LUBRIFICAZIONE: forzata con serbatoio separato.

CAPACITA' SERBATOIO OLIO: litri 2 circa.

ALIMENTAZIONE: a benzina.

CAPACITA' SERBATOIO BENZINA: litri 12,5 con riserva intercomunicante di litri 1 circa.

ACCENSIONE: a magnete.

FRIZIONE: con dischi metallici a secco.

TRASMISSIONE: con catena a rulli.

TELAIO: a sospensione elastica posteriore mediante forcellone oscillante con molle a spirale racchiuse in apposite custodie sotto il gruppo motore.

AMMORTIZZATORI POSTERIORI: a frizione, regolabili (tipo corsa).

FORCELLA: Telescopica con ammortizzatori idraulici.

RUOTE: anteriore e posteriore a raggi con cerchi in lega leggera 19 x 2¼.

GOMME: anteriore rigata e posteriore normale 3,00-19.

FRENI: in lega leggera, ad espansione: sulla ruota anteriore comandato a mano, sulla posteriore comandato a pedale.

AVVIAMENTO: a pedale.

PASSO: mt. 1,370 circa.

PESO: kg. 137 circa.

VELOCITA' MASSIMA: km. 118 all'ora circa.

IMPIANTO ELETTRICO: dinamo, batteria, faro anteriore, fanalino posteriore, tromba elettrica.

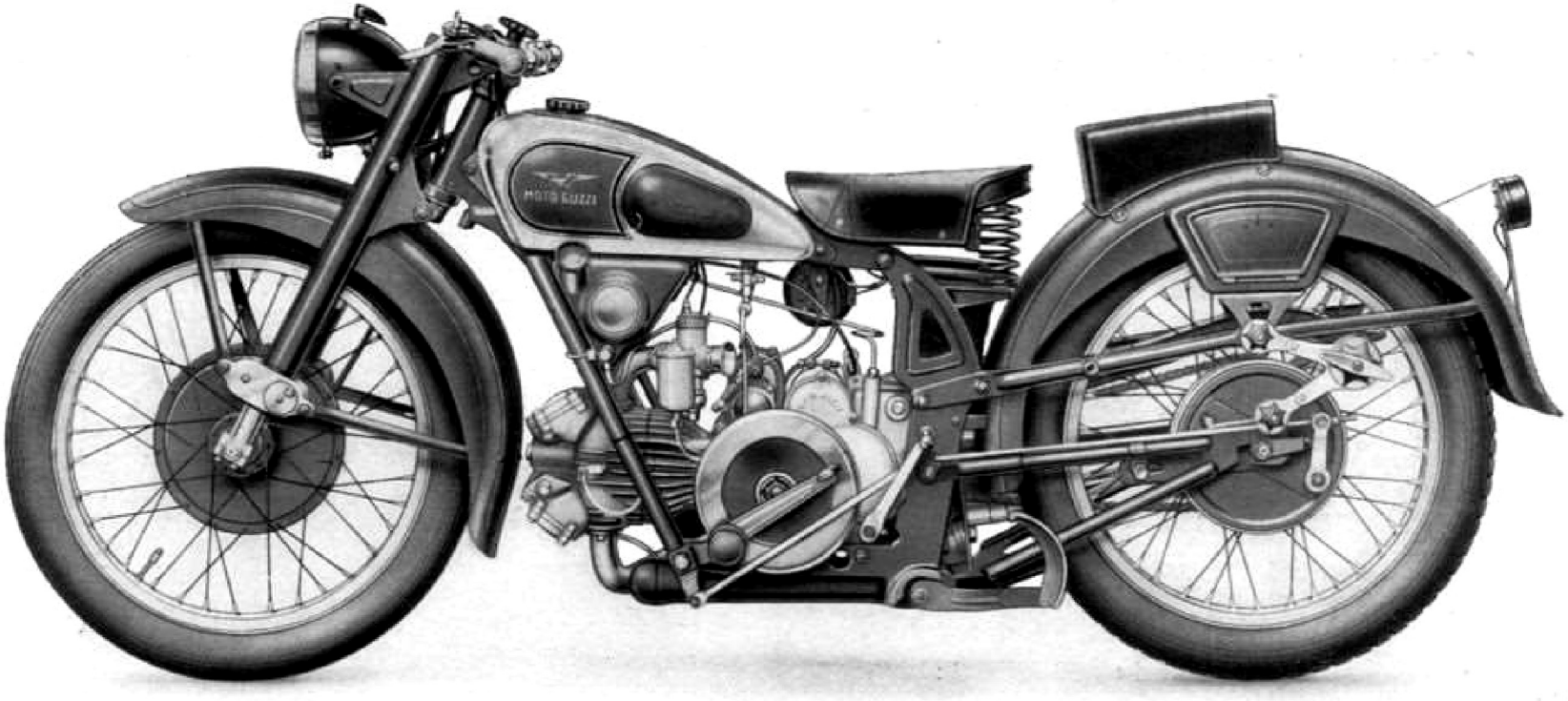

Fig. 1 - Motociclo AIRONE SPORT - Lato volano

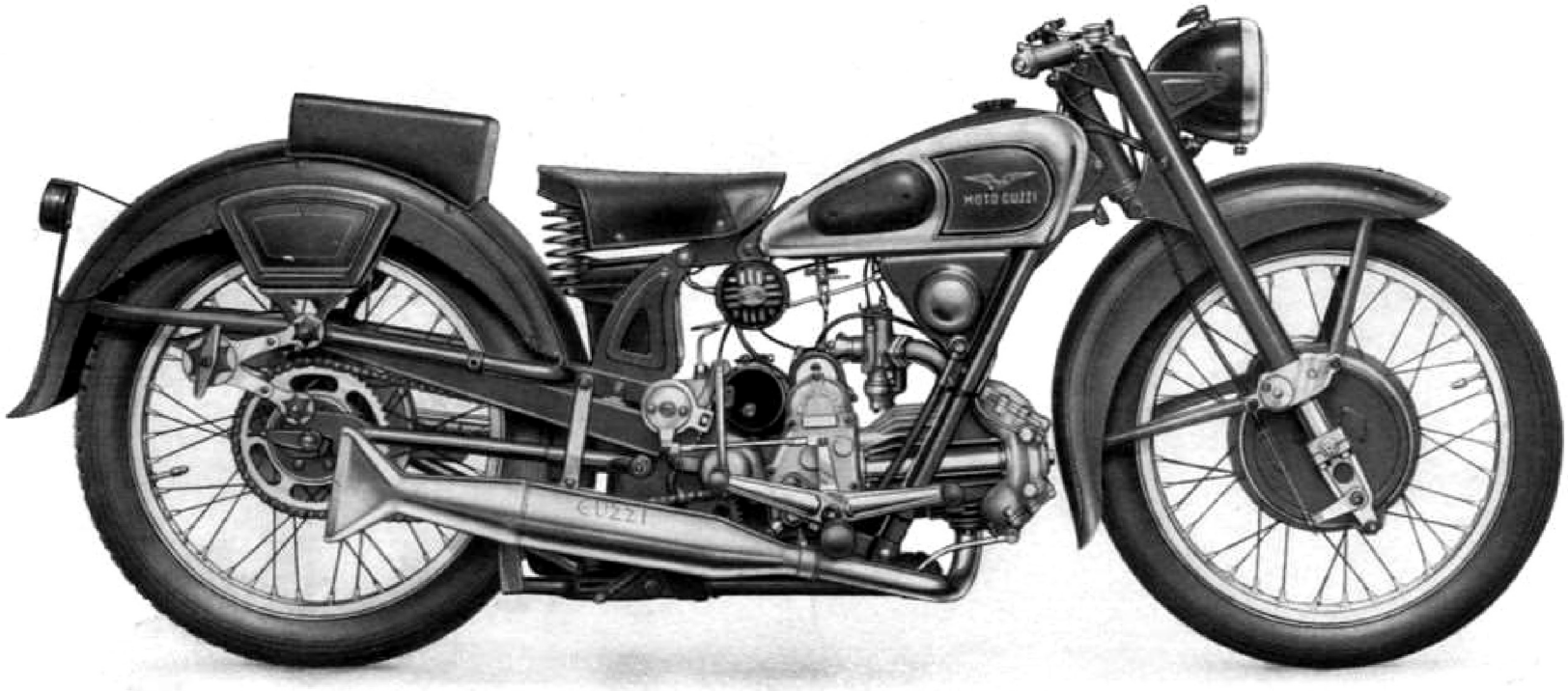

Fig. 2 - Motociclo **AIRONE SPORT** - Lato distribuzione

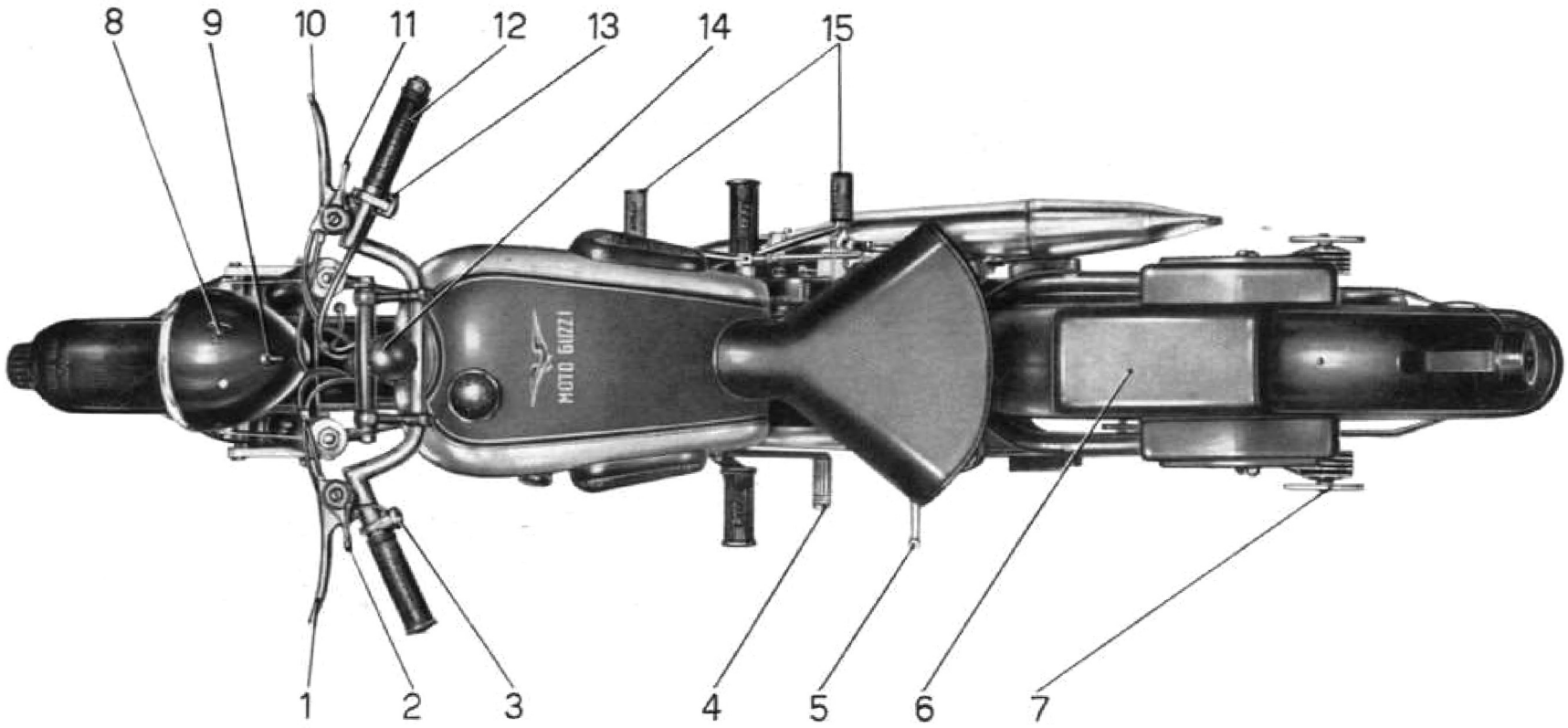

Fig. 3 - Motociclo AIRONE SPORT (comandi e accessori)

1 - Leva comando frizione.
2 - Leva comando anticipo (tirando ritarda).
3 - Pulsante tromba elettrica.
4 - Pedale comando freno posteriore.
5 - Pedale avviamento.
6 - Sellino posteriore.
7 - Ammortizzatori posteriori.
8 - Chiave per impianto elettrico.
9 - Interruttore luce minima e massima.
10 - Leva comando freno anteriore.
11 - Leva comando aria.
12 - Manopola comando gas.
13 - Interruttore per comando luce antiabbagliante.
14 - Volantino comando frenasterzo.
15 - Leva comando cambio.

MOTORE

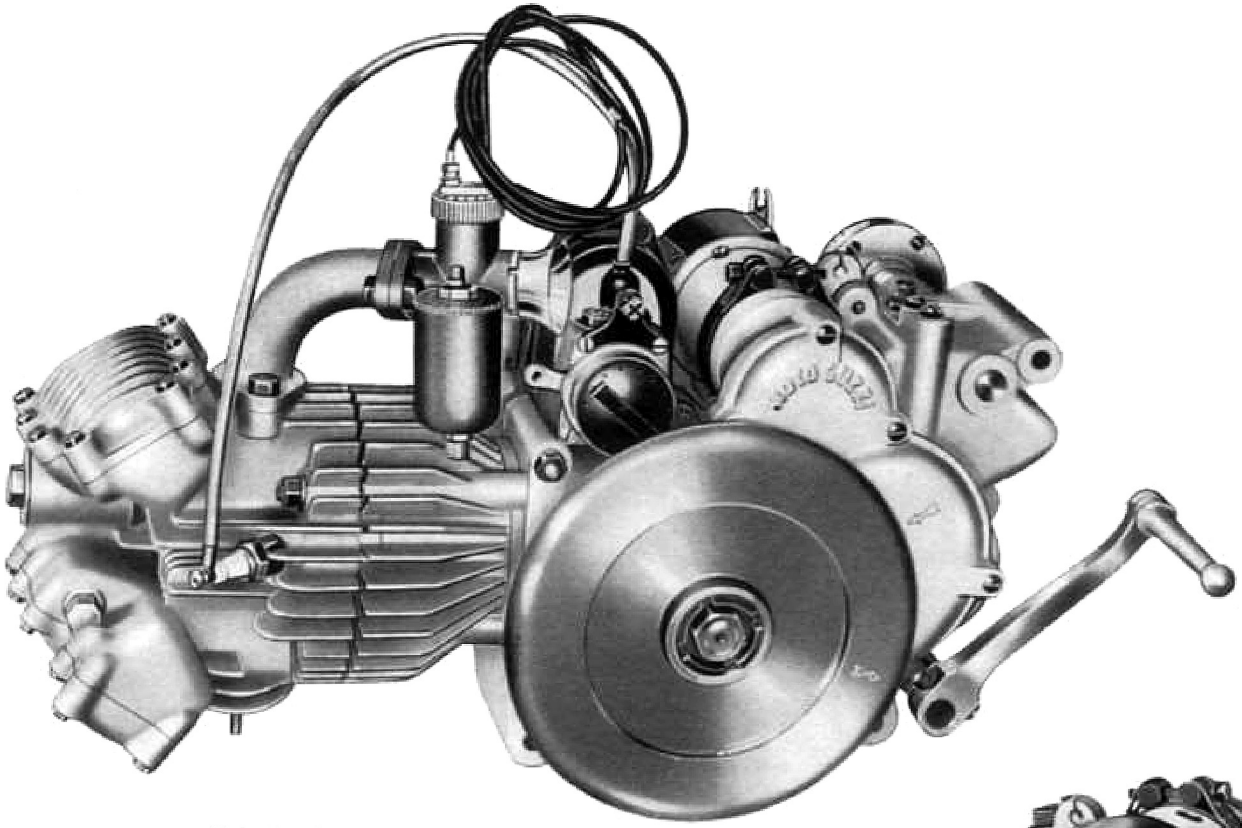

Fig. 4 - Lato volano

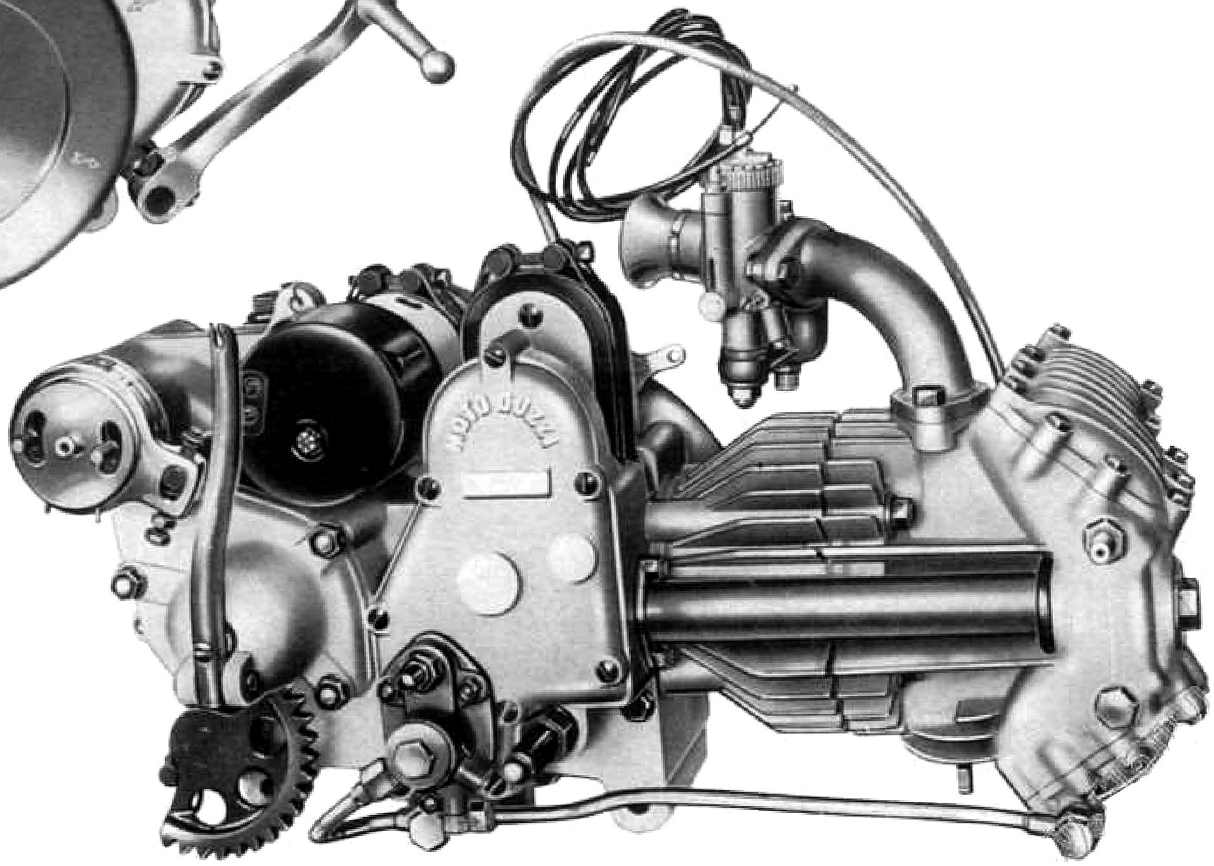

Fig. 5 - Lato distribuzione

NORME PER LA RICHIESTA DEI PEZZI DI RICAMBIO

Nelle ordinazioni dei pezzi di ricambio si devono indicare chiaramente:

— Il numero d'ordinazione (seconda colonna);

— Il numero della tavola nella quale si trova;

— La sua denominazione (terza colonna);

— Il quantitativo dei pezzi;

— I numeri del motore e telaio della macchina alla quale il pezzo è destinato;

— Il nome e l'indirizzo del richiedente (chiaramente leggibile);

— Il mezzo di trasporto.

N.B. - Per i numeri di figura contrassegnati col dischetto (•) vedere variazioni a fine tavola.

I pezzi originali portano inciso uno dei seguenti marchi di fabbrica, depositati a termini di legge:

GUZZI

MOTO GUZZI

MOTO GUZZI

INDICE

COMPLESSI	SOTTO-COMPLESSI	GRUPPI	SOTTOGRUPPI	TAVOLE
Motociclo	Motore	Organi principali	Cilindro - Testa - Coperchi - Valvole	1
			Basamento	2
			Albero a gomito - Biella - Pistone - Volano e coperchio lato volano	3
			Distribuzione - Coperchio lato distribuzione	4
		Alimentazione e scarico	Serbatoio benzina - Tubazioni - Carburatore - Tubo scarico - Silenziatore	5
		Lubrificazione	Serbatoio olio - Tubazioni - Pompa olio - Valvola automatica	6
	Trasmissione	Innesto	Innesto a frizione	7
		Avviamento	Avviamento motore - Comando frizione	8
		Cambio	Ingranaggi - Alberi e comando del cambio	9
	Telaio Ruote Freni	Telaio	Telaio anteriore - Parafango anteriore - Sella	10
			Sopporto a squadra - Parafango e bracci post. - Cuscino post. - Cassette porta utens. e cavalletto	11
		Sospensioni e sterzo	Forcella anteriore - Sospensione elastica anteriore - Sterzo	12
			Manubrio e leve di comando	13
			Forcellone oscillante - Sospensione elastica posteriore - Ammortizzatori posteriori	14
		Ruote	Ruota - Mozzo - Freno anteriore e comando	15
			Ruota - Mozzo - Freno posteriore e comando	16
	Impianto elettrico	Accensione	Magnete - Comando - Candela	17
		Generatore illuminazione ed accessori	Dinamo - Batteria - Faro - Fanalino - Tromba elettrica	18
Dotazione	Attrezzi ed accessori	Comuni e di manutenzione	Dotazione individuale normale ed a richiesta	19

INDICE NUMERICO DEI PEZZI

N.B. - Per i numeri d'ordinazione contrassegnati col dischetto (•) la variazione è indicata a fine tavola.

Numero d'ordinazione	N. di Tavola	N. di Figura
BL 1 - MBL 22	17	10
3 ME 7/5	26	18
MNKE 3/2 X	18	19
6 V 3 W	18	40
6 V 5 W	18	39
6 V 25/25 W	18	38
DN 6	2	24
DN 6	4	13
DN 6	6	46
DN 6	8	44
DN 6	11	36
DN 6	12	20
DN 6	18	41
RE 6	4	14
RE 6	6	47
RE 6	11	37
RE 6	14	36
DN 7	1	58
DN 7	2	54
DN 7	4	22
DN 7	9	21
DN 7	10	19
DN 7	11	19
RE 7	9	22
RE 7	10	20
DN 8	5	11
DN 8	6	11
DN 8	8	15
DN 8	10	16
DN 8	11	31
DN 8	12	15
DN 8	14	50
DN 8	15	39
DN 8	16	12
DN 8	2	19
RE 8	5	33
RE 8	10	27
RE 8	11	32
RE 8	12	48
RE 8	16	13
RE 9	12	45
RE 10	14	43
T 011 ter	10	28
T 011 ter	12	49
[illegible]	18	10
M 20 ter	3	39
MA 24 ter	1	11
MA 24 ter	2	33
S S F 25	5	45
M 26	3	40
Mr T 38	18	32
T 58	2	26
M 61 bis	1	34
M 61 bis	9	28
T 63 ter	15	35
T 63 ter	16	38
M 64	15	12
T 64 bis	15	40
T 64 bis	16	33
TA 67	11	13
M 68	15	14
M 68 N	15	13
M 70	15	16
M 70 bis	15	15
T 70 bis	16	27
T 71 bis	2	17
T 71 bis	12	40
M 73	7	17
M 77	7	21
M 77	9	62
M 080/080 ter	8	17
M 080	8	20
M 080 bis	8	18
M 080 ter	8	19
T 84 bis	9	17
T 85	9	14
M 87	8	28
T 87 bis	16	15
M 107	1	55
M 107 bis	5	38
M 108	6	58
M 108	9	32
M 115 ter	6	49
M 116	6	53
M 117	6	51
M 120	6	57
M 121 bis	2	39
• M 121 bis	6	35
M 122	6	54
M 122 bis	6	55
T 129 bis	5	34
T 129 bis	6	12
T 129 bis	10	29
M 132	18	13
T 134	11	41
T 134	14	35
M 136	8	46
T 136	11	27
T 136	14	26
T 136	18	42
M 136 bis	8	45
M 136 bis	11	28
M 140	2	25
M 140	11	38
M 141	4	12
M 145 ter	1	14
M 145 ter	2	20
M 145 ter	5	12
M 145 ter	8	16
M 145 ter	10	23
M 145 ter	16	16
T 0147	15	58
T 149	15	57
T 149	16	61
FMN 150	18	34
FMN 150/XII	18	36
FMN 150/XIII	18	37
M 0156	3	17
M 0156 ter	3	18
M 160	8	12
M 160 bis	8	11
M 160 bis	9	11
M 0162	8	14
M 163 G	2	58
M 163 G	6	29
M 172	17	16
M 172	18	20
MA 174 bis	18	18
TA 175	5	21
TA 175 G	5	22
TA 180 ter	1	24
TA 180 ter	6	16
TA 182	6	15
T 184	6	24
T 188	6	22
M 188	17	24
T 189	15	11
M 192	2	36
M 192 A	1	28
M 192 A	2	37
T 193 N	5	52
T 193 N	17	39
TA 198	19	10
TA 206	5	20
M 206 C	19	22
TA 207	5	17
TA 207 bis	5	18
T 209 B	12	41
ML 217	18	14
T 220	10	11
T 220	12	77
M 221	16	51
CW 225 A	1	49
CW 225 A	17	26
T 234	5	54
T 234	17	42
T 235	8	41
TA 236	13	35
TA 237	18	47
T 237 bis	6	19
T 237 bis	17	43
TA 237 ter	18	46
T 0238	11	12
T 0238	12	26
T 0238	14	32
T 0238 bis	19	26
T 245	19	11
T 255 bis	15	37
T 255 bis	16	40
T 298 ter	10	22
TA 316 bis	12	66
TA 320	12	67
T 333	5	24
T 333 bis	5	25
MA 800	13	33
MA 800	18	35
M 2006	1	39
M 2011	1	40
T 2011	10	39
M 2023	12	17
T 2031	11	17
M 2037	1	13
M 2037	5	42
T 2038	10	31
M 2050	2	52
M 2050	3	45
M 2051	3	43
M 2052	3	44
M 2053	3	42
M 2054	3	41
M 2055	2	43
M 2055	3	52
M 2055 bis	3	53
M 2055 ter	7	20
M 2055 ter	9	61
M 2056	2	44
M 2056	3	51
M 2057	2	46
M 2057	3	49
M 2057 bis	2	45
M 2057 bis	3	50
M 2058	3	48
M 2059	3	47
M 2061	3	16
T 2061	5	14

Numero d'ordinazione	N. di Tavola	N. di Figure	Numero d'ordinazione	N. di Tavola	N. di Figure	Numero d'ordinazione	N di Tavola	N. di Figure	Numero d ordinazione	N. di Tavole	N. di Figura	Numero d'ordinazione	N. di Tavole	N. di Figure
M 2062	3	15	T 2111	9	24	T 2167	15	49	M 2301/1/2309	1	12	M 2330/2128 bis	9	72
M 2063	3	14	T 2113	12	62	T 2168	15	50	M 2302	1	60	M 2330	9	74
MD 2066	3	30	T 2113	16	30	M 2169	1	56	M 2302 bis	1	62	M 2331bis/2332bis	9	78
M 2069	3	31	M 2116	7	14	M 2169	4	24	M 2302 ter	1	61	M 2331 bis	9	80
T 2069 bis	6	26	M 2117	7	18	T 2169	15	47	M 2302 A	1	63	M 2332 bis	9	79
T 2070	6	25	M 2117 bis	2	47	M 02170	17	12	M 2303/1	2	11	M 2333	9	84
•M 2072	3	29	M 2117 bis	9	70	M 2171	17	11	M 2304	2	10	M 2334	9	83
T 2072 bis	6	21	M 2117 bis	7	19	T 2172	15	51	M 2305	3	22	M 2335	9	82
T 2073	6	23	M 2117 ter	2	48	M 2173	17	17	M 2306	8	10	M 2337	9	71
T 2075 bis	2	15	M 2118	7	11	M 2173 bis	17	19	M 2307	1	51	M 2338	9	81
T 2077 bis	2	13	M 2119	7	12	M 2174	17	21	M 2307 bis	1	52	M 2340/8126	9	51
T 2077 bis	11	24	M 2120	7	13	M 2174	18	25	M 2307 ter	1	53	M 2340	9	60
M 2078	2	56	M 2121	7	16	M 2175	17	18	M 2308	1	54	M 2341	9	59
M 2078	4	35	M 2122	7	10	M 2175	18	22	M 2309	1	45	M 2342	9	58
T 2078	2	12	M 2123	8	21	M 02176	2	27	M 2310	1	46	M 2342 bis	9	56
T 2078	11	23	M 2125 bis	7	22	M 2177	2	28	M 2311 bis	1	41	M 2344	2	51
T 2078	14	38	M 2125 bis	9	65	M 02178	2	29	M 2311 A	1	44	M 2345	2	53
T 2079	2	18	M 2128 bis	9	73	M 2180	18	16	M 2313	1	32	M 2346	9	52
M 2080/2091	4	28	M 2130	9	69	M 2181	18	11	M 2313 bis	1	37	M 2347	9	46
T 2080	10	17	M 2131	9	68	M 2182	18	24	M 2314	1	35	M 2347 A	9	50
M 2081/2091	4	26	M 2132	9	67	M 2182 bis	18	23	M 2315	1	30	M 2348	2	63
M 2082	4	29	M 2133	9	66	M 2182 A	18	21	M 2315 bis	1	36	M 2349	9	45
T 2082	10	24	M 2134	8	29	M 2183	2	35	M 2315 ter	1	31	M 2350	9	44
M 2084	4	25	M 2135	8	27	M 2190	1	64	M 2316	1	33	M 2351	9	43
T 2086 bis	12	71	M 2135	5	39	M 2190	2	34	M 2316 bis	1	38	M 2352/08143	9	42
M 2088	2	55	M 2136	8	26	M 2191	1	10	M 2317	1	27	M 2352	9	39
T 2088	12	79	T 2136	5	41	M 2191	2	32	M 2317 bis	1	26	M 2352 bis	9	36
T 2088	10	12	M 2137 bis/8521	5	27	M 2192	2	21	M 2320	1	47	M 2353	9	47
T 2089	12	78	T 2137 bis	5	29	M 2193	2	22	M 2320 bis	1	48	M 2354	2	61
M 2091	4	31	T 2138	5	13	M 2194	2	30	M 2321	1	21	M 2355	9	18
T 2091	12	70	M 2138	8	24	M 2195	2	62	M 2322	1	19	M 2356/8155	9	10
M 2092	4	32	M 2139	8	23	M 2196	3	19	M 2323	1	22	M 2360	8	52
M 2093	4	30	M 2140	8	22	M 2197	3	20	M 2323 bis	1	20	M 2361	8	54
T 02094 bis	12	87	T 2141	16	26	M 2198	3	21	M 2324	1	18	M 2362	8	55
•M 2105	6	48	T 2145	19	27	M 2198	4	11	M 2324 bis	1	17	M 2363	8	50
M 2106	6	52	T 2148	19	12	M 2199	2	23	M 2324 ter	1	16	M 2364	8	51
M 2107	6	56	M 2158	8	36	T 2206	16	56	M 2325 bis	9	76	M 2365	3	25
M 2108	6	50	M 2158 bis	8	37	T 2207	16	55	M 2326	9	85	M 2366	3	24
•M 2109	6	34	M 2161 bis	8	53	T 2209	16	23	M 2327	9	63	M 2367	3	23
M 2110	4	17	M 2166	8	49	T 2210	16	22	M 2328 bis	9	64	M 2373	2	11bis
M 2111	4	18	T 2166	15	48	M 2301/1/2308	1	50	M 2329	9	75	M 2375	18	17

Numero d'ordinazione	N. di Tavole	N. di Figura
M 2376	1	15
M 2376	5	44
M 2378	1	42
M 2379	1	43
M 2380	1	59
M 2380	4	23
M 2384	4	23bis
M 2385	1	57
M 2385	4	19
M 2386	4	20
M 2387	4	21
M 2388	1	29
M 2388	6	18
M 2391	6	17
M 2394	1	25
M 2394	6	31
M 2395 bis	1	23
M 2396	6	30
M 2399	6	28
M 2399	2	57
M 2405	4	15
M 2405	6	32
M 2410	19	23
M 2411	19	17
M 2412	19	24
M 2505 bis	4	10
T 2511	10	35
T 2513/2515	10	32
T 2514/2515	10	33
T 2515	10	34
M 2529	3	29
• M 2530	3	36
M 02530/2531	3	11
M 02530/2535 bis	3	10
M 02530	3	36
M 2531	3	38
• M 2532	3	26
M 2533	3	28
M 2534	3	27
M 2535 bis/36	3	13
M 2535 bis	3	33
M 2535 bis/1	3	33
M 2536	3	32
M 2537	3	34
T 2537 B	5	32
M 2538	3	35
M 2541/2534	3	12
• M 2541	3	26
M 2544 bis	4	34
M 2560	3	46
M 2561/2116	7	15
M 2562/2180	18	12
M 2562	18	15
M 2572	17	20
M 2572 bis	17	22
T 2622 bis	16	67
T 2623	16	57
T 2624	16	54
T 2625	16	58
T 2625 bis	16	53
T 2637 bis	16	52
T 2638	16	44
T 2639	16	43
T 2640 bis	16	42
T 2640 ter	16	47
T 2642 bis	16	49
T 2643 bis	16	50
T 2644	16	48
T 2645	16	46
T 2646	16	25
T 2646 bis	16	45
T 2647	16	24
T 2653	6	13
T 2653 bis	6	14
T 2660	2	16
T 2662 D	5	36
T 2672/02094 bis	12	85
T 2672	12	86
T 2672 bis	13	34
T 2676	13	13
T 2676	17	37
T 2677	8	30
T 2677	13	17
T 2677	15	25
T 2678	8	32
T 2678	13	16
T 2678	15	24
T 2679	8	34
T 2679	13	19
T 2679	15	27
T 2679 bis	8	33
T 2679 bis	13	18
T 2679 bis	15	26
T 2679 bis	17	27
T 2680	8	43
T 2680	15	22
T 2685	13	20
T 2686	13	23
T 2687	13	22
T 2690	13	28
T 2691	13	31
T 2692	13	29
T 2693	13	32
T 2694	13	27
T 2699	13	12
T 2700	13	14
T 2700	17	36
T 5087	14	27
T 5133	5	23
T 5146	16	19
T 5147	16	18
T 5304	14	11
T 5307	14	17
T 5308	14	13
T 5311	14	22
T 5312	14	12
T 5312	14	16
T 5354	19	13
T 5508	11	11
T 5511 bis	14	29
T 5517	11	21
T 5518	11	20
T 5519	11	22
T 5523	14	44
T 5533	14	55
T 5534	14	57
T 5536	14	39
M 5541/2166	8	47
M 5541	8	48
T 5541	14	52
T 5542	14	49
T 5542	14	49
T 5544	14	51
T 5559	14	24
T 5559 ter	14	28
T 5560	14	42
T 5560 bis	14	23
T 5568 bis	16	14
T 5569 ter	16	21
T 5575 bis	11	18
T 5583	10	40
T 5593 bis	6	27
T 5608	11	26
T 5611	11	15
T 5612	11	14
T 5821 bis	10	31bis
T 5857	8	25
T 5870	15	20
M 8018 ter	12	63
M 8018 ter	16	31
M 8045	2	38
M 8046	2	40
M 8046	9	57
T 8053 ter	10	21
M 8068	4	33
T 8090	15	31
T 8091	15	30
T 8092	15	32
T 8098	16	62
M 08123	9	54
M 8126	9	55
T 8129	14	48
M 8133 D	9	48
M 8133 C	9	49
M 8134	2	50
M 08139	9	41
M 08139 bis	9	40
M 08140	9	30
M 08140 bis	9	37
M 08140 ter	9	33
M 08141	9	26
M 08141 bis	9	29
M 08141 ter	9	27
M 08142	9	31
T 08143	9	25
M 8144	9	35
M 08146	9	34
M 8147	9	23
M 8148	9	38
M 08151	2	59
M 08151	9	19
M 08151 bis	2	60
M 08151 bis	9	20
M 8152	9	12
• T 8154	6	20
M 8155	9	10bis
M 8157	9	16
T 8171 bis	13	30
T 8173 bis	13	26
T 8174	13	25
T 8175	13	24
T 8176	13	21
M 8189	2	31
M 8196	5	26
T 8208	17	40
M 8300	8	13
T 8301	12	75
T 8302	12	68
T 8303	10	14
T 8303	12	81
T 8400	5	15
T 8400 bis	5	16
T 8511 D/S	5	19
T 8515	9	13
T 8516	9	15

Numero d'ordinazione	N. di Tavola	N. di Figura
T 8521	5	28
T 8521 bis	5	31
T 8521 ter	5	30
T 8522	4	27
T 8529	8	35
M 8533 bis	17	13
M 8534	17	14
M 8537	2	41
M 8537 bis	2	42
M 8537 bis	2	42
T 8550 bis	13	15
T 8550 bis	15	23
T 8550 bis	8	31
M 9065/122	6	36
M 9065	6	48
M 9068	6	34
M 9069	6	42
M 9070	6	44
M 9071	6	41
M 9072	6	40
M 9072 bis	6	39
M 9073	6	38
M 9074	6	37
M 9075	6	43
M 9075 bis	6	45
M 9076	6	35
T 9158	11	40
T 9487	6	20
T 9600	19	14
T 9602	19	15
T 9602 bis	19	16
T 9604 bis	19	18
T 9605	19	19
T 9606	19	20
T 9611	19	28
T 9613/1	19	21
10041 bis	2	49
10041 bis	9	77
10069 bis	14	45
10319 C	5	12bis
11020	12	36
11021 B/bis	12	39
11022	12	37
11023	12	38
11038	12	21
11047	12	64
11058	12	72
11159	15	59
11160	15	61
11168	15	56
11169	15	52
11170	15	28
11171	15	44
11172	15	43
11173	15	55
11174	12	47
11174	15	54
11175	15	53
11176	15	46
11177	15	45
11184 bis	15	33
11184 bis	16	37
11185 ter	15	38
11185 ter	16	41
11186	15	36
11186	16	39
11191	15	34
11192	15	42
11193	15	41
11202	16	59
11205	16	35
11212 bis	16	32
Mr. 11501/8124	17	30
Mr. 11501/8125	17	29
Mr. 11501/8126	17	28
Mr. 11501/8129	17	31
Mr. 11501/81291	17	33
Mr. 11501/81292	17	32
Mr. 11801/215	17	15
T 13081 bis	5	43
T 13116	14	18
T 13122	14	21
T 14095	14	15
T 16007	10	38
T 16009	10	37
T 16015	10	41
T 16015	11	10
T 16015	14	10
T 16036 S	14	46
T 16036 D	14	47
T 16039	14	34
T 16040	14	33
T 16041	14	30
T 16044	14	53
T 16050	14	54
T 16051 bis	14	56
T 16052	14	40
T 16053	14	37
T 16083	10	36
T 16083	16	11
T 16084	16	17
T 16087	18	18
T 16087bis/5504bis	18	29
T 16089	18	30
T 16089 bis/16088	18	31
T 16090	18	48
T 16135	16	36
T 16140	16	69
T 16141	16	71
T 16145	6	10
T 16150/2680	8	39
T 16150/16152	8	38
T 16150	8	42
T 16152	8	40
T 16154/193 N	5	48
T 16154/16157	5	46
T 16154	5	50
T 16155/193 N	5	49
T 16155/16158	5	47
T 16155	5	51
T 16156/16159	17	34
T 16156/8208	17	38
T 16157	5	55
T 16158	5	56
T 16159	17	41
T 16166	18	43
T 16167	13	34
T 16220	12	57
T 16221	12	55
T 16224	12	59
T 16225 bis	12	58
T 16226	12	61
T 16227	12	60
T 16228	12	54
T 16229 D	12	53
T 16229 S	12	52
T 16230	12	51
T 16231	12	50
T 16232	12	56
T 16235	12	43
T 16238 B	12	46
T 16241	12	44
T 16243	12	34
T 16244	12	32
T 16246	12	33
T 16247	12	28
T 16248	12	30
T 16249	12	27
T 16250	12	29
T 16251	12	31
T 16254 bis	12	16
T 16258	12	18
T 16259	12	19
T 16260	12	25
T 16262 bis	12	24
T 16263	12	22
T 16266	12	14
T 16269	12	13
T 16270	12	12
T 16290	10	10
T 16295	10	13
T 16295	12	80
T 16300	12	76
T 16302	10	15
T 16302	12	82
T 16303	12	83
T 16304	12	84
T 16305	12	74
T 16306	12	69
T 15380	16	68
T 16451/11020	12	10
T 16451	12	11
T 16455	12	65
T 16456	12	73
T 16458	12	35
T 16460	10	30
T 16467	13	10
T 16470	5	10
T 16476	11	30
T 16477	11	29
T 16479	2	14
T 16479	11	25
T 16480	11	39
T 16487	11	44
T 16488	11	45
T 16490	11	43
T 16491	11	35
T 16495	11	42
T 16498	14	41
T 16500	14	31
T 16505	14	25
T 16506/13116	14	14
T 16506	14	19
T 16507 bis	14	20
T 16508	10	18
T 16510	11	16
T 16521/11160	15	10
T 16521	15	60
T 16522	15	29
T 16523/2680	15	18
T 16523	15	21
T 16524	15	19
T 16525/16524	15	17
T 16526	16	65
T 16527	16	66

Numero d'ordinazione	N. di Tavole	N. di Figure	Numero d'ordinazione	N. di Tavole	N. di Figure	Numero d'ordinazione	N. di Tavole	N. di Figure	Numero d'ordinazione	N di Tavole	N. di Figure	Numero d'ordinazione	N. di Tavole	N. di Figure
T 16528	16	60	Guaina copricavo Ø 11	18	45									
T 16530/16526	16	10	Libretto istruzioni	19	25									
T 16530	16	64	Getto di scorta	19	24bis									
T 16531	16	29												
T 16534	16	28												
T 16535	16	34												
T 16538	16	63												
T 16539	16	20												
T 16545	5	40												
T 16546	5	35												
T 16550	11	33												
T 16551	11	34												
25637	12	42												
M 30050	5	53												
T 30109	13	11												
T 30109	17	35												
T 30614	18	27												
M 35014	17	25												
36172	12	23												
Spina per tappo	3	37												
Guarnizioni carta per pompa olio	6 4	33 16												
Coda del silenziatore	5	37												
Filo ferro legaggio tappo	9	53												
Copertina per sella	10	25												
Molla sotto sella	10	26												
Maglia falsa	16	70												
Molletta di sicurezza per maglia	16	72												
Presa di corrente	17	23												
Cavo sterlingato Ø 1.5	18	33												
Cavo sterlingato Ø 1	18	44												
Cavo sterlingato Ø 1.5	18	44												

TAVOLE PEZZI DI RICAMBIO

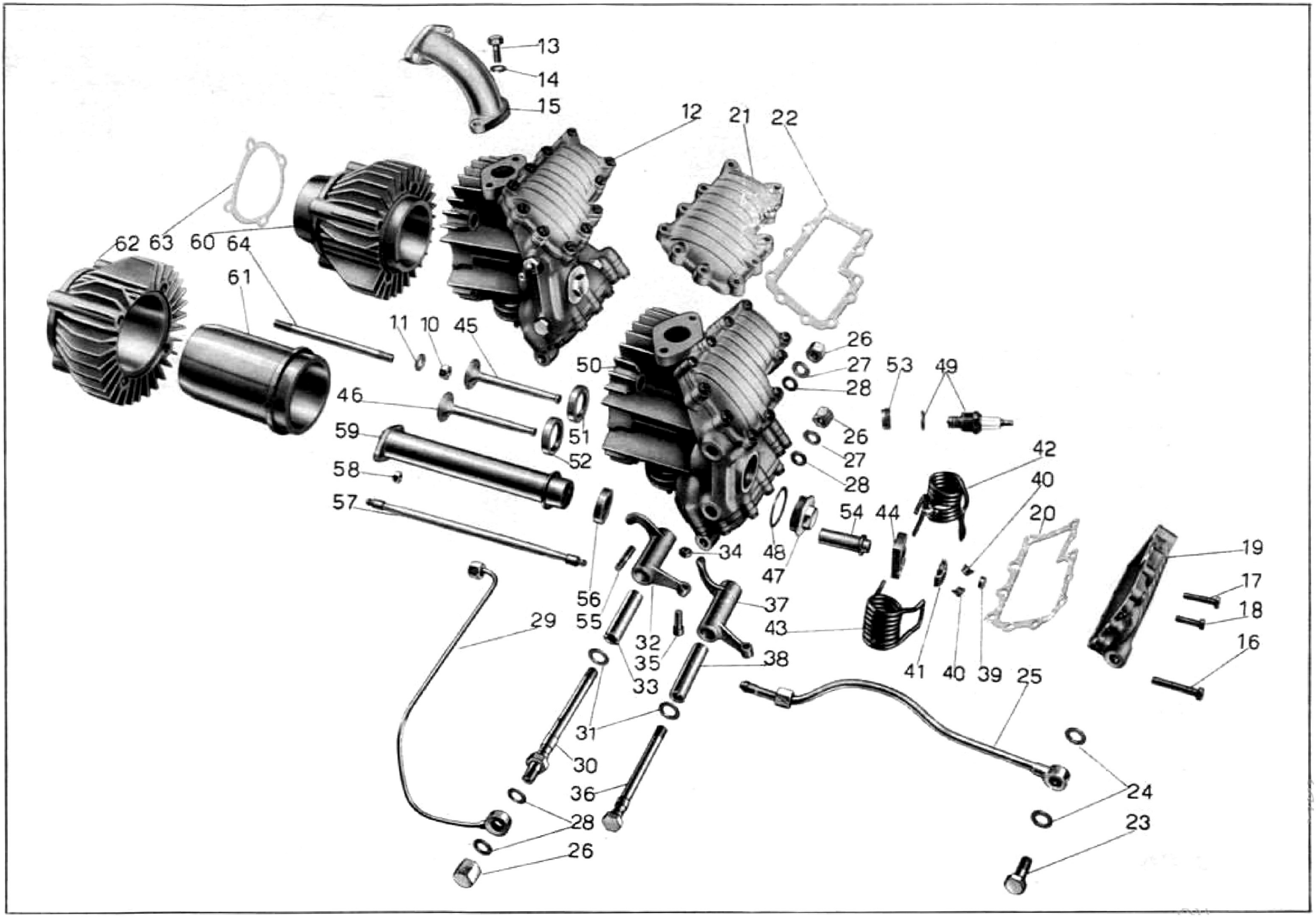
13
14
15
12
21
22
62 63 60 64
61
11 10 45
50
26
27
28
53
49
46
59
58
57
51
52
26
27
28
42
40
20
54
44
48
47
34
56
55
37
43
29
32
35
33
38
41 40 39
25
19
17
18
16
31
30
36
28
26
24
23

Tavola 1

Tavola 1 **Complesso** : Motociclo **Gruppo** : Organi principali

Sottocomplesso: Motore **Sottogruppo:** Cilindro - Testa - Coperchi - Valvole

N. Figura	Numero d'ordinazione	DENOMINAZIONE	Quantità	Indicazioni suppletive
10	**M 2191**	**Dado** per tirante fissaggio cilindro e testa	4	9 MA
11	**MA 24 ter**	**Rosetta** per tirante fissaggio cilindro e testa	4	9,5 x 20 x 2
12	**M 2301/1/2309**	**Testa** del motore completa (Comprende i pezzi: 26 - 27 - 28 - 30 - 31 - 32 - 33 - 34 - 35 - 36 - 37 - 38 - 39 - 40 - 41 - 42 - 43 - 44 - 45 - 46 - 47 - 48 - 50)	1	
13	**M 2037**	**Bullone** fissaggio pipa aspirazione	2	8 MA x 20
14	**M 145 ter**	**Rosetta** per bullone fissaggio pipa aspirazione	2	8,25 x 17 x 1,5
15	**M 2376**	**Pipa** aspirazione	1	
16	**M 2324 ter**	**Bullone** lungo per fissaggio coperchio parte scarico	1	6 MA x 42
17	**M 2324 bis**	**Bullone** medio per fissaggio coperchi sulla testa	4	6 MA x 30
18	**M 2324**	**Bullone** corto fissaggio coperchi sulla testa	17	6 MA x 22
19	**M 2322**	**Coperchio** sulla testa parte scarico	1	
20	**M 2323 bis**	**Guarnizione** per coperchio scarico	1	
21	**M 2321**	**Coperchio** sulla testa parte aspirazione	1	
22	**M 2323**	**Guarnizione** per coperchio aspirazione	1	
23	**M 2395 bis**	**Bullone** cavo per attacco tubazione ricupero olio al coperchio testa - parte scar.	1	
24	**TA 180 ter**	**Guarnizione** per bullone cavo attacco tubazione ricupero olio	2	
25	**M 2394**	**Tubazione** ricupero olio dalla testa al raccordo sul basamento	1	
26	**M 2317 bis**	**Dado** cieco per perni bilancieri	3	
27	**M 2317**	**Rosetta** di guarnizione per perni porta bilancieri	2	10,25 x 20 x 1
28	**M 192 A**	**Guarnizione** fibra per perni porta bilancieri e per raccordo attacco tubazione lubrificazione bilancieri alla testa.	4	
29	**M 2388**	**Tubazione** per lubrificazione bilancieri	1	
30	**M 2315**	**Perno** per bilanciere aspirazione	1	
31	**M 2315 ter**	**Guarnizione** fibra per perni bilancieri	2	
32	**M 2313**	**Bilanciere** per valvola aspirazione	1	
33	**M 2316**	**Boccola** per bilanciere aspirazione	1	
34	**M 61 bis**	**Dado** per vite con nicchia sui bilancieri	2	7 MA
35	**M 2314**	**Vite** con nicchia sui bilancieri	2	
36	**M 2315 bis**	**Perno** per bilanciere scarico	1	
37	**M 2313 bis**	**Bilanciere** comando valvola scarico	1	
38	**M 2316 bis**	**Boccola** per bilanciere valvola scarico	1	
39	**M 2006**	**Cappelletto** per valvole	2	
40	**M 2011**	**Mezzi** collarini di tenuta piattelli superiori	4	
41	**M 2311 bis**	**Piattello** superiore per molle valvole	2	
42	**M 2378**	**Molla** per valvole con forcella esterna	2	
43	**M 2379**	**Molla** per valvole con forcella interna	2	
44	**M 2311 A**	**Piattello** inferiore per molle valvole	2	
45	**M 2309**	**Valvola** aspirazione	1	
46	**M 2310**	**Valvola** scarico	1	

(segue)

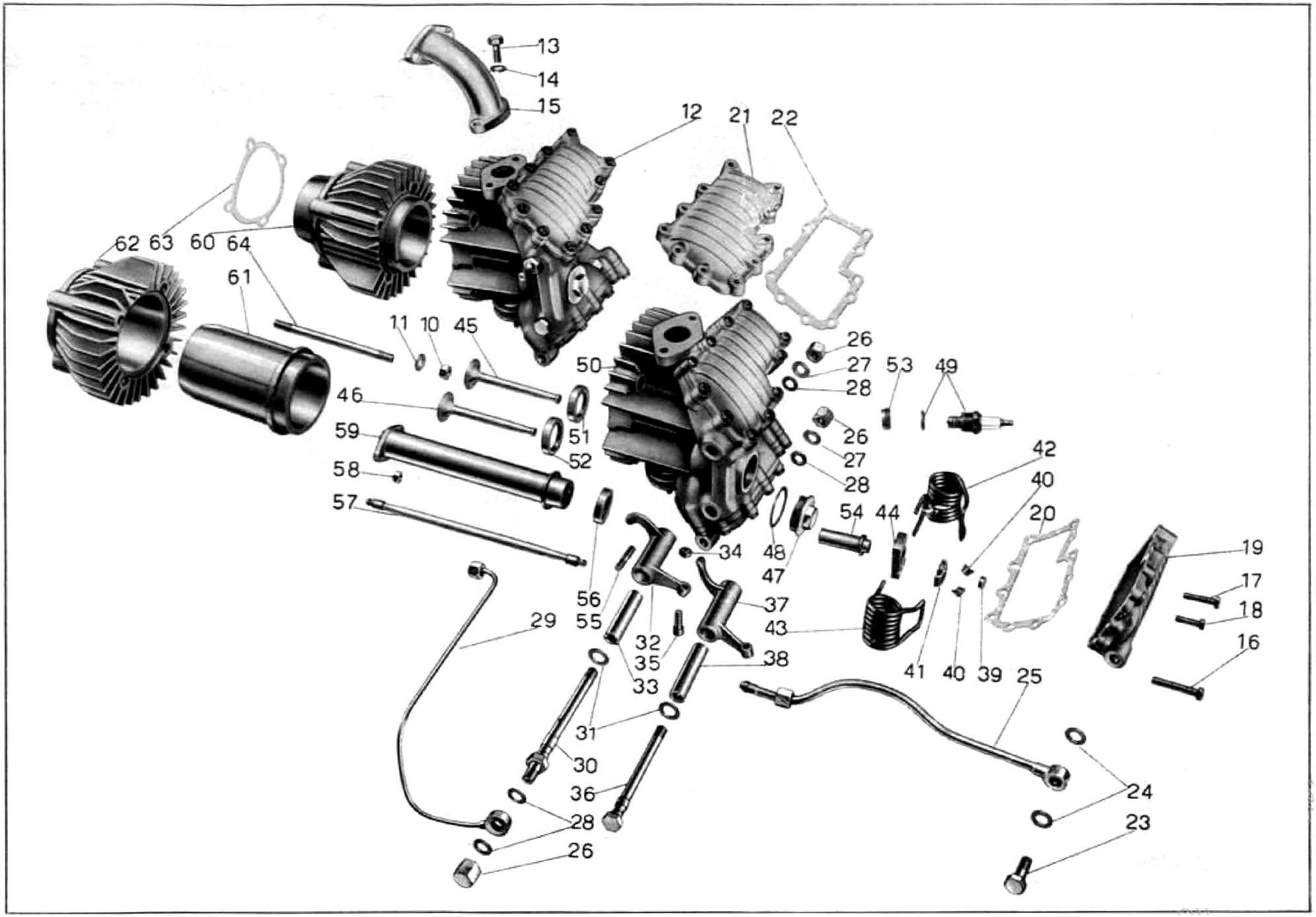
13
14
15
12
21
22
62 63 60 64
61
11 10 45
50
26
27
28
53
49
46
59
58
57
51
52
26
27
28
42
40
20
54
44
48
47
34
56
55
37
43
29
32
35
33
38
41 40 39
25
19
17
18
16
31
30
36
28
26
24
23

Tavola 1

Tavola 1

Complesso : Motociclo
Sottocomplesso: Motore

Gruppo : Organi principali
Sottogruppo: Cilindro - Testa - Coperchi - Valvole

N. Figura	Numero d'ordinazione	DENOMINAZIONE	Quantità	Indicazioni suppletive
47	**M 2320**	**Tappo** sulla testa	1	
48	**M 2320 bis**	**Guarnizione** per tappo sulla testa	1	
49	**CW 225 A**	**Candela** con guarnizione	1	tipo Marelli
50	**M 2301/1/2308**	**Testa** del motore (Comprende i pezzi: 16 - 17 - 18 - 19 - 20 - 21 - 22 - 51 - 52 - 53 - 54 - 55)	1	
51	**M 2307**	**Sede** per valvola aspirazione sulla testa	1	
52	**M 2307 bis**	**Sede** per valvola scarico sulla testa	1	
53	**M 2307 ter**	**Ghiera** sulla testa per candela	1	
54	**M 2308**	**Guida** valvole aspirazione e scarico	2	
55	**M 107**	**Prigioniero** sulla testa per attacco tubo scarico	2	7 MA x 33
56	**M 2169**	**Guarnizione** gomma per tubo copriastine	1	
57	**M 2385**	**Astina** comando bilancieri	2	
58	**DN 7**	**Dado** per prigioniero fissaggio tubo copriastine	2	7 UNI 207
59	**M 2380**	**Tubo** copriastine	1	
60	**M 2302**	**Cilindro** completo (Comprende i pezzi: 61 - 62)	1	
61	**M 2302 ter**	**Canna** del cilindro	1	
62	**M 2302 bis**	**Corpo** esterno del cilindro	1	
63	**M 2302 A**	**Guarnizione** carta tra basamento e cilindro	1	
64	**M 2190**	**Tirante** per fissaggio cilindro e testa	4	9 MA x 152,5

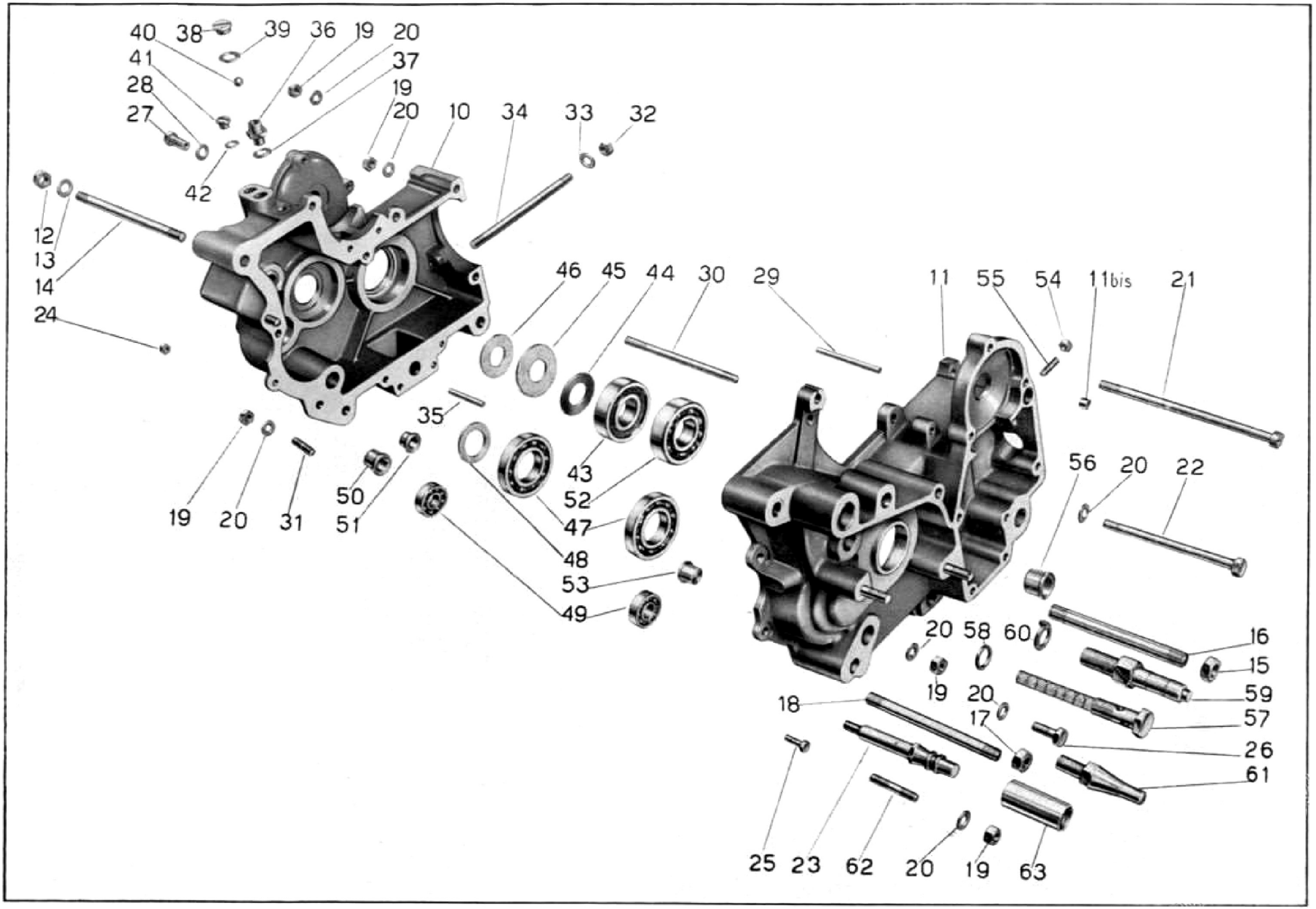
40
38
39
36
19
20
41
37
28
19
27
20
10
34
33
32
42
12
13
14
24
46
45
44
30
29
11
55
54
11bis
21
35
43
52
56
20
22
19
20
31
50
51
47
48
53
49
20
58
60
16
15
19
20
59
18
17
57
26
61
25
23
62
20
19
63

Tavola 2

Tavola 2

Complesso : Motociclo
Sottocomplesso: Motore

Gruppo : Organi principali
Sottogruppo: Basamento

N. Figura	Numero d'ordinazione	DENOMINAZIONE	Quantità	Indicazioni supplettive
10	**M 2304**	**Basamento** lato volano con prigioniero	1	
11	**M 2303/1**	**Basamento** lato distribuzione con anello e prigionieri	1	
11bis	**M 2373**	**Bussolina** sul basamento distribuzione di riferimento coperchio	2	
12	**T 2078**	**Dado** per tirante fissaggio motore ai bracci posteriori	2	11 filetti 20"
13	**T 2077 bis**	**Rosetta** per tirante fissaggio motore ai bracci posteriori	2	11,5 x 20 x 0,5
14	**T 16479**	**Tirante** per fissaggio motore ai bracci posteriori	1	11 filetti 20 x 151
15	**T 2075 bis**	**Dado** per perno fissaggio motore alle piastre	2	12 x 1,25 M
16	**T 2660**	**Perno** anteriore fissaggio motore alle piastre	1	12 x 1,25 M x 122
17	**T 71 bis**	**Dado** per perno posteriore fissaggio motore alle piastre	2	10 MA
18	**T 2079**	**Perno** post. per fiss. motore alle piastre	1	10 MA x 122
19	**DN 8**	**Dado** per prigioniero corto sul basamento,per bullone serraggio basamento e fissaggio fascetta, per prigioniero unione basamento e coperchio pignone, per colonnetta fermo messa in moto e per bullone anteriore	5	8 MA
20	**M 145 ter**	**Rosetta** per prigioniero corto sul basamento, per bullone serraggio basamento e fissaggio fascetta, per prigioniero unione basamento e coperchio pignone, per colonnetta di fermo messa in moto, per bullone anteriore e per bullone corto fissaggio basamento	7	8,25 x 17 x 1,5
21	**M 2192**	**Bullone** serraggio basamento e fissaggio fascetta	1	8 MA x 141,5
22	**M 2193**	**Bullone** anteriore fissaggio basamento	1	8 MA x 116
23	**M 2199**	**Colonnetta** di fermo messa in moto	1	
24	**DN 6**	**Dado** per bulloncini serraggio basamento	5	6 UNI 207
25	**M 140**	**Bulloncino** serraggio basamento	5	6 MA x 17
26	**T 58**	**Bullone** corto fissaggio basamento	1	8 MA x 22
27	**M 02176**	**Bullone** forato porta spina per fascetta	1	
28	**M 2177**	**Rosetta** per bullone forato	1	10,25 x 17 x 1,5
29	**M 02178**	**Spina** per fissaggio fascetta	1	
30	**M 2194**	**Prigioniero** unione basamento e coperchio pignone	1	8 MA x 133
31	**M 8189**	**Prigioniero** corto sul basamento	1	8 MA x 28
32	**M 2191**	**Dado** per tirante cilindro e testa	4	9 MA
33	**MA 24 ter**	**Rosetta** per tirante fissaggio cilindro e testa	4	9,5 x 20 x 2
34	**M 2190**	**Tirante** per fissaggio cilindro e testa	4	9 MA x 152,5
35	**M 2183**	**Spina** fissaggio fascette	2	
36	**M 192**	**Raccordo** sfiatatoio	1	
37	**M 192 A**	**Guarnizione** fibra per raccordo sfiatatoio	1	
38	**M 8045**	**Tappo** per sfiatatoio grande	1	14 x 1,25 M x 5
39	**M 121 bis**	**Guarnizione** fibra per tappo sfiatatoio grande	1	
40	**M 8046**	**Sfera** per sfiatatoio	1	3/8" (9.52)
41	**M 8537**	**Tappo** per sfiatatoio piccolo	1	9 MA x 6,5
42	**M 8537 bis**	**Guarnizione** per tappo sfiatatoio piccolo	1	

(segue)

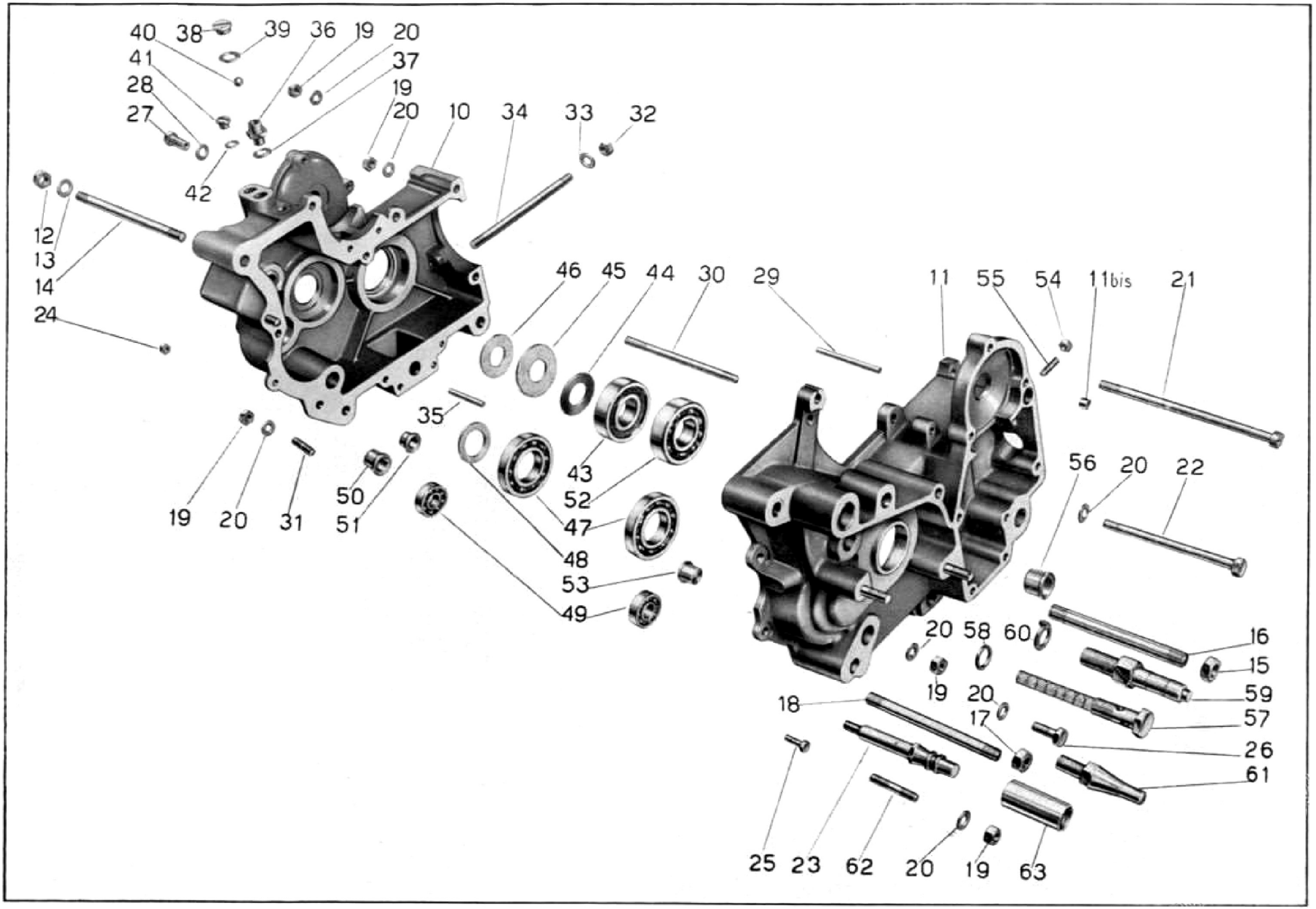
40
38
39
36
19
20
41
37
28
19
27
20
10
34
33
32
42
12
13
14
24
46
45
44
30
29
11
55
54
11bis
21
35
43
52
56
20
22
19
20
31
50
51
47
48
53
49
20
58
60
16
15
19
20
59
18
17
57
26
61
25
23
62
20
19
63

Tavola 2

Tavola 2

Complesso : Motociclo
Sottocomplesso: Motore

Gruppo : Organi principali
Sottogruppo: Basamento

N. Figura	Numero d'ordinazione	DENOMINAZIONE	Quantità	Indicazioni supplettive
43	M 2055	**Cuscinetto** a rulli sull'albero a gomito lato volano	1	25 x 62 x 17 (A 25 UNI 619)
44	M 2056	**Anello** premistoppa albero a gomito	1	25,1 x 44 x 1
45	M 2057 bis	**Anello** feltro per albero a gomito - grande	1	
46	M 2057	**Anello** feltro per albero a gomito - piccolo	1	
47	M 2117 bis	**Cuscinetto** a sfere per albero primario	2	30 x 62 x 10 (5 AE RIV)
48	M 2117 ter	**Feltro** tenuta olio sul corpo frizione lato volano	1	
49	10041 bis	**Cuscinetto** a sfere per albero secondario	2	12 x 32 x 10 (12 UNI 606)
50	M 8134	**Boccola** cieca per settore del cambio	1	
51	M 2344	**Boccola** per tamburo scanalato	1	
52	M 2050	**Cuscinetto** a sfere per albero a gomito	1	25 x 62 x 17 (25 UNI 607)
53	M 2345	**Boccola** cieca per tamburo scanalato	1	
54	DN 7	**Dado** per prigionieri fissaggio tubo copriastine	2	7 UNI 207
55	M 2068	**Prigioniero** per tubo copriastine	2	7 MA x 22
56	M 2078	**Boccola** per albero a camme	1	
57	M 2399	**Bullone** cavo con filtro per ricupero olio dal basamento	1	
58	M 163 G	**Rosetta** per bullone cavo con filtro	2	
59	M 08151	**Perno** per leva a pedale del cambio	1	
60	M 08151 bis	**Rosetta** elastica per perno leva cambio	1	16,5 x 26,5 x 3
61	M 2354	**Colonnetta** di fermo settore cambio	1	
62	M 2195	**Prigioniero** per fissaggio coperchio pignone	2	8 MA x 43
63	M 2348	**Boccola** di guida albero porta settore	1	

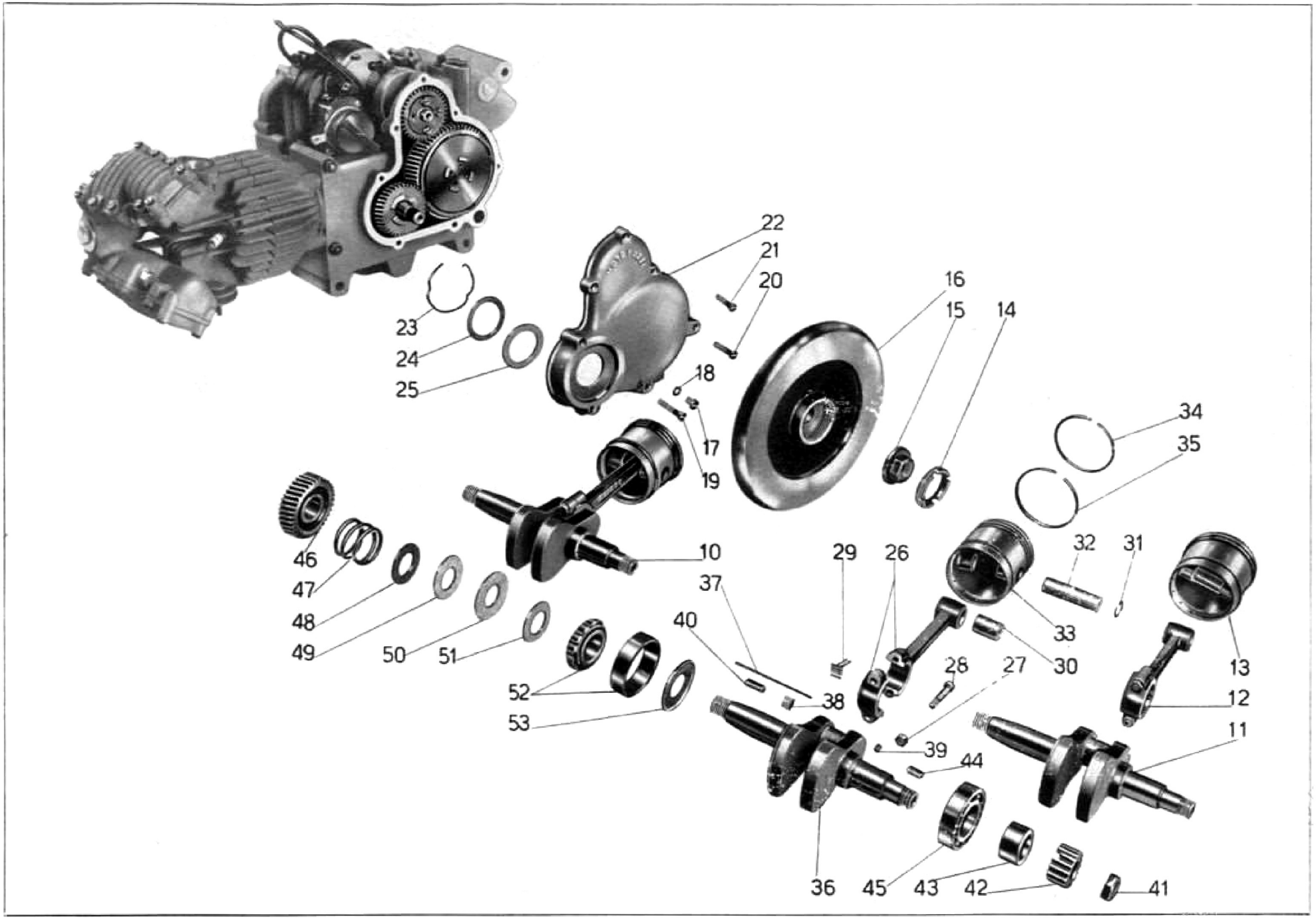
22
21
20
16
15
14
23
24
25
18
17
19
34
35
46
47
48
49
50
51
10
29
26
32
31
37
40
33
30
52
53
38
28
27
13
12
39
44
11
36
45
43
42
41

Tavola 3

Tavola 3 **Complesso** : Motociclo **Gruppo** : Organi principali

Sottocomplesso: Motore **Sottogruppo:** Albero a gom. - Biella - Pistone - Volano e coperchio lato vol.

N. Figura	Numero d'ordinazione	DENOMINAZIONE	Quantità	Indicazioni suppletive
10	M 02530/2535 bis	**Albero** a gomito completo di biella e pistone (Comprende i pezzi: 11 - 12 - 13 - 29)	1	
11	M 02530/2531	**Albero** a gomito completo (Comprende i pezzi: 36 - 37 - 38 - 39)	1	
12	M 2541/2534	**Biella** con cappello completa (Comprende i pezzi: 26 - 27 - 28 - 30)	1	
13	M 2535 bis/36	**Pistone** completo (Comprende i pezzi: 31 - 32 - 33 - 34 - 35)	1	
14	M 2063	**Ghiera** per volano motore	1	
15	M 2062	**Dado** per volano motore	1	
16	M 2061	**Volano** motore	1	
17	M 0156	**Tappo** inferiore sul coperchio frizione	1	7 MA x 9
18	M 0156 ter	**Guarnizione** fibra per tappo coperchio frizione	1	
19	M 2196	**Vite** lunga fissaggio coperchio volano	2	6 MA x 42
20	M 2197	**Vite** media fissaggio coperchio volano	2	6 MA x 35,5
21	M 2198	**Vite** corta fissaggio coperchio volano	3	6 MA x 33
22	M 2305	**Coperchio** basamento (lato volano)	1	
23	M 2367	**Molla** di tenuta premistoppa	1	
24	M 2366	**Rosetta** per tenuta feltro	1	42 x 54,75 x 1
25	M 2365	**Feltro** per coperchio lato volano	1	
•26	M 2541	**Biella** con cappello	1	
27	M 2534	**Dado** per bulloni testa di biella	2	
28	M 2533	**Bullone** per testa di biella	2	
•29	M 2529	**Aghi** per testa di biella	30	∅ 3 x 19,8
30	MD 2066	**Boccola** per piede biella	1	
31	M 2069	**Molla** di tenuta spinotto	2	
32	M 2536	**Spinotto** per pistone	1	
33	M 2535 bis/1	**Pistone**	1	(Mondial)
34	M 2537	**Fascia** elastica	3	
35	M 2538	**Fascia** elastica raschiaolio	1	
•36	M 02530	**Albero** a gomito	1	
37		**Spina** per tappo ∅ 1,5 mm. 65	1	
38	M 2531	**Tappo** per albero a gomito (grande)	1	12 x 1 M x 7
39	M 20 ter	**Tappo** per albero a gomito (piccolo)	1	
40	M 26	**Chiavella** per volano sull'albero a gomito	1	
41	M 2054	**Dado** sull'albero a gomito - lato distribuzione	1	18 MB
42	M 2053	**Ingranaggio** sull'albero a gomito comando distribuzione	1	
43	M 2051	**Manicotto** di spessore sull'albero a gomito	1	
44	M 2052	**Chiavella** sull'albero fissaggio ingranaggio	1	
45	M 2050	**Cuscinetto** a sfere sull'albero a gomito	1	25 x 62 x 17 (25 UNI 607)
46	M 2560	**Pignone** motore sull'albero a gomito	1	
47	M 2059	**Molla** per pignone motore	1	
48	M 2058	**Anello** spingimolla pignone motore	1	

(segue)

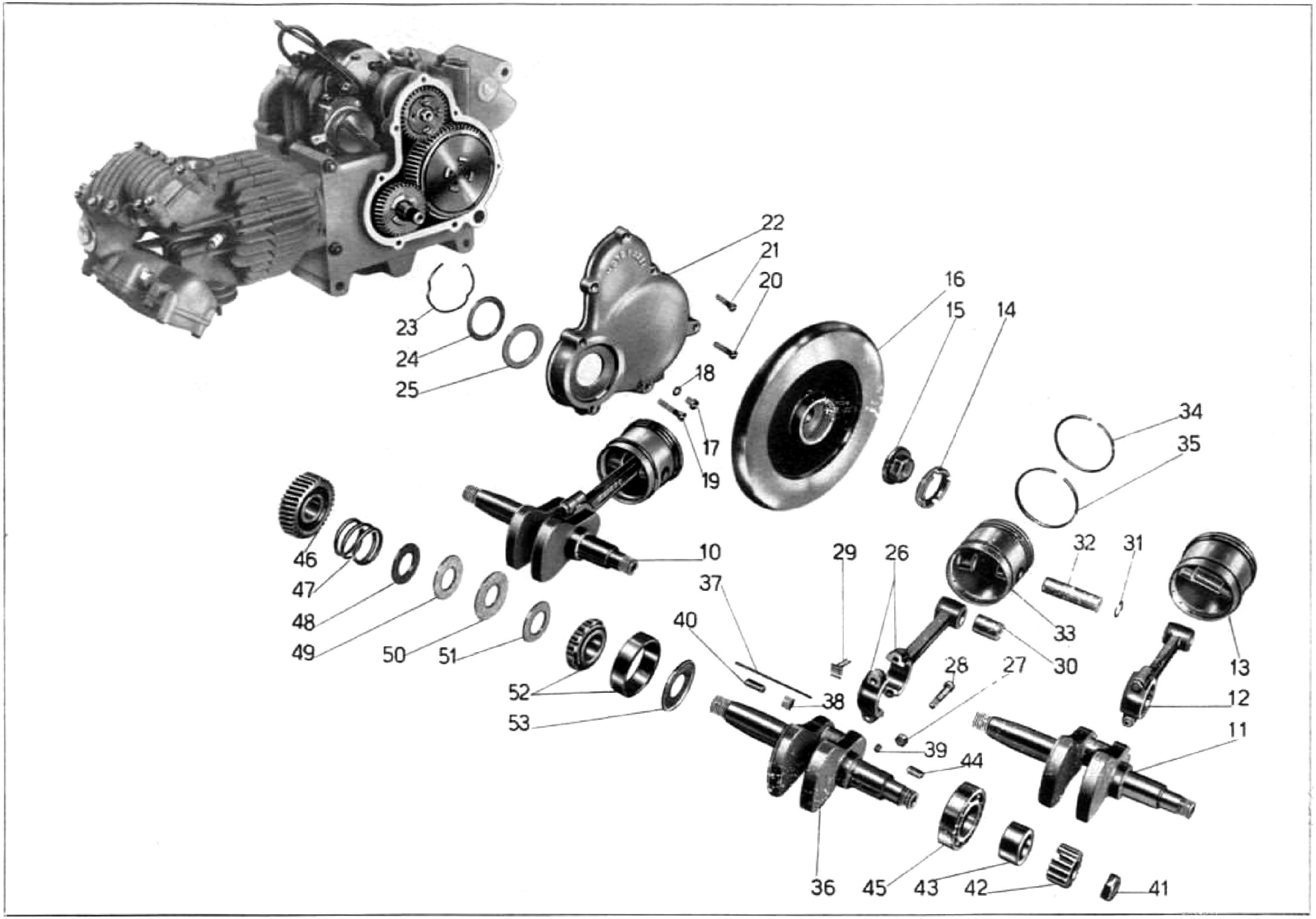
22
21
20
16
15
14
23
24
25
18
17
19
34
35
46
47
48
49
50
51
10
29
26
32
31
37
40
33
30
52
53
38
28
27
13
12
39
44
11
36
45
43
42
41

Tavola 3

Tavola 3

Complesso : Motociclo
Sottocomplesso: Motore

Gruppo : Organi principali
Sottogruppo: Albero a gom. - Biella - Pistone - Volano e coperchio lato vol.

N. Figura	Numero d'ordinazione	DENOMINAZIONE	Quantità	Indicazioni suppletive
49	**M 2057**	**Anello** feltro piccolo per albero a gomito	1	
50	**M 2057 bis**	**Anello** feltro grande per albero a gomito	1	
51	**M 2056**	**Anello** premistoppa per albero a gomito	1	
52	**M 2055**	**Cuscinetto** a rulli sull'albero a gomito	1	25 x 62 x 17 (A 25 UNI 619)
53	**M 2055 bis**	**Anello** spandiolio per albero a gomito	1	

N.B. - Per i motocicli fino al N. di motore 81465 vengono montati i seguenti pezzi:

(• 26) M 2532 **Biella** con cappello
(• 29) M 2072 **Aghi** per testa di biella
(• 36) M 2530 **Albero** a gomito

Il gruppo M 02530 - M 2541 (M 02532) - M 2529 - è intercambiabile.

I particolari vecchi e nuovi non sono intercambiabili fra loro (presi individualmente).

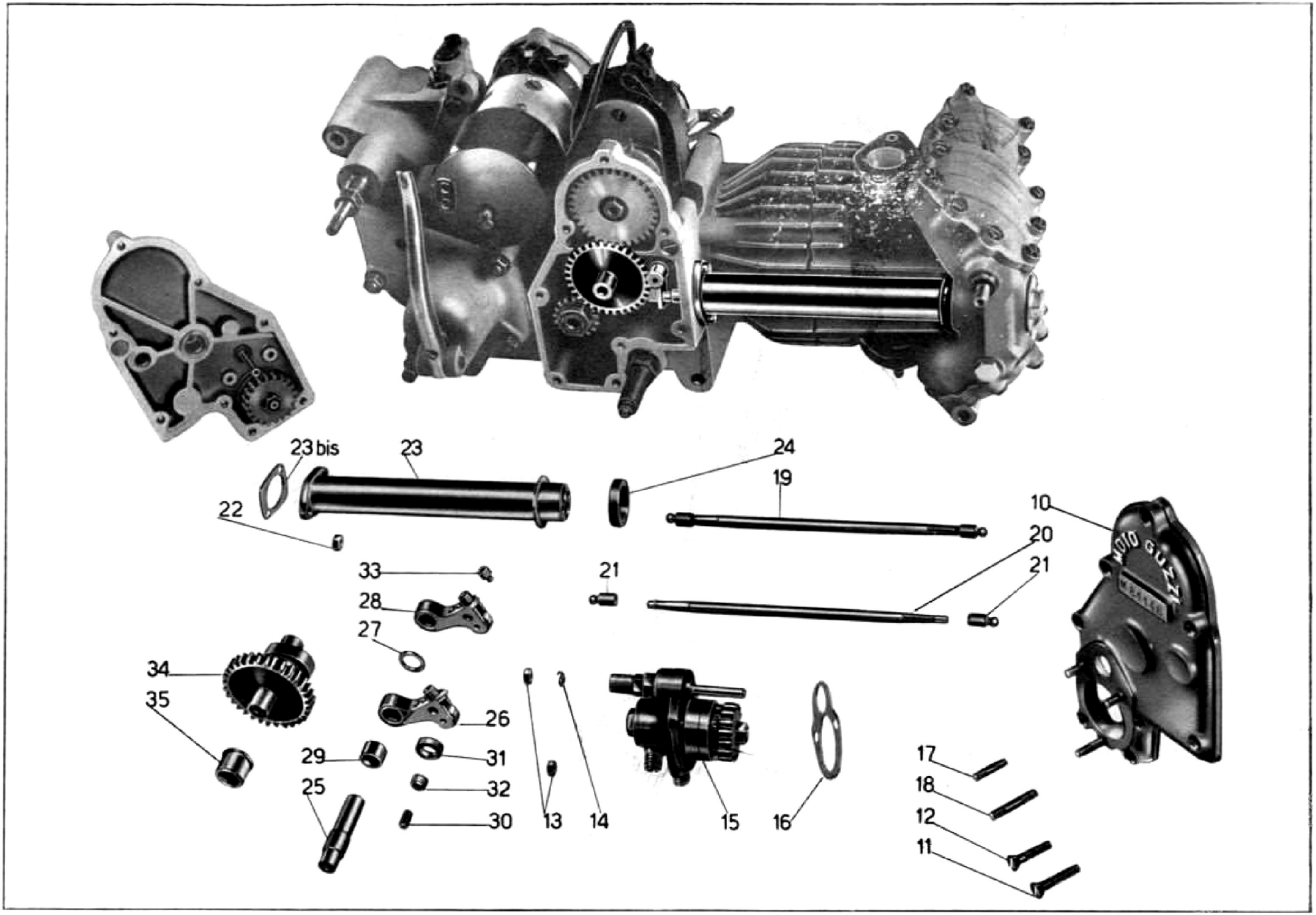
23 bis
23
24
19
22
10
20
21
21
33
28
27
34
35
26
29
31
32
25
30
13
14
15
16
17
18
12
11
MOTO GUZZI

Tavola 4

Tavola 4

Complesso : Motociclo — **Gruppo** : Organi principali

Sottocomplesso: Motore — **Sottogruppo:** Distribuzione - Coperchio lato distribuzione

N. Figura	Numero d'ordinazione	DENOMINAZIONE	Quantità	Indicazioni suppletive
10	M 2505 bis	**Coperchio** lato distribuzione, completo di prigionieri	1	
11	M 2198	**Vite** inferiore fissaggio coperchio lato distribuzione	5	6 MA x 33
12	M 141	**Vite** superiore fissaggio coperchio lato distribuzione	3	6 MA x 29
13	DN 6	**Dado** per prigionieri fissaggio pompa	3	6 UNI 207
14	RE 6	**Rosetta** elastica fissaggio pompa	2	6,5 x 11 x 2
15	M 2405	**Pompa** olio completa	1	
16		**Guarnizione** carta per pompa olio	1	
17	M 2110	**Prigioniero** corto fissaggio pompa olio	2	6 MA x 24
18	M 2111	**Prigioniero** lungo fissaggio pompa olio	1	6 MA x 35
19	M 2385	**Astina** comando bilancieri	2	
20	M 2386	**Tubo** per astine bilancieri	2	
21	M 2387	**Pasticca** per astine bilancieri	4	
22	DN 7	**Dado** per tubo copriastine bilancieri	2	7 UNI 207
23	M 2380	**Tubo** copriastine bilancieri	1	
23bis	M 2384	**Guarnizione** per tubo copriastine	1	
24	M 2169	**Guarnizione** gomma per tubo copriastine	1	
25	M 2084	**Perno** porta levette	1	
26	M 2081/2091	**Levetta** scarico completa di rullo e boccola	1	
27	M 8522	**Rosetta** di spessore fra levette aspirazione e scarico	1	13,2 x 20 x 2
28	M 2080/2091	**Levetta** aspirazione completa di rullo e boccola	1	
29	M 2082	**Boccola** per levette	2	
30	M 2093	**Perno** per rullo	2	
31	M 2091	**Rullo** per levette	2	
32	M 2092	**Boccola** per rullo	2	
33	M 8068	**Pasticca** per levette	2	
34	M 2544 bis	**Albero** a camme con ingranaggio	1	
35	M 2078	**Boccola** per albero a camme	1	

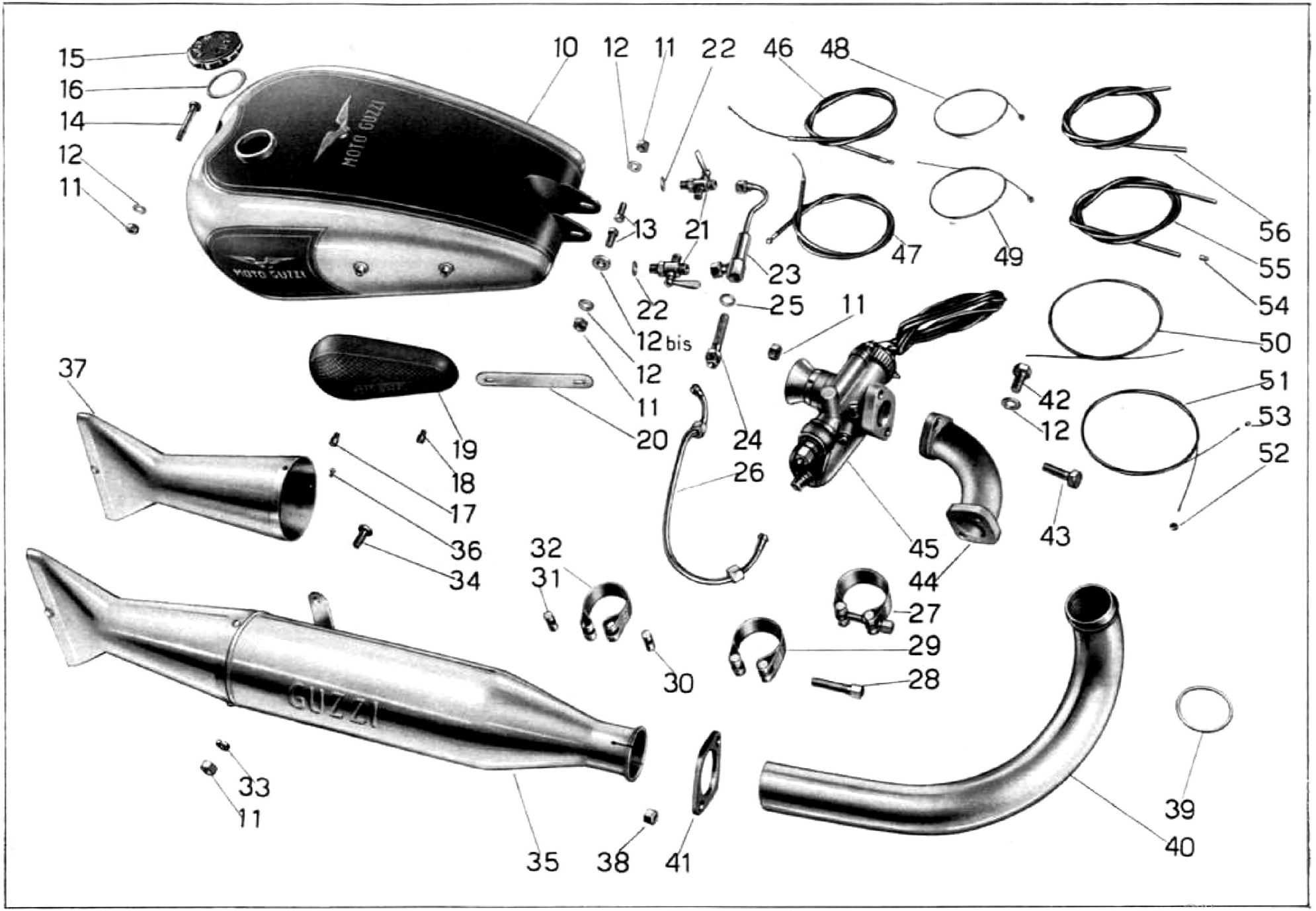
15
16
14
12
11
10
12
11
22
46
48
13
21
23
47
49
56
55
54
22
25
11
12 bis
12
11
50
37
19
20
24
42
12
51
53
52
18
17
26
36
34
32
31
45
44
43
27
29
28
30
33
11
35
38
41
39
40

Tavola 5

Tavola 5 **Complesso** : Motociclo **Gruppo** : Alimentazione e scarico

Sottocomplesso: Motore **Sottogruppo:** Serb. benzina - Tubazioni - Carburat. - Tubo scar. - Silenziat.

N. Figura	Numero d'ordinazione	DENOMINAZIONE	Quantità	Indicazioni suppletive
10	T 16470	**Serbatoio** benzina	1	
11	DN 8	**Dado** per bulloni attacco serbatoio, per attacco pipa aspirazione al carburatore e per attacco silenziatore	6	8 MA
12	M 145 ter	**Rosetta** per bulloni attacco serbatoio e per bulloni attacco pipa alla testa	5	8,25 x 17 x 1,5
12bis	10319 C	**Rosetta** di spessore per bullone attacco serbatoio benzina parte sinistra	1	20 x 8,25 x 4
13	T 2138	**Bullone** posteriore attacco serbatoio	2	8 MA x 20
14	T 2061	**Bullone** anteriore attacco serbatoio	1	8 MA x 57
15	T 8400	**Tappo** per serbatoio benzina	1	
16	T 2400 bis	**Guarnizione** per tappo	1	
17	TA 207	**Vite** lunga fissaggio ginocchiera al serbatoio	2	6 MA x 8
18	TA 207 bis	**Vite** corta fissaggio ginocchiera al serbatoio	2	6 MA x 8
19	T 8511 D/S	**Ginocchiera** sul serbatoio (destra e sinistra)	2	
20	TA 206	**Piastra** interna per ginocchiera	2	
21	TA 175	**Rubinetto** benzina completo	2	
22	TA 175 G	**Guarnizione** fibra per rubinetti	2	nel montaggio il N. dei pezzi varia da 2 a 6
23	T 5133	**Corpo** filtro benzina	1	
24	T 333	**Raccordo** con retina per filtro benzina	1	
25	T 333 bis	**Guarnizione** fibra per filtro benzina	1	
26	T 8196	**Tubazione** alimentazione benzina	1	
27	T 2137 bis/8521	**Fascetta** fissaggio silenziatore al tubo scarico (Comprende i pezzi: 28 - 30 - 31 - 32)	1	
28	T 8521	**Bullone** serraggio fascetta	1	
29	T 2137 bis	**Fascetta** completa di rulli	1	
30	T 8521 ter	**Rullo** non filettato per fascetta fissaggio silenziatore	1	
31	T 8521 bis	**Rullo** filettato per fascetta fissaggio silenziatore	1	
32	T 2537 B	**Corpo** fascetta fissaggio silenziatore	1	
33	RE 8	**Rosetta** elastica per bullone fissaggio silenziatore	1	13,5 x 8,5 x 2,5
34	T 129 bis	**Bullone** fissaggio silenziatore	1	8 MA x 17,5
35	T 16546	**Silenziatore**	1	
36	T 2662 D	**Vite** fissaggio coda al corpo del silenziatore	3	4 MA x 7
37		**Coda** del silenziatore	1	
38	M 107 bis	**Dado** per prigionieri unione tubo scarico alla testa	2	7 MA
39	T 2135	**Guarnizione** per tubo scarico	1	
40	T 16545	**Tubo** scarico	1	
41	T 2136	**Flangia** per tubo scarico	1	
42	M 2037	**Bullone** fissaggio pipa alla testa	2	8 MA x 20
43	T 13081 bis	**Bullone** fissaggio carburatore alla pipa aspirazione	2	8 MA x 26
44	M 2376	**Pipa** di aspirazione	1	

(segue)

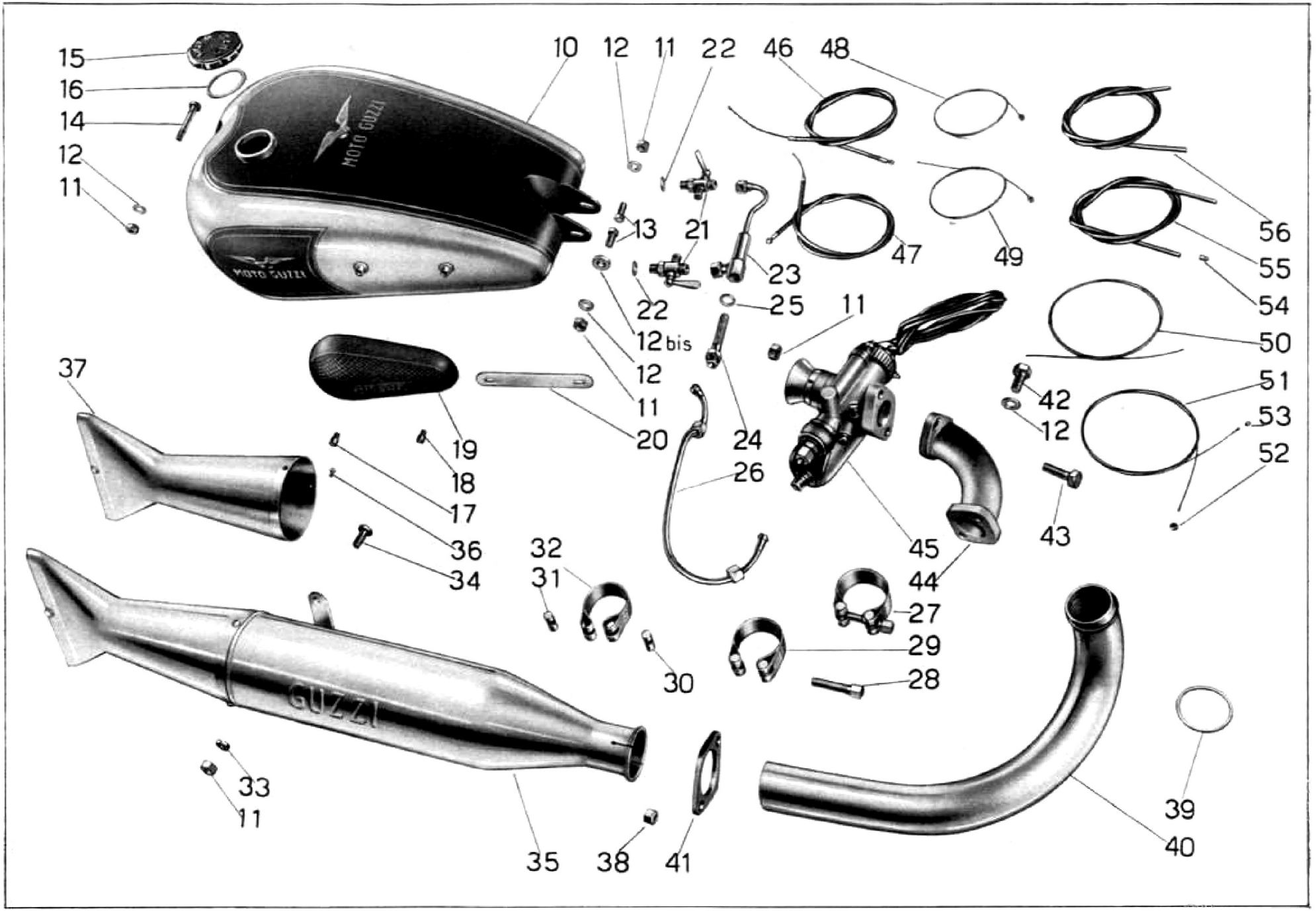
15
16
14
12
11
10
12
11
22
46
48
13
21
23
47
49
56
55
54
22
25
11
12 bis
12
11
50
37
19
20
24
42
12
51
53
52
18
17
26
36
34
32
31
45
44
43
27
29
28
30
33
11
35
38
41
39
40

Tavola 5

Tavola 5 **Complesso** : Motociclo **Gruppo** : Alimentazione e scarico

Sottocomplesso: Motore **Sottogruppo:** Serb. benzina - Tubazioni - Carburat. - Tubo scar. - Silenziat.

N. Figura	Numero d'ordinazione	DENOMINAZIONE	Quantità	Indicazioni suppletive
45	SSF 25	**Carburatore** completo	1	Per i pezzi di ricambio vedere Catalogo Dell'Orto
46	T 16154/16157	**Trasmissione** comando aria del carburatore (Comprende i pezzi: 48 - 54 - 55)	1	
47	T 16155/16158	**Trasmissione** comando gas del carburatore (Comprende i pezzi: 49 - 54 - 56)	1	
48	T 16154/T 193 N	**Cavo** per trasmissione comando aria con capocorda	1	
49	T 16155/T 193 N	**Cavo** per trasmissione comando gas con capocorda	1	
50	T 16154	**Cavo** per trasmissione comando aria	1	
51	T 16155	**Cavo** per trasmissione comando gas	1	
52	T 193 N	**Capocorda** per trasmissione sulla leva	2	
53	M 30050	**Capocorda** per trasmissione sul carburatore	2	
54	T 234	**Coprifilo** per guaina	4	
55	T 16157	**Guaina** nuda per trasmissione comando aria	1	
56	T 16158	**Guaina** nuda per trasmissione comando gas	1	

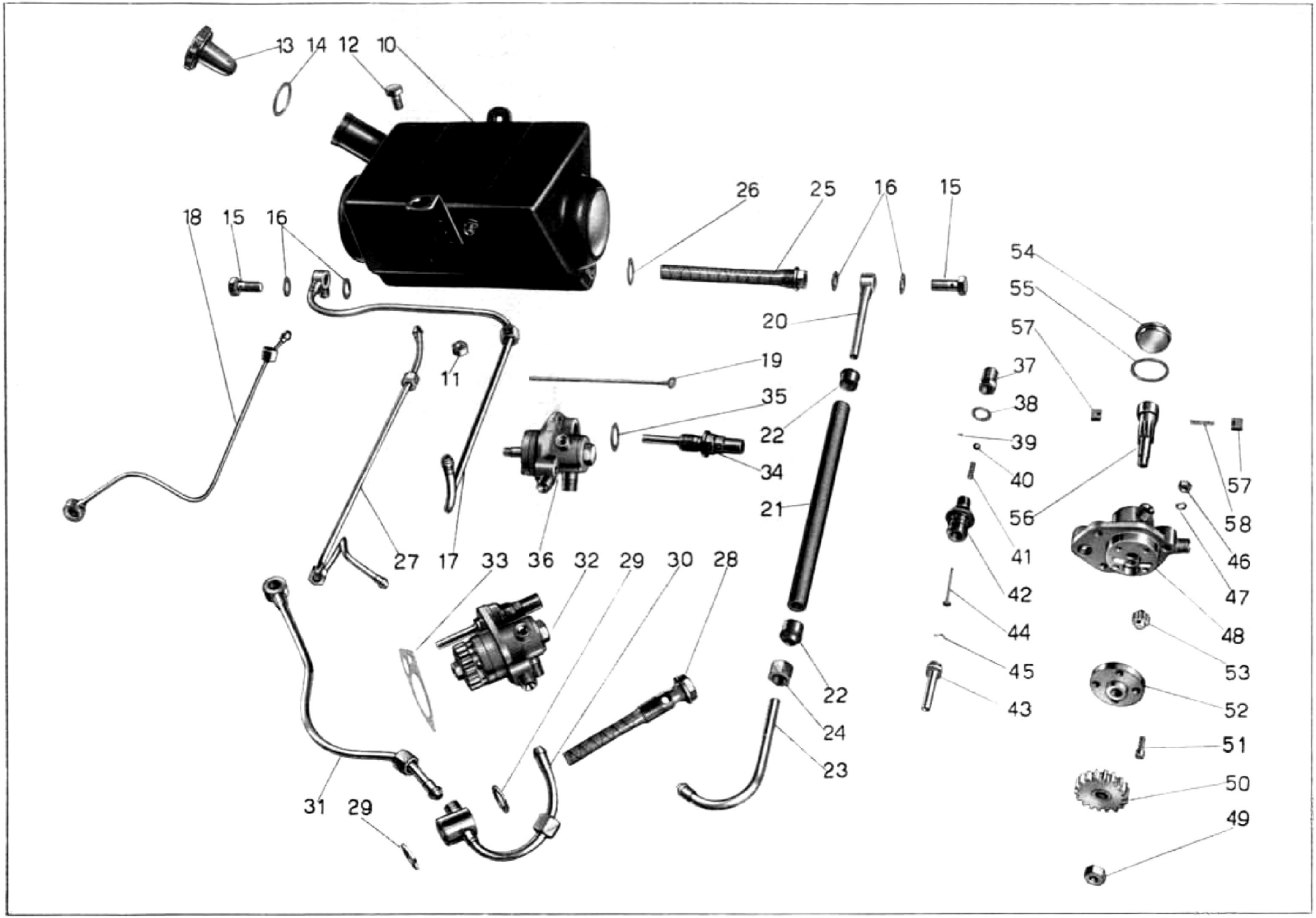
13
14
12
10
26
25
16
15
18
15
16
54
55
57
20
19
37
11
35
38
22
39
34
40
57
21
56
58
41
46
27
17
33
36
32
29
30
28
42
47
44
48
45
53
22
43
52
24
51
23
50
31
29
49

Tavola 6

Tavola 6

Complesso : Motociclo — **Gruppo** : Lubrificazione

Sottocomplesso: Motore — **Sottogruppo:** Serbatoio olio - Tubazioni - Pompa olio - Valvola automatica

N. Figura	Numero d'ordinazione	DENOMINAZIONE	Quantità	Indicazioni suppletive
10	T 16145	**Serbatoio** olio	1	
11	DN 8	**Dado** per bulloni fissaggio serbatoio olio	2	8 MA
12	T 129 bis	**Bullone** fissaggio serbatoio olio	2	8 MA x 17,5
13	T 2653	**Tappo** per serbatoio olio	1	
14	T 2653 bis	**Guarnizione** per tappo serbatoio olio	1	
15	TA 182	**Bullone** cavo per tubazione ricupero olio e per tubaz. mandata olio alla pompa	2	
16	TA 180 ter	**Guarnizione** fibra per bullone cavo	4	
17	M 2391	**Tubazione** ricupero olio dalla pompa al serbatoio	1	
18	M 2388	**Tubazione** per lubrificazione bilancieri	1	
19	T 237 bis	**Fascetta** fissaggio tubazione al telaio	2	
•20	T 9487	**Tubazione** superiore alimentazione olio dal serbatoio alla pompa	1	
21	T 2072 bis	**Tubo** di gomma per alimentazione olio	1	
22	T 188	**Raccordo** per tubo gomma alimentazione olio	2	
23	T 2073	**Tubazione** alimentazione olio parte inferiore	1	
24	T 184	**Dado** per tubazione alimentazione olio parte inferiore	1	
25	T 2070	**Filtro** completo per serbatoio olio	1	
26	T 2069 bis	**Guarnizione** fibra per filtro olio	1	
27	T 5593 bis	**Tubazione** per sfiatatoio olio	1	
28	M 2399	**Bullone** cavo con filtro per ricupero olio dal basamento	1	
29	M 163 G	**Rosetta** speciale per bullone cavo con filtro	2	
30	M 2396	**Tubazione** ricupero olio dal basamento alla pompa	1	
31	M 2394	**Tubazione** ricupero olio dalla testa al raccordo sul basamento	1	
32	M 2405	**Pompa** olio completa (Comprende i pezzi: 34 - 35 - 36 - 49 - 50)	1	
33		**Guarnizione** carta per pompa olio	1	
•34	M 9068	**Getto** completo di valvolina automatica (Comprende i pezzi: 37 - 38 - 39 - 40 - 41 - 42 - 43 - 44 - 45)	1	
•35	M 9076	**Guarnizione** per valvolina automatica	1	
36	M 9065/122	**Pompa** olio completa (Comprende i pezzi: 48 - 51 - 52 - 53 - 54 - 55 - 56 - 57 - 58)	1	
37	M 9074	**Cappellotto** per valvolina automatica	1	
38	M 9073	**Guarnizione** per cappellotto valvolina automatica	1	
39	M 9072 bis	**Copiglia** di tenuta piattello valvolina automatica	1	1 x 7
40	M 9072	**Piattello** di tenuta molla per valvolina automatica	1	2,51 x 6,5 x 0,5
41	M 9071	**Molla** per valvolina automatica	1	
42	M 9069	**Corpo** per valvolina automatica	1	
43	M 9075	**Tubetto** sul corpo della valvolina automatica	1	
44	M 9070	**Valvolina** di regolazione	1	
45	M 9075 bis	**Cavallottino** di arresto valvolina	1	
46	DN 6	**Dado** per prigionieri fissaggio pompa olio	3	6 MA
47	RE 6	**Rosetta** per prigionieri fissaggio pompa olio	2	6,5 x 11 x 2

(segue)

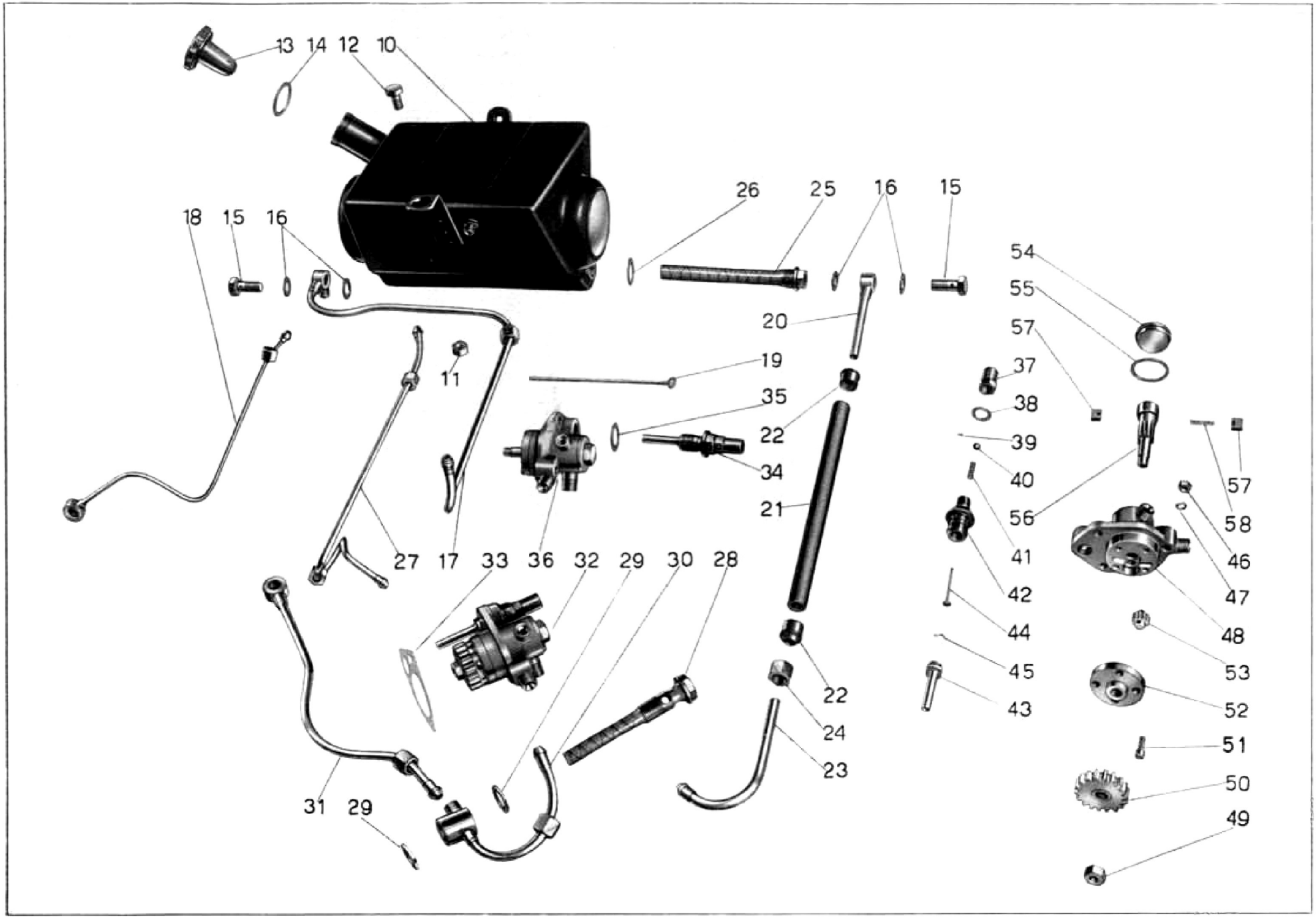
13
14
12
10
26
25
16
15
18
15
16
54
55
57
20
19
37
11
35
38
22
39
34
40
57
21
56
58
41
46
27
17
33
36
32
29
30
28
42
47
44
48
45
53
22
43
52
24
51
23
50
31
29
49

Tavola 6

Tavola 6

Complesso : Motociclo — **Gruppo** : Lubrificazione

Sottocomplesso: Motore — **Sottogruppo:** Serbatoio olio - Tubazioni - Pompa olio - Valvola automatica

N. Figura	Numero d'ordinazione	DENOMINAZIONE	Quantità	Indicazioni supplettive
• 48	M 9065	**Corpo** della pompa olio	1	
49	M 115 ter	**Dado** per albero pompa olio	1	8 MB
50	M 2108	**Ingranaggio** comando pompa olio	1	
51	M 117	**Vite** fissaggio coperchio con guida per pompa olio	4	5 x 0,85 M x 14
52	M 2106	**Coperchio** con guida per pompa olio	1	
53	M 116	**Ingranaggio** alimentazione olio	1	
54	M 122	**Coperchio** per pompa olio	1	
55	M 122 bis	**Guarnizione** per coperchio pompa olio	1	
56	M 2107	**Alberello** dentato per pompa olio	1	
57	M 120	**Palette** per pompa olio	2	
58	M 108	**Molla** per palette	1	

N.B. - Per le macchine che hanno montato la pompa olio **senza** valvolina automatica vedere le seguenti varianti:

(• 20) T 8154 **Rubinetto** per tubazione olio

(• 34) M 2109 **Getto** per pompa olio

(• 35) M 121 bis **Guarnizioni** per getto pompa olio

(• 48) M 2105 **Corpo** della pompa olio

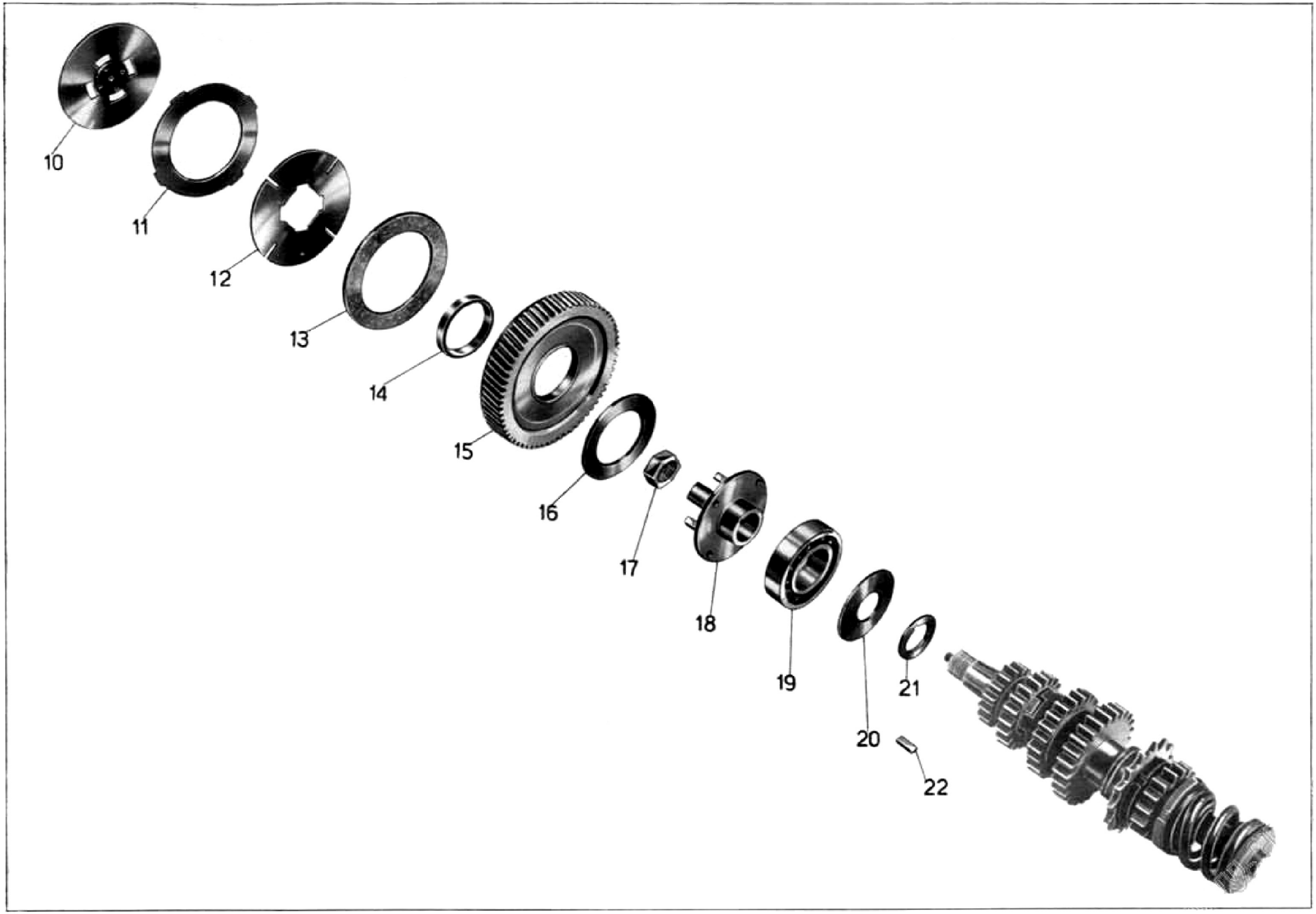

Tavola 7

Tavola 7

Complesso : Motociclo **Gruppo** : Innesto

Sottocomplesso: Trasmissione **Sottogruppo:** Innesto a frizione

N. Figura	Numero d'ordinazione	DENOMINAZIONE	Quantità	Indicazioni supplettive
10	**M 2122**	**Piattello** spingidischi frizione	1	
11	**M 2118**	**Disco** per frizione con tacche esterne	4	
12	**M 2119**	**Disco** per frizione con tacche interne	4	
13	**M 2120**	**Disco** ferodo per frizione	1	
14	**M 2116**	**Boccola** per ingranaggio trasmissione	1	
15	**M 2561/2116**	**Ingranaggio** trasmissione del cambio (completo di boccola)	1	
16	**M 2121**	**Disco** per corpo frizione fisso	1	
17	**M 73**	**Dado** per albero primario	1	18 MB
18	**M 2117**	**Corpo** frizione fisso	1	
19	**M 2117 bis**	**Cuscinetto** a sfere per albero primario	1	30 x 62 x 10 (5 AE Riv)
20	**M 2055 ter**	**Anello** spandiolio	1	
21	**M 77**	**Rosetta** per ingranaggio fisso	1	
22	**M 2125 bis**	**Chiavetta** per albero primario	1	

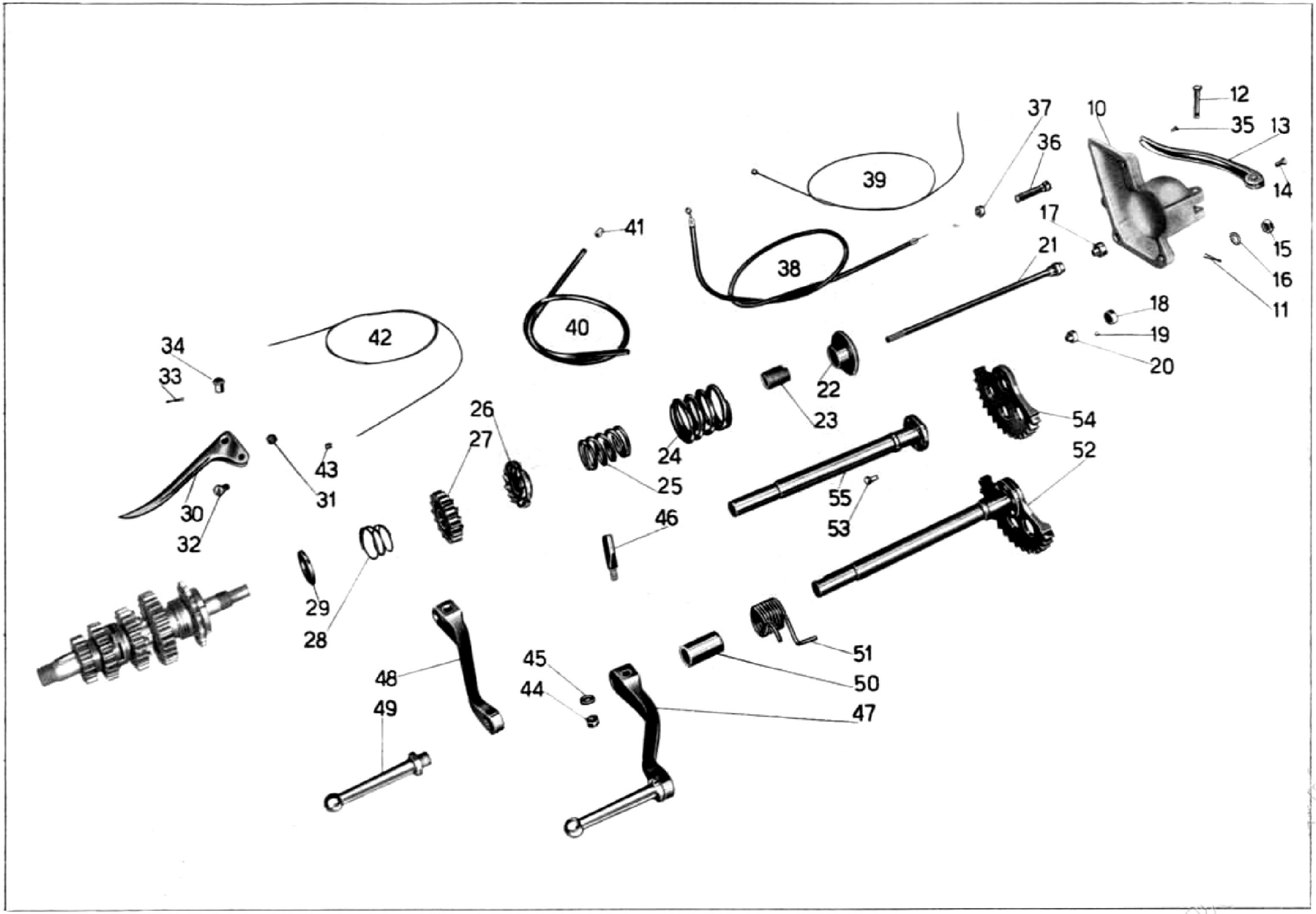
12
37
10
35
13
36
39
14
17
41
15
21
38
16
11
18
40
42
19
34
20
33
22
23
54
26
27
24
52
43
25
31
55
30
53
46
32
29
28
51
45
48
50
44
47
49

Tavola 8

Tavola 8 **Complesso** : Motociclo **Gruppo** : Avviamento

Sottocomplesso: Trasmissione **Sottogruppo:** Avviamento motore - Comando frizione

N. Figura	Numero d'ordinazione	DENOMINAZIONE	Quantità	Indicazioni supplettive
10	**M 2306**	**Coperchio** pignone catena	1	
11	**M 160 bis**	**Copiglia** per spina fissaggio leva frizione	1	2 x 22
12	**M 160**	**Spina** fissaggio leva frizione	1	
13	**M 8300**	**Leva** frizione	1	
14	**M 0162**	**Vite** per leva frizione	1	
15	**DN 8**	**Dado** per prigionieri fissaggio coperchio pignone	3	8 MA
16	**M 145 ter**	**Rosetta** per prigionieri fissaggio coperchio pignone	3	8,25 x 17 x 1,5
17	**M 080/080 ter**	**Bottone** per frizione (Comprende i pezzi: 18 - 19 - 20)	1	
18	**M 080 bis**	**Coperchio** per corpo bottone frizione	1	
19	**M 080 ter**	**Sfera** per bottone frizione	8	3,17 (1/8)
20	**M 080**	**Corpo** bottone per frizione	1	
21	**M 2123**	**Asta** frizione completa	1	
22	**M 2140**	**Manicotto** spingidischi molla frizione	1	
23	**M 2139**	**Manicotto** regolaggio frizione	1	
24	**M 2138**	**Molla** per frizione esterna	1	
25	**M 5857**	**Molla** per frizione interna	1	
26	**M 2136**	**Manicotto** dentato avviamento fisso	1	
27	**M 2135**	**Ingranaggio** libero avviamento	1	
28	**M 87**	**Molla** di spinta ingranaggio avviamento	1	
29	**M 2134**	**Piattello** spingi molla ingranaggio	1	
30	**T 2677**	**Leva** comando frizione sul manubrio	1	
31	**T 8550 bis**	**Dado** per vite fissaggio leva	1	6 MB
32	**T 2678**	**Vite** fissaggio leva al manubrio	1	6 MB x 14
33	**T 2679 bis**	**Copiglia** per bussola leva	1	1 x 20
34	**T 2679**	**Bussola** per leva	1	
35	**T 8529**	**Capocorda** per cavo - parte motore	1	
36	**M 2159**	**Vite** tendifilo frizione	1	
37	**M 2158 bis**	**Dado** per vite tendifilo	1	9 MA
38	**T 16150/16152**	**Trasmissione** comando frizione (Comprende i pezzi: 39 - 40 - 41)	1	
39	**T 16150/T 2680**	**Cavo** di trasmissione completo di capocorda	1	
40	**T 16152**	**Guaina** per trasmissione comando frizione	1	
41	**T 235**	**Coprifilo** per guaina	2	
42	**T 16150**	**Cavo** per trasmissione comando frizione	1	
43	**T 2680**	**Capocorda** per cavo di trasmissione - parte manubrio	1	
44	**DN 6**	**Dado** per chiavella fissaggio pedivella messa in moto	1	6 UNI 707
45	**M 136 bis**	**Rosetta** per chiavella fissaggio pedivella messa in moto	1	6,5 x 13 x 1,8
46	**M 136**	**Chiavella** fissaggio pedivella messa in moto	1	
47	**M 5541/2166**	**Pedivella** messa in moto completa (Comprende i pezzi: 48 - 49)	1	
48	**M 5541**	**Pedivella** messa in moto	1	

(segue)

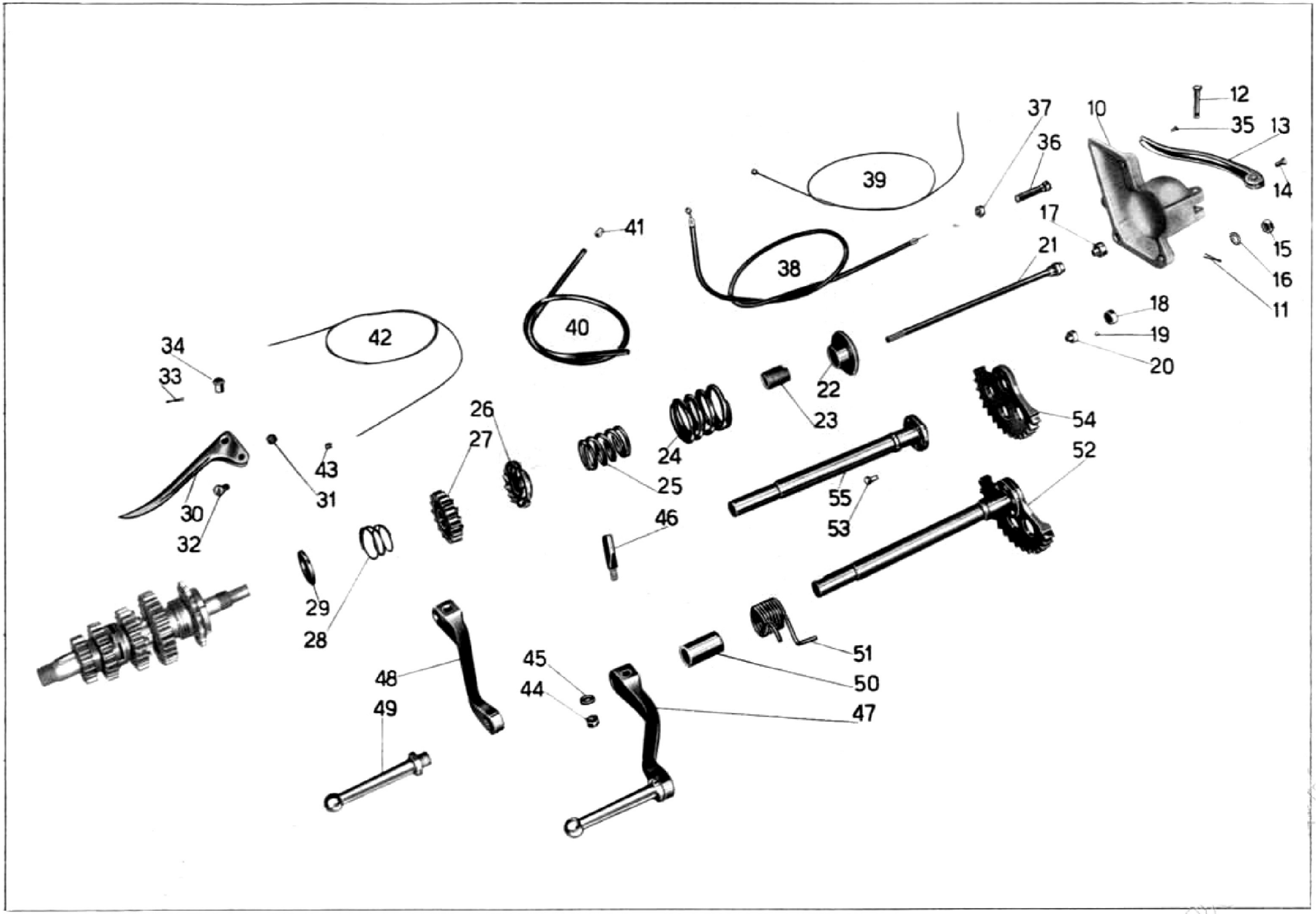
12
37
10
35
13
36
39
14
17
41
15
21
38
16
11
18
40
42
19
34
20
33
22
23
54
26
27
24
52
43
25
31
55
30
53
46
32
29
28
51
45
48
50
44
47
49

Tavola 8

Tavola 8

Complesso : Motociclo **Gruppo** : Avviamento

Sottocomplesso: Trasmissione **Sottogruppo:** Avviamento motore - Comando frizione

N. Figura	Numero d'ordinazione	DENOMINAZIONE	Quantità	Indicazioni supplettive
49	**M 2166**	**Pedalino** per pedivella messa in moto	1	
50	**M 2363**	**Spessore** per albero messa in moto	1	
51	**M 2364**	**Molla** per albero messa in moto	1	
52	**M 2360**	**Albero** messa in moto con settore (Comprende i pezzi: 53 - 54 - 55)	1	
53	**M 2161 bis**	**Chiodo** fissaggio settore all'albero della messa in moto	5	5 x 16
54	**M 2361**	**Settore** per albero messa in moto	1	
55	**M 2362**	**Albero** della messa in moto - nudo	1	

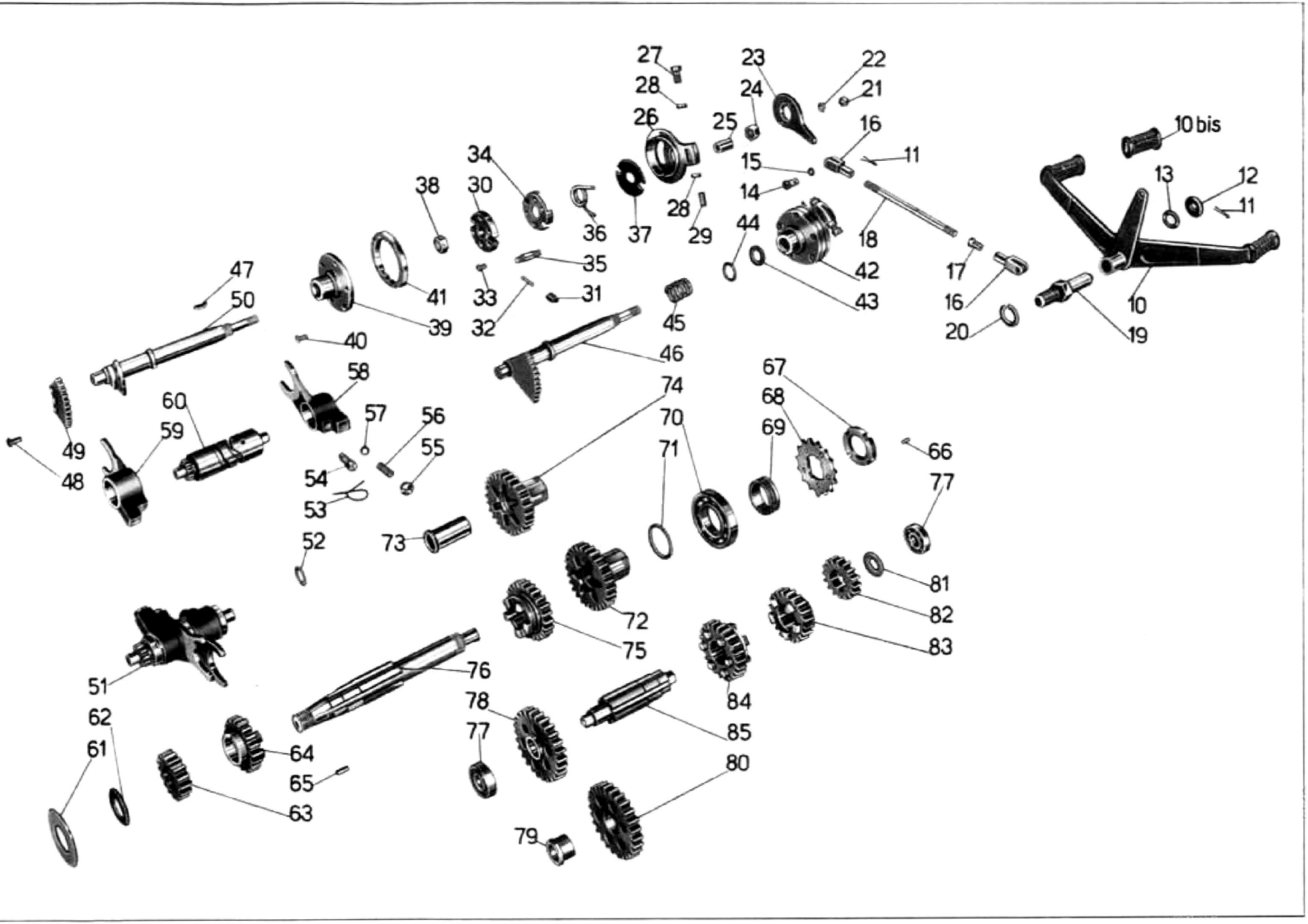
27
28
26
23
24
25
22
21
16
11
15
14
10 bis
13
12
11
34
38
30
36
37
28
29
44
18
42
43
17
16
20
10
19
35
31
33
32
41
39
47
50
40
45
46
58
60
59
49
48
57
56
55
54
53
52
73
74
70
71
67
68
69
66
77
81
82
83
72
75
84
85
80
51
62
61
64
65
63
76
78
77
79

Tavola 9

Tavola 9 **Complesso** : Motociclo **Gruppo** : Cambio

Sottocomplesso: Trasmissione **Sottogruppo:** Ingranaggi - Alberi e comando del cambio

N. Figura	Numero d'ordinazione	DENOMINAZIONE	Quantità	Indicazioni supplettive
10	M 2356/8155	**Leva** a pedale cambio completa di pedalini gomma	1	
10bis	M 8155	**Pedalino** gomma per leva cambio a pedale	2	
11	M 160 bis	**Copiglia** per perno leva a ped. cambio e per spine forcellini tirante leva cambio	3	2 x 22
12	M 8152	**Rosetta** per perno leva a pedale del cambio	1	28 x 10,25 x 2
13	T 8515	**Rosetta** elastica per perno leva cambio	1	16,3 x 25 x 0,25
14	T 85	**Spina** per forcellini tirante cambio	2	
15	T 8516	**Rosetta** per spine forcellini tirante cambio	2	
16	M 8157	**Forcellino** per tirante cambio	2	
17	T 84 bis	**Controdado** per forcellino tirante cambio	1	
18	M 2355	**Tirante** per leva a pedale cambio	1	7 MA x 157
19	M 08151	**Perno** per leva a pedale del cambio	1	
20	M 08151 bis	**Ranella** elastica per perno leva cambio	1	16,5 x 26,5 x 3
21	DN 7	**Dado** sui perni fissaggio leva comando selettore cambio	2	7 UNI 207
22	RE 7	**Rosetta** elastica per perni fissaggio leva com. selettore cambio	2	7,5 x 11,5 x 2
23	M 8147	**Leva** comando selettore cambio	1	
24	T 2111	**Dado** di fissaggio tamburello sull'albero porta selettore cambio	1	10 UNI 208
25	M 08143	**Bussola** per selettore cambio	1	
26	M 08141	**Tamburello** fisso con tacche per selettore cambio	1	
27	M 08141 ter	**Bullone** regolaggio tamburello fisso del selettore cambio	1	7 MA x 19
28	M 61 bis	**Dado** di regolaggio tamburello	2	7 MA
29	M 08141 bis	**Vite** regolaggio tamburello fisso del selettore cambio	1	7 MA x 19
30	M 08140	**Corpo** interno porta saltarelli per selettore cambio	1	
31	M 08142	**Saltarello** per innesto marce nel selettore del cambio	2	
32	M 108	**Molletta** per saltarelli innesto marce nel selettore	2	
33	M 08140 ter	**Vite** di fissaggio custodia al corpo interno del selettore	4	4 MA x 10
34	M 08146	**Custodia** di richiamo sul corpo interno selettore	1	
35	M 8144	**Perno** comando corpo interno per selettore cambio	2	
36	M 2352 bis	**Molla** di richiamo leva comando selettore cambio	1	
37	M 08140 bis	**Rosetta** copripolvere per selettore cambio	1	
38	M 8148	**Dado** fissaggio manicotto del selettore all'albero porta settore	1	13,15 1/4 Gas 19 filetti
39	M 2352	**Manicotto** porta settore spostamento marce	1	
40	M 08139 bis	**Vite** fissaggio settore al manicotto	5	4,9 x 0,85 x 13,5
41	M 08139	**Settore** di spostamento marce del selettore	1	
42	M 2352/08143	**Selettore** del cambio completo (Comprende i pezzi: 25 - 26 - 27 - 28 - 29 - 30 - 31 - 32 - 33 - 34 - 35 - 36 - 37 - 39 - 40 - 41)	1	
43	M 2351	**Guarnizione** cuoio per albero porta settore	1	
44	M 2350	**Rosetta** di spinta per albero porta settore	1	18,3 x 24 x 1
45	M 2349	**Molla** per albero porta settore cambio velocità	1	
46	M 2347	**Albero** porta settore completo (Comprende i pezzi: 48 - 49 - 50)	1	

(segue)

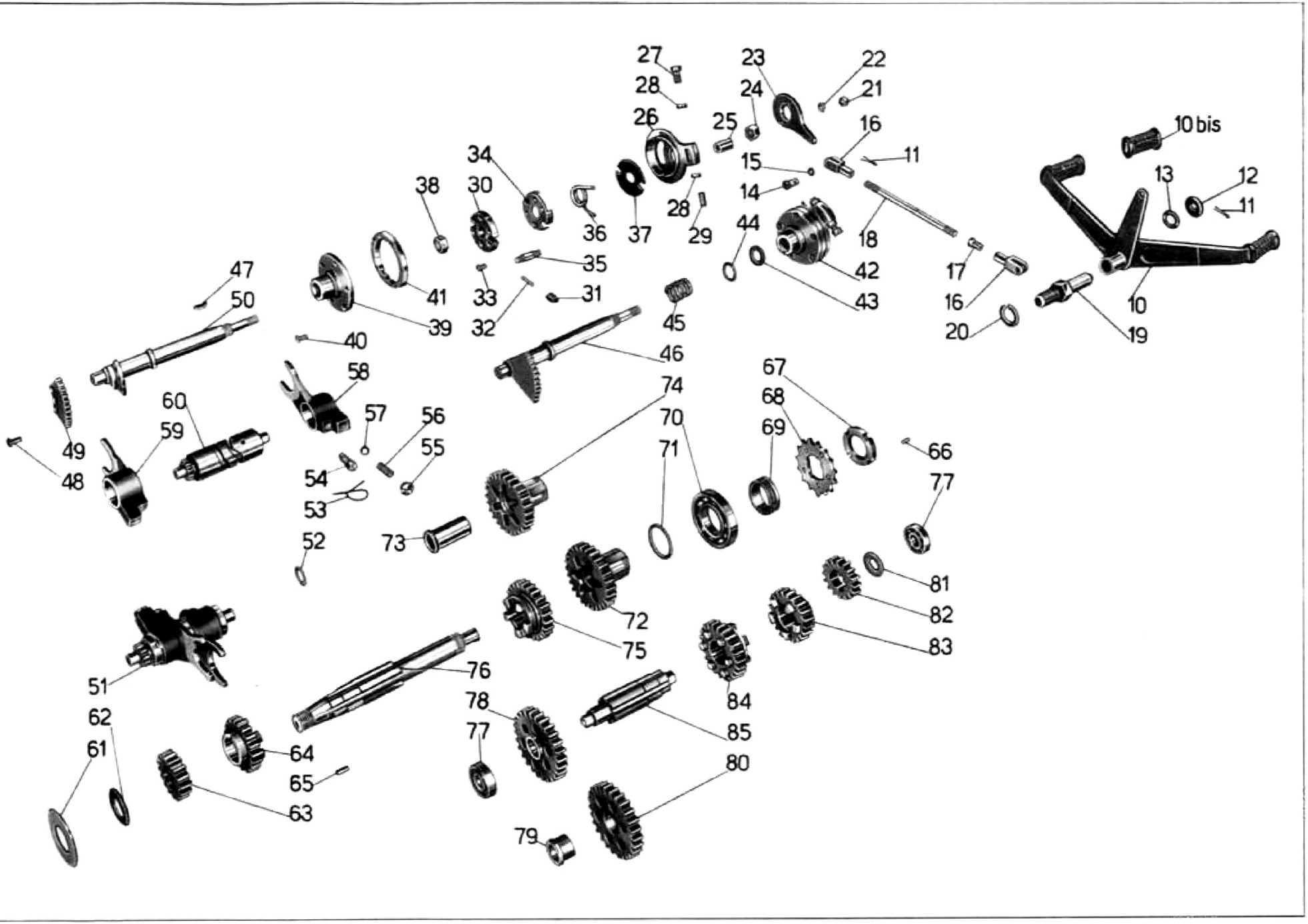
27
28
26
23
24
25
22
21
16
11
15
14
10 bis
13
12
11
34
38
30
36
37
28
29
44
18
42
43
17
16
20
10
19
35
31
33
32
41
39
47
50
40
45
46
58
60
59
49
48
57
56
55
54
53
52
73
74
70
71
67
68
69
66
77
81
82
83
72
75
84
85
80
51
62
61
64
65
63
76
78
77
79

Tavola 9

Tavola 9 **Complesso** : Motociclo **Gruppo** : Cambio

Sottocomplesso: Trasmissione **Sottogruppo:** Ingranaggi - Alberi e comando del cambio

N. Figura	Numero d'ordinazione	DENOMINAZIONE	Quantità	Indicazioni supplettive
47	M 2353	**Chiavella** sull'albero porta settore per selettore	1	
48	M 8133 D	**Ribattino** fissaggio settore all'albero	3	6 x 11,5
49	M 8133 C	**Settore** per albero comando cambio velocità	1	
50	M 2347 A	**Albero** porta settore	1	
51	M 2340/8126	**Tamburo** scanalato del cambio completo (Comprende i pezzi: 53- 54 - 55 - 56 - 57 - 58 - 59 - 60)	1	
52	M 2346	**Rosetta** di regolazione tamburo scanalato cambio velocità	1	12,1 x 20 x { 0,6 / 0,8 / 1 }
53		**Filo** ferro legaggio tappo e vite di guida forcella cambio	2	
54	M 08123	**Vite** di guida per forcelle cambio	2	
55	M 8126	**Tappo** di tenuta molle sulle forcelle cambio	2	
56	M 2342 bis	**Molla** di pressione per sfera forcelle cambio	2	
57	M 8046	**Sfera** per forcelle comando cambio	2	9,52 (3/8)
58	M 2342	**Forcella** comando ingranaggio mobile per II e IV velocità	1	
59	M 2341	**Forcella** comando ingranaggio mobile per I e III velocità	1	
60	M 2340	**Tamburo** scanalato di guida forcelle cambio	1	
61	M 2055 ter	**Anello** spandiolio sull'albero primario	1	
62	M 77	**Rosetta** reggispinta per albero primario	1	
63	M 2327	**Ingranaggio** fisso sull'albero primario cambio per I velocità	1	
64	M 2328 bis	**Ingranaggio** libero sull'albero primario per II velocità	1	
65	M 2125 bis	**Chiavella** per albero primario	1	
66	M 2133	**Grano** di fermo pignone motore	1	5 x 0,65 M x 9
67	M 2132	**Ghiera** per serraggio pignone catena	1	
68	M 2131	**Pignone** catena sull'albero del cambio	1	
69	M 2130	**Anello** di spessore tra cuscinetto e pignone	1	
70	M 2117 bis	**Cuscinetto** a sfere per albero primario	2	30 x 62 x 10 (5 AE Riv)
71	M 2337	**Rosetta** di spessore tra ingranaggio presa diretta e cuscinetto	1	30,2 x 38 x { 0,8 / 1 / 1,2 }
72	M 2330/2128 bis	**Ingranaggio** presa diretta completa (Comprende i pezzi: 73 - 74)	1	
73	M 2128 bis	**Boccola** per ingranaggio presa diretta	1	
74	M 2330	**Ingranaggio** della presa diretta	1	
75	M 2329	**Ingranaggio** mobile per III velocità ed innesto II e IV	1	
76	M 2325 bis	**Albero** primario del cambio velocità	1	
77	10041 bis	**Cuscinetto** a sfere per albero secondario	2	12 x 32 x 10 (12 UNI 606)
78	M 2331bis/2332bis	**Ingranaggio** libero con boccola (Comprende i pezzi: 79 - 80)	1	
79	M 2332 bis	**Boccola** per ingranaggio libero	1	
80	M 2331 bis	**Ingranaggio** libero sull'albero secondario - I velocità	1	

(segue)

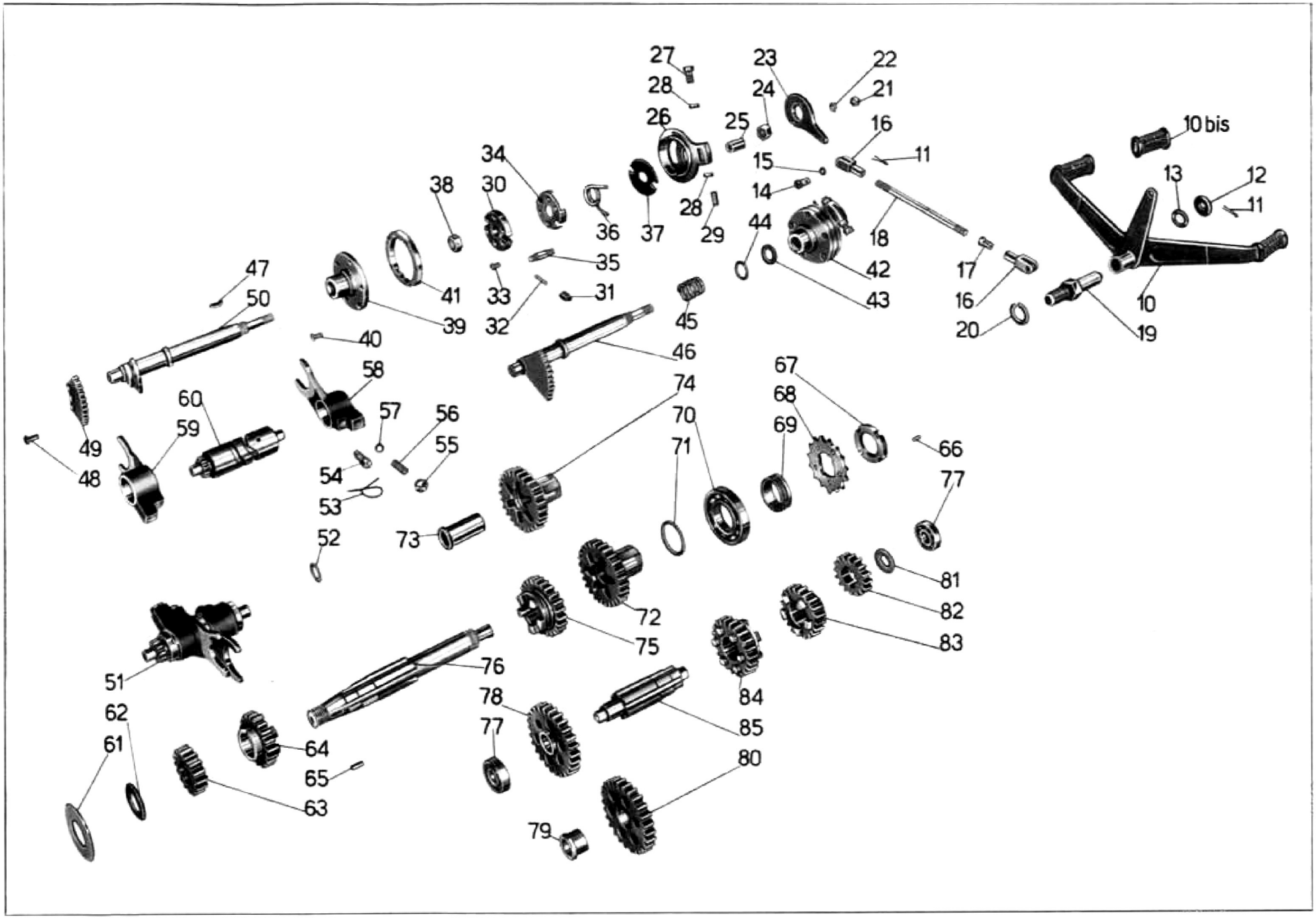
27
28
26
23
24
25
22
21
16
11
15
14
10 bis
13
12
11
34
38
30
36
37
28
29
44
18
42
43
17
16
20
10
19
35
31
33
32
41
39
47
50
40
45
46
58
60
59
49
48
57
56
55
54
53
52
73
74
70
71
67
68
69
66
77
81
82
83
72
75
84
85
80
51
62
61
64
65
63
76
78
77
79

Tavola 9

Tavola 9

Complesso : Motociclo
Sottocomplesso: Trasmissione

Gruppo : Cambio
Sottogruppo: Ingranaggi - Alberi e comando del cambio

N. Figura	Numero d'ordinazione	DENOMINAZIONE	Quantità	Indicazioni suppletive
81	M 2338	**Rosetta** di spessore per albero secondario	1	12,1 x 27 x { 1,6 / 1,8 / 2
82	M 2335	**Ingranaggio** fisso per comando presa diretta	1	
83	M 2334	**Ingranaggio** libero per III velocità	1	
84	M 2333	**Ingranaggio** mobile per II velocità ed innesto I e III	1	
85	M 2326	**Albero** secondario del cambio	1	

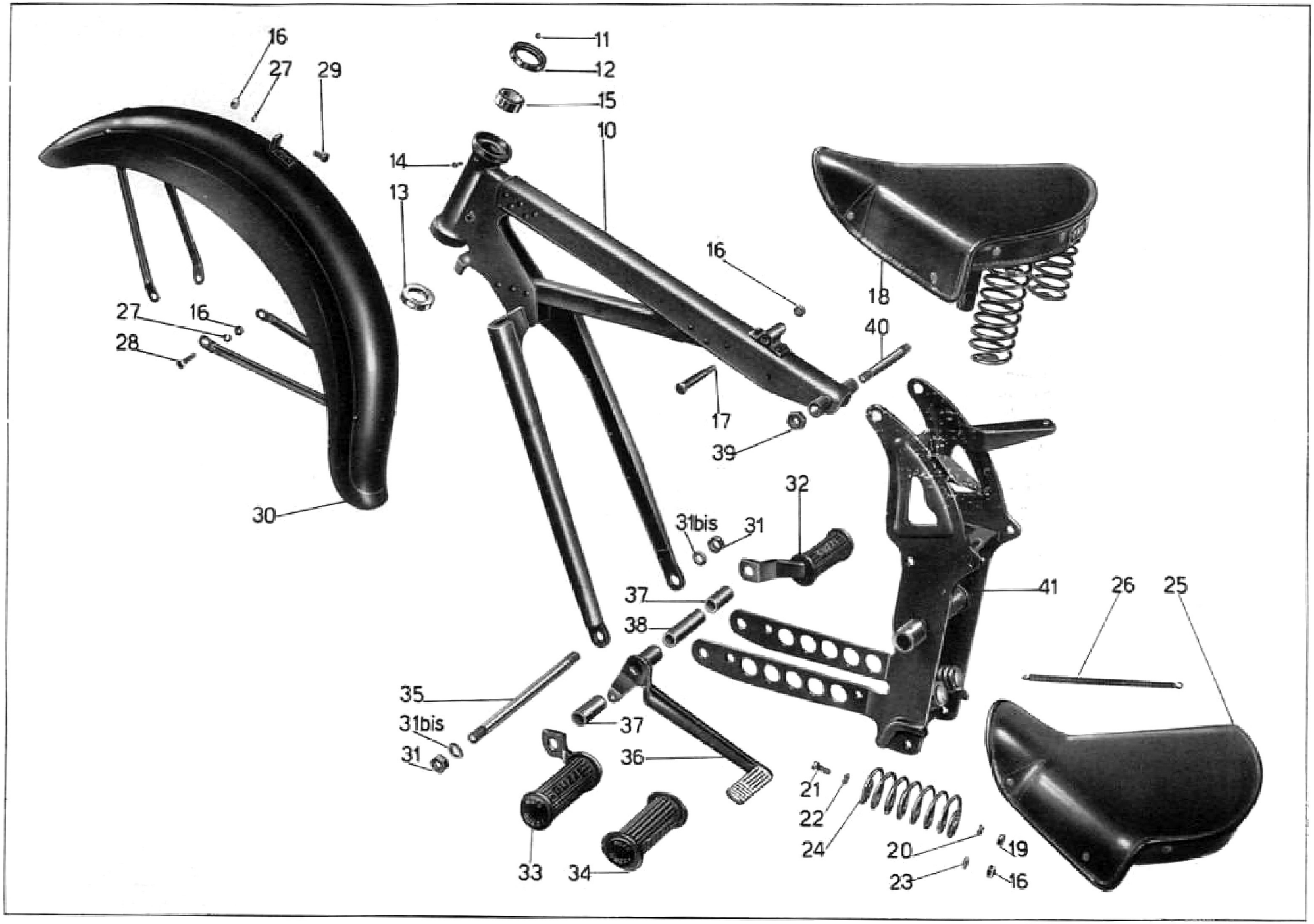
16
27
29
11
12
15
10
14
13
16
18
40
27
16
28
17
39
30
31bis
31
32
41
26
25
37
38
35
31bis
31
37
36
21
22
24
20
19
23
16
33
34

Tavola 10

Tavola 10

Complesso : Motociclo **Gruppo** : Telaio

Sottocomplesso: Telaio - Ruote - Freni **Sottogruppo:** Telaio anteriore - Parafango anteriore - Sella

N. Figura	Numero d'ordinazione	DENOMINAZIONE	Quantità	Indicazioni suppletive
10	T 16290	**Triangolo** anteriore completo	1	
11	T 220	**Sfera** per sterzo	36	1/4" (6,35)
12	T 2088	**Calotta** dello sterzo sulla pipa (superiore)	1	
13	T 16295	**Calotta** dello sterzo sulla pipa (inferiore)	1	
14	T 8303	**Vite** di tenuta anello fisso frenasterzo	2	6 MA x 6,3
15	T 16302	**Anello** fisso sulla pipa per frenasterzo	1	
16	DN 8	**Dado** per bulloni ant. fiss. sella - per bulloni attacco parafango alla forcella e fissaggio molle alla sella	8	8 MA
17	T 2080	**Bullone** anteriore fissaggio sella al telaio	1	
18	T 16508	**Sella**	1	
19	DN 7	**Dado** per bulloni post. fiss. sella al telaio	2	7 UNI 207
20	RE 7	**Rosetta** elastica per bulloni post. fiss. sella al telaio	2	7,5 x 11,5 x 2
21	T 8053 ter	**Bullone** post. fiss. sella al telaio	2	7 MA x 19
22	T 298 ter	**Rosetta** per bulloni post. fiss. sella al telaio	2	7,25 x 16 x 2
23	M 145 ter	**Rosetta** per fiss. molle alla sella	2	8,25 x 17 x 1,5
24	T 2082	**Molla** laterale per sella	2	
25		**Copertina** per sella (T 16508)	1	
26		**Molla** sotto sella (per sella T 16508)	13	
27	RE 8	**Rosetta** elastica per bulloni attacco parafango alla forcella	5	8,5 x 13,5 x 2,5
28	T 011 ter	**Bullone** attacco bacchette parafango alle scatole forcella	4	8 MA x 32,5
29	T 129 bis	**Bullone** per attacco parafango alla forcella	1	8 MA x 17,5
30	T 16460	**Parafango** anteriore	1	
31	T 2038	**Dado** per perno fissaggio piastra porta motore al triangolo anteriore	2	16 filetti 20"
31 bis	T 5821 bis	**Rosetta** per perno fiss. piastra porta motore al triangolo posteriore	2	16,25 x 25 x 2
32	T 2513/2515	**Pedale** appoggiapiedi destro completo di gomma	1	
33	T 2514/2515	**Pedale** appoggiapiedi sinistro completo di gomma	1	
34	T 2515	**Pedale** gomma per appoggiapiedi destro e sinistro	2	
35	T 2511	**Perno** fissaggio piastre porta motore al triangolo anteriore	1	16 filetti 20" x 252
36	T 16083	**Pedale** del freno posteriore	1	
37	T 16009	**Tubo** di spessore per forcellone anteriore e guida per pedale freno	2	
38	T 16007	**Tubo** di spessore interno fra le piastre porta motore	1	
39	T 2011	**Dado** per perno unione triangolo anteriore alle piastre del sopporto motore	2	14 MB
40	T 5583	**Perno** unione triangolo anteriore alle piastre del sopporto motore	1	14 MB x 134
41	T 16015	**Sopporto** a squadra del motore	1	

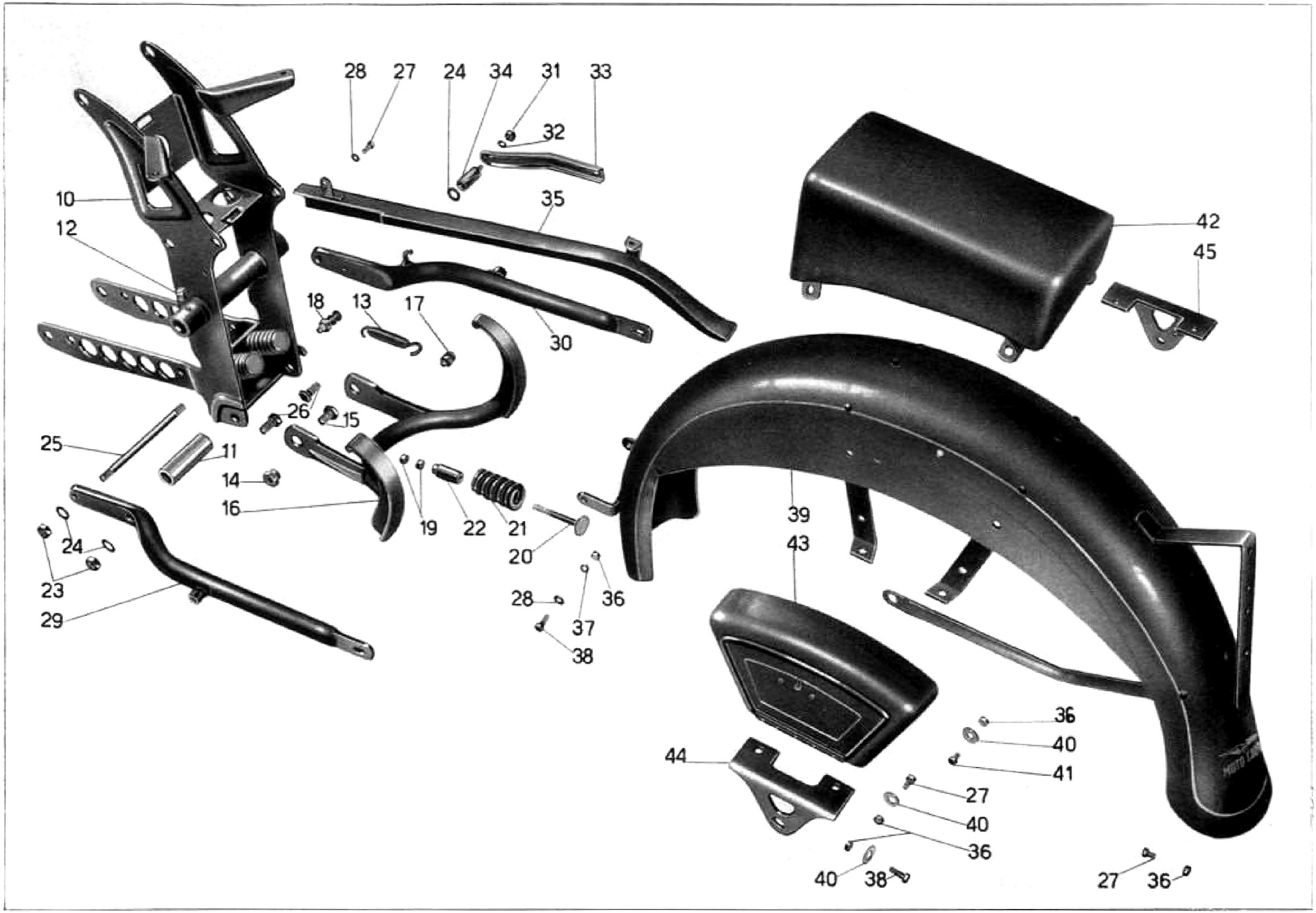
28
27
24
34
31
33
32
10
12
35
42
45
18
13
17
30
26
15
25
11
14
16
19
22
21
20
24
23
29
28
37
36
38
39
43
44
36
40
41
27
40
36
40
38
27
36

Tavola 11

Tavola 11

Complesso : Motociclo **Gruppo** : Telaio

Sottocomplesso: Telaio - Ruote - Freni **Sottogruppo:** Sop. a squadra - Paraf. e bracci post. - Cusc. post. - Cas. p. uten. e cav.

N. Figura	Numero d'ordinazione	DENOMINAZIONE	Quantità	Indicazioni supplettive
10	T 16015	**Sopporto** a squadra del motore (Comprende i pezzi: 11 - 19 - 20 - 21 - 22)	1	
11	T 5508	**Boccola** per bussola centrale del sopporto	2	
12	T 0238	**Ingrassatore** sulla bussola centrale del sopporto	1	
13	TA 67	**Molla** per cavalletto	1	
14	T 5612	**Dado** per bullone sostegno cavalletto	2	
15	T 5611	**Bullone** sostegno cavalletto completo di grano	2	
16	T 16510	**Cavalletto** sostegno moto	1	
17	T 2031	**Colonnetta** attacco molla al cavalletto	1	
18	T 5575 bis	**Colonnetta** attacco molla cavalletto al sopporto	1	
19	DN 7	**Dado** per respingenti tenuta contromolle	4	7 UNI 207
20	T 5518	**Respingente** tenuta contromolle	2	
21	T 5517	**Contromolla** per respingenti	2	
22	T 5519	**Bussola** per respingenti tenuta contromolle	2	
23	T 2078	**Dado** per tirante e bullone fissaggio bracci posteriori al sopporto	3	11 filetti 20"
24	T 2077 bis	**Rosetta** per tirante e bullone fissaggio bracci posteriori al sopporto	4	11,5 x 20 x 0,5
25	T 16479	**Tirante** per fissaggio motore e bracci posteriori al sopporto	1	11 filetti 20" x 151
26	T 5608	**Bullone** per fissaggio bracci al sopporto	2	11 filetti 20 x 24
27	T 136	**Bullone** fissaggio carterino al braccio per attacco cassette porta utensili e per fanalino posteriore	11	6 MA x 12
28	M 136 bis	**Rosetta** per bullone fissaggio carterino al braccio e per fissaggio parafango parte anteriore	3	13 x 6,5 x 1,8
29	T 16477	**Braccio** fisso posteriore sinistro	1	
30	T 16476	**Braccio** fisso posteriore destro	1	
31	DN 8	**Dado** sulla colonnetta per braccio attacco silenziatore	1	8 MA
32	RE 8	**Rosetta** sulla colonnetta per braccio attacco silenziatore	1	8,5 x 13,5 x 2,5
33	T 16550	**Braccio** per fissaggio silenziatore al telaio	1	
34	T 16551	**Colonnetta** per braccio attacco silenziatore	1	
35	T 16491	**Carterino** copricatena	1	
36	DN 6	**Dado** per bulloni fissaggio parafango al sopporto - per bulloni fissaggio cassette porta utensili al parafango - per bulloni fissaggio cuscino al parafango posteriore e per fissaggio fanalino posteriore	20	6 UNI 207
37	RE 6	**Rosetta** per bulloni fissaggio parafango posteriore al sopporto	2	6,5 x 11 x 2
38	M 140	**Bullone** fissaggio parafango al sopporto e fissaggio cassette porta utensili	6	6 MA x 17
39	T 16480	**Parafango** posteriore	1	
40	T 9158	**Rosetta** per bulloni fissaggio cassette porta utensili e per fiss. cuscino al paraf.	16	20 x 7 x 1 ÷ 0,8
41	T 134	**Bullone** fissaggio cuscino al parafango	4	6 MA x 9
42	T 16495	**Cuscino** sul parafango posteriore	1	
43	T 16490	**Cassetta** porta utensili	2	
44	T 16487	**Squadretta** sinistra sostegno parafango posteriore	1	
45	T 16488	**Squadretta** destra sostegno paraf. post. con puntalino per att. pompa pneumatici	1	

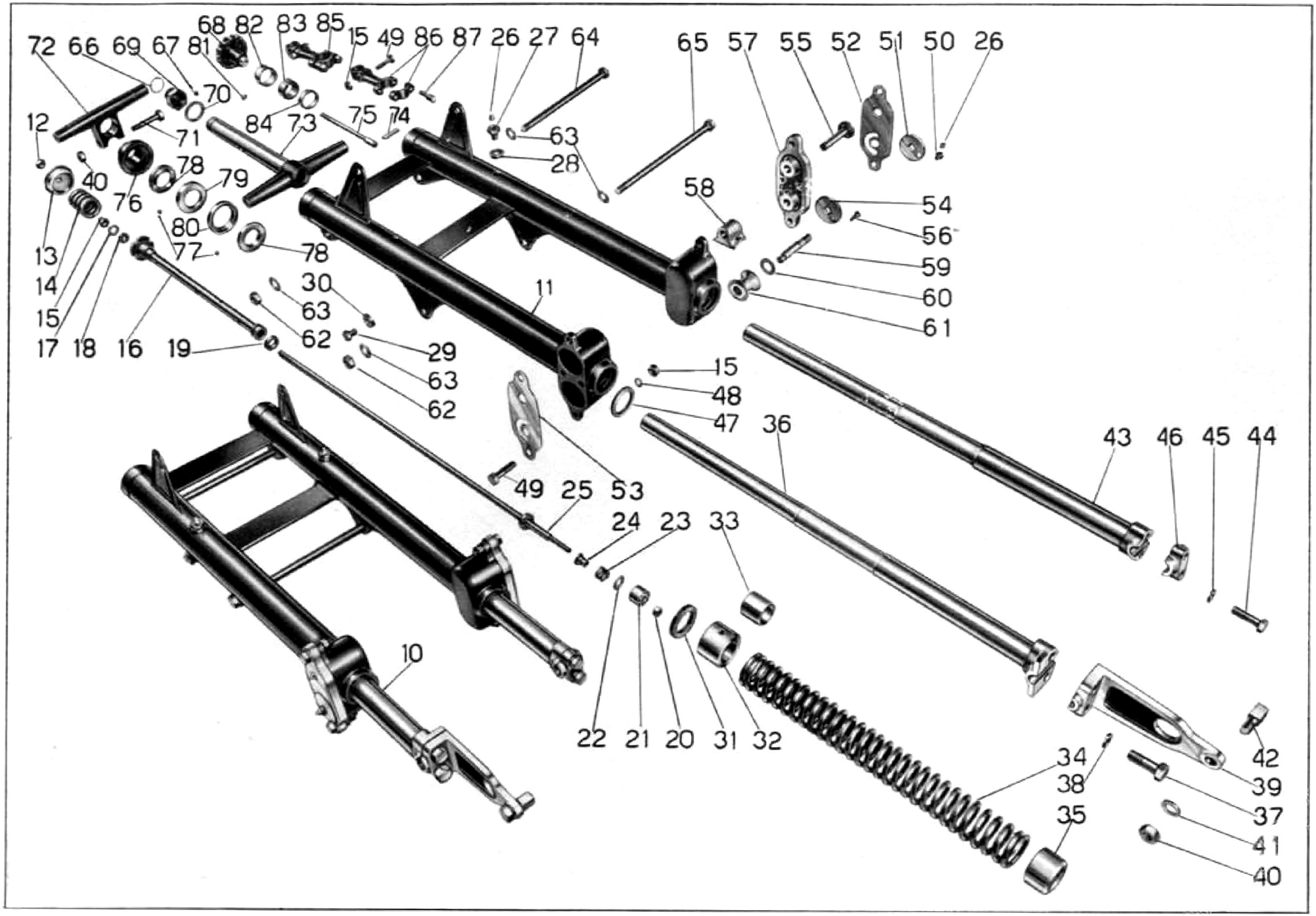
72 66 69 67 81 68 82 83 85 15 49 86 87 26 27 64 65 57 55 52 51 50 26
12 71 70 84 73 75 74 63 28 58 54 56 59 60 61
40 78 79 76 80 77 78
13 14 15 17 18 16 19
30 63 62 29 63 62
11
15 48 47
36
43 46 45 44
49 25 53
24 23 33
10
22 21 20 31 32
34 38 35
42 39 37 41 40

Tavola 12

Tavola 12

Complesso : Motociclo — **Gruppo** : Sospensioni e sterzo

Sottocomplesso: Telaio - Ruote - Freni — **Sottogruppo:** Forcella anteriore - Sospensione elastica anteriore - Sterzo

N. Figura	Numero d'ordinazione	DENOMINAZIONE	Quantità	Indicazioni suppletive
10	T 16451/11020	**Forcella** anteriore completa (comprende i pezzi: 11 - 12 - 13 - 14 - 15 - 16 - 17 - 18 - 19 - 20 - 21 - 22 - 23 - 24 - 25 - 26 - 27 - 28 - 29 - 30 - 31 - 32 - 34 - 35 - 36 - 37 - 38 - 39 - 40 - 41 - 42 - 43 - 44 - 45 - 46 - 47 - 48 - 49 - 50 - 51 - 52 - 53 - 54 - 55 - 56 - 57 - 58 - 59 - 60 - 61 - 62 - 63 - 64 - 65)	1	
11	T 16451	**Corpo** forcella	1	
12	T 16270	**Dado** per asta ammortizzatori sul tappo	2	
13	T 16269	**Tappo** per foderi	2	
14	T 16266	**Molla** supplementare sull'asta ammortizzatori	2	
15	DN 8	**Dado** per aste ammortizzatori per bulloni serraggio morsetti manubrio e per bulloni attacco bacchette parafango alla scatola di regolazione	8	8 MA
16	T 16254 bis	**Ghiera** superiore per bracci completi di corpo ammortizzatore	2	
17	M 2023	**Rosetta** per ghiera superiore per bracci	2	9,5 x 17 x 1,5
18	T 16258	**Guarnizione** gomma per ghiera superiore per bracci	2	
19	T 16259	**Segmento** per corpo ammortizzatore	2	
20	DN 6	**Dado** fiss. pistone per ammortizzatori	2	6 UNI 207
21	11038	**Pistone** per ammortizzatore forcella	2	
22	T 16263	**Rosetta** per valvola ammortizzatori forcella	2	9,1 x 18 x 1
23	36172	**Molla** per valvola ammortizzatori forcella	2	
24	T 16262 bis	**Guida** per valvola ammortizzatori forcella	2	
25	T 16260	**Asta** porta pistone ammortizzatore forcella	2	
26	T 0238	**Ingrassatore** per bulloni tenuta guida e per scatole di regolazione	6	6 MA
27	T 16249	**Bullone** tenuta guida e porta ingrassatore	2	
28	T 16247	**Rosetta** per bulloni porta ingrassatori	2	
29	T 16250	**Bullone** laterale fissaggio guida	4	8 MB x 12,5
30	T 16248	**Rosetta** per bulloni laterali	4	
31	T 16251	**Anello** di ferodo sulla guida	2	
32	T 16244	**Guida** superiore per bracci completa di boccola	2	
33	T 16246	**Boccola** per guida superiore bracci	2	
34	T 16243	**Molla** per forcella	2	
35	T 16458	**Anello** porta molle sui bracci	2	
36	11020	**Braccio** destro porta ruota	1	
37	11022	**Bullone** per morsetto destro braccio porta ruota	2	11 x 1 M x 28
38	11023	**Rosetta** elastica per bullone morsetto destro	2	11,5 x 15,5 x 2
39	11021 B/bis	**Ganascia** inferiore destra	1	
40	T 71 bis	**Dado** per nasello sulla ganascia inferiore destra e per bullone serraggio testa dello sterzo	2	10 MA
41	T 209 B	**Rosetta** per nasello sulla ganascia inferiore destra	1	10,25 x 19 x 2
42	25637	**Nasello** sulla ganascia destra per fermo disco porta ceppi	1	
43	T 16235	**Braccio** porta ruota sinistro	1	

(segue)

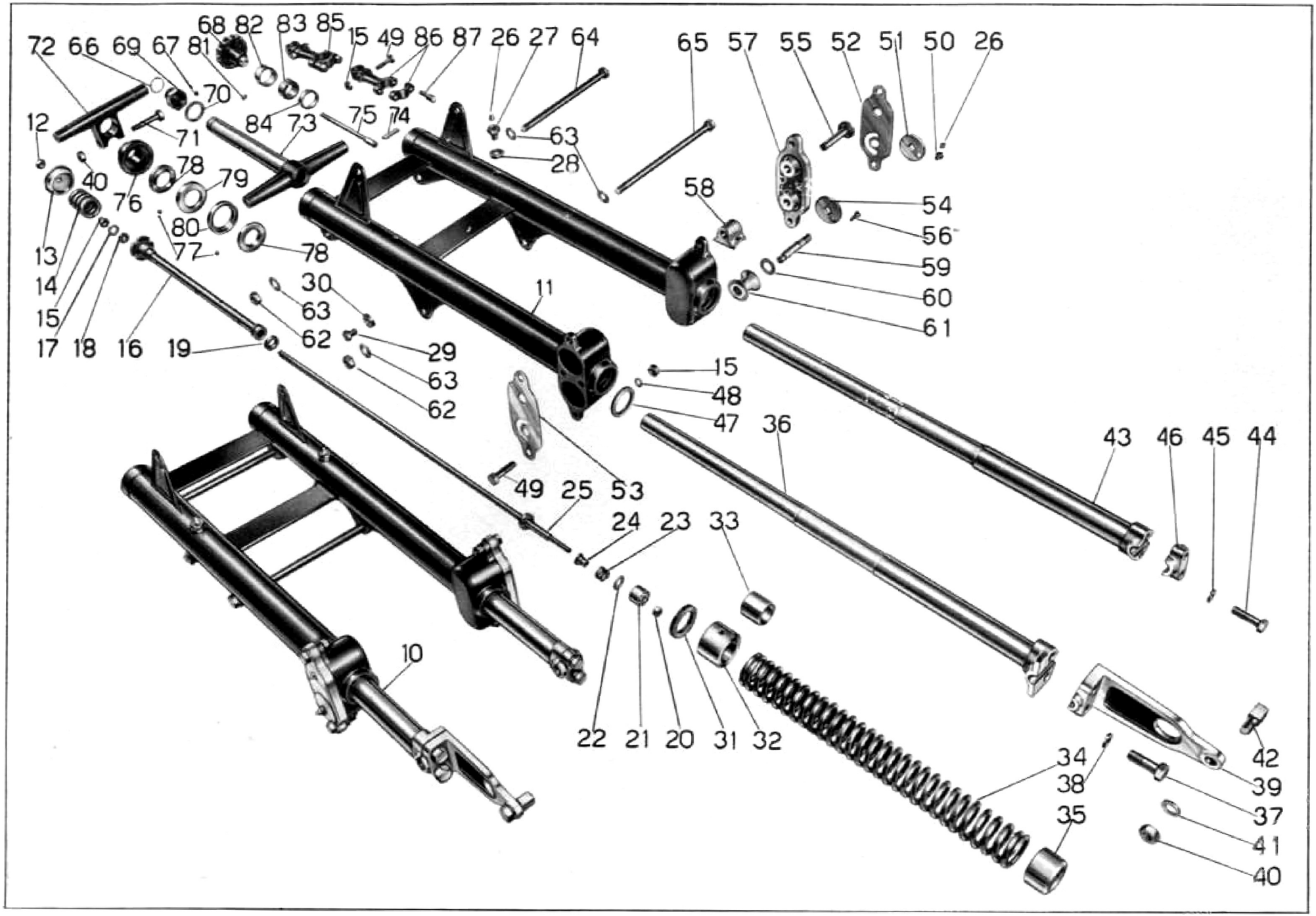
72 66 69 67 81 68 82 83 85 15 49 86 87 26 27 64 65 57 55 52 51 50 26
12 71 70 84 73 75 74 63 28 58 54 56 59 60 61
40 78 79 76 80 77 78
13 14 15 17 18 16 19
30 63 62 29 63 62
11
15 48 47
36
43 46 45 44
49 25 53
24 23 33
10
22 21 20 31 32
34 38 35
42 39 37 41 40

Tavola 12

Tavola 12

Complesso : Motociclo — **Gruppo** : Sospensioni e sterzo

Sottocomplesso: Telaio - Ruote - Freni — **Sottogruppo:** Forcella anteriore - Sospensione elastica anteriore - Sterzo

N. Figura	Numero d'ordinazione	DENOMINAZIONE	Quantità	Indicazioni suppletive
44	T 16241	**Bullone** per morsetto braccio sinistro porta ruota	2	9 MB x 28,5
45	RE 9	**Rosetta** elastica per bulloni morsetto sinistro	2	9,5 x 14,5 x 2,5
46	T 16238 B	**Ganascia** per morsetto braccio sinistro	1	
47	11174	**Anello** feltro per scatola sulla forcella	4	
48	RE 8	**Rosetta** per bullone fissaggio bacchette parafange alla scatola	4	8,5 x 13,5 x 2,5
49	T 011 ter	**Bullone** per attacco bacchette parafango alle scatole forcella e per morsetti fissaggio manubrio	6	8 MA x 32,5
50	T 16231	**Bullone** fissaggio regolazione sulle scatole forcella	2	7 MA x 7
51	T 16230	**Rondella** esterna per chiusura cava sulla piastra	2	
52	T 16229 S	**Piastra** esterna per coperchio sinistra	1	
53	T 16229 D	**Piastra** esterna per coperchio destra	1	
54	T 16228	**Rondella** interna per regolazione rulli	2	
55	T 16221	**Perno** per pattino di guida bracci forcella	2	
56	T 16232	**Vite** fissaggio coperchio esterno per scatola porta rulli	4	6 MA x 15
57	T 16220	**Coperchio** per scatola porta rulli	2	
58	T 16225 bis	**Pattino** per guida bracci forcella	2	13,1 x 25 x { 1,8 / 1,9 / 2 / 2,2
59	T 16224	**Perno** ad eccentrico per rullo di guida bracci forcella	2	
60	T 16227	**Rosetta** di aggiustaggio per rullo del perno ad eccentrico	2	
61	T 16226	**Rullo** per perno ad eccentrico di guida braccio forcella	2	
62	T 2113	**Dado** per tiranti fissaggio forcella alla base e testa dello sterzo	2	12 x 1 M
63	M 8018 ter	**Rosetta** per tiranti fissaggio forcella alla base e testa dello sterzo	4	12,5 x 22 x 1,5
64	11047	**Tirante** fissaggio forcella alla testa dello sterzo	1	12 x 1 M x 191
65	T 16455	**Tirante** fissaggio forcella alla base dello sterzo	1	12 x 1 M x 206
66	TA 316 bis	**Molla** per grano del dado serraggio sterzo	1	
67	TA 320	**Grano** per molla sul dado serraggio sterzo	1	
68	T 8302	**Volantino** comando frenasterzo	1	
69	T 16306	**Dado** serraggio sterzo e guida volantino sterzo	1	
70	T 2091	**Rosetta** per dado serraggio testa di sterzo	1	25,5 x 35 x 2
71	T 2086 bis	**Bullone** per serraggio testa di sterzo	1	10 MA x 49,5
72	11058	**Testa** dello sterzo	1	
73	T 16456	**Base** dello sterzo	1	
74	T 16305	**Chiavella** per frenasterzo	1	
75	T 8301	**Tirante** per frenasterzo	1	
76	T 16300	**Porta** calotta per testa di sterzo	1	
77	T 220	**Sfera** per calotta	36	1/4" (6,35)
78	T 2089	**Calotta** dello sterzo con gola esterna	2	
79	T 2088	**Calotta** dello sterzo con gola interna (superiore)	1	
80	T 16295	**Calotta** dello sterzo con gola interna (inferiore)	1	
81	T 8303	**Vite** di tenuta anello fisso frenasterzo nella pipa sterzo	2	6 MA x 6,3

(segue)

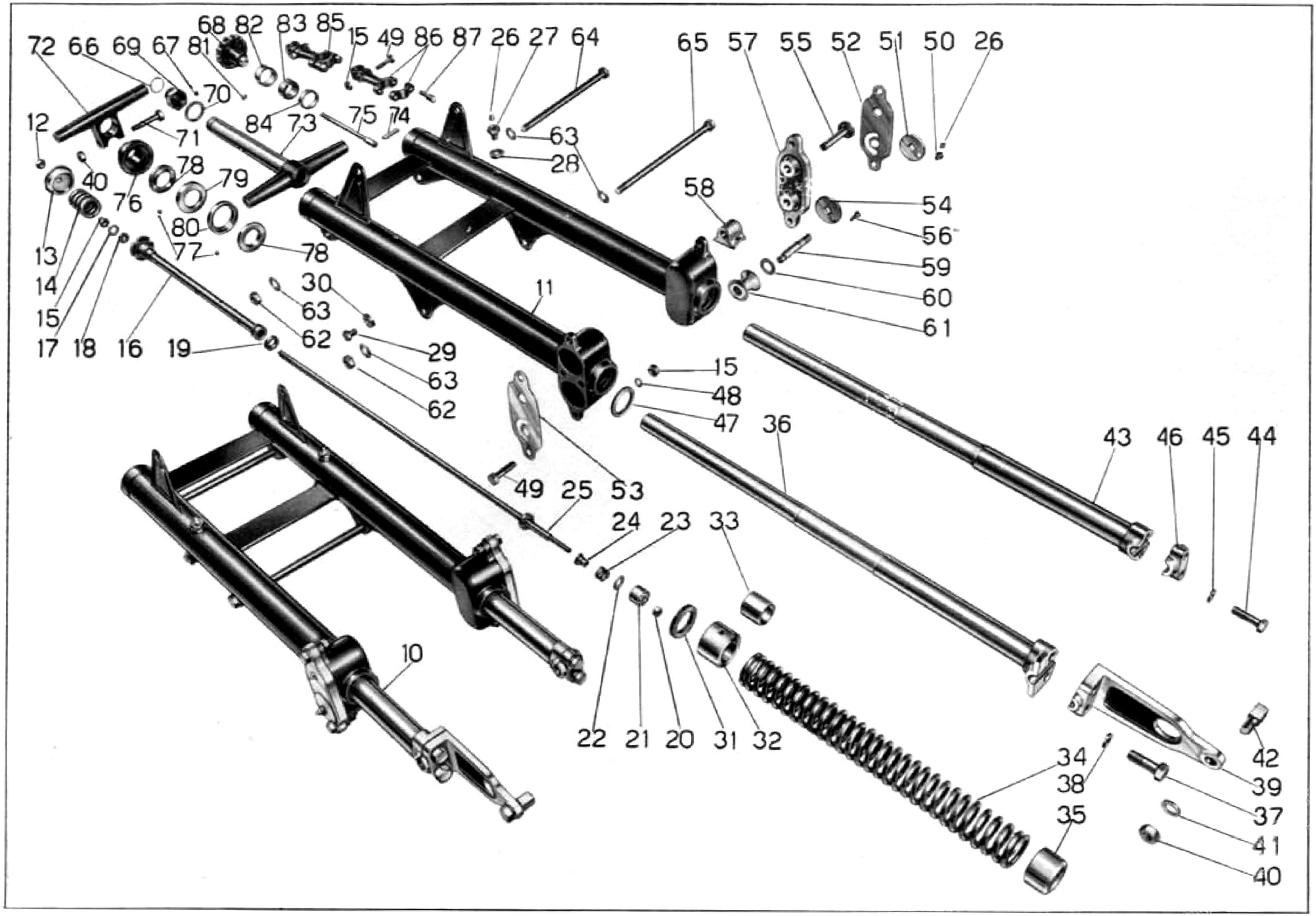
72 66 69 67 81 68 82 83 85 15 49 86 87 26 27 64 65 57 55 52 51 50 26
12 71 70 84 73 75 74 63 28 58 54 56 59 60 61
40 78 79 76 80 77 78
13 14 15 17 18 16 19
30 63 62 29 63 62
11
15 48 47
36
43 46 45 44
49 25 53
24 23 33
10
22 21 20 31 32
34 38 35
42 39 37 41 40

Tavola 12

Tavola 12 **Complesso** : Motociclo **Gruppo** : Sospensioni e sterzo

Sottocomplesso: Telaio - Ruote - Freni **Sottogruppo:** Forcella anteriore - Sospensione elastica anteriore - Sterzo

N Figura	Numero d'ordinazione	DENOMINAZIONE	Quantità	Indicazioni supplettive
82	**T 16302**	**Anello** fisso della pipa per frenasterzo	1	
83	**T 16303**	**Anello** di attrito per frenasterzo	1	
84	**T 16304**	**Anello** scorrevole di pressione per frenasterzo	1	
85	**T 2672/02094 bis**	**Morsetto** attacco manubrio alla testa di sterzo completo (Comprende i pezzi: 15 - 49 - 86 - 87)	2	
86	**T 2672**	**Morsetto** attacco manubrio alla testa di sterzo	2	
87	**T 02094 bis**	**Bullone** fissaggio cappello del morsetto attacco manubrio	4	

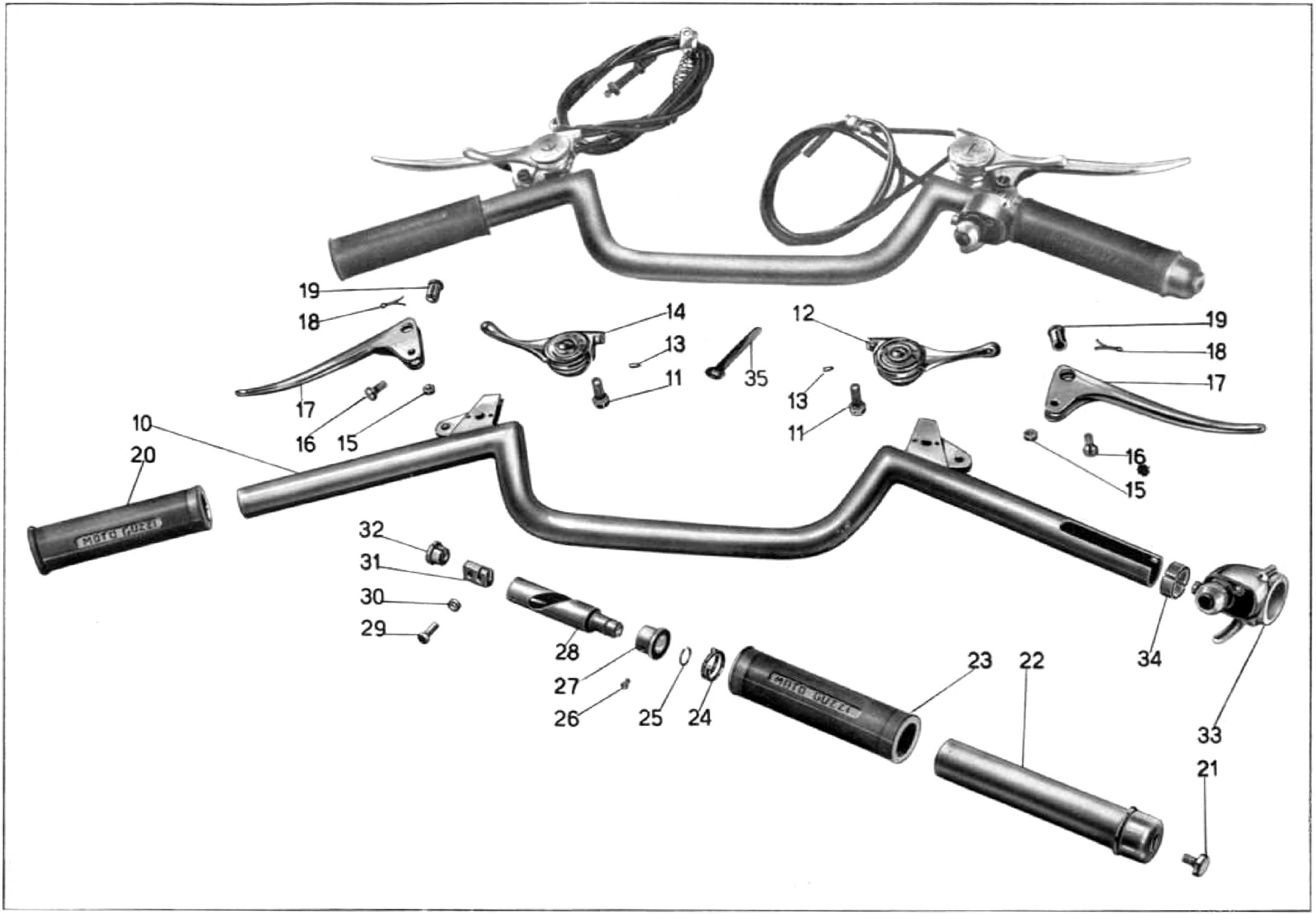
19
18
17
16
15
14
13
11
35
12
13
11
19
18
17
16
15
10
20
32
31
30
29
28
27
26
25
24
23
22
34
33
21

Tavola 13

Tavola 13

Complesso : Motociclo — **Gruppo** : Sospensioni e sterzo

Sottocomplesso: Telaio - Ruote - Freni — **Sottogruppo:** Manubrio e leve di comando

N. Figura	Numero d'ordinazione	DENOMINAZIONE	Quantità	Indicazioni suppletive
10	T 16467	**Manubrio**	1	
11	T 30109	**Bullone** fissaggio leva comando carburatore e magnete	2	7 MA x 17
12	T 2699	**Leva** comando carburatore	1	
13	T 2676	**Grano** di fermo leve comando carburatore e magnete	4	
14	T 2700	**Leva** comando anticipo magnete	1	
15	T 8550 bis	**Dado** per vite fissaggio leve frizione e freno anteriore al manubrio	2	6 MB
16	T 2678	**Vite** fissaggio leve frizione e freno anteriore al manubrio	2	6 MB x 14
17	T 2677	**Leva** comando frizione e freno	2	
18	T 2679 bis	**Copiglia** per bussola	2	1 x 20
19	T 2679	**Bussola** per leve	2	
20	T 2685	**Manopola** sinistra per manubrio	1	
21	T 8176	**Bullone** fissaggio comando a manopola al manubrio	1	6 MA x 9,5
22	T 2687	**Corpo** girevole sul manubrio per comando a manopola	1	
23	T 2686	**Manopola** destra per manubrio	1	
24	T 8175	**Molla** di pressione per comando a manopola	1	
25	T 8174	**Molla** di fermo corpo interno per comando a manopola	1	
26	T 8173 bis	**Vite** per bussola fissa del comando a manopola	1	4 MA x 3,5
27	T 2694	**Bussola** fissa sul manubrio per comando a manopola	1	
28	T 2690	**Corpo** interno per comando a manopola	1	
29	T 2692	**Perno** di guida per comando a manopola	1	
30	T 8171 bis	**Rosetta** per perno di guida comando a manopola	1	
31	T 2691	**Blocchetto** scorrevole tira filo per comando a manopola	1	
32	T 2693	**Tappo** di tenuta guaina comando a manopola	1	
33	MA 800	**Pulsante** per doppia luce e tromba elettrica	1	
34	T 16167	**Boccola** di spessore tra il manubrio e l'interruttore PM 1	1	
	T 2672 bis	**Boccola** di spessore tra il manubrio e l'interruttore MA 800		
35	TA 236	**Fascetta** fissaggio trasmissioni di comando	2	

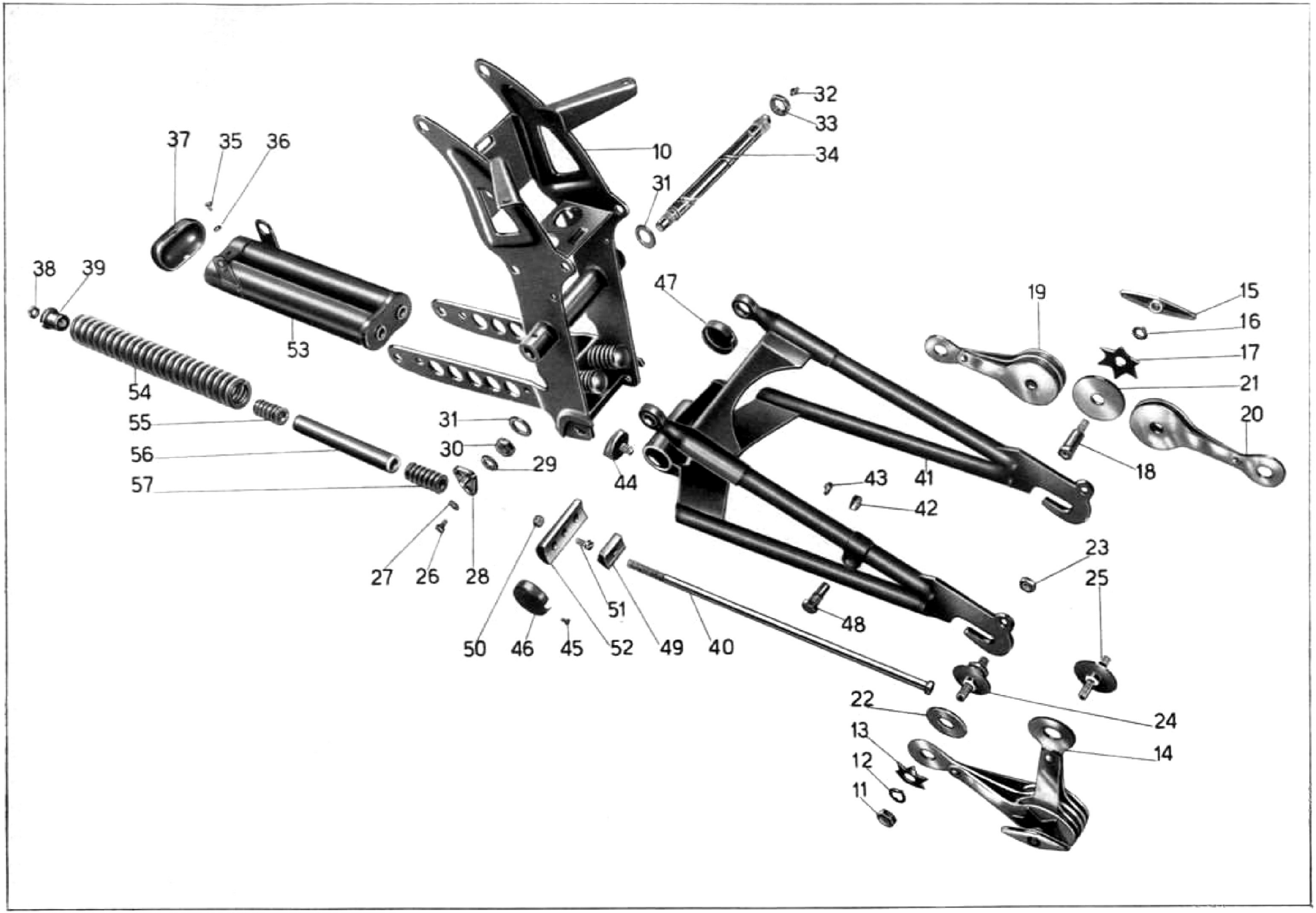
37
35
36
10
32
33
34
31
38
39
53
54
55
56
57
31
30
29
44
47
19
15
16
17
21
20
18
43
41
42
27
26
28
50
46
45
52
51
49
40
48
23
25
22
24
13
12
11
14

Tavola 14

Tavola 14

Complesso : Motociclo — **Gruppo** : Sospensioni e sterzo

Sottocomplesso: Telaio - Ruote - Freni — **Sottogruppo:** Forcellone oscill. - Sospens. elast. post. - Ammortizz. post.

N. Figura	Numero d'ordinazione	DENOMINAZIONE	Quantità	Indicazioni suppletive
10	T 16015	**Sopporto** a squadra del motore	1	
11	T 5304	**Dado** con tacche per perni fiss. ammortizzatori post.	4	
12	T 5312	**Rosetta** con tacche sui perni per attacco ammortizzatori	4	
13	T 5308	**Molla** a stella piccola per ammortizzatori posteriori	4	
14	T 16506/13116	**Ammortizzatore** completo (Comprende i pezzi: 15 - 16 - 17 - 18 - 19 - 20 - 21)	2	
15	T 14095	**Galletto** di regolaggio ammortizzatori post.	2	
16	T 5312	**Rosetta** con tacche per perno centrale ammortizz. post.	2	
17	T 5307	**Molla** a stella grande per ammortizzatori posteriori	2	
18	T 13116	**Perno** centrale per ammortizzatori posteriori	2	
19	T 16506	**Braccio** triplo ammortizzatori posteriori	2	
20	T 16507 bis	**Braccio** doppio ammortizzatori posteriori	2	
21	T 13122	**Disco** grande per ammortizzatori posteriori	8	
22	T 5311	**Disco** piccolo per ammortizzatori posteriori	4	
23	T 5560 bis	**Dado** per perni fissaggio ammortizzatori	4	10 x 1,25 M
24	T 5559	**Perno** inferiore sul forcellone oscill. per attacco ammort.	2	
25	T 16505	**Perno** superiore sui bracci per attacco ammort. post.	2	
26	T 136	**Bullone** fiss. snodo per tirante freno al perno del forc.	1	6 MA x 12
27	T 5087	**Rosetta** per bullone fiss. snodo tiranti freno	1	6,25 x 19 x 2
28	T 5569 ter	**Snodo** per tiranti del freno posteriore	1	
29	T 5511 bis	**Rosetta** di spessore per snodo dei tiranti freno	1	13,5 x 22 x 4
30	T 16041	**Dado** piccolo per perno forcellone oscillante	1	
31	T 16500	**Rosetta** bronzo per perno principale del forcell. oscill.	2	
32	T 0238	**Ingrassatore** per perno principale del forcell. oscill.	1	
33	T 16040	**Dado** grande per perno del forcellone oscillante	1	21 x 1,25 M
34	T 16039	**Perno** principale del forcellone oscillante	1	
35	T 134	**Bullone** fiss. coperchio del tubo porta molle	2	6 MA x 9
36	RE 6	**Rosetta** per bulloni fiss. coperchio del tubo porta molle	2	6,5 x 11 x 2
37	T 16053	**Coperchio** per tubi porta molle	1	
38	T 2078	**Dado** per tiranti pacco molle	2	11 filetti 20"
39	T 5536	**Dado** a manicotto per tenuta molle	2	
40	T 16052	**Tirante** per pacco molle	2	
41	T 16498	**Forcellone** oscillante	1	
42	T 5560	**Dado** fiss. spessore appoggio contromolle alle piastre	2	10 x 1,25 M
43	RE 10	**Rosetta** elastica per dado fiss. spessore per contromolle	2	10,5 x 15,5 x 2,5
44	T 5523	**Spessore** appoggio contromolle	2	
45	10069 bis	**Vite** fiss. coperchio per scatola snodi	4	4 MA x 4,5
46	T 16036 S	**Coperchio** per scatola snodi (sinistro)	1	
47	T 16036 D	**Coperchio** per scatola snodi (destro)	1	
48	T 8129	**Bullone** ferma disco porta ceppi	1	

(segue)

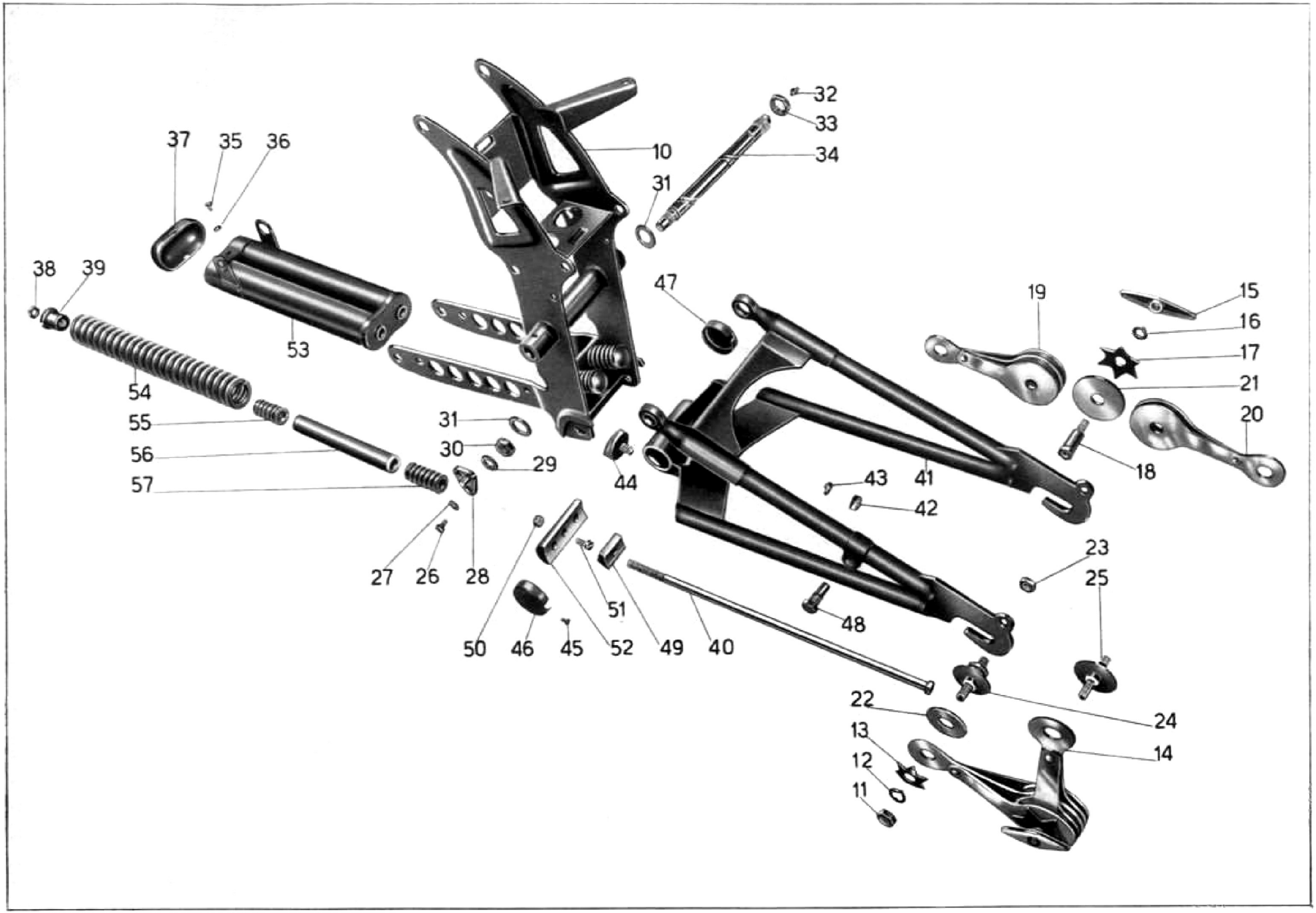
37
35
36
10
32
33
34
31
38
39
53
54
55
56
57
31
30
29
44
47
19
15
16
17
21
20
18
43
41
42
27
26
28
50
46
45
52
51
49
40
48
23
25
22
24
13
12
11
14

Tavola 14

Tavola 14 **Complesso** : Motociclo **Gruppo** : Sospensioni e sterzo

Sottocomplesso: Telaio - Ruote - Freni **Sottogruppo:** Forcellone oscill. - Sospens. elast. post. - Ammortizz. post.

N. Figura	Numero d'ordinazione	DENOMINAZIONE	Quantità	Indicazioni suppletive
49	T 5542	**Snodo** maschio dei tiranti	2	
50	DN 8	**Dado** per vite fiss. snodo femmina al forcellone	1	8 MA
51	T 5544	**Vite** fiss. snodo femmina al forcellone	1	
52	T 5541	**Snodo** femmina dei tiranti	1	
53	T 16044	**Tubo** portamolle	1	
54	T 16050	**Molla** lunga	2	
55	T 5533	**Molla** interna intermedia	2	
56	T 16051 bis	**Tubo** di spessore per molle interne	2	
57	T 5534	**Molla** interna d'arresto	2	

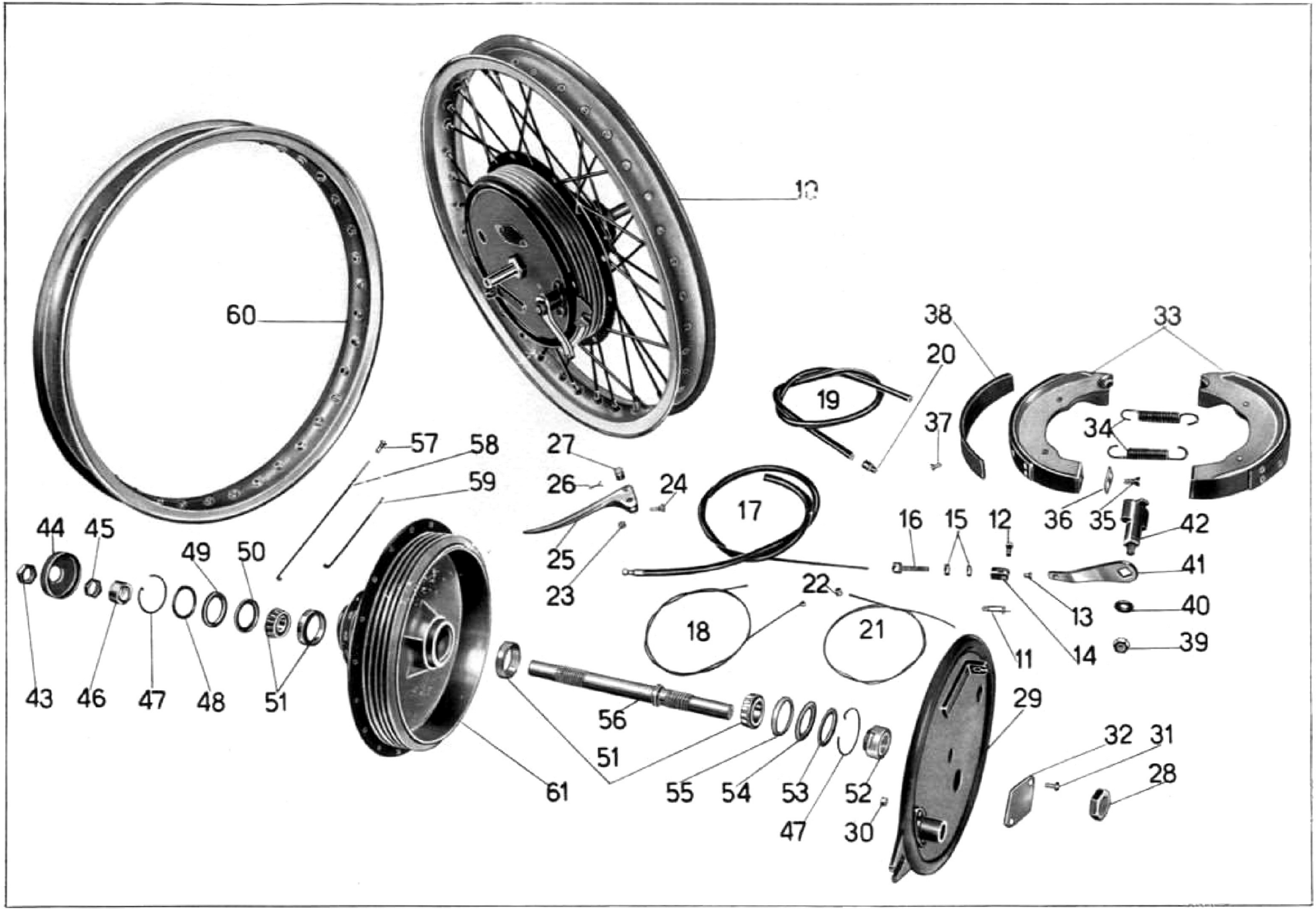
10
60
38
33
20
19
37
34
57
58
27
59
26
24
17
16
15
12
36
35
42
44
45
49
50
25
23
41
22
13
40
18
21
14
39
11
43
46
47
48
51
56
29
51
32
31
28
61
55
54
53
52
47
30

Tavola 15

Tavola 15

Complesso : Motociclo **Gruppo** : Ruote

Sottocomplesso: Telaio - Ruote - Freni **Sottogruppo:** Ruota - Mozzo - Freno anteriore e comando

N. Figura	Numero d'ordinazione	DENOMINAZIONE	Quantità	Indicazioni suppletive
10	T 16521/11160	**Ruota** anteriore completa (Comprende i pezzi: 28 - 29 - 30 - 31 - 32 - 33 - 34 - 39 - 40 - 41 - 42 - 43 - 44 - 45 - 46 - 47 - 48 - 49 - 50- 51 - 52 - 53 - 54 - 55 - 56 - 57 - 58 - 59 - 60 - 61)	1	
11	T 189	**Spilla** a molla per spina fissaggio forcellino alla leva	1	
12	M 64	**Spina** per fissaggio forcellino alla leva	1	
13	M 68 N	**Capocorda** lato forcellino	1	
14	M 68	**Forcellino** sul cavo fiss. leva freno anteriore	1	
15	M 70 bis	**Dado** per bullone tendifilo freno ant.	2	7 MA
16	M 70	**Bullone** tendifilo per freno anteriore	1	
17	T 16523/16524	**Trasmissione** comando freno ant. completa (Comprende i pezzi: 18 - 19 - 20)	1	
18	T 16523/2680	**Cavo** di trasmissione completo di capocorda	1	
19	T 16524	**Guaina** nuda per trasmissione freno anteriore	1	
20	T 5870	**Coprifilo** per guaina freno anteriore	2	
21	T 16523	**Cavo** di trasmissione freno anteriore	1	
22	T 2680	**Capocorda** per cavo sulla leva freno anteriore	1	
23	T 8550 bis	**Dado** per vite fissaggio leva sul manubrio	1	6 MB
24	T 2678	**Vite** fissaggio leva freno anteriore al manubrio	1	6 MB x 14
25	T 2677	**Leva** freno anteriore sul manubrio	1	
26	T 2679 bis	**Copiglia** per bussola sulla leva freno anteriore	1	1 x 20
27	T 2679	**Bussola** per leva freno anteriore	1	
28	11170	**Dado** serraggio disco porta ceppi	1	17 x 1 M
29	T 16522	**Disco** porta ceppi	1	
30	T 8091	**Dado** per vite fissaggio piastrina per foro contaKm.	2	5 x 0,85 M
31	T 8090	**Vite** fissaggio piastrina per foro contaKm.	2	5 x 0,85 M x 12
32	T 8092	**Piastrina** di chiusura foro contaKm.	1	
33	11184 bis	**Ceppo** freno anteriore completo di nastro ferodo e piastrina	2	
34	11191	**Molla** per ceppi freno anteriore	2	
35	T 63 ter	**Vite** fiss. piastrina sui ceppi freno anteriore	4	6 MA x 15
36	11186	**Piastrina** sui ceppi freno anteriore	2	
37	T 255 bis	**Ribattino** fiss. nastro ferodo ai ceppi	16	
38	11185 ter	**Nastro** ferodo per ceppi	2	
39	DN 8	**Dado** fiss. leva camma al disco porta ceppi	1	8 MA
40	T 64 bis	**Rosetta** fiss. leva camma al disco porta ceppi	1	8,5 x 19 x 2
41	11193	**Leva** per camma freno anteriore	1	
42	11192	**Camma** per freno anteriore	1	
43	11172	**Dado** serraggio coperchio copripolvere per mozzo	1	17 x 1 M
44	11171	**Coperchio** copripolvere per mozzo	1	
45	11177	**Controdado** per dado registro cuscinetto	1	17 x 1 M
46	11176	**Dado** di registro cuscinetto mozzo anteriore	1	

(segue)

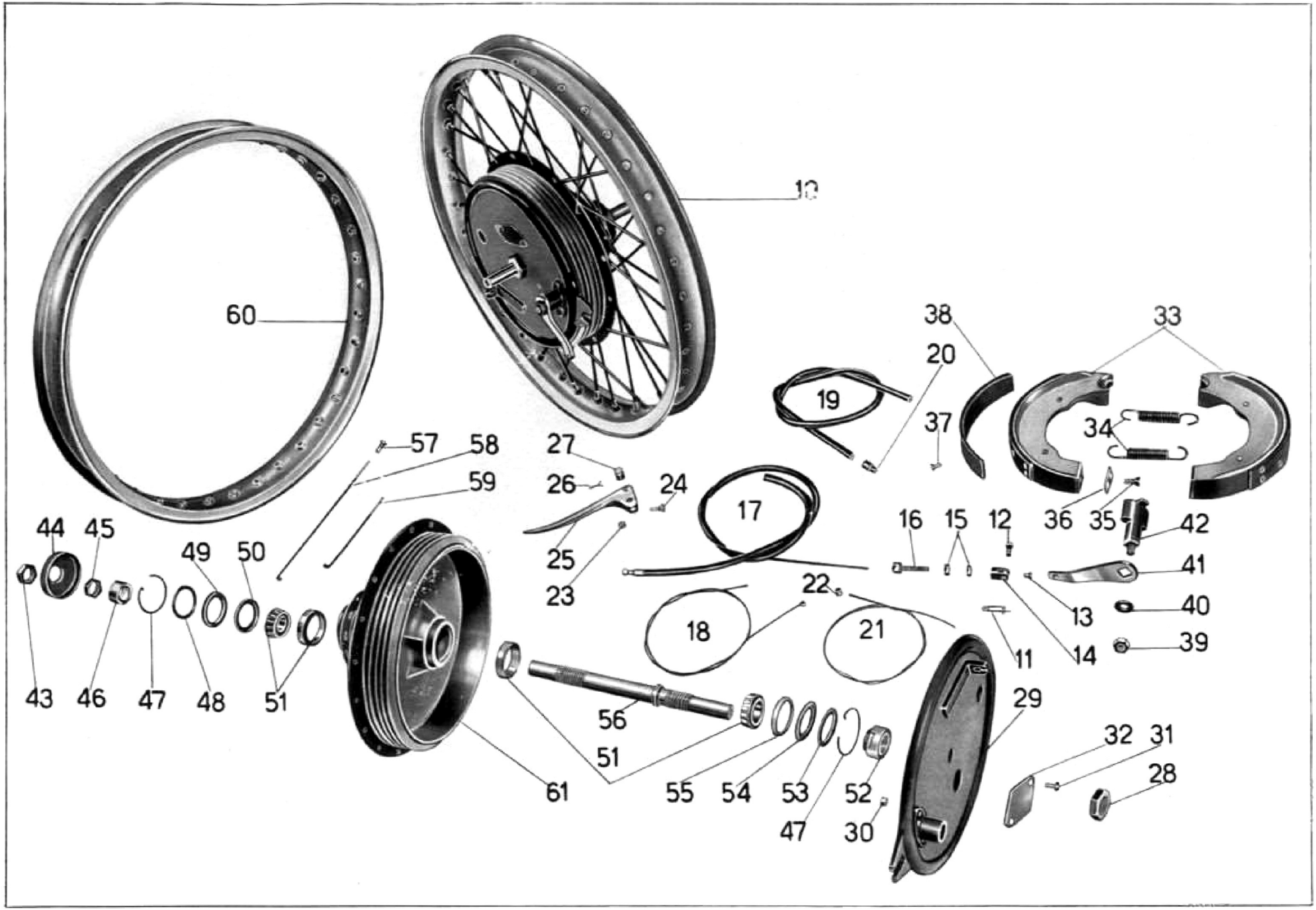
10
60
38
33
20
19
37
34
57
58
27
59
26
24
17
16
15
12
36
35
42
44
45
49
50
25
23
41
22
13
40
18
21
14
39
11
43
46
47
48
51
56
29
51
32
31
28
61
55
54
53
52
47
30

Tavola 15

Tavola 15

Complesso : Motociclo **Gruppo** : Ruote

Sottocomplesso: Telaio - Ruote - Freni **Sottogruppo:** Ruota - Mozzo - Freno anteriore e comando

N. Figura	Numero d'ordinazione	DENOMINAZIONE	Quantità	Indicazioni suppletive
47	T 2169	**Molla** di tenuta rosetta copripolvere	2	
48	T 2166	**Rosetta** copripolvere per mozzo ruota anteriore	1	
49	T 2167	**Anello** feltro per mozzo ruota anteriore	1	
50	T 2168	**Rosetta** premistoppa per mozzo ruota anteriore	1	
51	T 2172	**Cuscinetto** a rulli conici	2	17 x 14 x 12 (Riv 0,1/0,2 5010)
52	11169	**Dado** serraggio cuscinetto (lato tamburo)	1	
53	11175	**Rosetta** copripolvere per mozzo ruota ant. (lato tamburo)	1	
54	11174	**Anello** feltro per mozzo ruota ant. (lato tamburo)	1	
55	11173	**Rosetta** premistoppa per mozzo ruota ant. (lato tamburo)	1	
56	11168	**Perno** per mozzo ruota anteriore	1	
57	T 149	**Nipplo** per raggi ruota anteriore	36	
58	T 0147	**Raggio** lungo per ruota anteriore	18	
59	11159	**Raggio** corto per ruota anteriore	18	
60	T 16521	**Cerchio** per ruota anteriore	1	
61	11160	**Corpo** mozzo ruota anteriore	1	

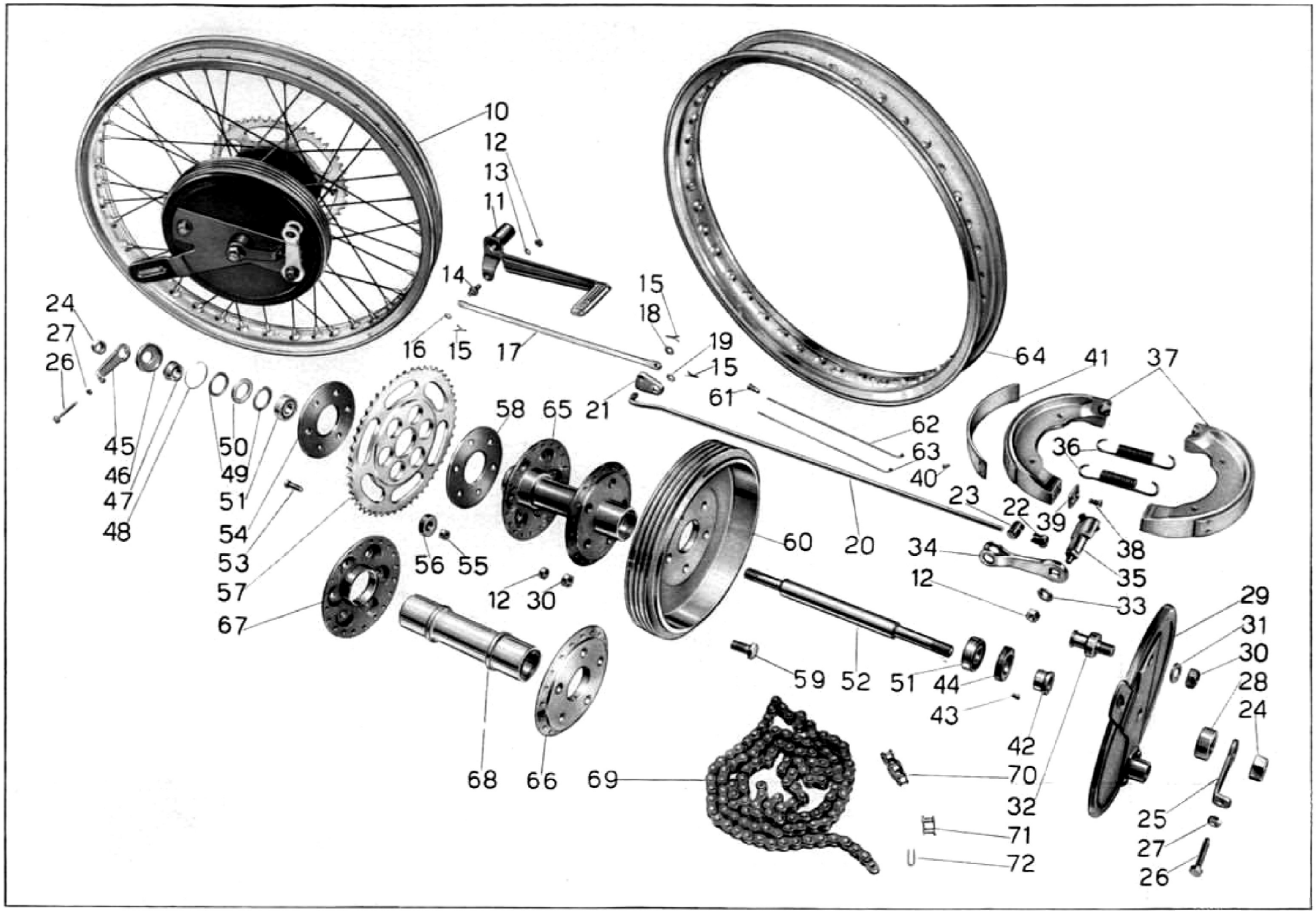
10
12
13
11
14
15
18
19
15
16
15
17
21
24
27
26
45
46
47
48
50
49
51
54
53
57
67
58
65
56
55
12
30
60
20
61
62
63
40
64
41
37
36
23
22
39
38
34
35
12
33
29
31
30
28
24
59
52
51
44
43
42
70
32
71
72
25
27
26
68
66
69

Tavola 16

Tavola 16

Complesso : Motociclo **Gruppo** : Ruote

Sottocomplesso: Telaio - Ruote - Freni **Sottogruppo:** Ruota - Mozzo - Freno posteriore e comando

N. Figura	Numero d'ordinazione	DENOMINAZIONE	Quantità	Indicazioni supplettive
10	T 16530/16526	**Ruota** posteriore completa (Comprende i pezzi: 12 - 24 - 25 - 26 - 27 - 28 - 29 - 30 - 31 - 32 - 33 - 34 - 35 - 36 - 37 - 42 - 43 - 44 - 45 - 46 - 47 - 48 - 49 - 50 - 51 - 52 - 53 - 54 - 55 - 56 - 57 - 58 - 59 - 60 - 61 - 62 - 63 - 64 - 65)	1	
11	T 16083	**Pedale** del freno posteriore	1	
12	DN 8	**Dado** per perno sul pedale freno per fissaggio camma al disco porta ceppi per bulloni tenuta ingranaggio e parastrappi	8	8 MA
13	RE 8	**Rosetta** elastica per perno sul pedale freno	1	13,5 x 8,5 x 2,5
14	T 5568 bis	**Perno** sul pedale attacco tirante del freno posteriore	1	
15	T 87 bis	**Copiglia** per tiranti del freno posteriore	3	1,5 x 20
16	M 145 ter	**Rosetta** per tirante dal pedale allo snodo	1	8,25 x 17 x 1,5
17	T 16084	**Tirante** dal pedale allo snodo	1	
18	T 5147	**Rosetta** per colonnetta sullo snodo	1	8,25 x 15 x 1,5
19	T 5146	**Rosetta** per tirante dallo snodo alla leva	1	7,5 x 13 x 1,5
20	T 16539	**Tirante** dallo snodo alla leva	1	
21	T 5569 ter	**Snodo** dei tiranti del freno posteriore	1	
22	T 2210	**Dado** di registro freno posteriore	1	
23	T 2209	**Rullo** sulla leva comando freno posteriore	1	
24	T 2647	**Dado** per perno ruota posteriore	2	15 x 1,25 M
25	T 2646	**Forcellino** tendicatena sinistra	1	
26	T 2141	**Bullone** tendicatena per forcellino	2	
27	T 70 bis	**Dado** per bulloni tendicatena	2	6 MA
28	T 16534	**Distanziatore** fra disco porta ceppi e forcellone oscill.	1	
29	T 16531	**Disco** porta ceppi freno posteriore	1	
30	T 2113	**Dado** per perno sul disco porta ceppi e per bulloni fissaggio tamburo alla flangia	6	12 x 1 M
31	M 8018 ter	**Rosetta** per perno sul disco porta ceppi	1	12,5 x 22 x 1,5
32	11212 bis	**Perno** sul disco porta ceppi	1	
33	T 64 bis	**Rosetta** sulla camma	1	8,5 x 19 x 2
34	T 16535	**Leva** per camma freno posteriore	1	
35	11205	**Camma** per freno posteriore	1	
36	T 16135	**Molla** per ceppi freno posteriore	2	
37	11184 bis	**Ceppo** freno post. completo di nastro ferodo e di piastrina	2	
38	T 63 ter	**Vite** per piastrina sul ceppo freno posteriore	4	6 MA x 15
39	11186	**Piastrina** sui ceppi freno posteriore	2	
40	T 255 bis	**Ribattino** per fissaggio ferodo ai ceppi	16	
41	11185 ter	**Nastro** ferodo per ceppi freno posteriore	2	
42	T 2640 bis	**Bussola** di bloccaggio cuscinetto parte tamburo freno	1	
43	T 2639	**Vite** per anello fiss. cuscinetto mozzo posteriore	1	4 MA x 5,5
44	T 2638	**Anello** fiss. cuscinetto mozzo posteriore	1	
45	T 2646 bis	**Forcellino** tendicatena destro	1	

(segue)

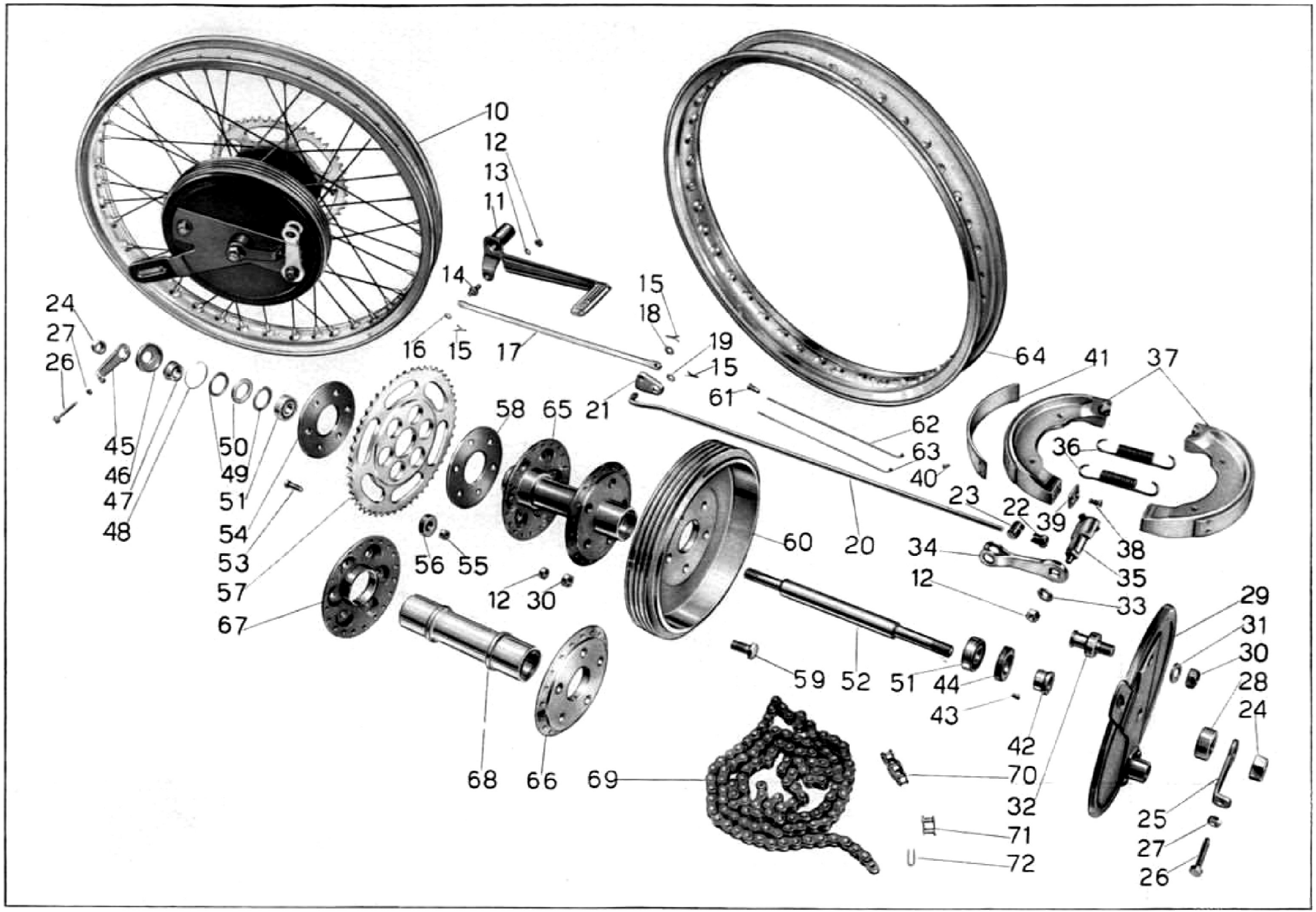
10
12
13
11
14
15
18
19
15
16
15
17
21
24
27
26
45
46
47
48
50
49
51
54
53
57
67
58
65
56
55
12
30
60
20
61
62
63
40
64
41
37
36
23
22
39
38
34
35
12
33
29
31
30
28
24
59
52
51
44
43
42
70
32
71
72
25
27
26
68
66
69

Tavola 16

Tavola 16

Complesso : Motociclo **Gruppo** : Ruote

Sottocomplesso: Telaio - Ruote - Freni **Sottogruppo:** Ruota - Mozzo - Freno posteriore e comando

N. Figura	Numero d'ordinazione	DENOMINAZIONE	Quantità	Indicazioni suppletive
46	T 2645	**Coperchio** copripolvere per mozzo posteriore	1	
47	T 2640 ter	**Bussola** di bloccaggio cuscinetto parte flangia	1	
48	T 2644	**Molla** di tenuta rosetta premistoppa mozzo posteriore	1	
49	T 2642 bis	**Rosetta** premistoppa per mozzo posteriore	2	
50	T 2643 bis	**Anello** feltro per mozzo posteriore	1	
51	M 221	**Cuscinetto** per mozzo posteriore	2	15 x 35 x 11 (15 UNI 606)
52	T 2637 bis	**Perno** per ruota posteriore	1	
53	T 2625 bis	**Bullone** porta ingranaggio catena e parastrappi	6	8 MA x 25
54	T 2624	**Disco** tenuta parastrappi esterno	1	
55	T 2207	**Bussolina** per disco gomma parastrappi	6	
56	T 2206	**Disco** gomma per parastrappi	6	
57	T 2623	**Ingranaggio** catena per ruota posteriore	1	50 denti
58	T 2625	**Disco** tenuta parastrappi interno	1	
59	11202	**Bullone** fissaggio tamburo alla flangia del mozzo	5	12 x 1 M x 26
60	T 16528	**Tamburo** per freno posteriore	1	
61	T 149	**Nipplo** per raggi ruota posteriore	40	
62	T 8098	**Raggio** lungo per ruota posteriore	20	
63	T 16538	**Raggio** corto per ruota posteriore	20	
64	T 16530	**Cerchio** per ruota posteriore	1	
65	T 16526	**Mozzo** ruota post. (Comprende i pezzi: 66 - 67 - 68)	1	
66	T 16527	**Flangia** sul mozzo posteriore per attacco tamburo	1	
67	T 2622 bis	**Flangia** sul mozzo posteriore	1	
68	T 16380	**Corpo** del mozzo posteriore	1	
69	T 16140	**Catena** di trasmissione	1	
70		**Maglia** falsa di congiunzione	1	
71	T 16141	**Maglia** di congiunzione	1	
72		**Molletta** di sicurezza per maglia di congiunzione	1	

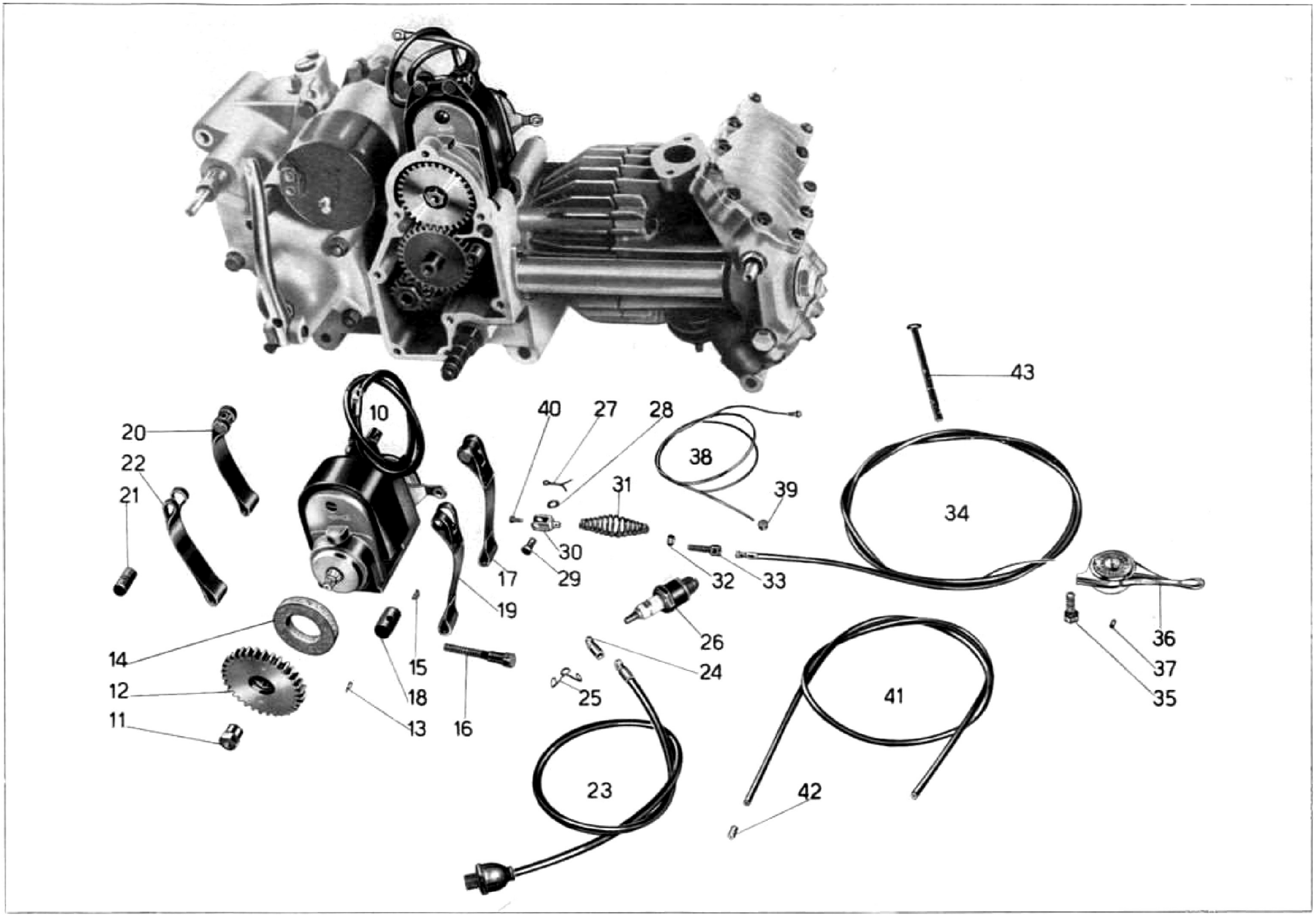
10
11
12
13
14
15
16
17
18
19
20
21
22
23
24
25
26
27
28
29
30
31
32
33
34
35
36
37
38
39
40
41
42
43

Tavola 17

Tavola 17

Complesso : Motociclo — **Gruppo** : Accensione

Sottocomplesso: Impianto elettrico — **Sottogruppo:** Magnete - Comando - Candela

N. Figura	Numero d'ordinazione	DENOMINAZIONE	Quantità	Indicazioni supplettive
•10	**BL 1 - MBL 22**	**Magnete** Marelli	1	Per i pezzi di ricambio vedere Catalogo Marelli
11	**M 2171**	**Dado** per magnete	1	
12	**M 02170**	**Ingranaggio** per magnete	1	
13	**M 8533 bis**	**Spina** per ingranaggio magnete	2	
14	**M 8534**	**Feltro** per ingranaggio magnete	1	
•15	**Mr 11801/215**	**Chiavella** per magnete	1	
16	**M 172**	**Bullone** fissaggio fascette magnete	1	
17	**M 2173**	**Fascetta** per magnete con rullo non filettato	1	
18	**M 2175**	**Rullo** non filettato per fascetta	1	
19	**M 2173 bis**	**Fascetta** nuda per magnete per rullo non filettato	1	
20	**M 2572**	**Fascetta** per magnete con rullo filettato	1	
21	**M 2174**	**Rullo** filettato per fascetta	1	
22	**M 2572 bis**	**Fascetta** nuda per magnete per rullo filettato	1	
23		**Presa** di corrente con cavo di attacco candela M 187	1	
24	**M 188**	**Attacco** ad occhiello per cavo accensione candela	1	
25	**M 35014**	**Molletta** di sicurezza per candela	1	
26	**CW 225 A**	**Candela** con guarnizione	1	
27	**T 2679 bis**	**Copiglia** per spina Bowden	1	1 x 20
•28	**Mr 11501/8126**	**Ranella** per Bowden	1	
•29	**Mr 11501/8125**	**Spina** per Bowden	1	
•30	**Mr 11501/8124**	**Forcella** per Bowden	1	
•31	**Mr 11501/8129**	**Molla** per Bowden	1	
•32	**Mr 11501/81292**	**Dado** per vite tirante	1	
•33	**Mr 11501/81291**	**Vite** per Bowden	1	
34	**T 16156/16159**	**Trasmissione** comando anticipo completa (Comprende i pezzi: 37 - 40 - 41)	1	
35	**T 30109**	**Bullone** fissaggio leva comando anticipo al manubrio	1	7 MA x 17
36	**T 2700**	**Leva** comando anticipo magnete	1	
37	**T 2676**	**Grano** di fermo leva	2	
38	**T 16156/8208**	**Cavo** di trasmissione completo di capocorda	1	
39	**T 193 N**	**Capocorda** per trasmissione sulla leva	1	
40	**T 8208**	**Capocorda** per trasmissione sulla forcella Bowden	1	
41	**T 16159**	**Guaina** nuda per trasmissione	1	
42	**T 234**	**Coprifilo** per guaina	2	
43	**T 237 bis**	**Fascetta** per fissaggio filo candela al telaio	1	

(•) I numeri d'ordinazione contrassegnati col dischetto sono stati desunti dal Catalogo Pezzi di Ricambio della Fabbrica Magneti Marelli.

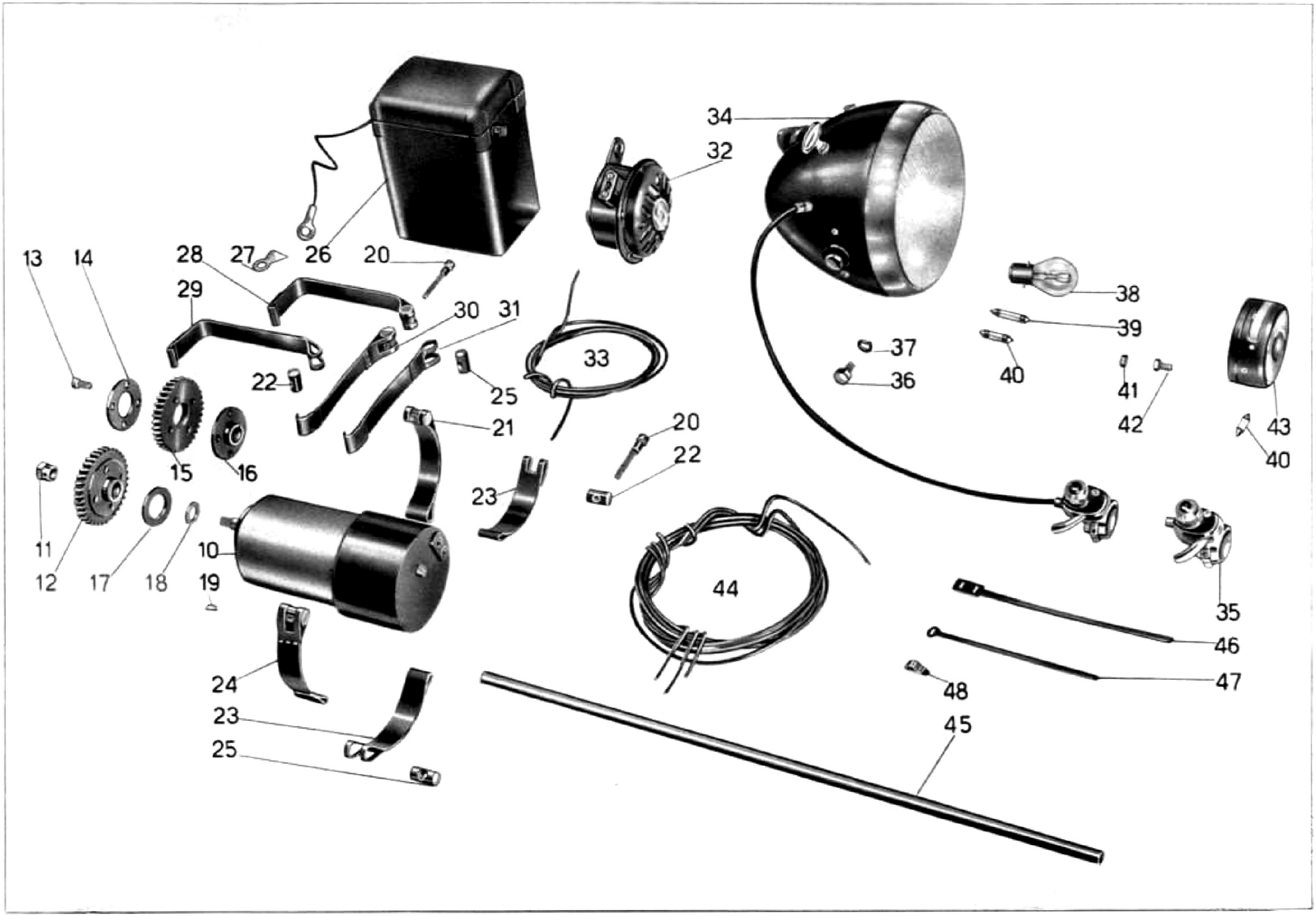
13
14
28
27
26
20
29
30
31
22
25
33
34
32
38
39
37
36
40
41
42
43
40
21
20
22
23
15
16
11
12
17
18
19
10
24
23
25
44
35
46
47
48
45

Tavola 18

Tavola 18

Complesso : Motociclo — **Gruppo** : Generatore illuminazione ed accessori

Sottocomplesso: Impianto elettrico — **Sottogruppo:** Dinamo - Batteria - Faro - Fanalino - Tromba elettrica

N. Figura	Numero d'ordinazione	DENOMINAZIONE	Quantità	Indicazioni suppletive
• 10	DN 19G 30/6200D	**Dinamo** Marelli	1	
11	M 2181	**Dado** per dinamo	1	
12	M 2562/2180	**Ingranaggio** dinamo completo (Comprende i pezzi: 13 - 14 - 15 - 16)	1	
13	M 132	**Vite** per ingranaggio dinamo	4	6 MA x 14
14	ML 217	**Anello** di tenuta ingranaggio dinamo	1	
15	M 2562	**Ingranaggio** dinamo	1	Per i pezzi di ricambio dei
16	M 2180	**Mozzo** per ingranaggio dinamo	1	N. di fig. 10 - 26 - 32 - 34 - 35
17	M 2375	**Anello** gomma di tenuta olio per dinamo	1	vedere Catalogo Marelli
18	MA 174 bis	**Rosetta** cuoio di tenuta olio per dinamo	1	
• 19	MNKE 3/2 X	**Chiavella** per albero rotore	1	
20	M 172	**Bullone** serraggio fascette dinamo ed accumulatore	2	
21	M 2182 A	**Fascetta** fissaggio dinamo con rullo non filettato	1	
22	M 2175	**Rullo** non filettato per fascette dinamo ed accumulatore	2	
23	M 2182 bis	**Fascetta** nuda per dinamo	2	
24	M 2182	**Fascetta** fissaggio dinamo con rullo filettato	1	Sulle macchine che hanno
25	M 2174	**Rullo** filettato per fascette dinamo ed accumulatore	2	montato i fari E.C.I. e S.I.E.M.
• 26	3 ME 7/5	**Accumulatore** Marelli	1	vengono montate le seguenti
27	T 30614	**Capocorda** per cavo di massa e cavo dell'accumulatore al faro	3	lampadine e pulsanti per
28	T 16087	**Fascetta** con rullo non filettato per tenuta accumulatore	1	tromba elettrica:
29	T 16087bis/5504bis	**Fascetta** nuda per rullo non filettato	1	**FARO E.C.I.**
30	T 16089	**Fascetta** con rullo filettato per tenuta accumulatore	1	6V 25/25 W Lamp. grossa
31	T 16089bis/16088	**Fascetta** nuda per rullo filettato	1	6V 5 W Lampada città
• 32	Mr T 38	**Tromba** elettrica	1	6V 0,3 A Lampada spia
33		**Cavo** sterlingato ∅ 1,5 per impianto elettrico dal pulsante alla tromba . . . mt.	1,30	PM1 Pulsante per tromba
• 34	FMN 150	**Faro** (Carello)	1	**FARO S.I.E.M.**
• 35	MA 800	**Pulsante** per doppia luce e tromba elettrica	1	Le lampade di questo faro
• 36	FMN 150/XII	**Bullone** per attacco bracci di sopporto faro	2	sono uguali al tipo FMN 150
• 37	FMN 150/XIII	**Rosetta** elastica per bullone attacco bracci di sopporto faro	2	che ha il N. di fig. 34
38	6 V 25/25 W	**Lampada** a due luci per faro anteriore	1	PM1 Pulsante per tromba
39	6 V 5 W	**Lampada** città a siluro mm. 38	1	
40	6 V 3 W	**Lampada** spia e fanalino posteriore a siluro mm. 30	2	
41	DN 6	**Dado** per bulloni fissaggio fanalino posteriore	2	6 UNI 207
42	T 136	**Bullone** fissaggio fanalino posteriore	2	6 MA x 12
43	T 16166	**Fanalino** posteriore	1	
44		**Cavo** sterlingato ∅ 1 per impianto elettrico (Comprende i cavi: dal faro al fanalino posteriore mt. 2,25, dalla dinamo alla spia mt. 1,40) . . . . . mt.	3,65	
		Cavo sterlingato ∅ 1,5 per impianto elettrico (Comprende i cavi: dal faro alla dinamo mt. 1,40, dal faro alla tromba mt. 1,30, dal faro alla batteria mt. 1,20 e cavo di massa mt. 0,25) . . . . . mt.	4,15	

(segue)

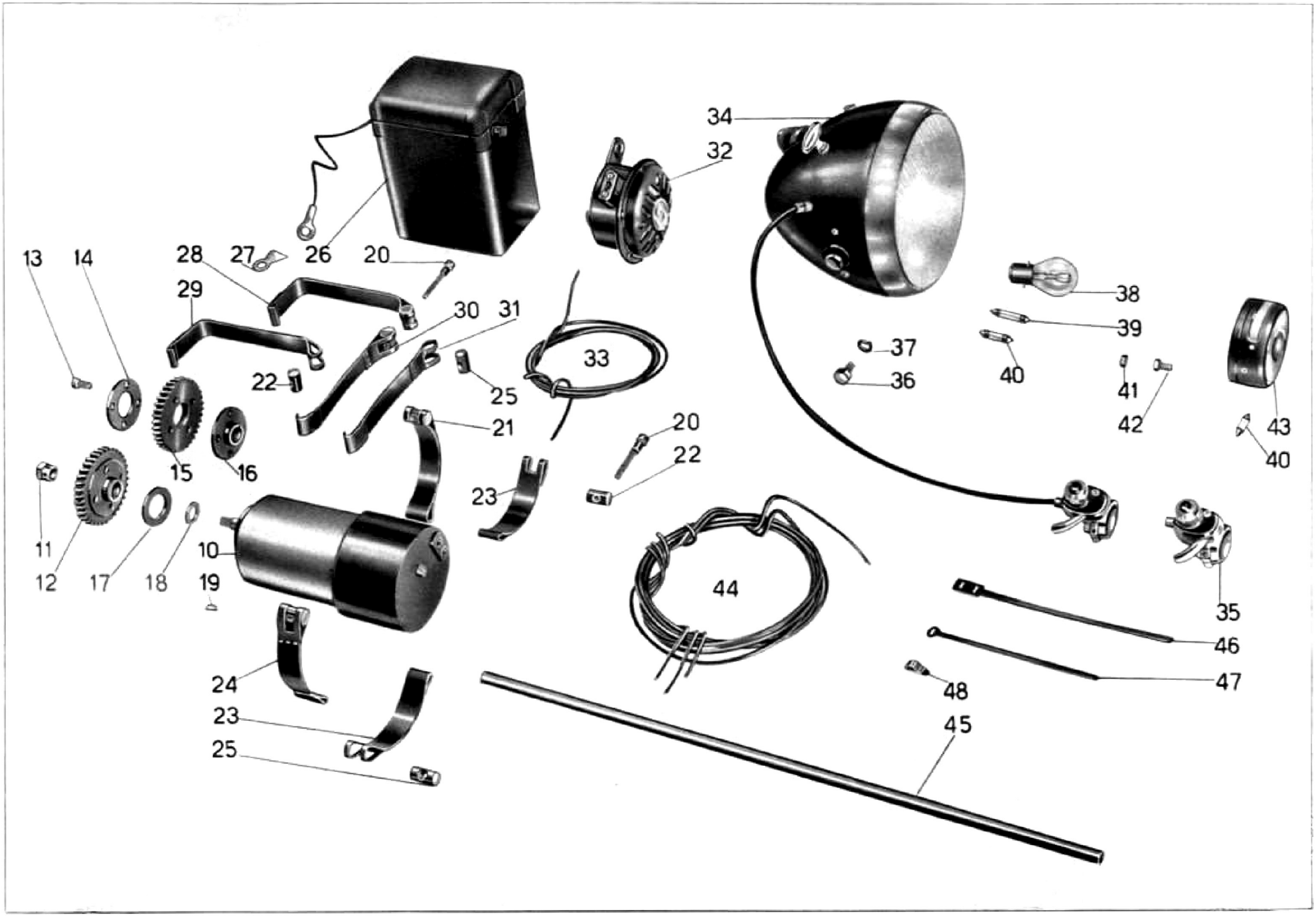
13
14
28
27
26
20
29
30
31
22
25
33
34
32
38
39
37
36
40
41
42
43
40
21
20
22
23
15
16
11
12
17
18
19
10
24
23
25
44
35
46
47
48
45

Tavola 18

Tavola 18

Complesso : Motociclo — **Gruppo** : Generatore illuminazione ed accessori

Sottocomplesso: Impianto elettrico — **Sottogruppo:** Dinamo - Batteria - Faro - Fanalino - Tromba elettrica

N. Figura	Numero d'ordinazione	DENOMINAZIONE	Quantità	Indicazioni suppletive
45		**Guaina** copricavo ∅ 11 . . . . . mt.	0,500	
46	TA 237 ter	**Fascetta** lunga fissaggio cavi al telaio	1	
47	TA 237	**Fascetta** corta fissaggio cavi al telaio	2	
48	T 16090	**Molletta** fissaggio cavo fanalino posteriore al parafango	6	

(•) I numeri d'ordinazione contrassegnati col dischetto sono stati desunti dal Catalogo Pezzi di Ricambio della Fabbrica Magneti Marelli.

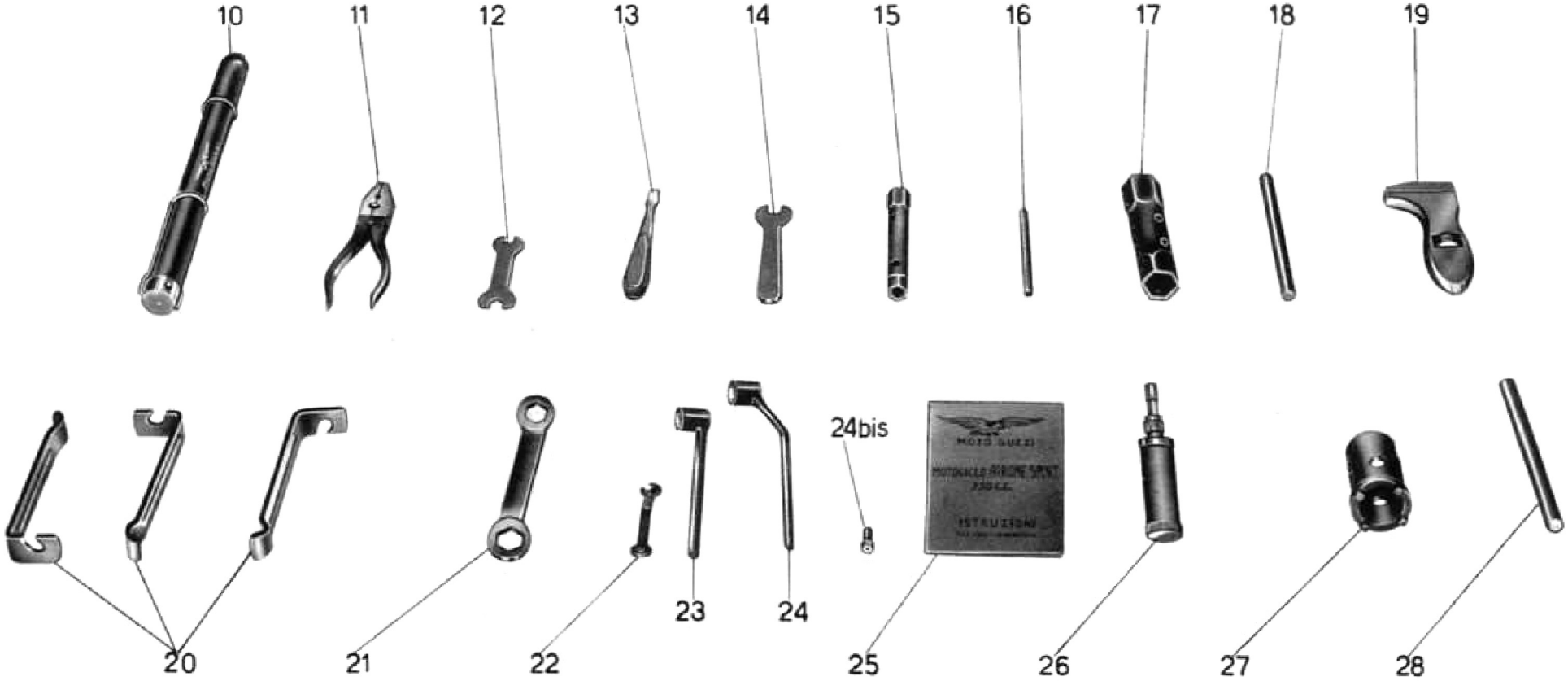

Tavola 19

Tavola 19

Complesso : Dotazione — **Gruppo** : Comuni e di manutenzione

Sottocomplesso: Attrezzi ed accessori — **Sottogruppo:** Dotazione individuale normale ed a richiesta

N. Figura	Numero d'ordinazione	DENOMINAZIONE	Quantità	Indicazioni suppletive
10	TA 198	**Pompa** per pneumatici	1	
11	T 245	**Pinza** universale	1	
12	T 2148	**Chiave** piatta da m/m 8 - 10	1	
13	T 5354	**Cacciavite**	1	
14	T 9600	**Chiave** piatta da m/m 11	1	
15	T 9602	**Chiave** a tubo da m/m 10 - 14	1	
16	T 9602 bis	**Spina** per chiave a tubo da m/m 10 - 14	1	
17	M 2411	**Chiave** a tubo per candela e perni ruote da m/m 21 - 22	1	
18	T 9604 bis	**Spina** per chiave candela	1	
19	T 9605	**Chiave** regolabile	1	
20	T 9606	**Leva** coperture	3	
21	T 9613/1	**Chiave** ad occhio doppia da m/m 17 - 19	1	
22	M 206 C	**Chiave** per magnete (MR 5931)	1	
23	M 2410	**Chiave** a pipa da m/m 11 per punterie	1	
24	M 2412	**Chiave** a pipa da m/m 14 per serraggio testa	1	
24bis		**Getto** di scorta (Estivo 115/100 - Invernale 120/100)	1	
25		**Libretto** istruzioni	1	
26	T 0238 bis	**Pompa** per ingrassatori	1	
27	T 2145	**Chiave** per volano	1	Vengono forniti a richiesta
28	T 9611	**Spina** per chiave volano	1	

Finito di stampare il 22 marzo 1950
Casa Edit. G. STEFANONI - LECCO
——— Via Col di Lana, 3ª ———



MOTO GUZZI

Motociclo AIRONE 250 c. c.

CATALOGO PEZZI DI RICAMBIO

(dei tipi SPORT e TURISMO)

Ia EDIZIONE

GOMME PIRELLI
LUBRIFICANTI SHELL

CARATTERISTICHE TECNICHE

MOTORE: monocilindrico a 4 tempi con valvole in testa.

TESTA DEL CILINDRO: in lega leggera con gli organi comando valvole completamente coperti e a bagno d'olio.

NUMERO CILINDRI: 1 in lega leggera con canna riportata in ghisa speciale.

ALESAGGIO: mm. 70.

CORSA: mm. 64.

CILINDRATA: 250 cc.

COMANDO VALVOLE: ad aste e bilancieri.

RAFFREDDAMENTO: ad aria.

RAPPORTO DI COMPRESSIONE: 1 : 7 per tipo Sport
1 : 6 per tipo Turismo

POTENZA EFFETTIVA: HP. 13,5 a 6000 giri per tipo Sport
HP. 9,5 a 4800 giri per tipo Turismo

CAMBIO: a 4 velocità.

RAPPORTI CAMBIO: I^a 1 : 2,64 - II^a 1 : 1,788 - III^a 1 : 1,34 - IV^a 1 : 1.

COMANDO CAMBIO: a pedale.

LUBRIFICAZIONE: forzata con serbatoio separato.

CAPACITA' SERBATOIO OLIO: litri 2 circa.

ALIMENTAZIONE: a benzina.

CAPACITA' SERBATOIO BENZINA: litri 14 circa con riserva intercomunicante di litri 2,5 circa.

ACCENSIONE: a magnete con anticipo automatico.

FRIZIONE: con dischi metallici a secco.

TRASMISSIONE: con catena a rulli.

TELAIO: a sospensione elastica posteriore mediante forcellone oscillante con molle a spirale racchiuse in apposite custodie sotto il gruppo motore.

AMMORTIZZATORI POSTERIORI: a frizione, regolabili.

FORCELLA: Telescopica con ammortizzatori idraulici.

RUOTE: anteriore e posteriore a raggi con cerchi in lega leggera 19 x 2¼ per tipo Sport; con cerchi in acciaio 19 x 2¼ per tipo Turismo.

GOMME: anteriore rigata e posteriore normale 3,00-19 per tipo Sport; anteriore e posteriore normali 3,00-19 per tipo Turismo.

FRENI: in lega leggera, ad espansione: sulla ruota anteriore comandato a mano, sulla posteriore comandato a pedale.

AVVIAMENTO: a pedale.

PASSO: mt. 1,370 circa.

PESO: kg. 142 circa.

VELOCITA' MASSIMA: km. 118 all'ora circa per tipo Sport
km. 94 all'ora circa per tipo Turismo

IMPIANTO ELETTRICO: dinamo, batteria, faro anteriore, fanalino posteriore, tromba elettrica.

www.guzzitek.org - Revente Interdite - Revendita Vietata - Resaling Forbiden - Wiederverkauf Verboten

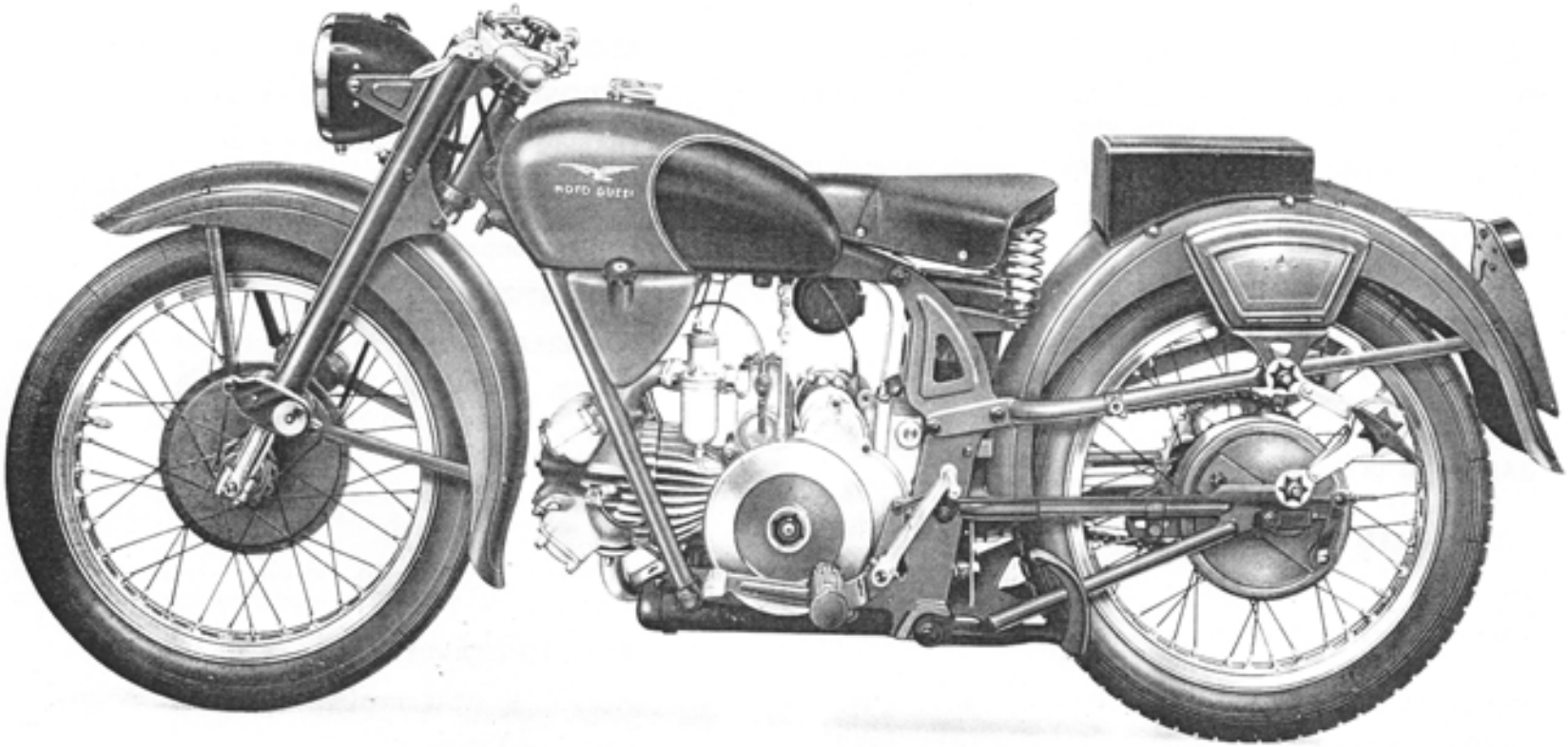

Fig. 1 - Motociclo tipo SPORT - Lato volano

www.guzzitek.org - Revente Interdite - Revendita Vietata - Resaling Forbiden - Wiederverkauf Verboten

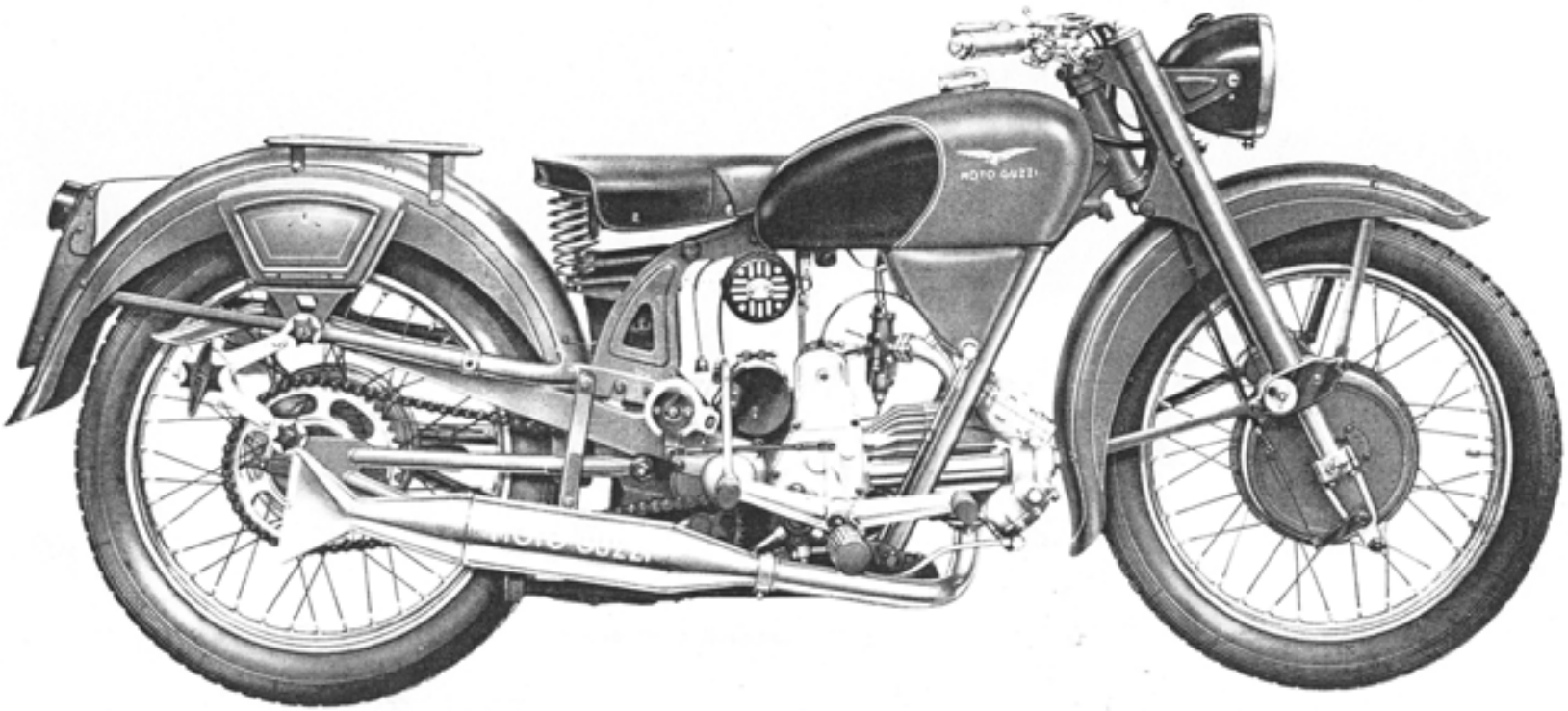

Fig. 2 - Motociclo tipo TURISMO - Lato distribuzione

www.guzzitek.org - Revente Interdite - Revendita Vietata - Resaling Forbiden - Wiederverkauf Verboten

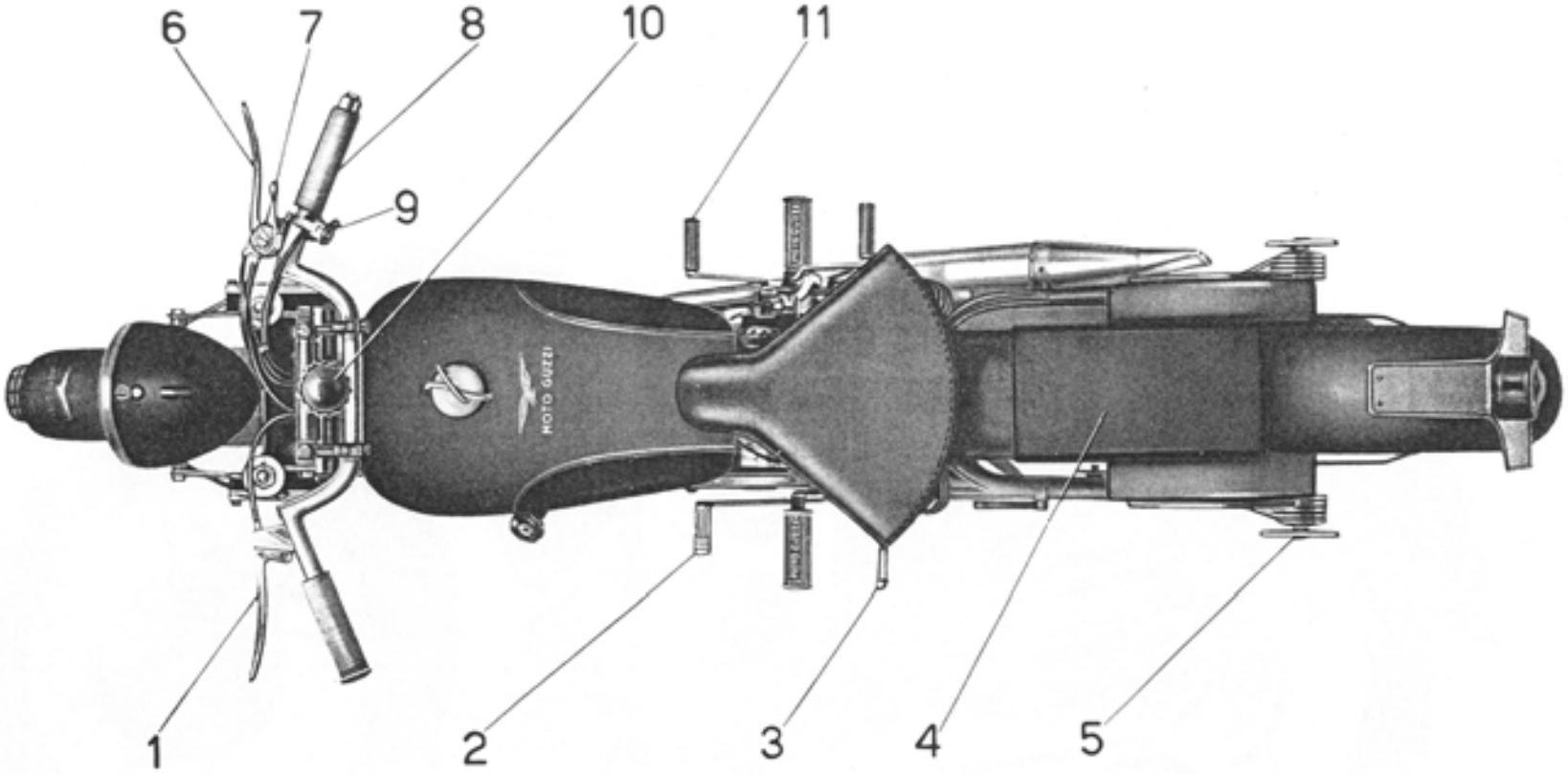

Fig. 3 - Comandi e accessori

1 - Leva comando frizione

2 - Pedale comando freno posteriore

3 - Pedale avviamento

4 - { Sellino posteriore, per tipo Sport
{ Portabagaglio, per tipo Turismo

5 - Ammortizzatori posteriori

6 - Leva comando freno anteriore

7 - Leva comando aria

8 - Manopola comando gas

9 - Deviatore comando luce antiabbagliante e pulsante tromba elettrica

10 - Volantino comando frenasterzo

11 - Leva comando cambio

www.guzzitek.org - Revente Interdite - Revendita Vietata - Resaling Forbiden - Wiederverkauf Verboten

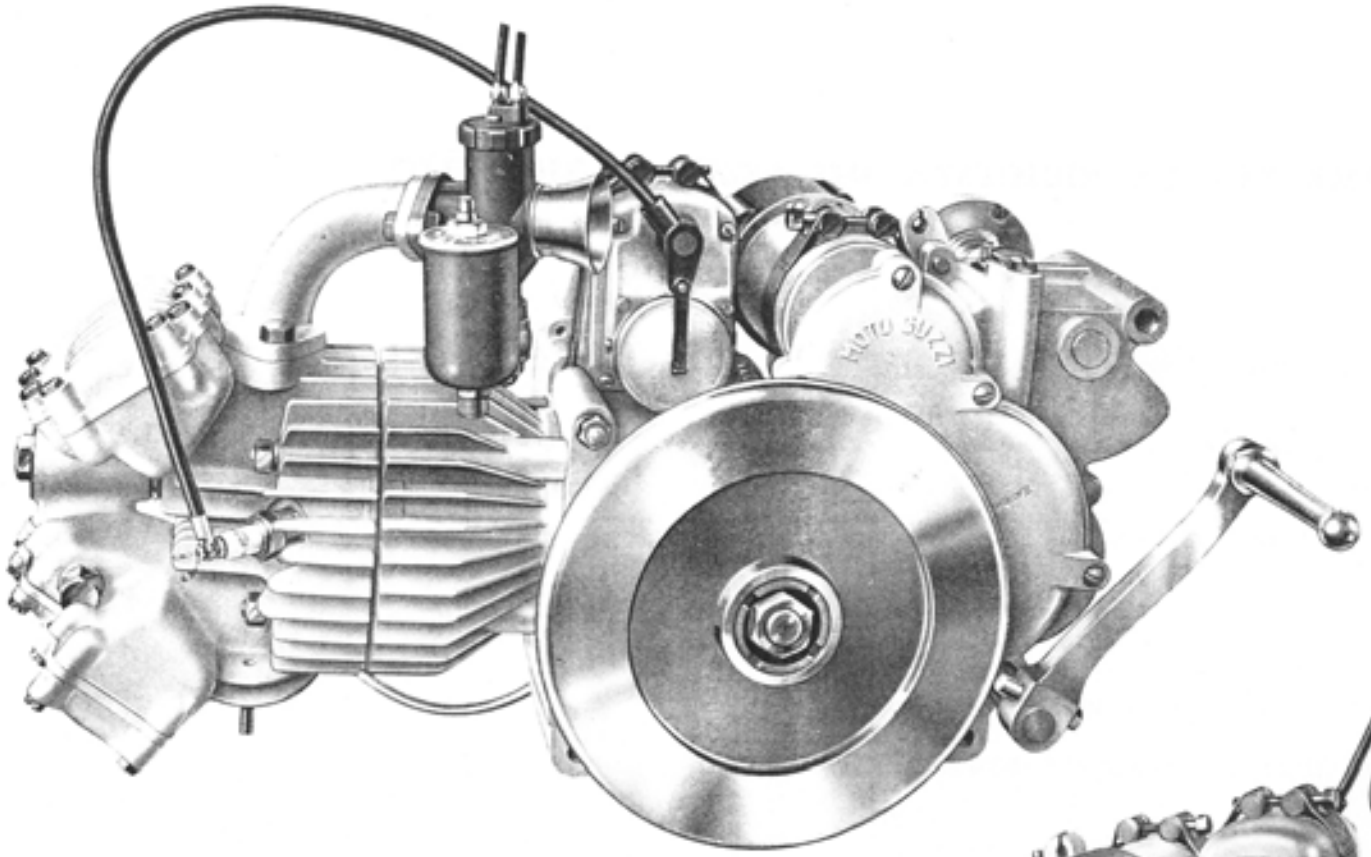

Fig. 4 - Lato volano tipo TURISMO

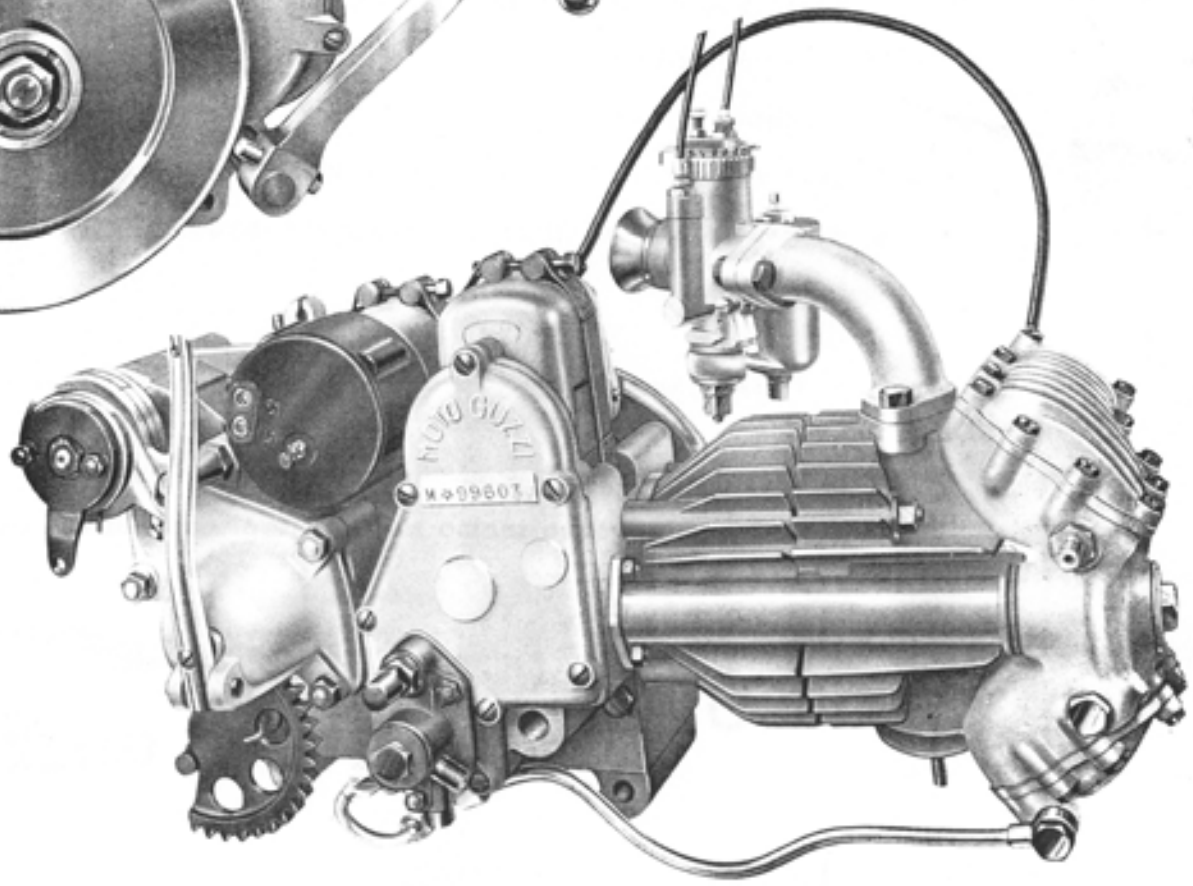

Fig. 5 - Lato distribuzione tipo SPORT

www.guzzitek.org - Revente Interdite - Revendita Vietata - Resaling Forbiden - Wiederverkauf Verboten

NORME PER LA RICHIESTA DEI PEZZI DI RICAMBIO

Nelle ordinazioni dei pezzi di ricambio si deve indicare chiaramente:

— Il numero di figura.

— Il numero d'ordinazione.

— Il numero della tavola nella quale si trova.

— La sua denominazione.

— Il quantitativo dei pezzi.

— I numeri del motore e telaio della macchina alla quale il pezzo è destinato.

— Il nome e l'indirizzo del richiedente (chiaramente leggibile).

— Il mezzo di trasporto.

N.B. — Per i numeri di figura contrassegnati col dischetto (•) vedere variazioni a fine tavola.

I pezzi originali portano inciso uno dei seguenti marchi di fabbrica, depositati a termini di legge:

GUZZI



MOTO GUZZI

MOTO GUZZI

www.guzzitek.org - Revente Interdite - Revendita Vietata - Resaling Forbiden - Wiederverkauf Verboten

INDICE

COMPLESSI	SOTTO-COMPLESSI	GRUPPI	SOTTOGRUPPI	TAVOLE
Motociclo	Motore	Organi principali	Cilindro - Testa - Coperchi - Valvole	1
			Basamento	2
			Albero a gomito - Biella - Pistone - Volano e coperchio lato volano	3
			Distribuzione - Coperchio lato distribuzione	4
		Alimentazione e scarico	Serbatoio benzina - Tubazioni - Carburatore - Tubo scarico - Silenziatore	5
		Lubrificazione	Serbatoio olio - Tubazioni - Pompa olio - Valvola automatica	6
	Trasmissione	Innesto	Innesto e comando frizione	7
		Avviamento	Avviamento motore	8
		Cambio	Ingranaggi - Alberi e comando del cambio	9
	Telaio Ruote Freni	Telaio	Telaio anteriore - Parafango anteriore - Sella - Appoggiapiedi	10
			Sopporto a squadra - Parafango e bracci posteriori - Cassette porta utensili e cavalletto	11
		Sospensioni e sterzo	Forcella anteriore - Sospensione elastica anteriore - Sterzo	12
			Manubrio e leve di comando	13
			Forcellone oscillante - Sospensione elastica posteriore - Ammortizzatori posteriori	14
		Ruote	Ruota - Mozzo - Freno anteriore e comando	15
			Ruota - Mozzo - Freno posteriore e comando	16
	Impianto elettrico	Accensione Generatore illuminazione ed accessori	Magnete con anticipo automatico - Dinamo - Batteria - Faro - Fanalino - Tromba elettrica	17
Dotazione	Attrezzi ed accessori	Comuni e di manutenzione	Dotazione individuale normale ed a richiesta	18
			VARIANTI (Gruppi montati sulla produzione precedente)	
Motociclo	Impianto elettrico	Accensione	Magnete - Comando - Candela - Ingranaggio dinamo	19

www.guzzitek.org - Revente Interdite - Revendita Vietata - Resaling Forbiden - Wiederverkauf Verboten

INDICE NUMERICO DEI PEZZI

N.B. — Per i numeri d'ordinazione contrassegnati col dischetto (•) la variazione è indicata a fine tavola.

www.guzzitek.org - Revente Interdite - Revendita Vietata - Resaling Forbiden - Wiederverkauf Verboten

PEZZI CHE SERVONO ESCLUSIVAMENTE PER IL TIPO - SPORT (★)

N.° d'ordinazione	N. di Tav.	N. di Figura	N.° d'ordinazione	N. di Tav.	N. di Figura	N.° d'ordinazione	N. di Tav.	N. di Figura	N.° d'ordinazione	N. di Tav.	N. di Figura	N.° d'ordinazione	N. di Tav.	N. di Figura
SSF 25 A	5	41	M 2541	3	26	36070 A	16	13						
T 71 bis	10	41	M 2544 bis	4	35	38299	9	11						
T 85	16	15	M 5857	7	34									
M 160 bis	16	12	T 8516	16	14									
CW 225 D-X	1	50	11530/16526	16	10									
CW 225 D-X	17	27	11675	16	16									
M 2037	1	13	T 13081 bis	5	39									
T 2078	10	38	T 16466	13	10									
• M 2301/1/2309	1	12	T 16521/11160	15	10									
• M 2301/1/2308	1	51	T 16521	15	58									
M 2301/1A/2309	1	12	T 16530	16	64									
M 2301/1A/2308	1	51	T 16542	5	49									
M 2311 A	1	45	T 16543/193 N	5	44									
M 2376	1	15	T 16543/43 bis	5	42									
M 2376	5	40	T 16543 bis	5	46									
M 2378	1	43	T 16544/193 N	5	45									
M 2379	1	44	T 16544/44 bis	5	43									
M 2430	2	58	T 16544 bis	5	47									
M 2430	6	29	T 16598	11	42									
M 2432	6	32	T 16630/2515	9	15									
M 2434	6	31	T 16630/2515	10	44									
M 2437	8	18	T 16633/2515	10	43									
M 2438	8	21	T 16637	10	33									
M 2439/2166	8	13	T 16638	10	40									
M 2439	8	14	T 16639	10	38									
M 2442/38299	9	10	T 16640	2	19									
M 2445	9	20	T 16640	10	42									
M 2530/2535 bis/1	3	10	T 16645	8	16									
M 2535 bis/1/36	3	13	T 16645	10	46									
M 2535 bis/1	3	33	T 16645	16	11									
M 2541/2534	3	12	T 16649	16	17									

www.guzzitek.org - Revente Interdite - Revendita Vietata - Resaling Forbiden - Wiederverkauf Verboten

PEZZI CHE SERVONO ESCLUSIVAMENTE PER IL TIPO - TURISMO (✣)

N.° d'ordinazione	N. di Tav.	N. di Figura	N.° d'ordinazione	N. di Tav.	N. di Figura	N.° d'ordinazione	N. di Tav.	N. di Figura	N.° d'ordinazione	N. di Tav.	N. di Figura	N.° d'ordinazione	N. di Tav.	N. di Figura
DN 8	16	74	M 2511	10	50	T 16388 bis	5	55						
RE 8	16	75	T 2513/2515	10	48	T 16436/11160	15	10						
SBF 22	5	51	T 2514/2515	10	49	T 16436	15	61						
T 58	1	73	M 02532/2534	3	54	T 16437/16526	16	10						
T 58	5	60	M 02532	3	56	T 16438	16	81						
T 87 bis	16	76	M 2535/1	3	57	T 16439	13	35						
M 145 ter	16	77	M 2535			T 16443	11	51						
T 149 bis	15	60	M 2544	4	37	Albero a gomito completo	3	53						
T 149 bis	16	82	M 05536	1	72	Pistone completo	3	55						
CW 225 E-X	1	74	M 05536	5	59									
CW 225 E-X	17	27	T 5147	16	80									
T 2079	2	66	M 5541/2166	8	29									
T 2079	10	53	M 5541	8	30									
M 2137	7	46	T 5568 bis	16	79									
• M 2301/2308	1	68	M 08151	2	63									
• M 2301/2309	1	67	M 08151	9	85									
M 2301 A/2308	1	68	M 08151 bis	2	64									
M 2301 A/2309	1	67	M 08151 bis	9	86									
M 2311	1	69	M 8155	9	87									
M 2312	1	70	T 16009	10	51									
M 2312 bis	1	72	T 16083	10	52									
M 2355	9	84	T 16083	16	73									
M 2356/8555	9	83	T 16084	16	78									
M 2360	8	32	T 16162	5	58									
M 2362	8	33	T 16387/87 bis	5	52									
M 2363	8	31	T 16387/193 N	5	56									
M 2396	6	62	T 16387 bis	5	54									
M 2399	2	65	T 16388/193 N	5	57									
M 2399	6	61	T 16388/88 bis	5	53									

www.guzzitek.org - Revente Interdite - Revendita Vietata - Resaling Forbiden - Wiederverkauf Verboten

foglio n. 1

PEZZI IN COMUNE AI TIPI SPORT E TURISMO

N.° d'ordinazione	N. di Tav.	N. di Figura	N.° d'ordinazione	N. di Tav.	N. di Figura	N.° d'ordinazione	N. di Tav.	N. di Figura	N.° d'ordinazione	N. di Tav.	N. di Figura	N.° d'ordinazione	N. di Tav.	N. di Figura
DN 6	2	25	RE 8	10	27	M 080 bis	7	27	M 145 ter	1	14	T 193 N	5	50
DN 6	4	13	RE 8	11	32	M 080 ter	7	28	M 145 ter	2	21	TA 198	18	10
DN 6	6	48	RE 8	12	48	T 84 bis	9	19	M 145 ter	5	12	T 209 B	12	41
DN 6	8	10	RE 9	12	45	T 85	9	16	M 145 ter	7	25	T 220	10	11
DN 6	11	36	RE 10	14	42	M 87	8	24	M 145 ter	8	27	T 220	12	77
DN 6	12	20	T 011 ter	12	49	M 107	1	56	M 145 ter	10	23	M 221	16	51
DN 6	17	53	T 011 ter	10	28	M 107 bis	5	34	T 0147	15	56	T 221 A	16	71
RE 6	4	14	MA 24 ter	1	11	M 108	6	60	T 149	15	55	T 221 B	16	70
RE 6	6	49	MA 24 ter	2	34	M 108	9	32	T 149	16	61	T 234	5	48
RE 6	11	37	M 26	3	39	M 115 ter	6	51	M 0156	3	17	T 235	7	45
RE 6	14	35	T 58	2	27	M 116	6	55	M 0156 ter	3	18	TA 236	13	34
DN 7	1	59	M 61 bis	1	35	M 117	6	53	M 160	7	21	TA 237	17	59
DN 7	2	55	M 61 bis	9	28	M 120	6	59	M 160 bis	7	20	T 237 bis	6	20
DN 7	4	22	T 63 ter	15	33	M 121 bis	2	40	M 160 bis	9	12	T 237 bis	17	28
DN 7	9	21	T 63 ter	16	38	M 122	6	56	M 0162	7	23	TA 237 ter	17	58
DN 7	10	19	M 64	15	12	M 122 bis	6	57	M 163 G	2	59	T 0238	11	12
DN 7	11	19	T 64 bis	6	13	T 129 bis	5	30	M 163 G	6	30	T 0238	12	26
RE 7	9	22	T 64 bis	15	38	T 129 bis	6	12	M 172	17	17	T 0238	14	31
RE 7	10	20	T 64 bis	16	33	T 129 bis	10	29	MA 174 bis	17	33	T 0238 bis	18	26
DN 8	2	20	TA 67	11	13	T 129 bis	17	46	TA 175	5	16	T 255 bis	15	35
DN 8	5	11	M 68	15	14	T 134	11	41	TA 175 G	5	17	T 255 bis	16	40
DN 8	6	11	M 68 N	15	13	T 134	14	34	TA 180 ter	1	24	T 298 ter	10	22
DN 8	7	24	M 70	15	16	M 136	8	12	TA 180 ter	6	17	TA 316 bis	12	66
DN 8	8	26	M 70 bis	15	15	T 136	11	27	TA 182	6	16	TA 320	12	67
DN 8	10	16	T 70 bis	16	26	T 136	14	25	T 184	6	25	T 333 bis	5	20
DN 8	12	15	T 71 bis	2	18	T 136	17	54	T 188	6	23	M 2006	1	40
DN 8	14	49	T 71 bis	12	40	M 136 bis	8	11	T 188	17	25	M 2011	1	41
DN 8	15	37	M 73	7	17	M 136 bis	11	28	T 189	15	11	T 2011	10	36
DN 8	16	32	M 77	9	61	M 140	2	26	M 192	2	37	M 2023	12	17
DN 8	17	45	M 080/080 ter	7	26	M 140	11	38	M 192 A	1	28	T 2031	11	17
RE 8	5	29	M 080	7	29	M 141	4	12	M 192 A	2	38	M 2037	5	38

www.guzzitek.org - Revente Interdite - Revendita Vietata - Resaling Forbiden - Wiederverkauf Verboten

N.° d'ordinazione	N. di Tav.	N. di Figura	N.° d'ordinazione	N. di Tav.	N. di Figura	N.° d'ordinazione	N. di Tav.	N. di Figura	N.° d'ordinazione	N. di Tav.	N. di Figura	N.° d'ordinazione	N. di Tav.	N. di Figura
T 2038	10	31	M 2078	4	36	M 2117 ter	2	49	T 2168	15	48	M 2302 ter	1	63
M 2039	17	11	T 2078	2	13	M 2118	7	11	T 2169	15	45	M 2302 A	1	65
M 2050	2	53	T 2078	11	23	M 2119	7	12	T 2172	15	49	M 2303/1	2	11
M 2050	3	44	T 2078	14	37	M 2120	7	13	M 2174	17	22	M 2304	2	10
M 2051	3	42	M 2080/2091	4	29	M 2121	7	16	M 2175	17	19	M 2305	3	22
M 2052	3	43	T 2080	10	17	M 2122	7	10	M 02176	2	28	M 2306	7	19
M 2053	3	41	M 2081/2091	4	27	M 2123	7	30	M 2177	2	29	M 2307	1	52
M 2054	3	40	M 2082	4	30	M 2125 bis	9	64	M C2178	2	30	M 2307 bis	1	53
M 2055	2	44	T 2082	10	24	M 2128 bis	9	72	M 2181	17	30	M 2307 ter	1	54
M 2055	3	51	M 2084	4	26	M 2130	9	68	M 2182	17	37	M 2308	1	55
M 2055 bis	3	52	T 2086 bis	12	71	M 2132	9	66	M 2182 bis	17	36	M 2309	1	46
M 2055 ter	9	60	M 2088	2	56	M 2133	9	65	M 2182 A	17	35	M 2310	1	47
M 2056	2	45	T 2088	10	12	M 2134	8	25	M 2183	2	36	M 2311 bis	1	42
M 2056	3	50	T 2088	12	79	T 2135	5	35	• M 2190	1	66	M 2313	1	32
M 2057	2	47	T 2089	12	78	M 2135	8	23	M 2191	1	10	M 2313 bis	1	38
M 2057	3	48	M 2091	4	32	T 2136	5	37	M 2191	2	33	M 2314	1	36
M 2057 bis	2	46	T 2091	12	70	M 2136	8	22	M 2192	2	22	M 2315	1	30
M 2057 bis	3	49	M 2092	4	33	T 2137 bis/8521	5	22	M 2193	2	23	M 2315 bis	1	37
M 2058	3	47	M 2093	4	31	T 2137 bis	5	24	M 2194	2	31	M 2315 ter	1	31
M 2059	3	46	T 02094 bis	12	87	T 2137 B	5	27	M 2195	2	61	M 2316	1	34
M 2061	3	16	M 2106	6	54	M 2138	7	33	M 2196	3	19	M 2316 bis	1	39
T 2061	5	14	M 2107	6	58	M 2139	7	32	M 2197	3	20	M 2317	1	27
M 2062	3	15	M 2108	6	52	M 2140	7	31	M 2198	3	21	M 2317 bis	1	26
M 2063	3	14	M 2110	4	17	T 2141	16	25	M 2198	4	11	M 2318	1	33
MD 2066	3	30	M 2111	4	18	T 2145	18	27	M 2199	2	24	M 2320	1	48
M 2069	3	31	T 2111	9	24	T 2148	18	12	M 2199	8	28	M 2320 bis	1	49
T 2069 bis	6	27	T 2113	12	62	M 2158	7	40	T 2206	16	56	M 2321	1	21
T 2070	6	26	T 2113	16	29	M 2158 bis	7	41	T 2207	16	55	M 2322	1	19
T 2075 bis	2	16	M 2116	7	14	M 2161 bis	8	19	T 2209	16	22	M 2323	1	22
T 2077 bis	2	14	M 2117	7	18	M 2166	8	15	T 2210	16	21	M 2323 bis	1	20
T 2077 bis	11	24	M 2117 bis	9	69	T 2166	15	46	M 2302	1	62	M 2324	1	18
M 2078	2	57	M 2117 bis	2	48	T 2167	15	47	M 2302 bis	1	64	M 2324 bis	1	17

www.guzzitek.org - Revente Interdite - Revendita Vietata - Resaling Forbiden - Wiederverkauf Verboten

N.° d'ordinazione	N. di Tav.	N. di figura	N.° d'ordinazione	N. di Tav.	N. di figura	N.° d'ordinazione	N. di Tav.	N. di figura	N.° d'ordinazione	N. di Tav.	N. di figura	N.° d'ordinazione	N. di Tav.	N. di figura
M 2324 ter	1	16	M 2353	9	47	M 2410	18	22	T 2647	16	23	T 5533	14	54
M 2325 bis	9	74	M 2354	2	60	M 2411	18	17	T 2653	6	14	T 5534	14	56
M 2326	9	82	M 2361	8	20	M 2412	18	23	T 2653 bis	6	15	T 5536	14	38
M 2327	9	62	M 2364	8	17	M 2405 bis	4	10	T 2660	2	17	T 5541	14	51
M 2328 bis	9	63	M 2365	3	25	T 2515	10	45	T 2662 D	5	32	T 5542	14	48
M 2329	9	73	M 2366	3	24	M 2529	3	29	T 2672/02094 bis	12	85	T 5544	14	50
M 2330/2128 bis	9	71	M 2367	3	23	M 02530/2531	3	11	T 2672	12	86	T 5559	14	23
M 2331bis/2332bis	9	76	M 2373	2	12	M 02530	3	36	T 2676	13	13	T 5560 bis	14	22
M 2332 bis	9	77	M 2374	1	57	M 2531	3	38	T 2685	13	19	T 5560	14	41
M 2333	9	81	M 2374	4	25	M 2533	3	28	T 2686	13	22	T 5569 ter	14	27
M 2334	9	80	M 2375	17	32	M 2534	3	27	T 2687	13	21	T 5569 ter	16	18
M 2335	9	79	M 2380	1	60	M 2536	3	32	T 2690	13	27	T 5575 bis	11	18
M 2336	9	67	M 2380	4	23	M 2537	3	34	T 2691	13	30	T 5583	10	37
M 2337	9	70	M 2384	1	61	M 2538	3	35	T 2692	13	28	T 5608	11	26
M 2338	9	78	M 2384	4	24	M 2560	3	45	T 2693	13	31	T 5611	11	15
M 2340/8126	9	51	M 2385	1	58	M 2561/2116	7	15	T 2694	13	26	T 5612	11	14
M 2340	9	59	M 2385	4	19	M 2562/1	17	31	T 2699	13	12	T 5810 ter	16	69
M 2341	9	58	M 2386	4	20	T 2622 bis	16	67	T 5087	14	26	T 5821 bis	10	32
M 2342	9	57	M 2387	4	21	T 2624	16	54	T 5133	5	18	T 5870	15	20
M 2342 ter	9	55	M 2394	1	25	T 2525	16	58	T 5146	16	19	M 8018 ter	12	63
M 2344	2	52	M 2394	6	33	T 2625 bis	16	53	T 5153	11	49	M 8018 ter	16	30
M 2345	2	54	M 2395 bis	1	23	M 2637 bis	16	52	T 5304	14	11	M 8046	9	56
M 2346	9	52	M 2401	1	66	T 2638	16	44	T 5307	14	16	M 8045	2	39
M 2347	9	46	M 2401	2	35	T 2639	16	43	T 5308	14	13	M 8046	2	41
M 2347 A	9	50	M 2405	4	15	T 2640 bis	16	42	T 5311	14	21	T 8053 ter	10	21
M 2348	2	62	M 2405	6	34	T 2640 ter	16	47	T 5312	14	12	M 8068	4	34
M 2349	9	45	M 2406	17	13	T 2642 bis	16	49	T 5508	11	11	T 8090	15	29
M 2350	9	44	M 2407	17	21	T 2643 bis	16	50	T 5511 bis	14	28	T 8091	11	48
M 2351	9	43	M 2407 bis	17	23	T 2644	16	48	T 5517	11	21	T 8091	15	28
M 2352/08143	9	42	M 2408	17	18	T 2645	16	46	T 5518	11	20	T 8092	15	30
M 2352	9	39	M 2408 bis	17	20	T 2646	16	24	T 5519	11	22	T 8098	16	62
M 2352 bis	9	36	M 2409	17	24	T 2646 bis	16	45	T 5523	14	43	M 08123	9	53

www.guzzitek.org - Revente Interdite - Revendita Vietata - Resaling Forbiden - Wiederverkauf Verboten

N.° d'ordinazione	N. di Tav.	N. di Figura	N.° d'ordinazione	N. di Tav.	N. di Figura	N.° d'ordinazione	N. di Tav.	N. di Figura	N.° d'ordinazione	N. di Tav.	N. di Figura	N.° d'ordinazione	N. di Tav.	N. di Figura
M 8126	9	54	T 8515	9	14	M 9075	6	45	11174	15	52	T 16040	14	32
T 8129	14	47	T 8516	9	17	M 9075 bis	6	47	11175	15	51	T 16041	14	29
M 8133 C	9	49	T 8521	5	23	M 9076	6	37	11176	15	44	T 16044	14	52
M 8133 D	9	48	T 8521 bis	5	26	M 9077	4	16	11177	15	43	T 16050	14	53
M 8134	2	51	T 8521 ter	5	25	M 9077	6	35	11184 bis	15	31	T 16051	14	55
M 08139	9	41	T 8522	4	28	T 9158	11	40	11184 bis	16	37	T 16052	14	39
M 08139 bis	9	40	T 8529	7	39	T 9260	12	47	11185 ter	15	36	T 16053	14	36
M 08140	9	30	T 8529	15	21	T 9600	18	14	11185 ter	16	41	T 16087	17	40
M 08140 bis	9	37	M 8533 bis	17	14	T 9602	18	15	11186	15	34	T 16087 bis	17	41
M 08140 ter	9	33	M 8534	17	15	T 9602 bis	18	16	11186	16	39	T 16089	17	42
M 08141	9	26	M 8534 bis	17	12	T 9604 bis	18	18	11191	15	32	T 16089 bis	17	43
M 08141 bis	9	29	M 8537	2	42	T 9611	18	28	11192	15	40	T 16135	16	36
M 08141 ter	9	27	M 8537 bis	2	43	T 9613/1	18	21	11193	15	39	T 16152	7	44
M 08142	9	31	T 8549	7	38	T 9637	18	19	11202	16	59	T 16166	17	55
M 08143	9	25	T 8549	13	18	10041 bis	2	50	11205	16	35	T 16167	13	33
M 8144	9	35	T 8549	15	25	10041 bis	9	75	11212 bis	16	31	T 16220	12	57
M 08146	9	34	T 8550	7	37	10069 bis	14	44	11622	5	19	T 16221	12	55
M 8147	9	23	T 8550	15	23	11020	12	36	11692	13	17	T 16224	12	59
M 8148	9	38	T 8550	13	15	11021 B/bis	12	39	11692	15	24	T 16225 bis	12	58
M 8152	9	13	T 8550 bis	7	36	11022	12	37	11693	7	35	T 16226	12	61
M 8157	9	18	T 8550 bis	13	14	11023	12	38	11693	13	16	T 16227	12	60
T 8171 bis	13	29	T 8550 bis	15	22	11038	12	21	11700	11	33	T 16228	12	54
T 8173 bis	13	25	M 9065/122	6	38	11047	12	64	T 13116	14	17	T 16229 D	12	53
T 8174	13	24	M 9065	6	50	11058	12	72	T 14095	14	15	T 16229 S	12	52
T 8175	13	23	M 9068	6	36	11159	15	57	T 16007	10	35	T 16230	12	51
T 8176	13	20	M 9069	6	44	11160	15	59	T 16009	10	34	T 16231	12	50
M 8189	2	32	M 9070	6	46	11168	15	54	T 16015	10	47	T 16232	12	56
M 8300	7	22	M 9071	6	43	11169	15	50	T 16015	11	10	T 16235	12	43
T 8301	12	75	M 9072	6	42	11170	15	26	T 16015	14	10	T 16238 B	12	46
T 8302	12	68	M 9072 bis	6	41	11171	15	42	T 16036 D	14	46	T 16241	12	44
T 8303	10	14	M 9073	6	40	11172	15	41	T 16036 S	14	45	T 16243	12	34
T 8303	12	81	M 9074	6	39	11173	15	53	T 16039	14	33	T 16244	12	32

www.guzzitek.org - Revente Interdite - Revendita Vietata - Resaling Forbiden - Wiederverkauf Verboten

N.° d'ordinazione	N. di Tav.	N. di figura	N.° d'ordinazione	N. di Tav.	N. di figura	N.° d'ordinazione	N. di Tav.	N. di figura	N.° d'ordinazione	N. di Tav.	N. di figura	N.° d'ordinazione	N. di Tav.	N. di figura
T 16246	12	33	T 16451	12	11	T 16551	11	34	Spina per tappo	3	37			
T 16247	12	28	T 16455	12	65	T 16580	10	10	Libretto istruzioni	19	25			
T 16248	12	30	T 16456	12	73	T 16590	11	39	MNKE 3/2 X	17	34			
T 16249	12	27	T 16458	12	35	T 16593	11	35	MCR 4 E	17	10			
T 16250	12	29	T 16460	10	30	T 16595	11	46	6 V 3 W	17	52			
T 16251	12	31	T 16467/1	13	10	T 16596	11	47	6 V 5 W	17	51			
T 16254 bis	12	16	T 16476	11	30	T 16597	11	50	6 V 25/25 W	17	50			
T 16258	12	18	T 16477	11	29	T 16600	5	10	DN 19 G 30/6-2000 D	17	29			
T 16259	12	19	T 16479	2	15	T 16602	5	21	Mr. T 38	17	44			
T 16260	12	25	T 16479	11	25	T 16603	5	36	PMP 150	17	47			
T 16262 bis	12	24	T 16487	11	44	T 16604	5	31	PM 150/C	17	47			
T 16263	12	22	T 16488	11	45	T 16605	5	13	Bull. attacco faro	17	49			
T 16266	12	14	T 16490	11	43	T 16610	6	10	Guarn. per tappo					
T 16269	12	13	T 16498	14	40	T 16613	6	21	Tappo per serb.					
T 16270	5	28	T 16500	14	30	T 16614	6	22	Manettino chiusura tappo	5	15			
T 16270	11	31	T 16504	14	20	T 16615	6	24	Vite per tappo					
T 16270	12	12	T 16505	14	24	T 16616	6	18	Molla per tappo					
T 16295	10	13	T 16500/13116	14	14	T 16617	1	29	Copert. per sella	10	25			
T 16295	12	80	T 16506	14	18	T 16617	6	19	Molla sotto sella	10	26			
T 16300	12	76	T 16507 bis	14	19	T 16618	6	28	Interrutt. comando antiabbagl.	13	32			
T 16302	10	15	T 16508	10	18	T 16623	7	42	e tromba elett.	17	48			
T 16302	12	82	T 16510	11	16	T 16624	15	17	Moll. per maglia	16	72			
T 16303	12	83	T 16522	15	27	T 16628	18	20	Chiav. per magnete	17	16			
T 16304	12	84	T 16526	16	65	25637	12	42	Batteria	17	38			
T 16305	12	74	T 16527	16	66	T 30109	13	11	Cavo sterl. ∅ 1	17	56			
T 16306	12	69	T 16528	16	60	T 30614	17	39	Cavo sterl. ∅ 1,5	17	56			
T 16380	16	68	T 16531	16	28	M 35014	17	26	Guaina copr.	17	57			
T 16384/8529	7	43	T 16534	16	27	36172	12	23	Getto di scorta	19	24			
T 16385/8529	15	18	T 16535	16	34	38807	18	13						
T 16385 bis	15	19	T 16538	16	63	38808	18	11						
T 16440	13	44	T 16539	16	20	Coda del silenziatore	5	33						
T 16451/11020	12	10	T 16540	16	57									

www.guzzitek.org - Revente Interdite - Revendita Vietata - Resaling Forbiden - Wiederverkauf Verboten

TAVOLE PEZZI DI RICAMBIO

N.B. - I numeri d'ordinazione non contrassegnati da appositi segni di riferimento servono per entrambi i tipi *Sport* e *Turismo*.
I numeri d'ordinazione contrassegnati dalla stella (★) servono esclusivamente per il tipo *Sport*.
I numeri d'ordinazione contrassegnati dal rombo (✥) servono esclusivamente per il tipo *Turismo*.

www.guzzitek.org - Revente Interdite - Revendita Vietata - Resaling Forbiden - Wiederverkauf Verboten

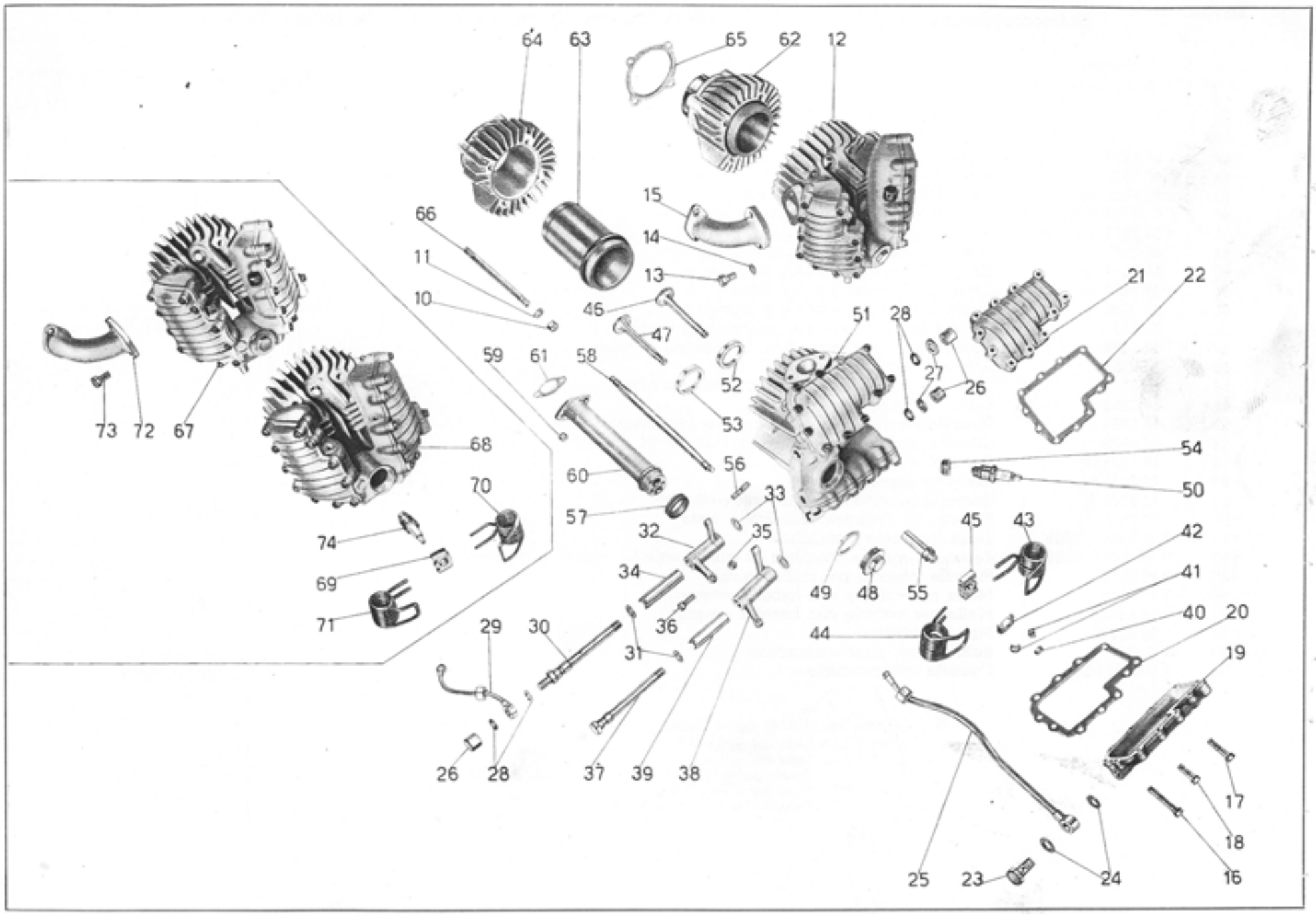

Tavola 1

www.guzzitek.org - Revente Interdite - Revendita Vietata - Resaling Forbiden - Wiederverkauf Verboten

Tavola 1

Complesso : Motociclo
Sottocomplesso: Motore

Gruppo : Organi principali
Sottogruppo: Cilindro - Testa - Coperchi - Valvole

N. Figura	Numero d'ordinazione	DENOMINAZIONE	Quantità	Indicazioni supplettive
10	M 2191	**Dado** per tirante fissaggio cilindro e testa	4	9 MA
11	MA 24 ter	**Rosetta** per tirante fissaggio cilindro e testa	4	9,5 x 20 x 2
• 12	* M 2301/1A/2309	**Testa** del motore completa (Comprende i pezzi: 26 - 27 - 28 - 30 - 31 - 32 - 33 - 34 - 35 - 36 - 37 - 38 - 39 - 40 - 41 - 42 - 43 - 44 - 45 - 46 - 47 - 48 - 49 - 51).	1	
13	* M 2037	**Bullone** fissaggio pipa aspirazione alla testa	2	8 MA x 20
14	M 145 ter	**Rosetta** per bullone fissaggio pipa aspirazione	2	8,25 x 17 x 1,5
15	* M 2376	**Pipa** aspirazione	1	
16	M 2324 ter	**Bullone** lungo per fissaggio coperchio parte scarico	1	6 MA x 42
17	M 2324 bis	**Bullone** medio per fissaggio coperchi sulla testa	4	6 MA x 30
18	M 2324	**Bullone** corto fissaggio coperchi sulla testa	17	6 MA x 22
19	M 2322	**Coperchio** sulla testa parte scarico	1	
20	M 2323 bis	**Guarnizione** per coperchio scarico	1	
21	M 2321	**Coperchio** sulla testa parte aspirazione	1	
22	M 2323	**Guarnizione** per coperchio aspirazione	1	
23	M 2395 bis	**Bullone** cavo per attacco tubazione ricupero olio al coperchio testa - parte scar.	1	
24	TA 180 ter	**Guarnizione** per bullone cavo attacco tubazione ricupero olio	2	
25	M 2394	**Tubazione** ricupero olio dalla testa al raccordo sulla pompa	1	
26	M 2317 bis	**Dado** cieco per perni bilancieri	3	
27	M 2317	**Rosetta** di guarnizione per perni porta bilancieri	2	10,25 x 20 x 1
28	M 192 A	**Guarnizione** fibra per perni porta bilancieri e per raccordo attacco tubazione lubrificazione bilancieri alla testa	4	
29	T 16617	**Tubazione** per lubrificazione bilancieri	1	
30	M 2315	**Perno** per bilanciere aspirazione	1	
31	M 2315 ter	**Guarnizione** fibra per perni bilancieri	2	
32	M 2313	**Bilanciere** per valvola aspirazione	1	
33	M 2318	**Rosetta** di regolazione per bilanceri asp. e scarico	2	
34	M 2316	**Boccola** per bilanciere aspirazione	1	
35	M 61 bis	**Dado** per vite con nicchia sui bilancieri	2	7 MA
36	M 2314	**Vite** con nicchia sui bilancieri	2	
37	M 2315 bis	**Perno** per bilanciere scarico	1	
38	M 2313 bis	**Bilanciere** comando valvola scarico	1	
39	M 2316 bis	**Boccola** per bilanciere valvola scarico	1	
40	M 2006	**Cappelletto** per valvole	2	
41	M 2011	**Mezzi** collarini di tenuta piattelli superiori	4	
42	M 2311 bis	**Piattello** superiore per molle valvole	2	
43	* M 2378	**Molla** per valvole con forcella esterna	2	
44	* M 2379	**Molla** per valvole con forcella interna	2	
45	* M 2311 A	**Piattello** inferiore per molle valvole	2	
46	M 2309	**Valvola** aspirazione	1	

(segue)

www.guzzitek.org - Revente Interdite - Revendita Vietata - Resaling Forbiden - Wiederverkauf Verboten

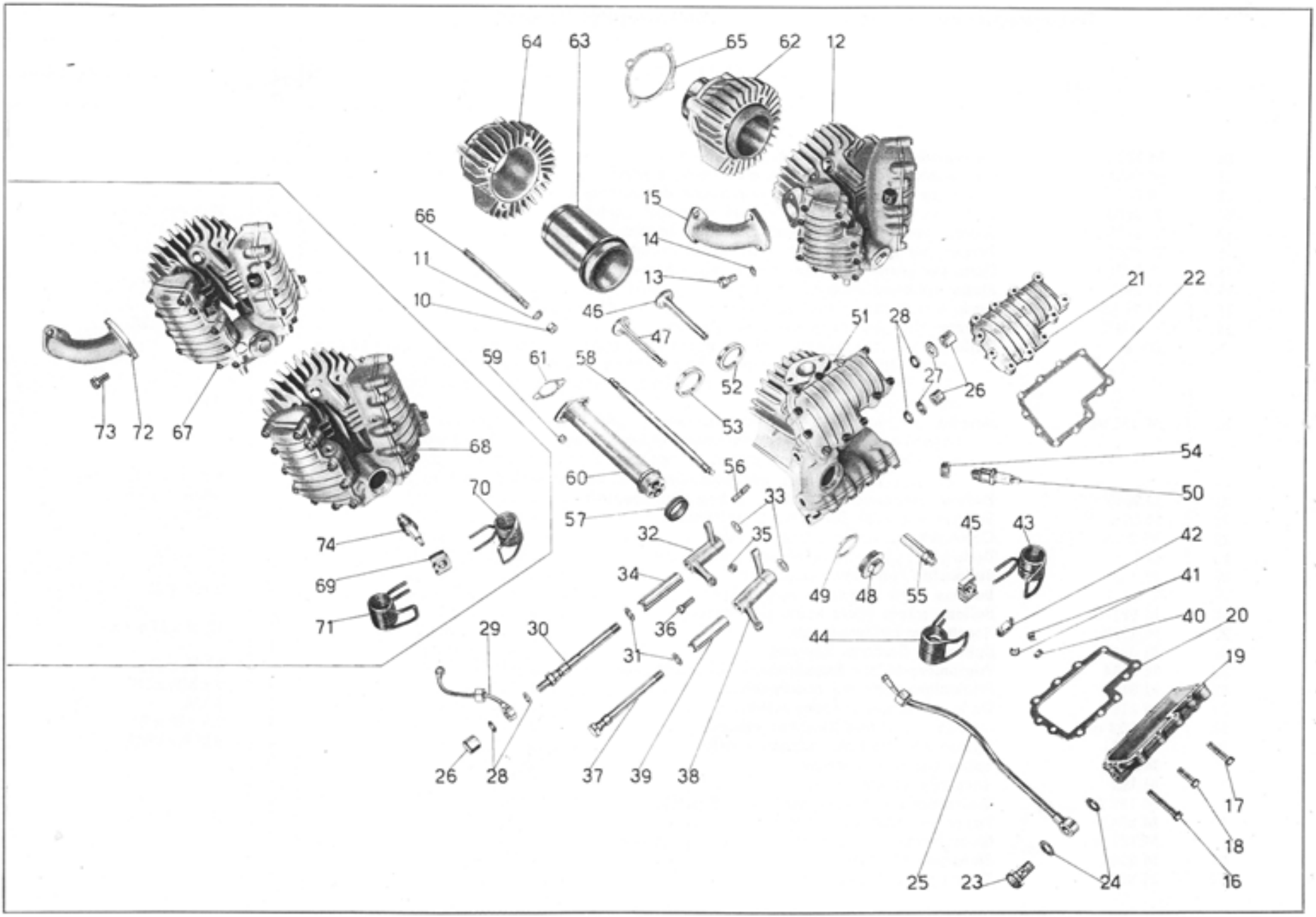

Tavola 1

www.guzzitek.org - Revente Interdite - Revendita Vietata - Resaling Forbiden - Wiederverkauf Verboten

Tavola 1

Complesso : Motociclo
Sottocomplesso: Motore

Gruppo : Organi principali
Sottogruppo: Cilindro - Testa - Coperchi - Valvole

N. Figura	Numero di ordinazione	DENOMINAZIONE	Quantità	Indicazioni supplettive
47	M 2310	**Valvola** scarico	1	
48	M 2320	**Tappo** sulla testa	1	
49	M 2320 bis	**Guarnizione** per tappo sulla testa	1	
50	* CW 225 D-X	**Candela** con guarnizione	1	tipo Marelli
•51	* M 2301/1A/2308	**Testa** del motore (Comprende i pezzi: 16 - 17 - 18 - 19 - 20 - 21 - 22 - 52 - 53 - 54 - 55 56)	1	
52	M 2307	**Sede** per valvola aspirazione sulla testa	1	
53	M 2307 bis	**Sede** per valvola scarico sulla testa	1	
54	M 2307 ter	**Ghiera** sulla testa per candela	1	
55	M 2308	**Guida** valvole aspirazione e scarico	2	
56	M 107	**Prigioniero** sulla testa per attacco tubo scarico	2	7 MA x 33
57	M 2374	**Guarnizione** gomma fra tubo copriastine e testa	1	
58	M 2385	**Astina** comando bilancieri	2	
59	DN 7	**Dado** per prigioniero fissaggio tubo copriastine	2	7 UNI 207
60	M 2380	**Tubo** copriastine	1	
61	M 2384	**Guarnizione** fra tubo copriastine e basamento	1	
62	M 2302	**Cilindro** completo (Comprende i pezzi: 61 - 62)	1	
63	M 2302 ter	**Canna** del cilindro	1	
64	M 2302 bis	**Corpo** esterno del cilindro	1	
65	M 2302 A	**Guarnizione** carta tra basamento e cilindro	1	
•66	M 2401	**Tirante** per fissaggio cilindro e testa	4	9 MA x 172,5
•67	❖ M 2301A/2309	**Testa** del motore completa	1	
•68	❖ M 2301A/2308	**Testa** del motore completa di guida valvole, ghiere e coperchi	1	
69	❖ M 2311	**Piattello** inferiore per molle valvole	2	
70	❖ M 2312	**Molla** per valvole con forcella esterna	2	
71	❖ M 2312 bis	**Molla** per valvole con forcella interna	2	
72	❖ M 05536	**Pipa** aspirazione	1	
73	❖ T 58	**Bullone** fiss. pipa aspirazione	2	
74	❖ CW 225 E-X	**Candela** con guarnizione	1	Tipo Marelli

N.B. - Sulle macchine fino al N. di motore 98499 sono stati montati i seguenti pezzi:

(•12) M 2301/1/2309 Testa del motore completa } per tipo Sport.
(•51) M 2301/1/2308 Testa del motore }
(•66) M 2190 Tirante per fissaggio cilindro e testa (lungh. mm. 152,5).
(•67) M 2301/2309 Testa del motore completa } per tipo Turismo.
(•68) M 2301/2308 Testa del motore }

www.guzzitek.org - Revente Interdite - Revendita Vietata - Resaling Forbiden - Wiederverkauf Verboten

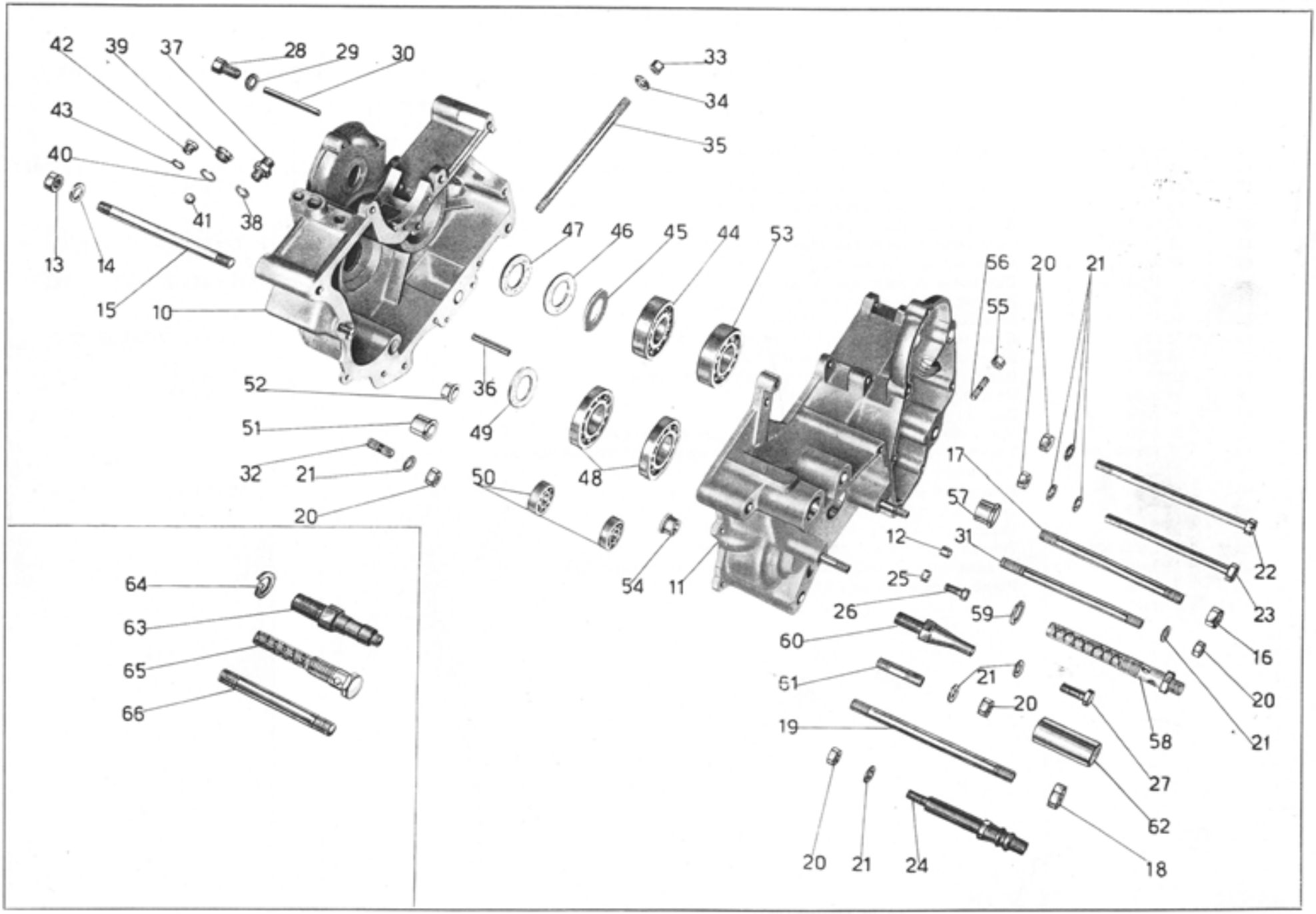

Tavola 2

www.guzzitek.org - Revente Interdite - Revendita Vietata - Resaling Forbiden - Wiederverkauf Verboten

Tavola 2

Complesso : Motociclo
Sottocomplesso: Motore

Gruppo : Organi principali
Sottogruppo: Basamento

N. Figura	Numero d'ordinazione	DENOMINAZIONE	Quantità	Indicazioni supplettive
10	M 2304	**Basamento** lato volano con prigioniero	1	
11	M 2303/1	**Basamento** lato distribuzione con anello e prigionieri	1	
12	M 2373	**Bussolina** sul basamento distribuzione di riferimento coperchio	2	
13	T 2078	**Dado** per tirante fissaggio motore ai bracci posteriori	2	11 filetti 20"
14	T 2077 bis	**Rosetta** per tirante fissaggio motore ai bracci posteriori	2	11,5 x 20 x 0,5
15	T 16479	**Tirante** per fissaggio motore ai bracci posteriori	1	11 filetti 20" x 151
16	T 2075 bis	**Dado** per perno fissaggio motore alle piastre	2	12 x 1,25 M
17	T 2660	**Perno** anteriore fissaggio motore alle piastre	1	12 x 1,25 M x 122
18	T 71 bis	**Dado** per perno posteriore fissaggio motore alle piastre	2	10 MA
19	* T 16640	**Tirante** post. per fiss. motore alle piastre	1	10 MA x 135
20	DN 8	**Dado** per prigioniero corto sul basamento, per bullone serraggio basamento e fissaggio fascetta, per prigioniero unione basamento e coperchio pignone, per colonnetta fermo messa in moto, per bullone anteriore e per prigionieri corti fiss. coperchio pignone	7	8 MA
21	M 145 ter	**Rosetta** per prigioniero corto sul basamento, per bullone serraggio basamento e fissaggio fascetta, per prigioniero unione basamento e coperchio pignone, per colonnetta di fermo messa in moto, per bullone anteriore, per bullone corto fissaggio basamento e per prigionieri corti fiss. coperchio pignone	9	8,25 x 17 x 1,5
22	M 2192	**Bullone** serraggio basamento e fissaggio fascetta	1	8 MA x 141,5
23	M 2193	**Bullone** anteriore fissaggio basamento	1	8 MA x 116
24	M 2199	**Colonnetta** di fermo messa in moto	1	
25	DN 6	**Dado** per bulloncini serraggio basamento	5	6 UNI 207
26	M 140	**Bulloncino** serraggio basamento	5	6 MA x 17
27	T 58	**Bullone** corto fissaggio basamento	1	8 MA x 22
28	M 02176	**Bullone** forato porta spina per fascetta	1	
29	M 2177	**Rosetta** per bullone forato	1	10,25 x 17 x 1,5
30	M 02178	**Spina** per fissaggio fascetta	1	
31	M 2194	**Prigioniero** unione basamento e coperchio pignone	1	8 MA x 133
32	M 8189	**Prigioniero** corto sul basamento	1	8 x MA x 28
33	M 2191	**Dado** per tirante cilindro e testa	4	9 MA
34	MA 24 ter	**Rosetta** per tirante fissaggio cilindro e testa	4	9,5 x 20 x 2
35	M 2401	**Tirante** per fissaggio cilindro e testa	4	9 MA x 172,5
36	M 2183	**Spina** fissaggio fascette	2	
37	M 192	**Raccordo** sfiatatoio	1	
38	M 192 A	**Guarnizione** fibra per raccordo sfiatatoio	1	
39	M 8045	**Tappo** per sfiatatoio grande	1	14 x 1,25 M x 5
40	M 121 bis	**Guarnizione** fibra per tappo sfiatatoio grande	1	
41	M 8046	**Sfera** per sfiatatoio	1	3/8" (9.52)
42	M 8537	**Tappo** per sfiatatoio piccolo	1	9 MA x 6,5

(segue)

www.guzzitek.org - Revente Interdite - Revendita Vietata - Resaling Forbiden - Wiederverkauf Verboten

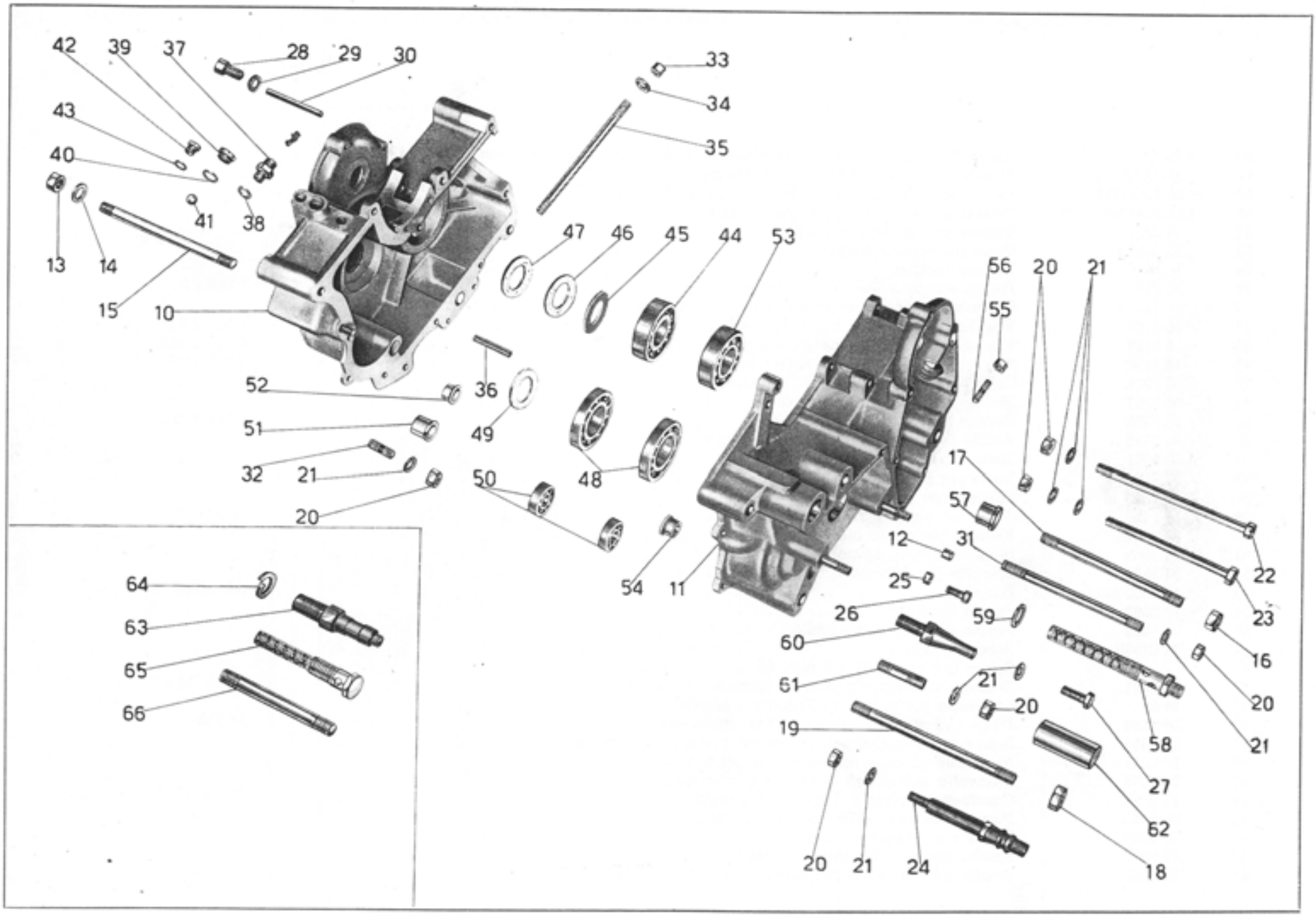

Tavola 2

www.guzzitek.org - Revente Interdite - Revendita Vietata - Resaling Forbiden - Wiederverkauf Verboten

Tavola 2

Complesso : Motociclo — **Gruppo** : Organi principali

Sottocomplesso: Motore — **Sottogruppo**: Basamento

N. Figura	Numero di ordinazione	DENOMINAZIONE	Quantità	Indicazioni supplettive
43	M 8537 bis	**Guarnizione** per tappo sfiatatoio piccolo	1	
44	M 2055	**Cuscinetto** a rulli sull'albero a gomito lato volano	1	25 x 62 x 17 (A 25 UNI 619) N 305
45	M 2056	**Anello** premistoppa albero a gomito	1	25,1 x 44 x 1
46	M 2057 bis	**Anello** feltro per albero o gomito - grande	1	
47	M 2057	**Anello** feltro per albero a gomito - piccolo	1	
48	M 2117 bis	**Cuscinetto** a sfere per albero primario	2	30 x 62 x 10 (5 AE RIV) 6305
49	M 2117 ter	**Feltro** tenuta olio sul corpo frizione lato volano	1	
50	10041 bis	**Cuscinetto** a sfere per albero secondario	2	12 x 32 x 10 (12 UNI 606) 6201
51	M 8134	**Boccola** cieca per settore del cambio	1	
52	M 2344	**Boccola** per tamburo scanalato	1	
53	M 2050	**Cuscinetto** a sfere per albero a gomito	1	25 x 62 x 17 (25 UNI 607)
54	M 2345	**Boccola** cieca per tamburo scanalato	1	
55	DN 7	**Dado** per prigionieri fissaggio tubo copriastine	2	7 UNI 207
56	M 2088	**Prigioniero** per tubo copriastine	2	7 MA x 22
57	M 2078	**Boccola** per albero a camme	1	
58	* M 2430	**Raccordo** con filtro per ricupero olio dal basamento	1	
59	M 163 G	**Rosetta** per raccordo con filtro per ricupero olio dal basamento	2	
60	M 2354	**Colonnetta** di fermo settore cambio	1	
61	M 2195	**Prigioniero** per fissaggio coperchio pignone	2	8 MA x 43
62	M 2348	**Boccola** di guida albero porta settore	1	
63	✧ M 08151	**Perno** per leva a pedale del cambio	1	
64	✧ M 08151 bis	**Rosetta** elastica per perno leva cambio	1	
65	✧ M 2399	**Bullone** cavo con filtro per ricupero olio dal basamento	1	
66	✧ T 2079	**Perno** posteriore per fiss. motore alle piastre	1	

www.guzzitek.org - Revente Interdite - Revendita Vietata - Resaling Forbiden - Wiederverkauf Verboten

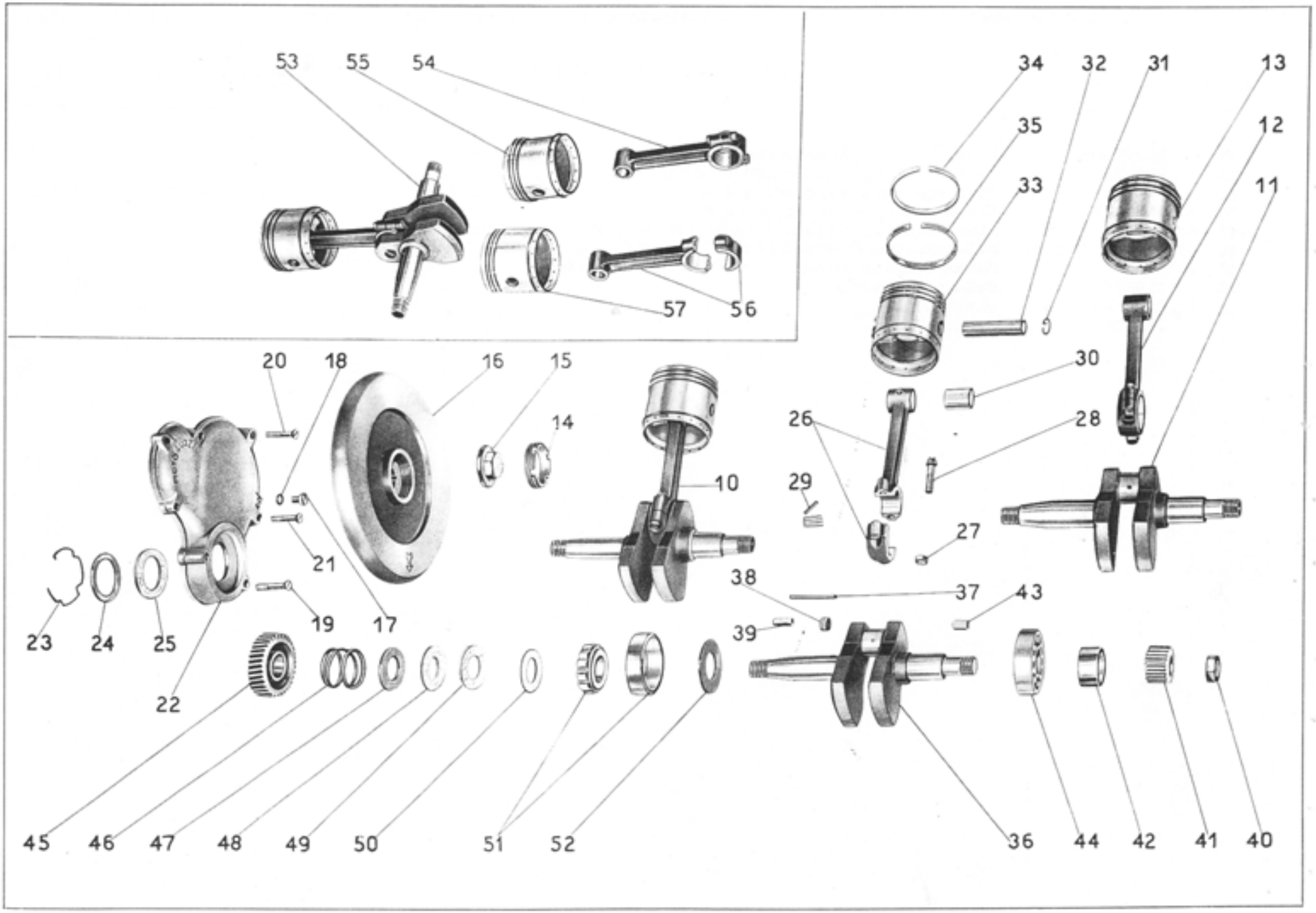

Tavola 3

www.guzzitek.org - Revente Interdite - Revendita Vietata - Resaling Forbiden - Wiederverkauf Verboten

Tavola 3

Complesso : Motociclo — **Gruppo** : Organi principali

Sottocomplesso: Motore — **Sottogruppo:** Albero a gom. - Biella - Pistone - Volano e coperchio lato vol.

N. Figura	Numero d'ordinazione	DENOMINAZIONE	Quantità	Indicazioni supplettive
10	* M 02530/2535 bis/1	**Albero** a gomito completo di biella e pistone (Comprende i pezzi: 11 - 12 - 13 - 29)	1	
11	M 02530/2531	**Albero** a gomito completo (Comprende i pezzi: 36 - 37 - 38)	1	
12	* M 2541/2534	**Biella** con cappello completa (Comprende i pezzi: 26 - 27 - 28 - 30)	1	
13	* M 2535 bis/1/36	**Pistone** completo (Comprende i pezzi: 31 - 32 - 33 - 34 - 35)	1	
14	M 2063	**Ghiera** per volano motore	1	
15	M 2062	**Dado** per volano motore	1	
16	M 2061	**Volano** motore	1	
17	M 0156	**Tappo** inferiore sul coperchio frizione	1	7 MA x 9
18	M 0156 ter	**Guarnizione** fibra per tappo coperchio frizione	1	
19	M 2196	**Vite** lunga fissaggio coperchio volano	2	6 MA x 42
20	M 2197	**Vite** media fissaggio coperchio volano	2	6 MA x 35,5
21	M 2198	**Vite** corta fissaggio coperchio volano	3	6 MA x 33
22	M 2305	**Coperchio** basamento (lato volano)	1	
23	M 2367	**Molla** di tenuta premistoppa	1	
24	M 2366	**Rosetta** per tenuta feltro	1	42 x 54,75 x 1
25	M 2365	**Anello** feltro per coperchio lato volano	1	
26	* M 2541	**Biella** con cappello	1	
27	M 2534	**Dado** per bulloni testa di biella	2	
28	M 2533	**Bullone** per testa di biella	2	
29	M 2529	**Aghi** per testa di biella	30	∅ 3 x 19,8
30	MD 2066	**Boccola** per piede biella	1	
31	M 2069	**Molla** di tenuta spinotto	2	
32	M 2536	**Spinotto** per pistone	1	
33	* M 2535 bis/1	**Pistone**	1	(Mondial)
34	M 2537	**Fascia** elastica	3	
35	M 2538	**Fascia** elastica raschiaolio	1	
36	M 02530	**Albero** a gomito	1	
37		**Spina** per tappo ∅ 1,5 mm. 65	1	
38	M 2531	**Tappo** per albero a gomito (grande)	1	12 x 1 M x 7
39	M 26	**Chiavella** per volano sull'albero a gomito	1	
40	M 2054	**Dado** sull'albero a gomito - lato distribuzione	1	18 MB
41	M 2053	**Ingranaggio** sull'albero a gomito comando distribuzione	1	
42	M 2051	**Manicotto** di spessore sull'albero a gomito	1	
43	M 2052	**Chiavella** sull'albero fissaggio ingranaggio	1	
44	M 2050	**Cuscinetto** a sfere sull'albero a gomito	1	25 x 62 x 17 (25 UNI 607)
45	M 2560	**Pignone** motore sull'albero a gomito	1	
46	M 2059	**Molla** per pignone motore	1	
47	M 2058	**Anello** spingimolla pignone motore	1	
48	M 2057	**Anello** feltro piccolo per albero a gomito	1	

(segue)

www.guzzitek.org - Revente Interdite - Revendita Vietata - Resaling Forbiden - Wiederverkauf Verboten

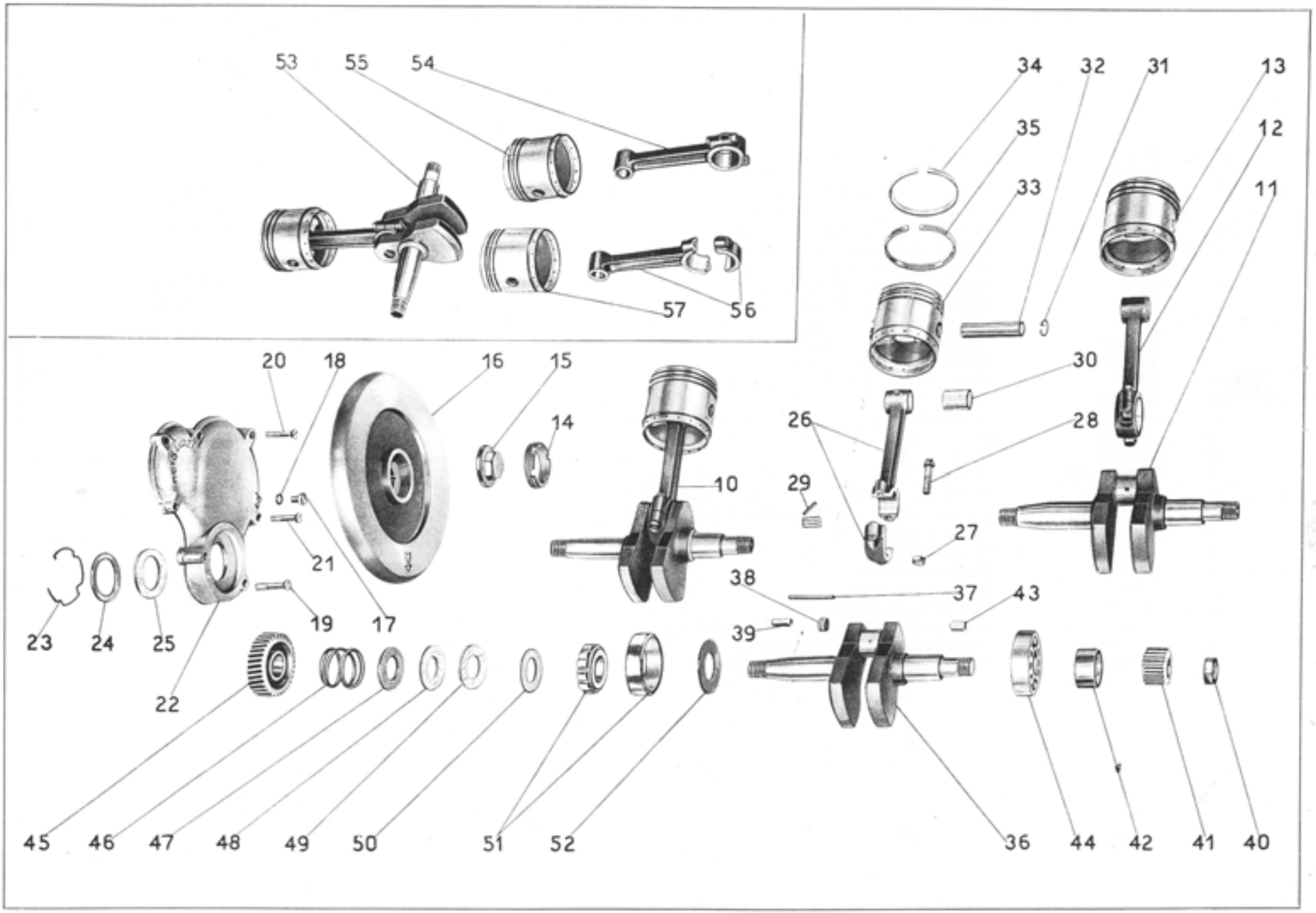

Tavola 3

www.guzzitek.org - Revente Interdite - Revendita Vietata - Resaling Forbiden - Wiederverkauf Verboten

Tavola 3

Complesso : Motociclo
Sottocomplesso: Motore

Gruppo : Organi principali
Sottogruppo: Albero a gom. - Biella - Pistone - Volano e coperchio lato vol.

N. Figura	Numero d'ordinazione	DENOMINAZIONE	Quantità	Indicazioni supplettive
49	M 2057 bis	**Anello** feltro grande per albero a gomito	1	
50	M 2056	**Anello** premistoppa per albero a gomito	1	
51	M 2055	**Cuscinetto** a rulli sull'albero a gomito	1	25 x 62 x 17 (A 25 UNI 619)
52	M 2055 bis	**Anello** spandiolio per albero a gomito	1	
53	❖	**Albero** a gomito completo di biella, pistone, fascie elastiche spinotto e aghi	1	
54	❖ M 02532/2534	**Biella** con cappello completa di bulloni, dadi e boccola	1	
55	❖	**Pistone** completo di spinotto, molle e fascie elastiche	1	
56	❖ M 02532	**Biella** con cappello	1	
57	❖ M 2535/1 M 2535	Mondial Borgo **Pistone**	1	

www.guzzitek.org - Revente Interdite - Revendita Vietata - Resaling Forbiden - Wiederverkauf Verboten

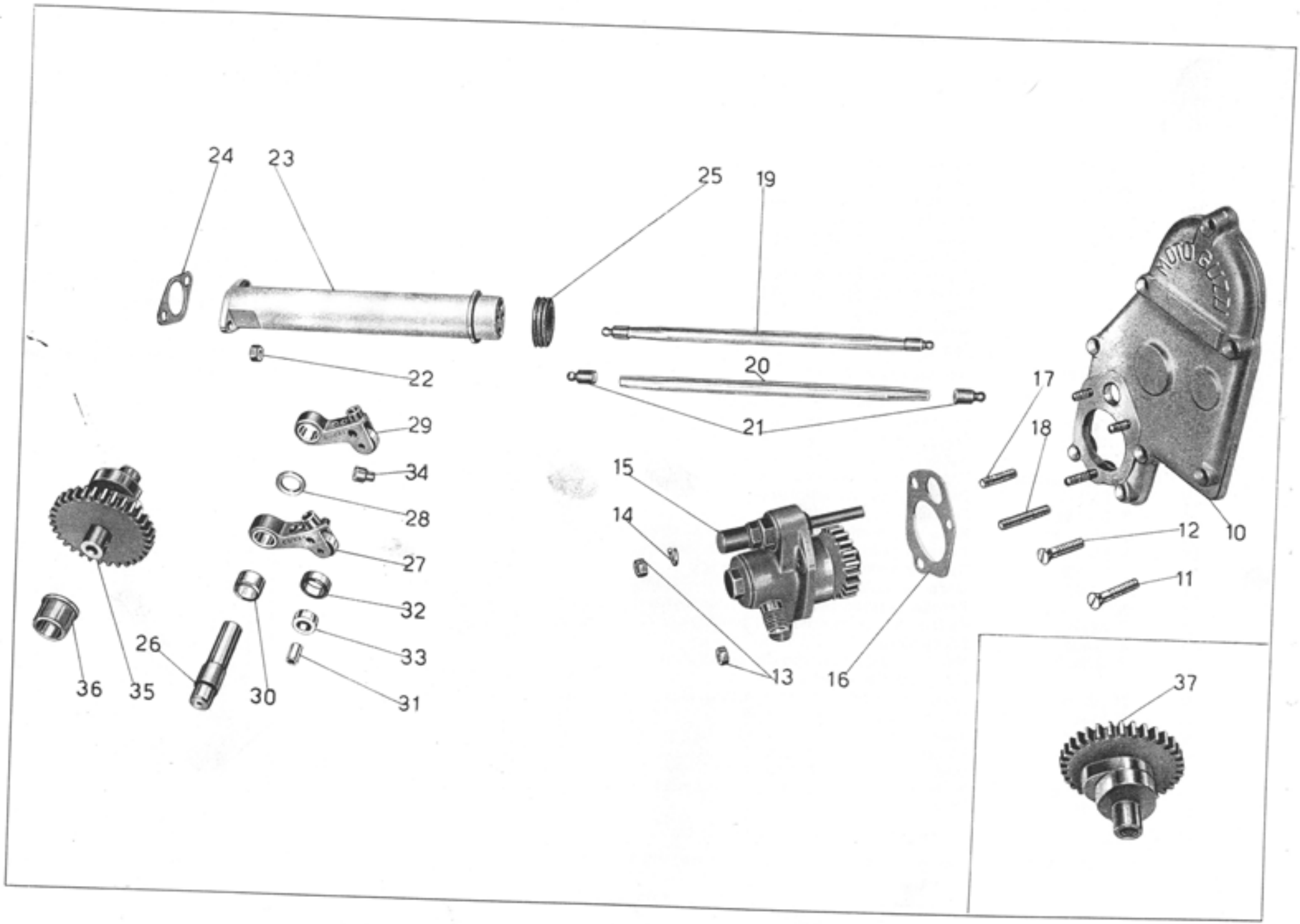

Tavola 4

www.guzzitek.org - Revente Interdite - Revendita Vietata - Resaling Forbiden - Wiederverkauf Verboten

Tavola 4

Complesso : Motociclo
Sottocomplesso: Motore

Gruppo : Organi principali
Sottogruppo: Distribuzione - Coperchio lato distribuzione

N. figura	Numero d'ordinazione	DENOMINAZIONE	Quantità	Indicazioni supplettive
10	M 2505 bis	**Coperchio** lato distribuzione, completo di prigionieri	1	
11	M 2198	**Vite** inferiore fissaggio coperchio lato distribuzione	5	6 MA x 33
12	M 141	**Vite** superiore fissaggio coperchio lato distribuzione	3	6 MA x 29
13	DN 6	**Dado** per prigionieri fissaggio pompa	3	6 UNI 207
14	RE 6	**Rosetta** elastica fissaggio pompa	2	6,5 x 11 x 2
15	M 2405	**Pompa** olio completa	1	
16	M 9077	**Guarnizione** carta per pompa olio	1	
17	M 2110	**Prigioniero** corto fissaggio pompa olio	2	6 MA x 24
18	M 2111	**Prigioniero** lungo fissaggio pompa olio	1	6 MA x 35
19	M 2385	**Astina** comando bilancieri completa di pasticche	2	
20	M 2386	**Astina** comando bilancieri	2	
21	M 2387	**Pasticca** per astine bilancieri	4	
22	DN 7	**Dado** per tubo copriastine bilancieri	2	7 UNI 207
23	M 2380	**Tubo** copriastine bilancieri	1	
24	M 2384	**Guarnizione** fra basamento e tubo copriastine	1	
25	M 2374	**Guarnizione** fra tubo copriastine e testa	1	
26	M 2084	**Perno** porta levette	1	
27	M 2081/2091	**Levetta** scarico completa di rullo e boccola	1	
28	M 8522	**Rosetta** di spessore fra levette aspirazione e scarico	1	13,2 x 20 x 2
29	M 2080/2091	**Levetta** aspirazione completa di rullo e boccola	1	
30	M 2082	**Boccola** per levette	2	
31	M 2093	**Perno** per rullo	2	
32	M 2091	**Rullo** per levette	2	
33	M 2092	**Boccola** per rullo	2	
34	M 8068	**Pasticca** per levette	2	
35	* M 2544 bis	**Albero** a camme con ingranaggio	1	
36	M 2078	**Boccola** per albero a camme	1	
37	✧ M 2544	**Albero** a camme con ingranaggio	1	

www.guzzitek.org - Revente Interdite - Revendita Vietata - Resaling Forbiden - Wiederverkauf Verboten

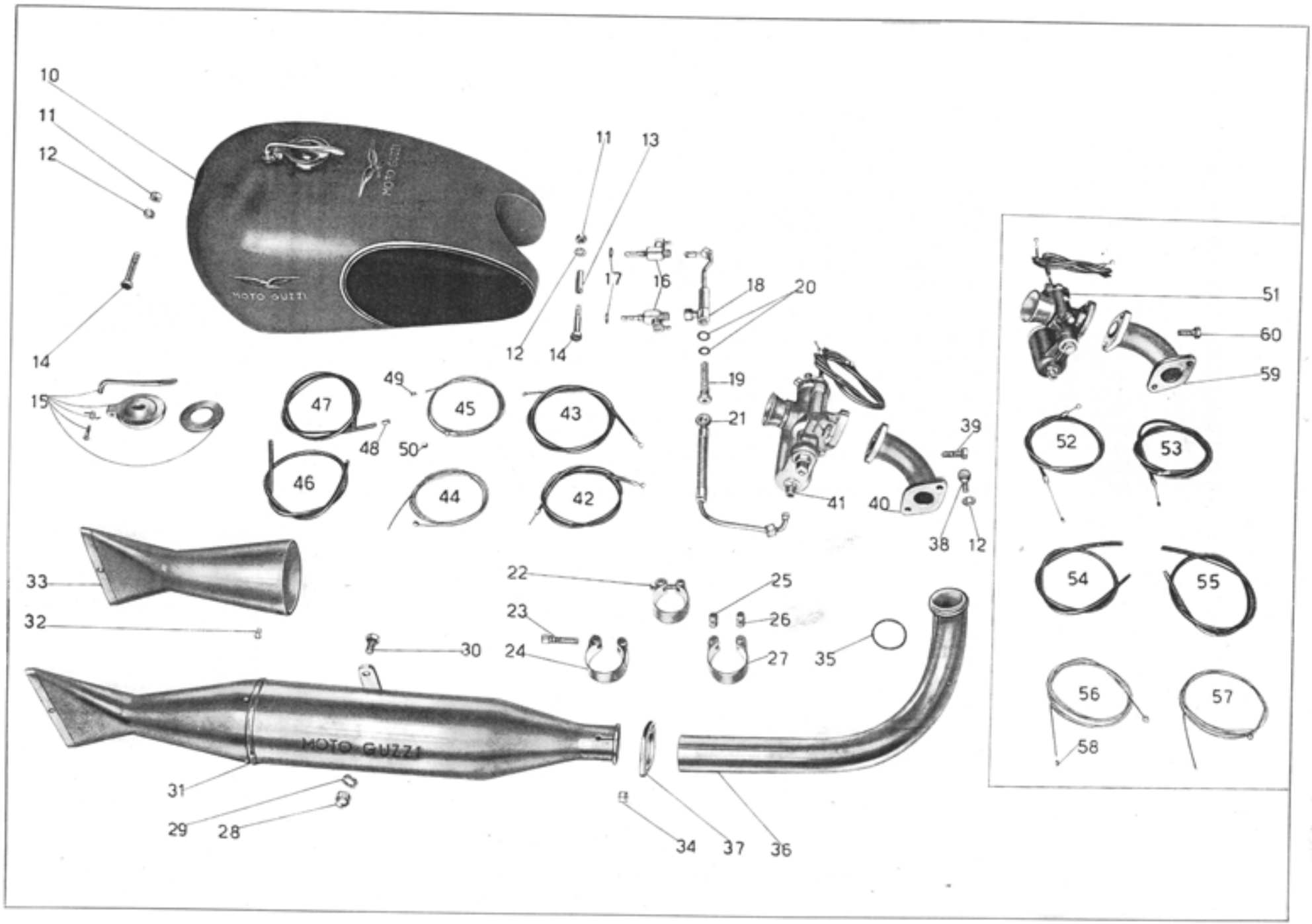

Tavola 5

www.guzzitek.org - Revente Interdite - Revendita Vietata - Resaling Forbiden - Wiederverkauf Verboten

Tavola 5

Complesso : Motociclo — **Gruppo** : Alimentazione e scarico

Sottocomplesso: Motore — **Sottogruppo**: Serbat. benzina - Tubazioni - Carburat. - Tubo scarico - Silenziat.

N. Figura	Numero d'ordinazione	DENOMINAZIONE	Quantità	Indicazioni supplettive
10	T 16600	**Serbatoio** benzina	1	
11	DN 8	**Dado** per bulloni attacco serbatoio e per attacco pipa alla testa	4	8 MA
12	M 145 ter	**Rosetta** per bulloni attacco serbatoio e per bulloni attacco pipa alla testa	4	8,25 x 17 x 25
13	T 16605	**Bussola** di spessore per attacco serbatoio parte post.	1	
14	T 2061	**Bullone** per attacco serbatoio	2	8 MA x 57
15		**Guarnizione** per tappo	1	
		Tappo per serbatoio benzina	1	Tipo Tebaldi.
		Manettino di chiusura tappo	1	Viene montato anche il tipo
		Vite per tappo	1	G. Bonora.
		Molla per tappo	1	
16	TA 175	**Rubinetto** benzina	2	
17	TA 175 G	**Guarnizione** fibra	2	Al montaggio il N. dei pezzi varia da 2 a 6
18	T 5133	**Corpo** completo per filtro benzina	1	
19	11622	**Bullone** cavo con filtro per tubazione benzina	1	
20	T 333 bis	**Guarnizione** fibra per bullone cavo	2	
21	T 16602	**Tubo** di alimentazione benzina dal serbatoio al carburatore	1	
22	T 2137 bis/8521	**Fascetta** fiss. silenziatore al tubo scarico completa di rulli e vite	1	
23	T 8521	**Bullone** serraggio fascetta	1	
24	T 2137 bis	**Fascetta** completa di rulli	1	
25	T 8521 ter	**Rullo** non filettato per fascetta fiss. silenziatore	1	
26	T 8521 bis	**Rullo** filettato per fascetta fiss. silenziatore	1	
27	T 2137 B	**Corpo** fascetta fiss. silenziatore	1	
28	T 16270	**Dado** per bullone fiss. silenziatore al braccio	1	
29	RE 8	**Rosetta** elastica per bullone fiss. silenz. al braccio	1	
30	T 129 bis	**Bullone** fiss. silenziatore al braccio	1	
31	T 16604	**Silenziatore**	1	
32	T 2662 D	**Vite** fiss. coda al corpo del silenziatore	3	
33		**Coda** del silenziatore	1	
34	M 107 bis	**Dado** per prigionieri unione tubo scarico alla testa	2	
35	T 2135	**Guarnizione** per tubo scarico	1	
36	T 16603	**Tubo** scarico	1	
37	T 2136	**Flangia** per tubo scarico	1	
38	M 2037	**Bullone** fissaggio pipa alla testa	2	8 MA x 20
39	* T 13081 bis	**Bullone** fiss. carburatore alla pipa aspirazione	2	8 MA x 26
40	* M 2376	**Pipa** aspirazione	1	
41	* SSF 25 A	**Carburatore** completo di trasmissione	1	Per i pezzi di ricambio ved. catalogo Dell'Orto.
42	* T 16543/43 bis	**Trasmissione** comando aria del carburatore completa	1	

(segue)

www.guzzitek.org - Revente Interdite - Revendita Vietata - Resaling Forbiden - Wiederverkauf Verboten

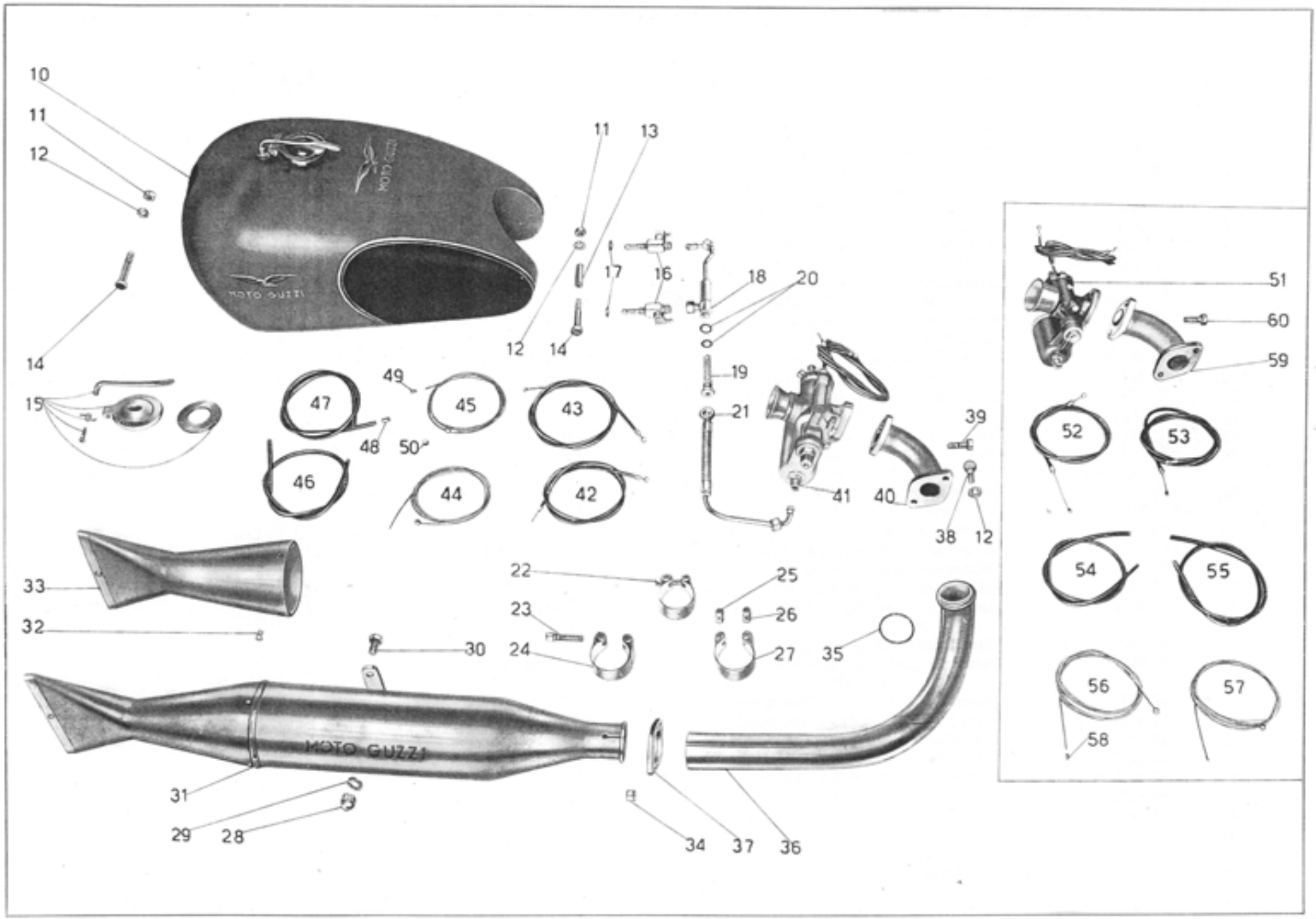

Tavola 5

www.guzzitek.org - Revente Interdite - Revendita Vietata - Resaling Forbiden - Wiederverkauf Verboten

Tavola 5 **Complesso** : Motore **Gruppo** : Alimentazione e scarico
Sottocomplesso: Motociclo **Sottogruppo:** Serbat. benzina - Tubazioni - Carburat. - Tubo scarico - Silenziat.

N. Figura	Numero d'ordinazione	DENOMINAZIONE	Quantità	Indicazioni supplettive
43	* T 16544/44 bis	**Trasmissione** comando gas del carburatore completa	1	
44	* T 16543/193 N	**Cavo** per trasmissione comando aria compl. di capocorda	1	
45	* T 16544/193 N	**Cavo** per trasmissione comando gas compl. di copocorda	1	
46	* T 16543 bis	**Guaina** per cavo comando aria	1	
47	* T 16544 bis	**Guaina** per cavo comando gas	1	
48	T 234	**Coprifilo** per guaina	4	
49	* T 16542	**Capocorda** per trasmissioni - lato carburatore	2	
50	T 193 N	**Capocorda** per trasmissioni - lato manubrio	2	
51	✧ SBF 22	**Carburatore** completo di trasmissioni	1	Per i pezzi di ricambio vedere catal. Dell'Orto.
52	✧ T 16387/87 bis	**Trasmissione** comando aria del carburatore completa	1	
53	✧ T 16388/88 bis	**Trasmissione** comando gas del carburatore completa	1	
54	✧ T 16387 bis	**Guaina** per cavo comando aria	1	
55	✧ T 16388 bis	**Guaina** per cavo comando gas	1	
56	✧ T 16387/193 N	**Cavo** per trasmissione comando aria compl. di capocorda	1	
57	✧ T 16388/193 N	**Cavo** per trasmissione comando gas compl. di capocorda	1	
58	✧ T 16162	**Capocorda** per trasmissioni - lato carburatore	2	
59	✧ M 05536	**Pipa** aspirazione	1	
60	✧ T 58	**Bullone** fiss. pipa aspirazione al carburatore	2	

www.guzzitek.org - Revente Interdite - Revendita Vietata - Resaling Forbiden - Wiederverkauf Verboten

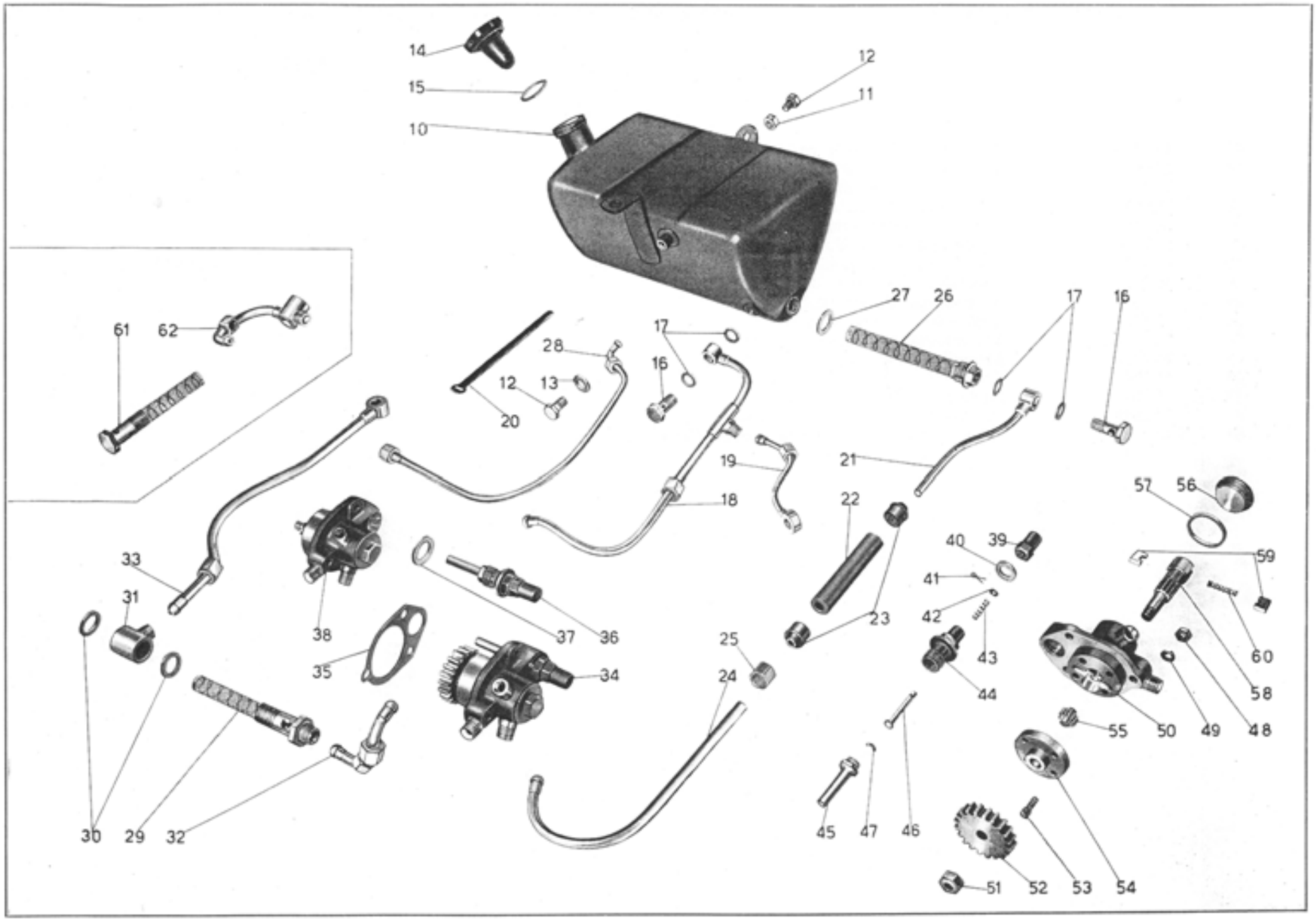

Tavola 6

www.guzzitek.org - Revente Interdite - Revendita Vietata - Resaling Forbiden - Wiederverkauf Verboten

Tavola 6

Complesso : Motociclo — **Gruppo** : Lubrificazione

Sottocomplesso: Motore — **Sottogruppo:** Serbatoio olio - Tubazioni - Pompa olio - Valvola automatica

N. Figura	Numero d'ordinazione	DENOMINAZIONE	Quantità	Indicazioni supplettive
10	T 16610	**Serbatoio** olio	1	
11	DN 8	**Dado** per bulloni fissaggio serbatoio olio parte anteriore	1	8 MA
12	T 129 bis	**Bullone** fissaggio serbatoio olio	2	8 MA x 17,5
13	T 64 bis	**Rosetta** per bullone fiss. serbatoio - parte post.	1	
14	T 2653	**Tappo** per serbatoio olio	1	
15	T 2653 bis	**Guarnizione** per tappo serbatoio olio	1	
16	TA 182	**Bullone** cavo per tubazione ricupero olio e per tubaz. mandata olio alla pompa	2	
17	TA 180 ter	**Guarnizione** fibra per bullone cavo	4	
18	T 16616	**Tubazione** ricupero olio dalla pompa al serbatoio	1	
19	T 16617	**Tubazione** per lubrificazione bilancieri	1	
20	T 237 bis	**Fascetta** fissaggio tubazione al telaio	2	
21	T 16613	**Tubazione** superiore alimentazione olio dal serbatoio alla pompa	1	
22	T 16614	**Tubo** di gomma per alimentazione olio	1	
23	T 188	**Raccordo** per tubo gomma alimentazione olio	2	
24	T 16615	**Tubazione** alimentazione olio parte inferiore	1	
25	T 184	**Dado** per tubazione alimentazione olio parte inferiore	1	
26	T 2070	**Filtro** completo per serbatoio olio	1	
27	T 2069 bis	**Guarnizione** fibra per filtro olio	1	
28	T 16618	**Tubazione** per sfiatatoio olio	1	
29	* M 2430	**Raccordo** con filtro per ricupero olio dal basamento	1	
30	M 163 G	**Rosetta** speciale per raccordo con filtro	2	
31	* M 2434	**Raccordo** a squadra per tubazione ricupero olio dal basamento alla pompa	1	
32	* M 2432	**Tubazione** ricupero olio dal basamento alla pompa	1	
33	M 2394	**Tubazione** ricupero olio dalla testa al raccordo	1	
34	M 2405	**Pompa** olio completa di valvolina e ingranaggio (Comprende i pezzi: 36 - 37 - 38 - 51 - 52)	1	
35	M 9077	**Guarnizione** carta per pompa olio	1	
36	M 9068	**Getto** completo di valvolina automatica (Comprende i pezzi: 39 - 40 - 41 - 42 - 43 - 44 - 45 - 46 - 47)	1	
37	M 9076	**Guarnizione** per valvolina automatica	1	
38	M 9065/122	**Pompa** olio completa (Comprende i pezzi:50 - 51 - 52 - 53 - 54 - 55 - 56 - 57 - 58 - 59 - 60)	1	
39	M 9074	**Cappellotto** per valvolina automatica	1	
40	M 9073	**Guarnizione** per cappellotto valvolina automatica	1	
41	M 9072 bis	**Copiglia** di tenuta piattello valvolina automatica	1	1 x 7
42	M 9072	**Piattello** di tenuta molla per valvolina automatica	1	2,51 x 6,5 x 0,5
43	M 9071	**Molla** per valvolina automatica	1	
44	M 9069	**Corpo** per valvolina automatica	1	
45	M 9075	**Tubetto** sul corpo della valvolina automatica	1	
46	M 9070	**Valvolina** di regolazione	1	

(segue)

www.guzzitek.org - Revente Interdite - Revendita Vietata - Resaling Forbiden - Wiederverkauf Verboten

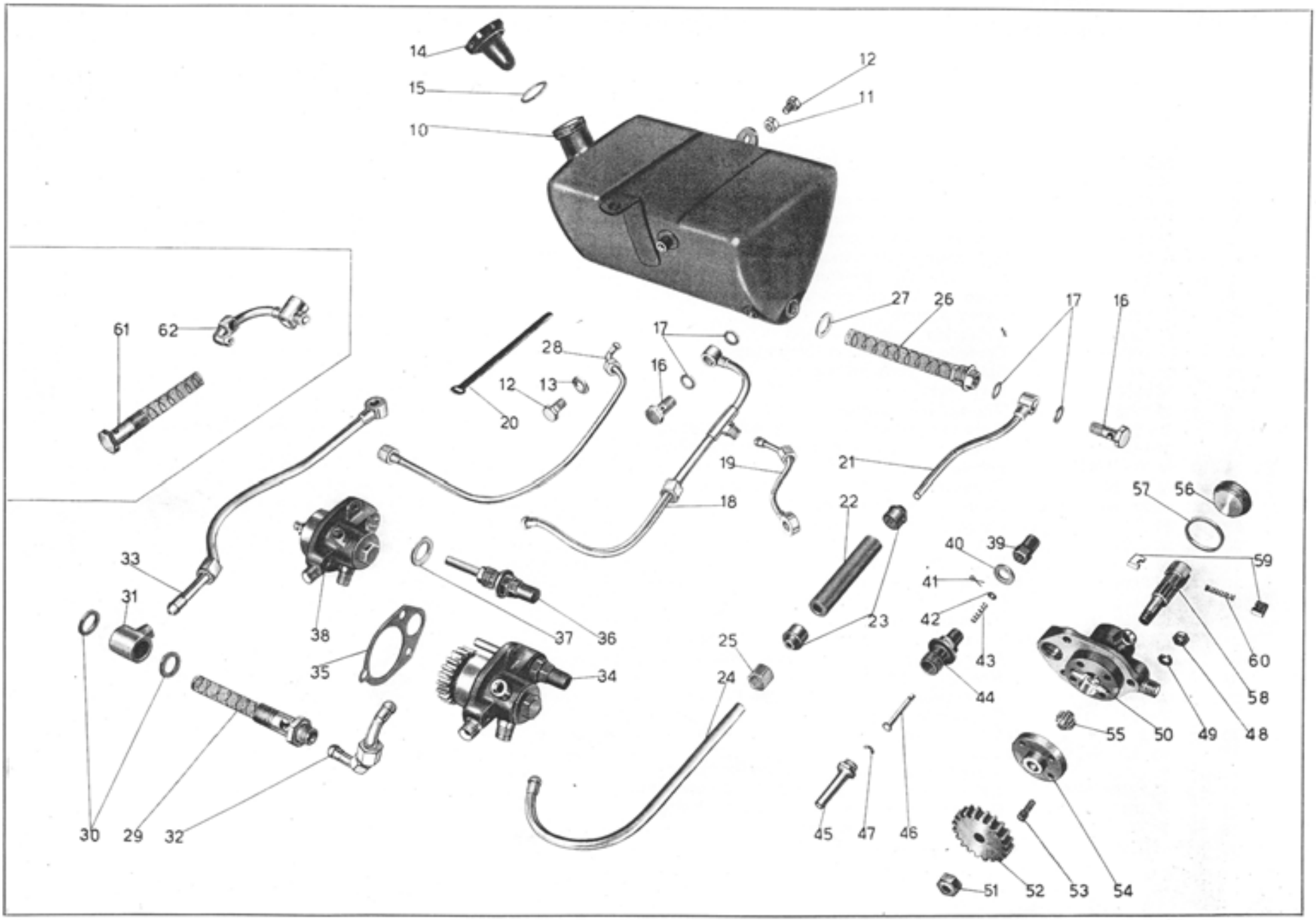

Tavola 6

www.guzzitek.org - Revente Interdite - Revendita Vietata - Resaling Forbiden - Wiederverkauf Verboten

Tavola 6

Complesso : Motociclo
Sottocomplesso: Motore

Gruppo : Lubrificazione
Sottogruppo: Serbatoio olio - Tubazioni - Pompa olio - Valvola automatica

N. Figura	Numero d'ordinazione	DENOMINAZIONE	Quantità	Indicazioni supplettive
47	M 9075 bis	**Cavallottino** di arresto valvolina	1	
48	DN 6	**Dado** per prigionieri fissaggio pompa olio	3	6 MA
49	RE 6	**Rosetta** per prigionieri fissaggio pompa olio	2	6,5 x 11 x 2
50	M 9065	**Corpo** della pompa olio	1	
51	M 115 ter	**Dado** per albero pompa olio	1	8 MB
52	M 2108	**Ingranaggio** comando pompa olio	1	
53	M 117	**Vite** fissaggio coperchio con guida per pompa olio	4	5 x 0,85 M x 14
54	M 2106	**Coperchio** con guida per pompa olio	1	
55	M 116	**Ingranaggio** alimentazione olio	1	
56	M 122	**Coperchio** per pompa olio	1	
57	M 122 bis	**Guarnizione** per coperchio pompa olio	1	
58	M 2107	**Alberello** dentato per pompa olio	1	
59	M 120	**Palette** per pompa olio	2	
60	M 108	**Molla** per palette	1	
61	❖ M 2399	**Bullone** cavo con filtro per ricupero olio	1	
62	❖ M 2396	**Tubo** ricupero olio dal basamento alla pompa	1	

www.guzzitek.org - Revente Interdite - Revendita Vietata - Resaling Forbiden - Wiederverkauf Verboten

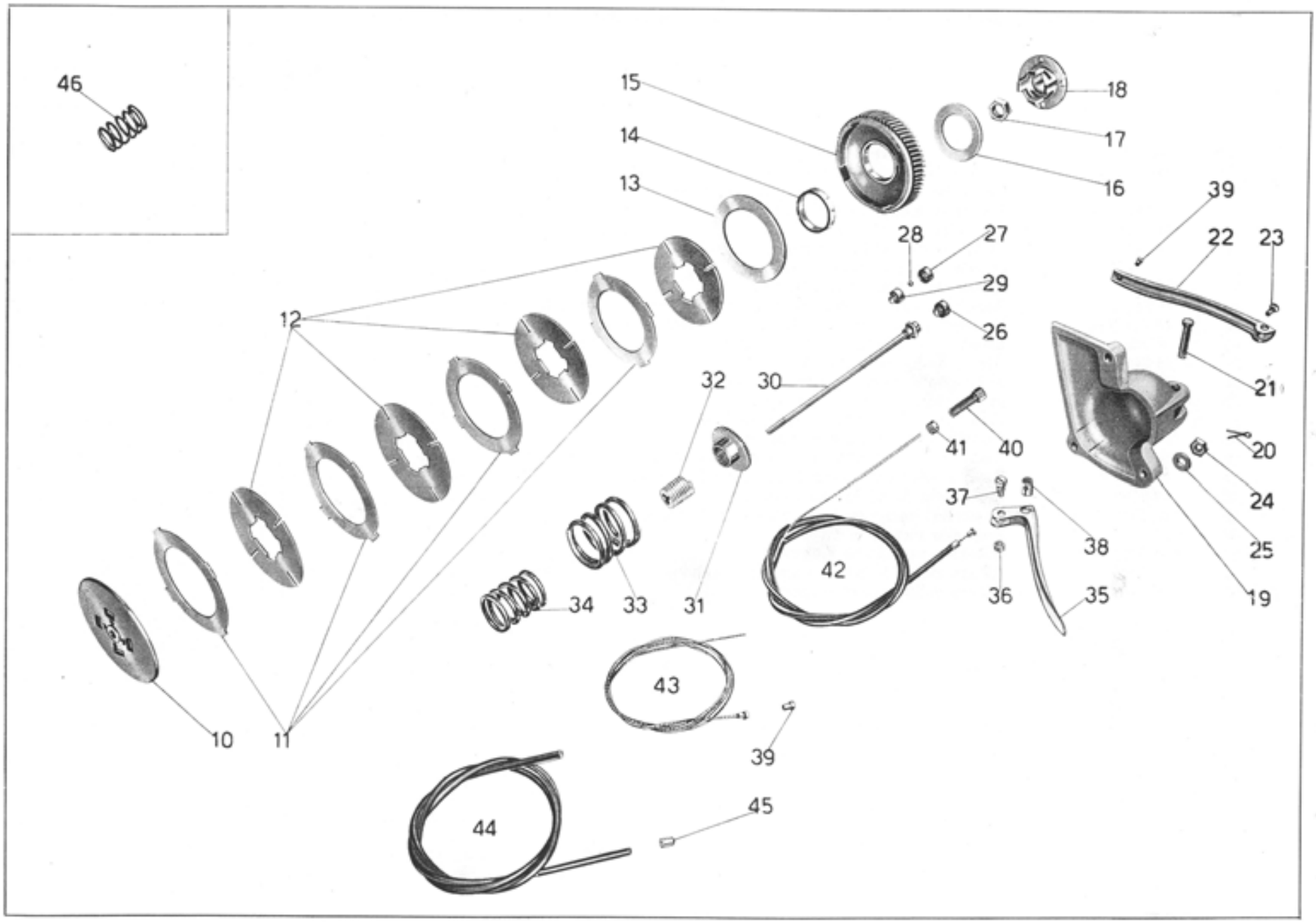

Tavola 7

www.guzzitek.org - Revente Interdite - Revendita Vietata - Resaling Forbiden - Wiederverkauf Verboten

Tavola 7 **Complesso** : Motociclo **Gruppo** : Innesto
Sottocomplesso: Trasmissione **Sottogruppo:** Innesto e comando frizione

N. Figura	Numero d'ordinazione	DENOMINAZIONE	Quantità	Indicazioni supplettive
10	M 2122	**Piattello** spingidischi frizione	1	
11	M 2118	**Disco** per frizione con tacche esterne	4	
12	M 2119	**Disco** per frizione con tacche interne	4	
13	M 2120	**Disco** ferodo per frizione	1	
14	M 2116	**Boccola** per ingranaggio trasmissione	1	
15	M 2561/2116	**Ingranaggio** trasmissione del cambio - completo di boccola	1	
16	M 2121	**Disco** per corpo frizione fisso	1	
17	M 73	**Dado** per albero primario	1	
18	M 2117	**Corpo** frizione fisso	1	
19	M 2306	**Coperchio** pignone catena	1	
20	M 160 bis	**Copiglia** per spina fiss. leva frizione	1	2 x 22
21	M 160	**Spina** fiss. leva frizione	1	
22	M 8300	**Leva** frizione	1	
23	M 0162	**Vite** per leva frizione	1	
24	DN 8	**Dado** per prigionieri fiss. coperchio pignone	3	8 MA
25	M 145 ter	**Rosetta** per prigionieri fiss. coperchio pignone	3	
26	M 080/080 ter	**Bottone** per frizione (Comprende i pezzi: 27 - 28 - 29	1	
27	M 080 bis	**Coperchio** per corpo bottone frizione	1	
28	M 080 ter	**Sfera** per bottone frizione	8	3,17 (1/8)
29	M 080	**Corpo** bottone per frizione	1	
30	M 2123	**Asta** frizione	1	
31	M 2140	**Manicotto** spingidischi molla frizione	1	
32	M 2139	**Manicotto** regolaggio frizione	1	
33	M 2138	**Molla** per frizione esterna	1	
34	* M 5857	**Molla** per frizione interna	1	
35	11693	**Leva** comando frizione sul manubrio	1	
36	T 8550 bis	**Dado** per vite fiss. leva al manubrio	1	
37	T 8550	**Vite** fiss. leva al manubrio	1	
38	T 8549	**Capocorda** sulla leva comando frizione	1	
39	T 8529	**Capocorda** per cavo	2	
40	M 2158	**Vite** tendifilo frizione	1	
41	M 2158 bis	**Dado** per vite tendifilo	1	
42	T 16623	**Trasmissione** comando frizione completa	1	
43	T 16384/8529	**Cavo** di trasmissione completo di capocorda	1	
44	T 16152	**Guaina** per trasmissione comando frizione	1	
45	T 235	**Coprifilo** per guaina	2	
46	✧ M 2137	**Molla** per frizione interna	1	

www.guzzitek.org - Revente Interdite - Revendita Vietata - Resaling Forbiden - Wiederverkauf Verboten

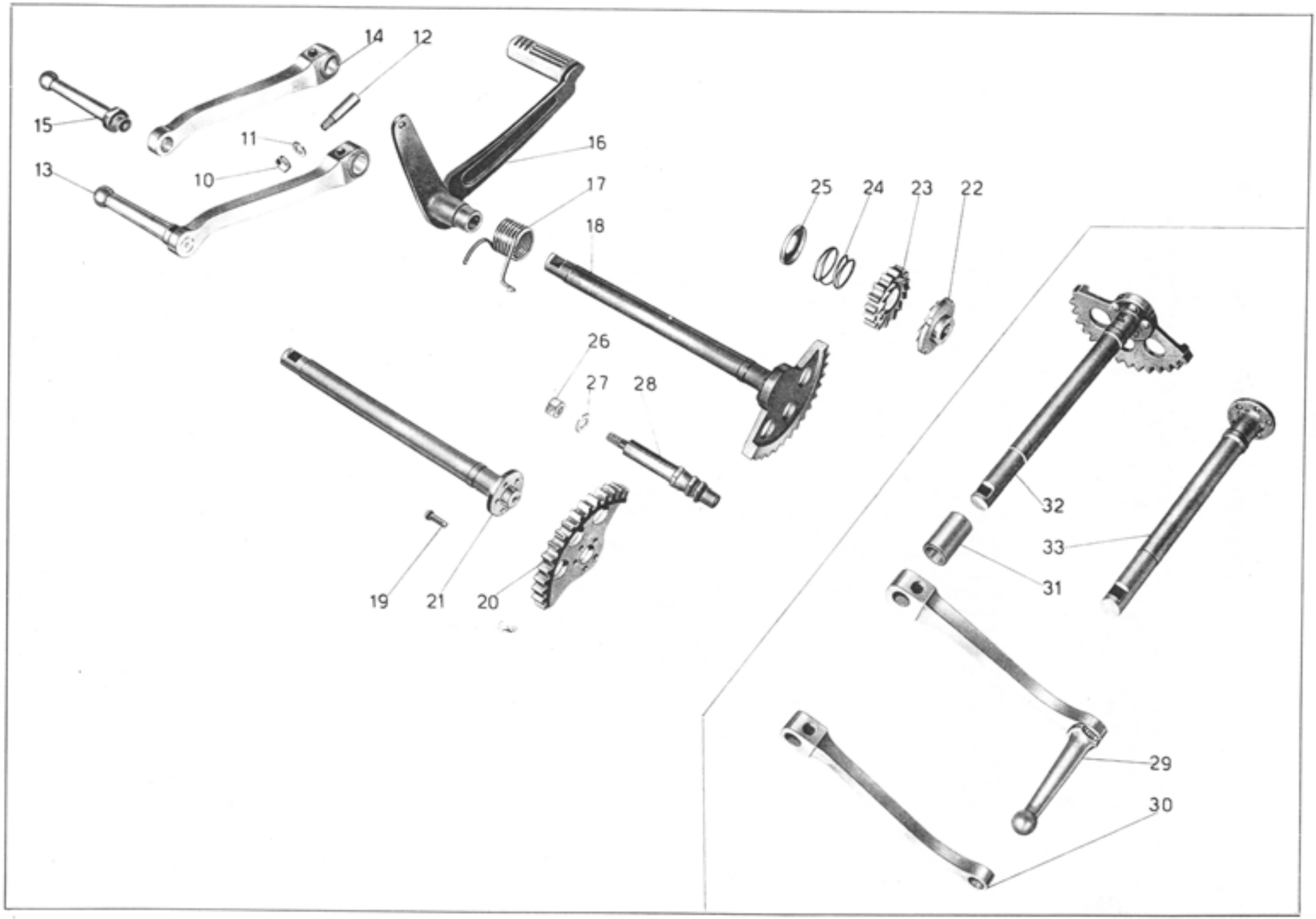

Tavola 8

www.guzzitek.org - Revente Interdite - Revendita Vietata - Resaling Forbiden - Wiederverkauf Verboten

Tavola 8

Complesso : Motociclo **Gruppo** : Avviamento

Sottocomplesso: Trasmissione **Sottogruppo:** Avviamento motore

N. Figura	Numero d'ordinazione	DENOMINAZIONE	Quantità	Indicazioni supplettive
10	DN 6	**Dado** per chiavella fiss. pedivella messa in moto	1	6 MA
11	M 136 bis	**Rosetta** per chiavella fiss. pedivella messa in moto	1	6,5 x 13 x 1,8
12	M 136	**Chiavella** fiss. pedivella messa in moto	1	
13	* M 2439/2166	**Pedivella** messa in moto completa (Comprende i pezzi: 14 - 15)	1	
14	* M 2439	**Pedivella** messa in moto	1	
15	M 2166	**Pedalino** per pedivella messa in moto	1	
16	* T 16645	**Pedale** comando freno post.	1	
17	M 2364	**Molla** per albero messa in moto	1	
18	* M 2437	**Albero** messa in moto con settore (Comprende i pezzi: 19 - 20 - 21)	1	
19	M 2161 bis	**Chiodo** fiss. settore all'albero della messa in moto	5	5 x 16
20	M 2361	**Settore** per albero messa in moto	1	
21	* M 2438	**Albero** della messa in moto	1	
22	M 2136	**Manicotto** dentato avviamento fisso	1	
23	M 2135	**Ingranaggio** libero avviamento	1	
24	M 87	**Molla** di spinta ingranaggio avviamento	1	
25	M 2134	**Piattello** spingimolla ingranaggio	1	
26	DN 8	**Dado** fiss. colonnetta ferma messa in moto	1	
27	M 145 ter	**Rosetta** sulla colonnetta fermo messa in moto	1	
28	M 2199	**Colonnetta** fermo messa in moto	1	
29	❖ M 5541/2166	**Pedivella** messa in moto completa di pedalino	1	
30	❖ M 5541	**Pedivella** messa in moto	1	
31	❖ M 2363	**Spessore** per albero messa in moto	1	
32	❖ M 2360	**Albero** messa in moto completo di settore	1	
33	❖ M 2362	**Albero** della messa in moto	1	

www.guzzitek.org - Revente Interdite - Revendita Vietata - Resaling Forbiden - Wiederverkauf Verboten

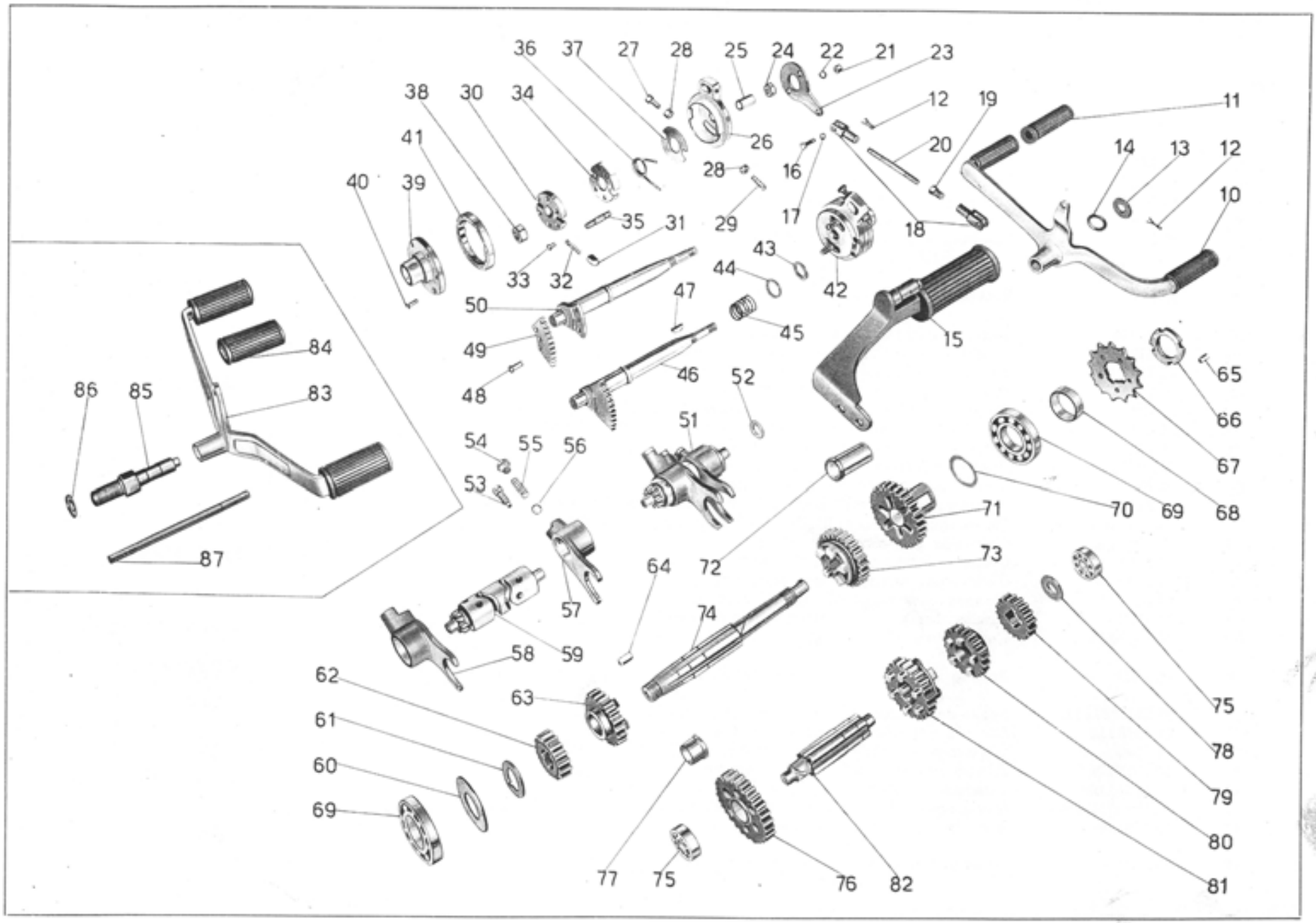

Tavola 9

www.guzzitek.org - Revente Interdite - Revendita Vietata - Resaling Forbiden - Wiederverkauf Verboten

Tavola 9

Complesso : Motociclo
Sottocomplesso: Trasmissione

Gruppo : Cambio
Sottogruppo: Ingranaggi - Alberi e comando del cambio

N. Figura	Numero d'ordinazione	DENOMINAZIONE	Quantità	Indicazioni supplettive
10	* M 2442/38299	**Leva** a pedale comando cambio compl. di pedalini gomma	1	
11	* 38299	**Pedalino** gomma per leva a pedale comando cambio	2	
12	M 160 bis	**Copiglia** per fiss. leva a pedale comando cambio al pedale appoggiapiedi e per spine forcellini tirante leva cambio	3	2 x 22
13	M 8152	**Rosetta** fiss. leva a pedale del cambio al pedale appogg.	1	28 x 10,25 x 2
14	M 8515	**Rosetta** elastica per fiss. leva cambio al pedale appogg.	1	
15	* T 16630/2515	**Pedale** appoggiapiedi destro completo di gomma	1	
16	T 85	**Spina** per forcellini tirante cambio	2	
17	T 8516	**Rosetta** per spine forcellini tirante cambio	2	
18	M 8157	**Forcellino** per tirante cambio	2	
19	T 84 bis	**Controdado** per forcellino tirante cambio	1	
20	* M 2445	**Tirante** per leva a pedale comando cambio	1	7 MA x 157
21	DN 7	**Dado** sui perni fissaggio leva comando selettore cambio	2	7 UNI 207
22	RE 7	**Rosetta** elastica per perni fissaggio leva com. selettore cambio	2	7,5 x 11,5 x 2
23	M 8147	**Leva** comando selettore cambio	1	
24	T 2111	**Dado** di fissaggio tamburello sull'albero porta selettore cambio	1	10 UNI 208
25	M 08143	**Bussola** per selettore cambio	1	
26	M 08141	**Tamburello** fisso con tacche per selettore cambio	1	
27	M 08141 ter	**Bullone** regolaggio tamburello fisso del selettore cambio	1	7 MA x 19
28	M 61 bis	**Dado** di regolaggio tamburello	2	7 MA
29	M 08141 bis	**Vite** regolaggio tamburello fisso del selettore cambio	1	7 MA x 19
30	M 08140	**Corpo** interno porta saltarelli per selettore cambio	1	
31	M 08142	**Saltarello** per innesto marce nel selettore del cambio	2	
32	M 108	**Molletta** per saltarelli innesto marce nel selettore	2	
33	M 08140 ter	**Vite** di fissaggio custodia al corpo interno del selettore	4	4 MA x 10
34	M 08146	**Custodia** di richiamo sul corpo interno selettore	1	
35	M 8144	**Perno** comando corpo interno per selettore cambio	2	
36	M 2352 bis	**Molla** di richiamo leva comando selettore cambio	1	
37	M 08140 bis	**Rosetta** copripolvere per selettore cambio	1	
38	M 8148	**Dado** fissaggio manicotto del selettore all'albero porta settore	1	13,15 1/4 Gas 19 filetti
39	M 2352	**Manicotto** porta settore spostamento marce	5	
40	M 08139 bis	**Vite** fissaggio settore al manicotto	1	4,9 x 0,85 x 13,5
41	M 08139	**Settore** di spostamento marce del selettore		
42	M 2352/C8143	**Selettore** del cambio completo (Comprende i pezzi: 25 - 26 - 27 - 28 - 29 - 30 - 31 - 32 - 33 - 34 - 35 - 36 - 37 - 39 - 40 - 41)	1	
43	M 2351	**Guarnizione** cuoio per albero porta settore	1	
44	M 2350	**Rosetta** di spinta per albero porta settore	1	18,3 x 24 x 1
45	M 2349	**Molla** per albero porta settore cambio velocità	1	
46	M 2347	**Albero** porta settore completo (Comprende i pezzi: 48 - 49 - 50)	1	

(segue)

www.guzzitek.org - Revente Interdite - Revendita Vietata - Resaling Forbiden - Wiederverkauf Verboten

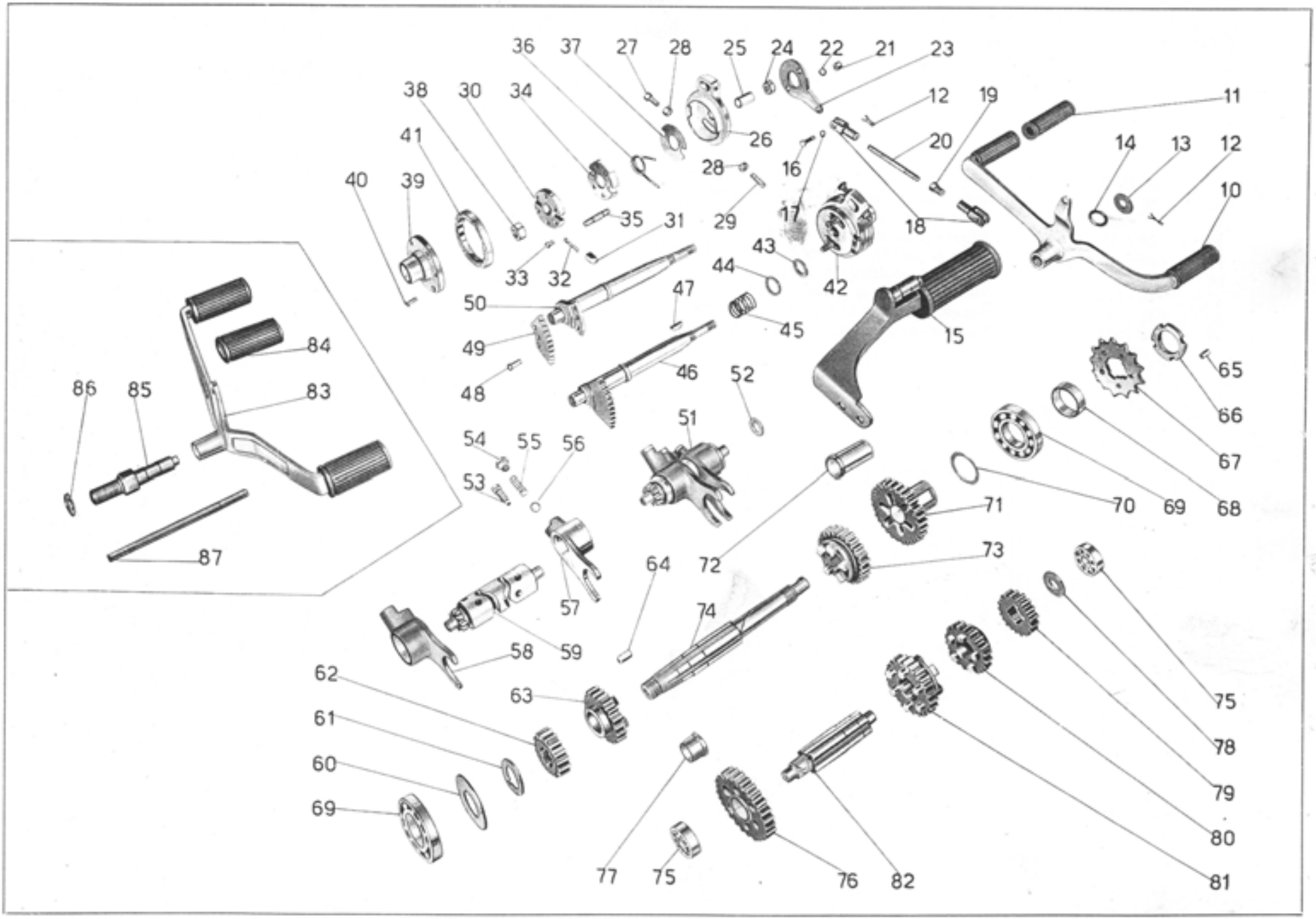

Tavola 9

www.guzzitek.org - Revente Interdite - Revendita Vietata - Resaling Forbiden - Wiederverkauf Verboten

Tavola 9

Complesso : Motociclo **Gruppo** : Cambio

Sottocomplesso: Trasmissione **Sottogruppo:** Ingranaggi - Alberi e comando del cambio

N. Figura	Numero d'ordinazione	DENOMINAZIONE	Quantità	Indicazioni supplettive
47	M 2353	**Chiavella** sull'albero porta settore per selettore	1	
48	M 8133 D	**Ribattino** fissaggio settore all'albero	3	6 x 11,5
49	M 8133 C	**Settore** per albero comando cambio velocità	1	
50	M 2347 A	**Albero** porta settore	1	
51	M 2340/8126	**Tamburo** scanalato del cambio completo (Comprende i pezzi: 53 - 54 - 55 - 56 - 57 - 58 - 59)	1	
52	M 2346	**Rosetta** di regolazione tamburo scanalato cambio velocità	1	12,1 x 20 x { 0,6 / 0,8 / 1 }
53	M 08123	**Vite** di guida per forcelle cambio	2	
54	M 8126	**Tappo** di tenuta molle sulle forcelle cambio	2	
55	M 2342 ter	**Molla** di pressione per sfera forcelle cambio	2	
56	M 8046	**Sfera** per forcelle comando cambio	2	9,52 (3/8")
57	M 2342	**Forcella** comando ingranaggio mobile per II e IV velocità	1	
58	M 2341	**Forcella** comando ingranaggio mobile per I e III velocità	1	
59	M 2340	**Tamburo** scanalato di guida forcelle cambio	1	
60	M 2055 ter	**Anello** spandiolio sull'albero primario	1	
61	M 77	**Rosetta** reggispinta per albero primario	1	
62	M 2327	**Ingranaggio** fisso sull'albero primario cambio per I velocità	1	
63	M 2328 bis	**Ingranaggio** libero sull'albero primario per II velocità	1	
64	M 2125 bis	**Chiavella** per albero primario	1	
65	M 2133	**Grano** di fermo pignone motore	1	5 x 0,85 M x 9
66	M 2132	**Ghiera** per serraggio pignone catena	1	
67	M 2336	**Pignone** catena sull'albero del cambio	1	13 denti
68	M 2130	**Anello** di spessore tra cuscinetto e pignone	1	
69	M 2117 bis	**Cuscinetto** a sfere per albero primario	2	30 x 62 x 10 (5 AE Riv)
70	M 2337	**Rosetta** di spessore tra ingranaggio presa diretta e cuscinetto	1	30,2 x 38 x { 0,8 / 1 / 1,2 }
71	M 2330/2128 bis	**Ingranaggio** presa diretta completo di boccola	1	
72	M 2128 bis	**Boccola** per ingranaggio presa diretta	1	
73	M 2329	**Ingranaggio** mobile per III velocità ed innesto II e IV	1	
74	M 2325 bis	**Albero** primario del cambio velocità	1	
75	10041 bis	**Cuscinetto** a sfere per albero secondario	2	12 x 32 x 10 (12 UNI 606)
76	M 2331bis/2332bis	**Ingranaggio** libero con boccola sull'albero secondario - I velocità	1	
77	M 2332 bis	**Boccola** per ingranaggio libero	1	
78	M 2338	**Rosetta** di spessore per albero secondario	1	12,1 x 27 x { 1,6 / 1,8 / 2 }

(segue)

www.guzzitek.org - Revente Interdite - Revendita Vietata - Resaling Forbiden - Wiederverkauf Verboten

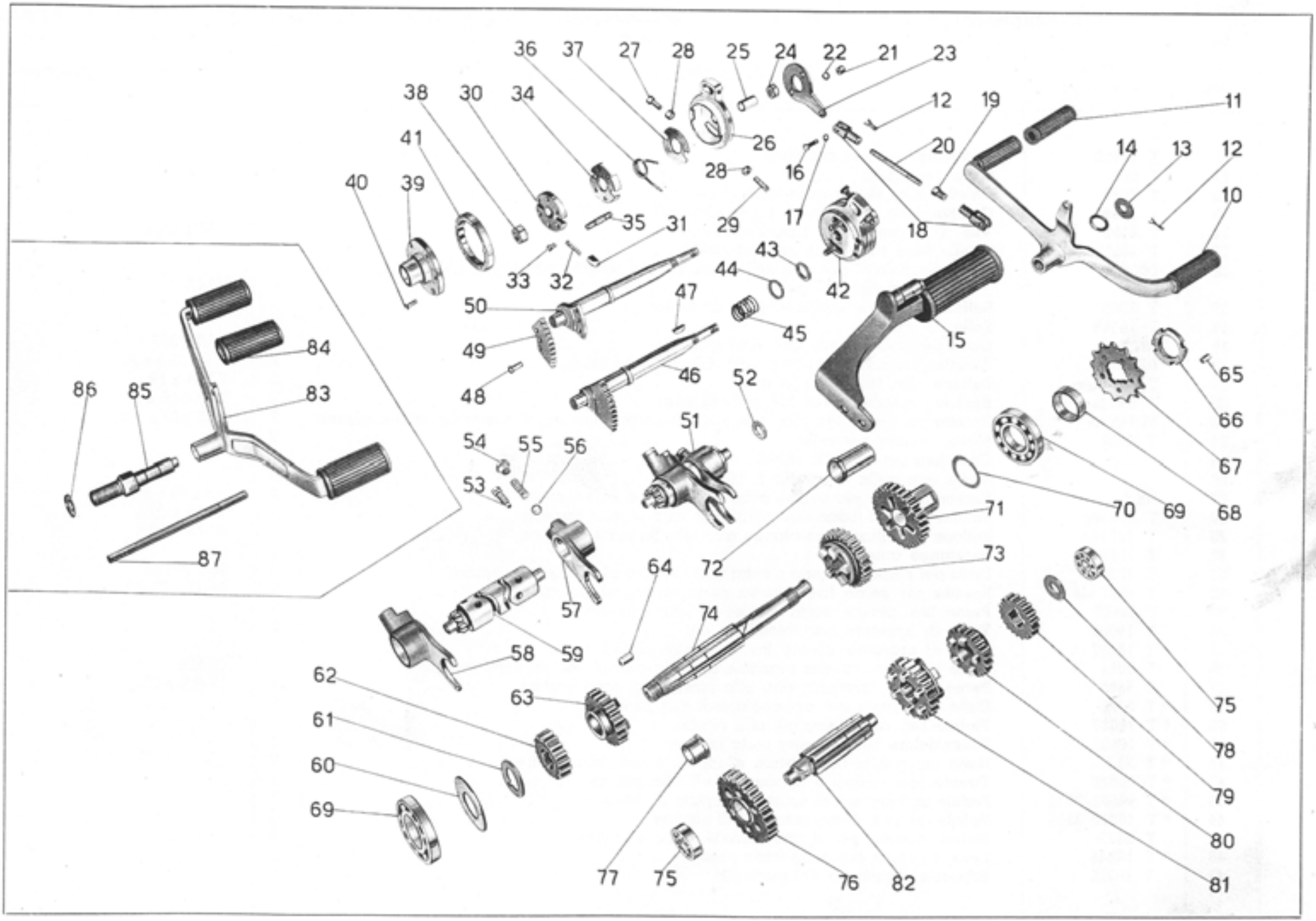

Tavola 9

www.guzzitek.org - Revente Interdite - Revendita Vietata - Resaling Forbiden - Wiederverkauf Verboten

Tavola 9

Complesso : Motociclo
Sottocomplesso: Trasmissione

Gruppo : Cambio
Sottogruppo: Ingranaggi - Alberi e comando del cambio

N. Figura	Numero d'ordinazione	DENOMINAZIONE	Quantità	Indicazioni supplettive
79	M 2335	**Ingranaggio** fisso per comando presa diretta	1	
80	M 2334	**Ingranaggio** libero per III velocità	1	
81	M 2333	**Ingranaggio** mobile per II velocità ed innesto I e III	1	
82	M 2326	**Albero** secondario del cambio	1	
83	❖ M 2356/8155	**Leva** a pedale comando cambio completa di pedalini gomma	2	
84	❖ M 8155	**Pedalino** gomma per leva a pedale	1	
85	❖ M 08151	**Perno** per leva a pedale comando cambio	1	
86	❖ M 08151 bis	**Rosetta** elastica per perno leva cambio	1	
87	❖ M 2355	**Tirante** per pedale comando cambio		

www.guzzitek.org - Revente Interdite - Revendita Vietata - Resaling Forbiden - Wiederverkauf Verboten

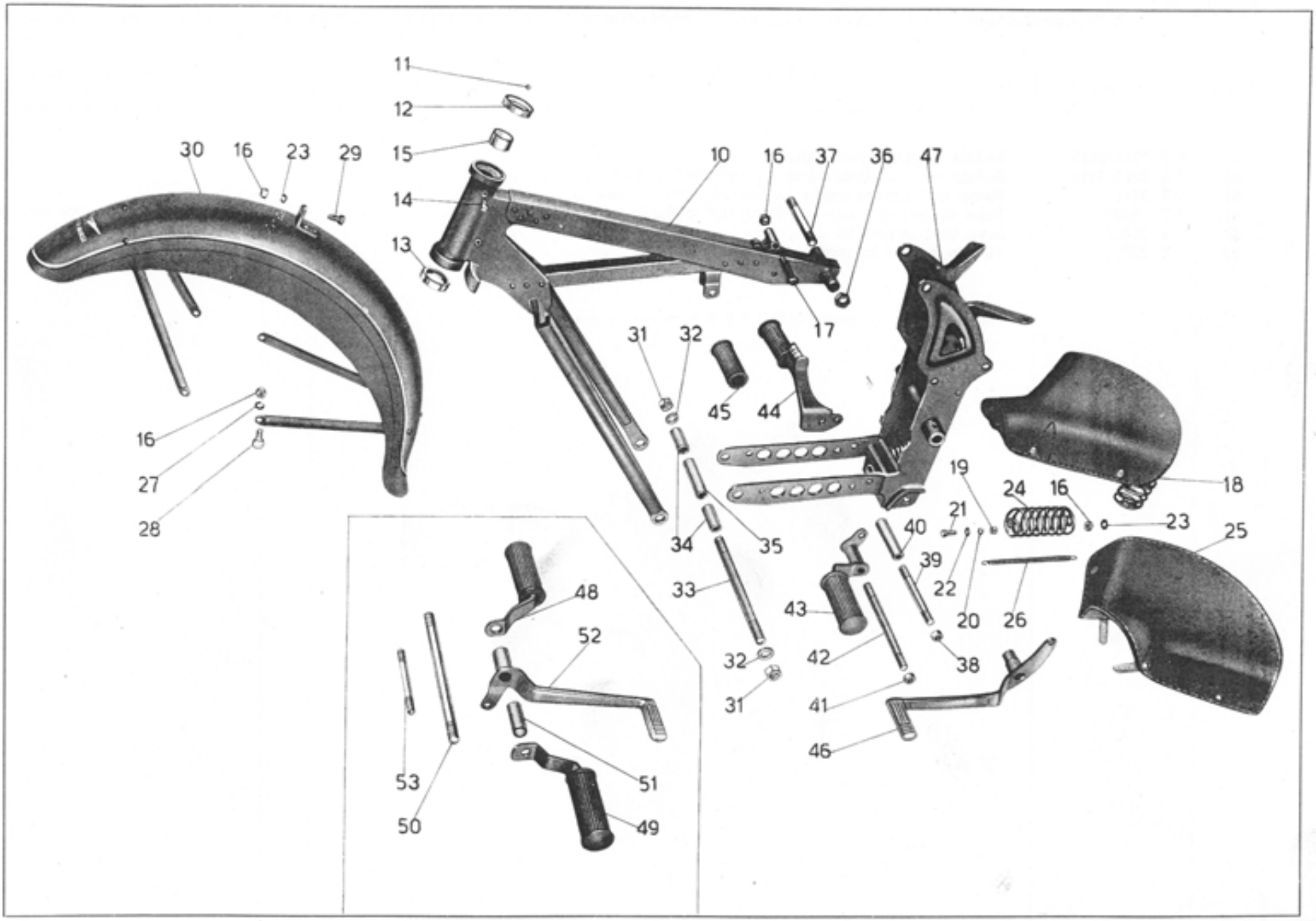

Tavola 10

www.guzzitek.org - Revente Interdite - Revendita Vietata - Resaling Forbiden - Wiederverkauf Verboten

Tavola 10

Complesso : Motociclo — **Gruppo** : Telaio

Sottocomplesso: Telaio - Ruote - Freni — **Sottogruppo:** Telaio anteriore - Parafango anteriore - Sella - Appogg.

N. Figura	Numero d'ordinazione	DENOMINAZIONE	Quantità	Indicazioni supplettive
10	T 16580	**Triangolo** anteriore completo	1	
11	T 220	**Sfera** per sterzo	36	1/4" (6,35)
12	T 2088	**Calotta** dello sterzo sulla pipa (superiore)	1	
13	T 16295	**Calotta** dello sterzo sulla pipa (inferiore)	1	
14	T 8303	**Vite** di tenuta anello fisso frenasterzo	2	6 MA x 6,3
15	T 16302	**Anello** fisso sulla pipa per frenasterzo	1	
16	DN 8	**Dado** per bulloni ant. fiss. sella - per bulloni attacco parafango alla forcella e fissaggio molle alla sella	8	8 MA
17	T 2080	**Bullone** anteriore fissaggio sella al telaio	1	
18	T 16508	**Sella**	1	
19	DN 7	**Dado** per bulloni post. fiss. sella al telaio	2	7 UNI 207
20	RE 7	**Rosetta** elastica per bulloni post. fiss. sella al telaio	2	7,5 x 11,5 x 2
21	T 8053 ter	**Bullone** post. fiss. sella al telaio	2	7 MA x 19
22	T 298 ter	**Rosetta** per bulloni post. fiss. sella al telaio	2	7,25 x 16 x 2
23	M 145 ter	**Rosetta** per fiss. molle alla sella e per fiss.parafango ant. alla forcella parte superiore	3	8,25 x 17 x 1,5
24	T 2082	**Molla** laterale per sella	2	
25		**Copertina** per sella (T. 16508)	1	
26		**Molle** sotto sella (per sella T. 16508)	13	
27	RE 8	**Rosetta** elastica per bulloni attacco parafango alla forcella	4	8,5 x 13,5 x 2,5
28	T 011 ter	**Bullone** attacco bacchette parafango alle scatole forcella	4	8 MA x 32,5
29	T 129 bis	**Bullone** per attacco parafango alla forcella parte superiore	1	8 MA x 17,5
30	T 16460	**Parafango** anteriore	1	
31	T 2038	**Dado** per perno fissaggio piastra porta motore al triangolo anteriore	2	16 filetti 20"
32	T 5821 bis	**Rosetta** per perno fiss. piastra porta motore al triangolo	2	16,25 x 25 x 2
33	* T 16637	**Perno** fiss. piastre porta motore al triangolo ant.	1	
34	T 16009	**Tubo** di spessore per forcellone ant.	2	
35	T 16007	**Tubo** di spessore interno fra le piastre porta motore	1	
36	T 2011	**Dado** per perno unione triangolo ant. alle piastre del sopporto motore	2	14 MB
37	T 5583	**Perno** unione triangolo ant. alle piastre del sopp. motore	1	14 MB x 134
38	* T 2078	**Dado** per tirante fiss. appoggiapiedi alle piastre	2	
39	* T 16639	**Tirante** fiss. appoggiapiedi alle piastre	1	
40	* T 16638	**Distanziatore** fra le piastre porta motore	1	
41	* T 71 bis	**Dado** per tirante fiss. motore e appoggiapiedi alle piastre	2	
42	* T 16640	**Tirante** fiss. motore e appoggiapiedi alle piastre	1	
43	* T 16633/2515	**Pedale** appoggiapiedi sinistro completo di gomma	1	
44	* T 16630/2515	**Pedale** appogg. destro completo di gomma	1	
45	T 2515	**Pedale** gomma per appoggiapiedi destro e sinistro	2	
46	* T 16645	**Leva** a pedale comando freno post.	1	
47	T 16015	**Sopporto** a squadra del motore	1	

(segue)

www.guzzitek.org - Revente Interdite - Revendita Vietata - Resaling Forbiden - Wiederverkauf Verboten

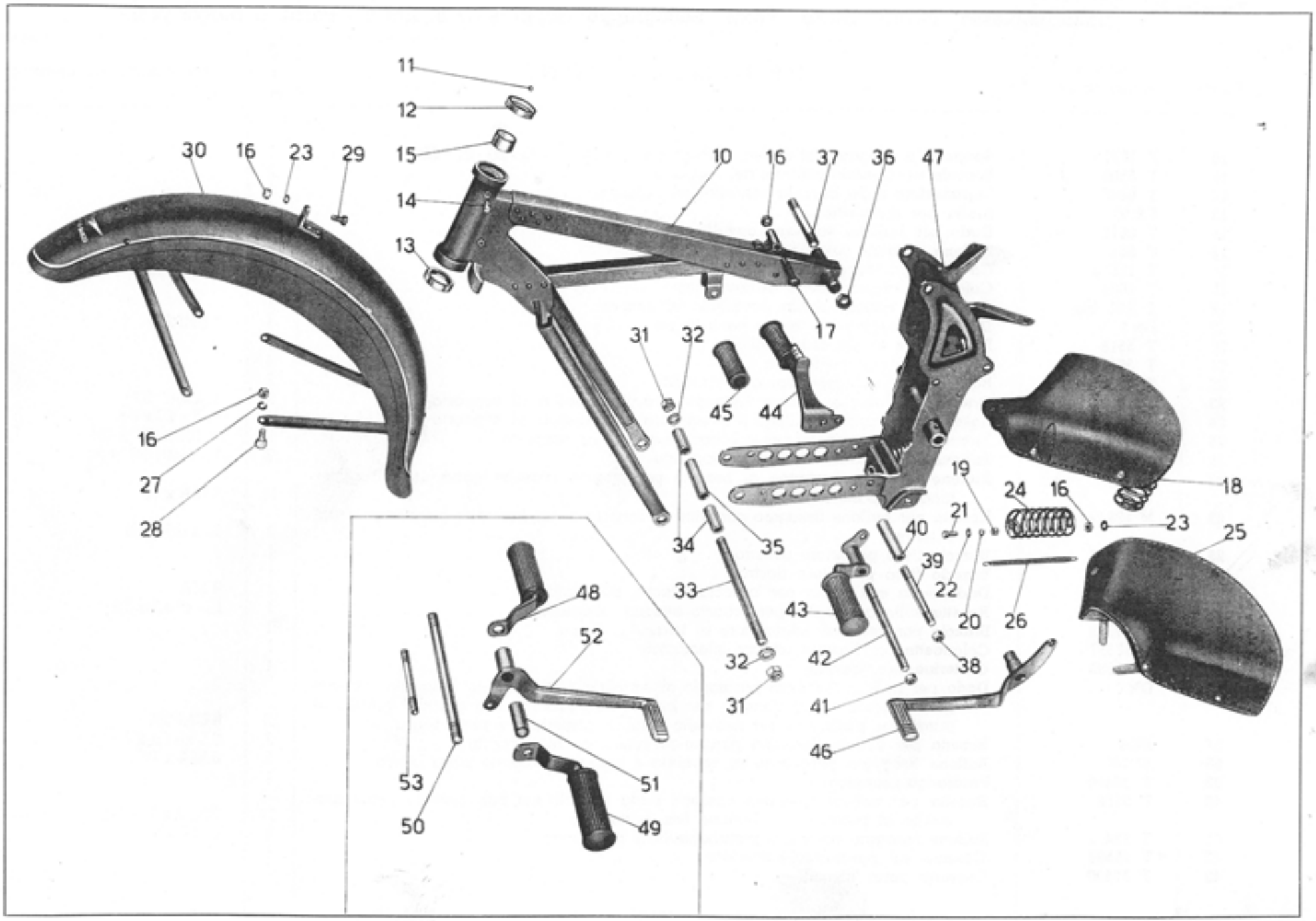

Tavola 10

www.guzzitek.org - Revente Interdite - Revendita Vietata - Resaling Forbiden - Wiederverkauf Verboten

Tavola 10

Complesso : Motociclo — **Gruppo** : Telaio

Sottocomplesso: Telaio - Ruote - Freni — **Sottogruppo:** Telaio anteriore - Parafango anteriore - Sella - Appogg.

N. Figura	Numero di ordinazione	DENOMINAZIONE	Quantità	Indicazioni supplettive
48	❖ T 2513/2515	**Pedale** appoggiapiedi destro completo di gomma	1	
49	❖ T 2514/2515	**Pedale** appoggiapiedi sinistro completo di gomma	1	
50	❖ T 2511	**Perno** fiss. piastre porta motore al triangolo ant.	1	
51	❖ T 16009	**Tubo** di spessore per forcellone ant. e guida per pedale freno post.	1	Pezzo sinistro (non verniciato)
52	❖ T 16083	**Leva** freno a pedale	1	
53	❖ T 2079	**Tirante** post. fiss. motore alle piastre	1	

N.B. - Le pedane paragambe T 16448 D/S vengono fornite solo a richiesta.

www.guzzitek.org - Revente Interdite - Revendita Vietata - Resaling Forbiden - Wiederverkauf Verboten

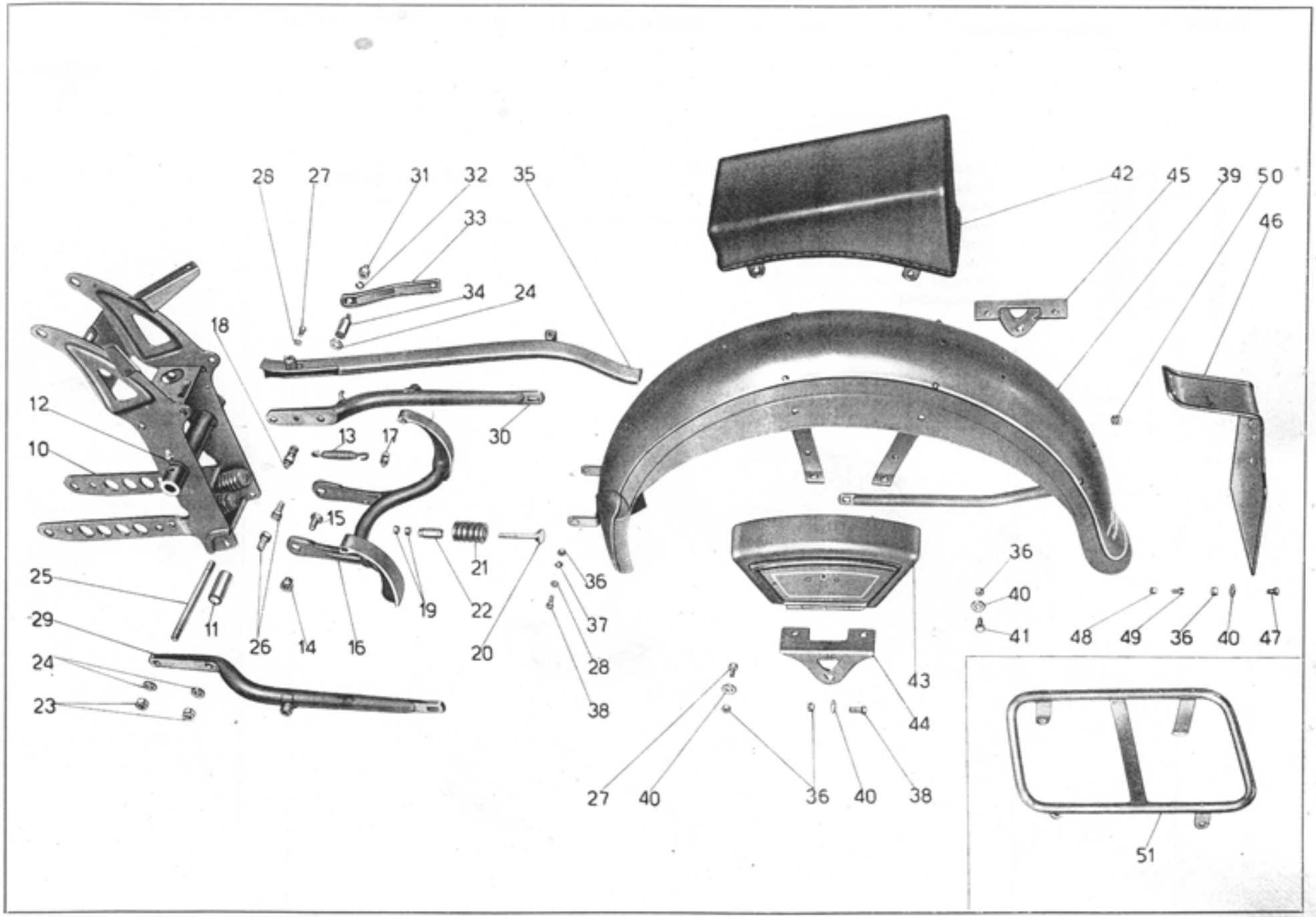

Tavola 11

www.guzzitek.org - Revente Interdite - Revendita Vietata - Resaling Forbiden - Wiederverkauf Verboten

Tavola 11

Complesso : Motociclo **Gruppo** : Telaio

Sottocomplesso: Telaio - Ruote - Freni **Sottogruppo:** Sopporto a squadra - Paraf. e bracci post.

N. Figura	Numero d'ordinazione	DENOMINAZIONE	Quantità	Indicazioni supplettive
10	T 16015	**Sopporto** a squadra del motore (Comprende i pezzi: 11 - 19 - 20 - 21 - 22)	1	
11	T 5508	**Boccola** per bussola centrale del sopporto	2	
12	T 0238	**Ingrassatore** sulla bussola centrale del sopporto	1	
13	TA 67	**Molla** per cavalletto	1	
14	T 5612	**Dado** per bullone sostegno cavalletto	2	
15	T 5611	**Bullone** sostegno cavalletto completo di grano	2	
16	T 16510	**Cavalletto** sostegno moto	1	
17	T 2031	**Colonnetta** attacco molla al cavalletto	1	
18	T 5575 bis	**Colonnetta** attacco molla cavalletto al sopporto	1	
19	DN 7	**Dado** per respingenti tenuta contromolle	4	7 UNI 207
20	T 5518	**Respingente** tenuta contromolle	2	
21	T 5517	**Contromolla** per respingenti	2	
22	T 5519	**Bussola** per respingenti tenuta contromolle	2	
23	T 2078	**Dado** per tirante e bullone fissaggio bracci posteriori al sopporto	3	11 filetti 20"
24	T 2077 bis	**Rosetta** per tirante e bullone fissaggio bracci posteriori al sopporto	4	11,5 x 20 x 0,5
25	T 16479	**Tirante** per fissaggio motore e bracci posteriori al sopporto	1	11 filetti 20" x 151
26	T 5608	**Bullone** per fissaggio bracci al sopporto	2	11 filetti 20" x 24
27	T 136	**Bullone** fissaggio carterino al braccio per attacco cassette porta utensili e per fanalino posteriore	11	6 MA x 12
28	M 136 bis	**Rosetta** per bullone fissaggio carterino al braccio e per fissaggio parafango parte anteriore	3	13 x 6,5 x 1,8
29	T 16477	**Braccio** fisso posteriore sinistro	1	
30	T 16476	**Braccio** fisso posteriore destro	1	
31	T 16270	**Dado** sulla colonnetta per braccio attacco silenziatore	1	8 MA
32	RE 8	**Rosetta** sulla colonnetta per braccio attacco silenziatore	1	8,5 x 13,5 x 2,5
33	11700	**Braccio** per fissaggio silenziatore al telaio	1	
34	T 16551	**Colonnetta** per braccio attacco silenziatore	1	
35	T 16593	**Carterino** copricatena	1	
36	DN 6	**Dado** per bulloni fissaggio parafanfo al sopporto - per bulloni fissaggio cassette porta utensili al parafango - per bulloni fissaggio cuscino o portabagaglio al parafango posteriore, per fissaggio fanalino posteriore e porta targa	21	6 UNI 207
37	RE 6	**Rosetta** per bulloni fissaggio parafango posteriore al sopporto	2	6,5 x 11 x 2
38	M 140	**Bullone** fissaggio parafango al sopporto e fissaggio cassette porta utensili	6	6 MA x 17
39	T 16590	**Parafango** posteriore	1	
40	T 9158	**Rosetta** per bulloni fissaggio cassette porta utensili, per fiss. cuscino o portabagaglio al paraf. e per bullone fiss. portatarga	17	20 x 7 x 1 ÷ 0,8
41	T 134	**Bullone** fissaggio cuscino o portabagaglio al parafango	4	6 MA x 9
42	* T 16598	**Cuscino** sul parafango posteriore	1	
43	T 16490	**Cassetta** porta utensili	2	

(segue)

www.guzzitek.org - Revente Interdite - Revendita Vietata - Resaling Forbiden - Wiederverkauf Verboten

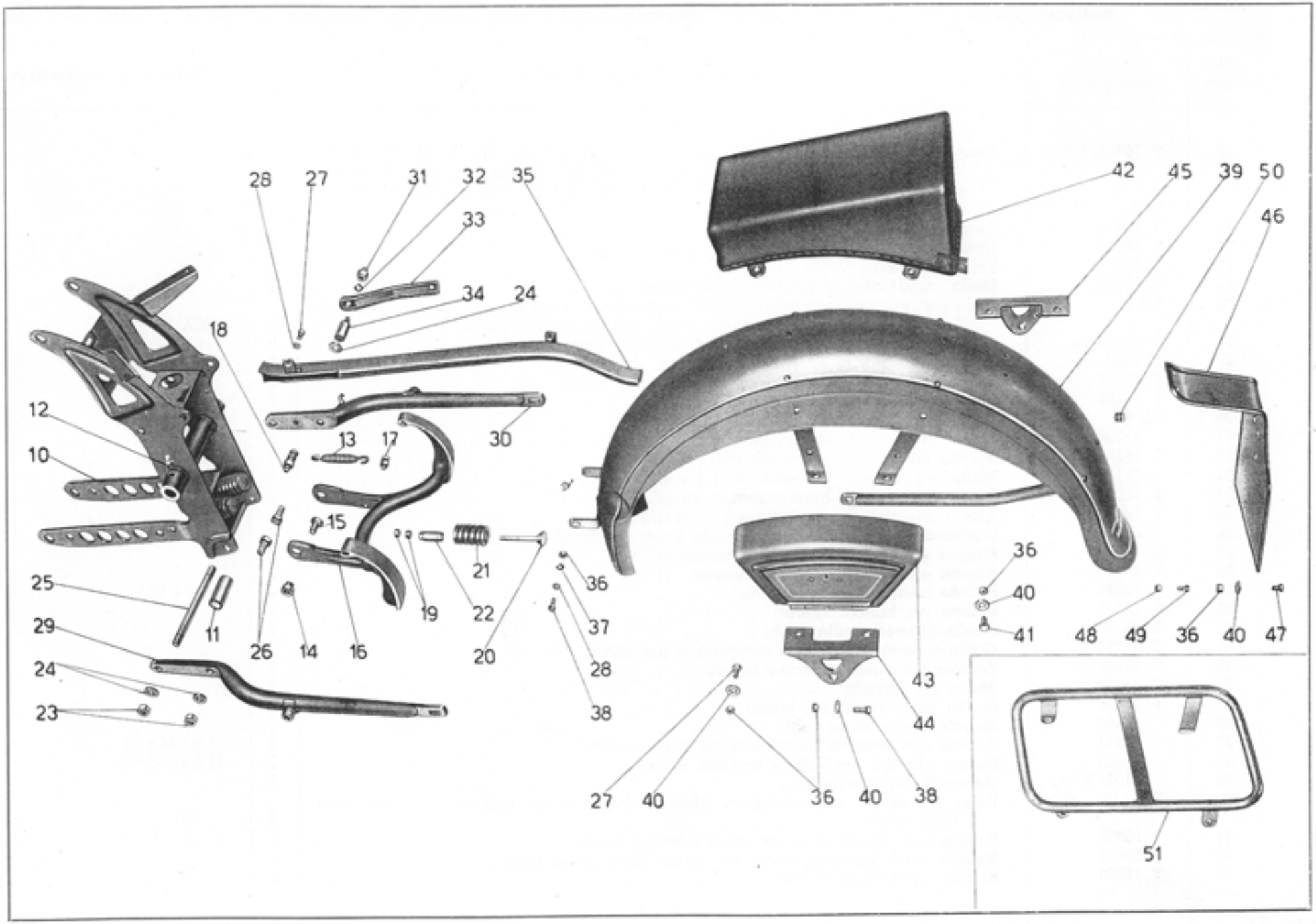

Tavola 11

www.guzzitek.org - Revente Interdite - Revendita Vietata - Resaling Forbiden - Wiederverkauf Verboten

Tavola 11

Complesso : Motociclo **Gruppo** : Telaio

Sottocomplesso: Telaio - Ruote - Freni **Sottogruppo:** Sopporto a squadra - Paraf. e bracci post.

N. Figura	Numero d'ordinazione	DENOMINAZIONE	Quantità	Indicazioni supplettive
44	T 16487	**Squadretta** sinistra sostegno parafango posteriore	1	
45	T 16488	**Squadretta** destra sostegno paraf. post. con puntalino per att. pompa pneumatici	1	
46	T 16595	**Porta** targa	1	
47	T 16596	**Bullone** fiss. porta targa al parafango parte inferiore	1	
48	T 8091	**Dado** per vite fiss. porta targa parte post.	2	
49	T 5153	**Vite** fiss. porta targa parte superiore	2	
50	T 16597	**Bussola** isolante sul parafango	2	
51	✧ T 16443	**Portapacchi**	1	

www.guzzitek.org - Revente Interdite - Revendita Vietata - Resaling Forbiden - Wiederverkauf Verboten

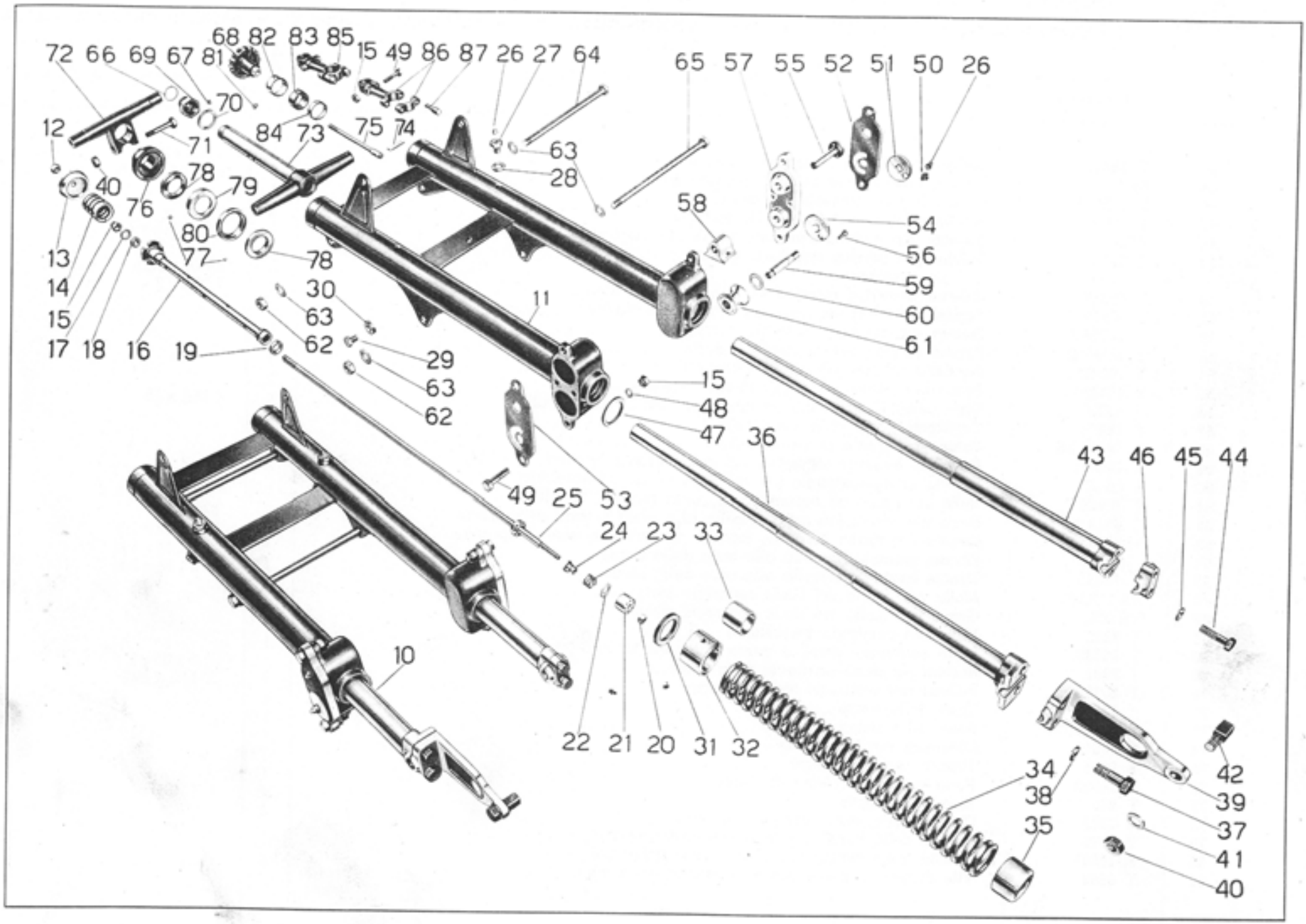

Tavola 12

www.guzzitek.org - Revente Interdite - Revendita Vietata - Resaling Forbiden - Wiederverkauf Verboten

Tavola 12

Complesso : Motociclo **Gruppo** : Sospensioni e sterzo

Sottocomplesso: Telaio - Ruote - Freni **Sottogruppo:** Forcella anteriore - Sospensione elastica anteriore - Sterzo

N. figura	Numero d'ordinazione	DENOMINAZIONE	Quantità	Indicazioni supplettive
10	T 16451/11020	**Forcella** anteriore completa (Comprende i pezzi: 11 - 12 - 13 - 14 - 15 - 16 - 17 - 18 - 19 - 20 - 21 - 22 - 23 - 24 - 25 - 26 - 27 - 28 - 29 - 30 - 31 - 32 - 34 - 35 - 36 - -37 - 38 - 39 - 40 - 41 - 42 - 43 - 44 - 45 -46 - 47 - 48 - 49 - 50 - 51 - 52 - 53 - 54 - 55 - 56 - 57 - 58 - 59 - 60 - 61 - 62 - 63 - 64 - 65)	1	
11	T 16451	**Corpo** forcella	1	
12	T 16270	**Dado** per asta ammortizzatori sul tappo	2	
13	T 16269	**Tappo** per foderi	2	
14	T 16266	**Molla** supplementare sull'asta ammortizzatori	2	
15	DN 8	**Dado** per aste ammortizzatori per bulloni serraggio morsetti manubrio e per bulloni attacco bacchette parafango alla scatola di regolazione	8	8 MA
16	T 16254 bis	**Ghiera** superiore per bracci completi di corpo ammortizzatore	2	
17	M 2023	**Rosetta** per ghiera superiore per bracci	2	9,5 x 17 x 1,5
18	T 16258	**Guarnizione** gomma per ghiera superiore per bracci	2	
19	T 16259	**Segmento** per corpo ammortizzatore	2	
20	DN 6	**Dado** fiss. pistone per ammortizzatori	2	6 UNI 207
21	11038	**Pistone** per ammortizzatore forcella	2	
22	T 16263	**Rosetta** per valvola ammortizzatori forcella	2	9,1 x 18 x 1
23	36172	**Molla** per valvola ammortizzatori forcella	2	
24	T 16262 bis	**Guida** per valvola ammortizzatori forcella	2	
25	T 16260	**Asta** porta pistone ammortizzatore forcella	2	
26	T 0238	**Ingrassatore** per bulloni tenuta guida e per scatole di regolazione	6	6 MA
27	T 16249	**Bullone** tenuta guida e porta ingrassatore	2	
28	T 16247	**Rosetta** per bulloni porta ingrassatori	2	
29	T 16250	**Bullone** laterale fissaggio guida	4	8 MB x 12,5
30	T 16248	**Rosetta** per bulloni laterali	4	
31	T 16251	**Anello** di ferodo sulla guida	2	
32	T 16244	**Guida** superiore per bracci completa di boccola	2	
33	T 16245	**Boccola** per guida superiore bracci	2	
34	T 16243	**Molla** per forcella	2	
35	T 16458	**Anello** porta molle sui bracci	2	
36	11020	**Braccio** destro porta ruota	1	
37	11022	**Bullone** per morsetto destro braccio porta ruota	2	11 x 1 M x 28
38	11023	**Rosetta** elastica per bullone morsetto destro	2	11,5 x 15,5 x 2
39	11021 B/bis	**Ganascia** inferiore destra	1	
40	T 71 bis	**Dado** per nasello sulla ganascia inferiore destra e per bullone serraggio testa dello sterzo	2	10 MA
41	T 209 B	**Rosetta** per nasello sulla ganascia inferiore destra	1	10,25 x 19 x 2
42	25637	**Nasello** sulla ganascia destra per fermo disco porta ceppi	1	
43	T 16235	**Braccio** porta ruota sinistro	1	

(segue)

www.guzzitek.org - Revente Interdite - Revendita Vietata - Resaling Forbiden - Wiederverkauf Verboten

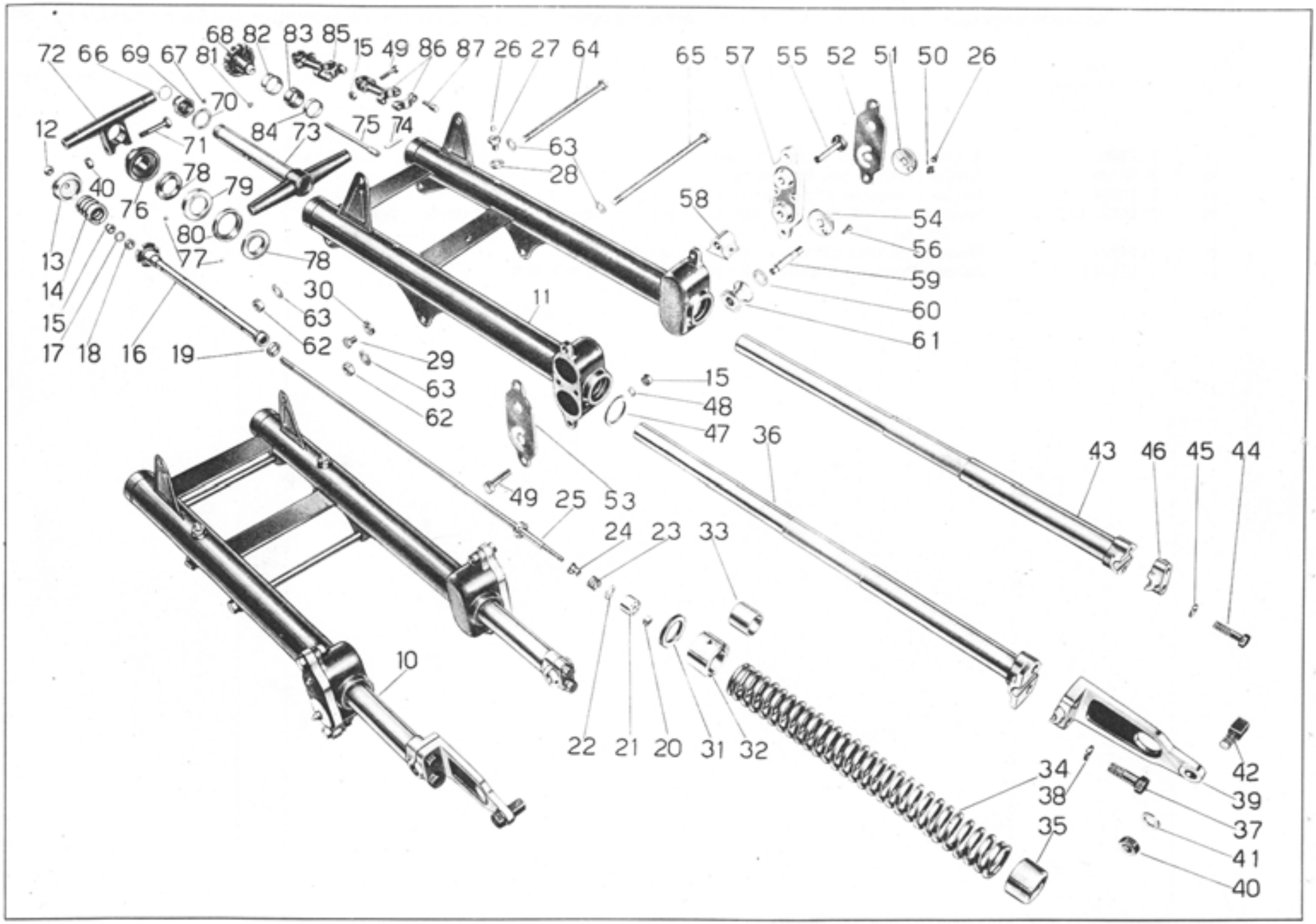

Tavola 12

www.guzzitek.org - Revente Interdite - Revendita Vietata - Resaling Forbiden - Wiederverkauf Verboten

Tavola 12

Complesso : Motociclo — **Gruppo** : Sospensioni e sterzo

Sottocomplesso: Telaio - Ruote - Freni — **Sottogruppo:** Forcella anteriore - Sospensione elastica anteriore - Sterzo

N. Figura	Numero d'ordinazione	DENOMINAZIONE	Quantità	Indicazioni supplettive
44	T 16241	**Bullone** per morsetto braccio sinistro porta ruota	2	9 MB x 28,5
45	RE 9	**Rosetta** elastica per bulloni morsetto sinistro	2	9,5 x 14,5 x 2,5
46	T 16238 B	**Ganascia** per morsetto braccio sinistro	1	
47	T 9260	**Anello** feltro per scatola sulla forcella	4	
48	RE 8	**Rosetta** per bullone fissaggio bacchette parafango alla scatola	4	8,5 x 13,5 x 2,5
49	T 011 ter	**Bullone** per attacco bacchette parafango alle scatole forcella e per morsetti fissaggio manubrio	6	8 MA x 32,5
50	T 16231	**Bullone** fissaggio regolazione sulle scatole forcella	2	7 MA x 7
51	T 16230	**Rondella** esterna per chiusura cava sulla piastra	2	
52	T 16229 S	**Piastra** esterna per coperchio - sinistra	1	
53	T 16229 D	**Piastra** esterna per coperchio - destra	1	
54	T 16228	**Rondella** interna per regolazione rulli	2	
55	T 16221	**Perno** per pattino di guida bracci forcella	2	
56	T 16232	**Vite** fissaggio coperchio esterno per scatola porta rulli	4	6 MA x 15
57	T 16220	**Coperchio** per scatola porta rulli	2	
58	T 16225 bis	**Pattino** per guida bracci forcella	2	13,1 x 25 x { 1,8 / 1,9 / 2 / 2,2
59	T 16224	**Perno** ad eccentrico per rullo di guida bracci forcella	2	
60	T 16227	**Rosetta** di aggiustaggio per rullo del perno ad eccentrico	2	
61	T 16226	**Rullo** per perno ad eccentrico di guida braccio forcella	2	
62	T 2113	**Dado** per tiranti fissaggio forcella alla base e testa dello sterzo	2	12 x 1 M
63	M 8018 ter	**Rosetta** per tiranti fissaggio forcella alla base e testa dello sterzo	4	12,5 x 22 x 1,5
64	11047	**Tirante** fissaggio forcella alla testa dello sterzo	1	12 x 1 M x 191
65	T 16455	**Tirante** fissaggio forcella alla base dello sterzo	1	12 x 1 M x 206
66	TA 316 bis	**Molla** per grano del dado serraggio sterzo	1	
67	TA 320	**Grano** per molla sul dado serraggio sterzo	1	
68	T 8302	**Volantino** comando frenasterzo	1	
69	T 16306	**Dado** serraggio sterzo e guida volantino sterzo	1	
70	T 2091	**Rosetta** per dado serraggio testa di sterzo	1	25,5 x 35 x 2
71	T 2086 bis	**Bullone** per serraggio testa di sterzo	1	10 MA x 49,5
72	11058	**Testa** dello sterzo	1	
73	T 16456	**Base** dello sterzo	1	
74	T 16305	**Chiavella** per frenasterzo	1	
75	T 8301	**Tirante** per frenasterzo	1	
76	T 16300	**Porta** calotta per testa di sterzo	1	
77	T 220	**Sfera** per calotte	36	1/4" (6,35)
78	T 2089	**Calotta** dello sterzo con gola esterna	2	
79	T 2088	**Calotta** dello sterzo con gola interna (superiore)	1	
80	T 16295	**Calotta** dello sterzo con gola interna (inferiore)	1	
81	T 8303	**Vite** di tenuta anello fisso frenasterzo nella pipa sterzo	2	6 MA x 6,3

(segue)

www.guzzitek.org - Revente Interdite - Revendita Vietata - Resaling Forbiden - Wiederverkauf Verboten

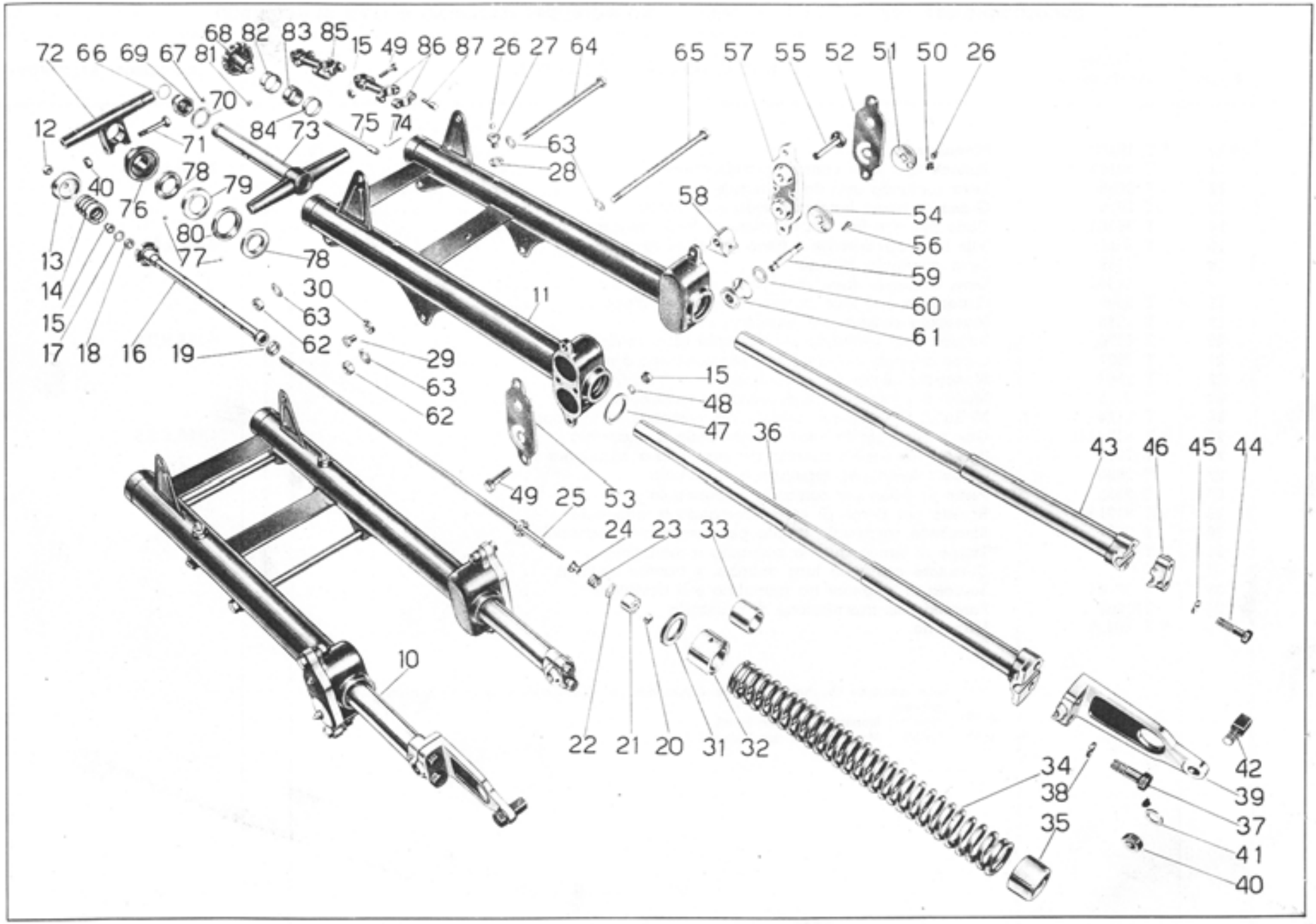

Tavola 12

www.guzzitek.org - Revente Interdite - Revendita Vietata - Resaling Forbiden - Wiederverkauf Verboten

Tavola 12

Complesso : Motociclo **Gruppo** : Sospensioni e sterzo

Sottocomplesso: Telaio - Ruote - Freni **Sottogruppo:** Forcella anteriore - Sospensione elastica anteriore - Sterzo

N. Figura	Numero di ordinazione	DENOMINAZIONE	Quantità	Indicazioni supplettive
82	T 16302	**Anello** fisso della pipa per frenasterzo	1	
83	T 16303	**Anello** di attrito per frenasterzo	1	
84	T 16304	**Anello** scorrevole di pressione per frenasterzo	1	
85	T 2672/02094 bis	**Morsetto** attacco manubrio alla testa di sterzo completo (Comprende i prezzi: 15 - 49 - 86 - 87)	2	
86	T 2672	**Morsetto** attacco manubrio alla testa di sterzo	2	
87	T 02094 bis	**Bullone** fissaggio cappello del morsetto attacco manubrio	4	

www.guzzitek.org - Revente Interdite - Revendita Vietata - Resaling Forbiden - Wiederverkauf Verboten

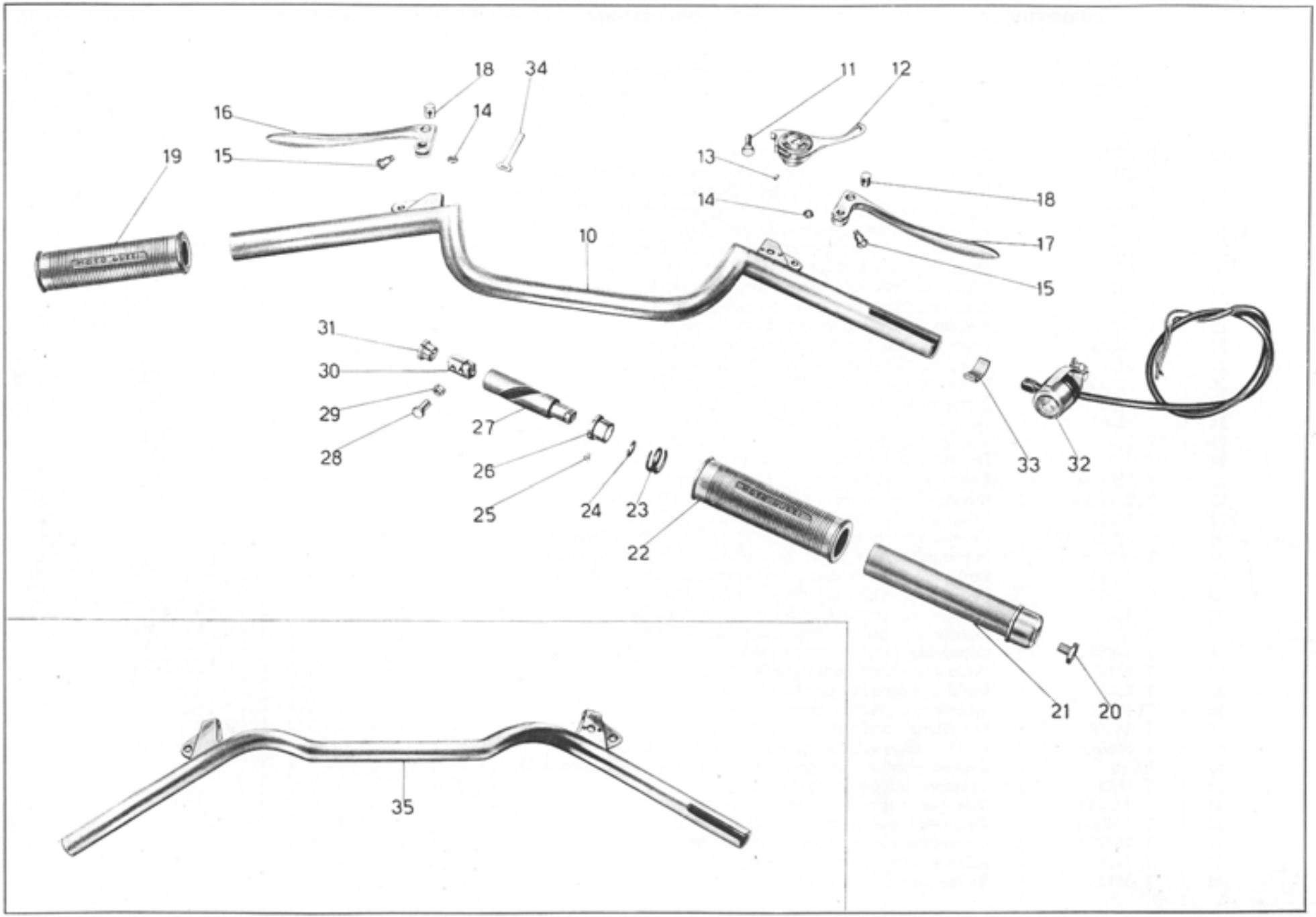

Tavola 13

www.guzzitek.org - Revente Interdite - Revendita Vietata - Resaling Forbiden - Wiederverkauf Verboten

Tavola 13

Complesso : Motociclo — **Gruppo** : Sospensioni e sterzo

Sottocomplesso: Telaio - Ruote - Freni — **Sottogruppo:** Manubrio e leve di comando

N. Figura	Numero d'ordinazione	DENOMINAZIONE	Quantità	Indicazioni supplettive
• 10	* T 16466	**Manubrio**	1	
11	T 30109	**Bullone** fiss. leva comando carburatore	1	7 MA x 17
12	T 2699	**Leva** comando aria del carburatore	1	
13	T 2676	**Grano** di fermo leva comando carburatore	2	
14	T 8550 bis	**Dado** per vite fiss. leva frizione e freno anteriore al manubrio	2	6 MB
15	T 8550	**Vite** fiss. leve frizione e freno anteriore al manubrio	2	6 MB x 14
16	11693	**Leva** comando frizione	1	
17	11692	**Leva** comando freno anteriore	1	
18	T 8549	**Capocorda** per leve comando freno e frizione	2	
19	T 2685	**Manopola** sinistra per manubrio	1	
20	T 8176	**Bullone** fiss. comando a monopola al manubrio	1	6 MA x 9,5
21	T 2687	**Corpo** girevole sul manubrio per comando a manopola	1	
22	T 2686	**Monopola** destra per manubrio	1	
23	T 8175	**Molla** di pressione per comando a manopola	1	
24	T 8174	**Molla** di fermo corpo interno per comando a manopola	1	
25	T 8173 bis	**Grano** per bussola fissa del comando a manopola	1	4 MA x 3,5
26	T 2694	**Bussola** fissa sul manubrio per comando a manopola	1	
27	T 2690	**Corpo** interno per comando a manopola	1	
28	T 2692	**Perno** di guida per comando a manopola	1	
29	T 8171 bis	**Rosetta** per perno di guida comando a manopola	1	
30	T 2691	**Blocchetto** scorrevole tirafilo per comando a manopola	1	
31	T 2693	**Tappo** di tenuta guaina comando a manopola	1	
32		**Deviatore** comando luce antiabb. e tromba elettrica	1	
33	T 16167	**Boccola** di spessore tra manubrio e il deviatore	1	
34	TA 236	**Fascetta** fiss. trasmissione di comando	3	
• 35	✧ T 16439	**Manubrio**	1	

N.B. - Sulle macchine che hanno montato il comando anticipo magnete vengono montati i seguenti manubri:

(* 10) T 16467/1 Manubrio (per tipo Sport)

(* 35) T 16440 Manubrio (per tipo Turismo)

www.guzzitek.org - Revente Interdite - Revendita Vietata - Resaling Forbiden - Wiederverkauf Verboten

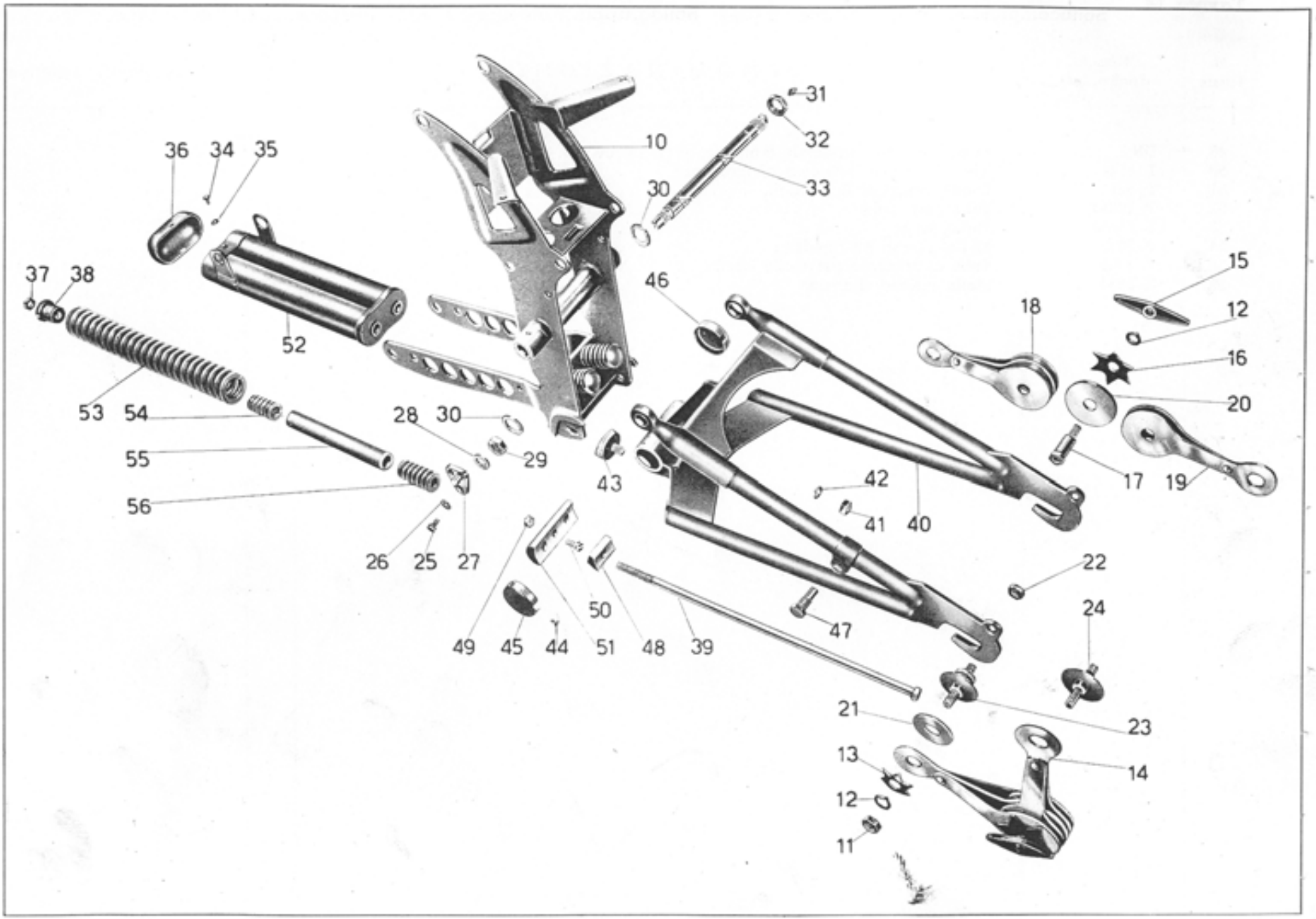

Tavola 14

www.guzzitek.org - Revente Interdite - Revendita Vietata - Resaling Forbiden - Wiederverkauf Verboten

Tavola 14

Complesso : Motociclo **Gruppo** : Sospensioni e sterzo

Sottocomplesso: Telaio - Ruote - Freni **Sottogruppo:** Forcellone oscill. - Sospens. elast. post. - Ammortizz. post.

N. Figura	Numero d'ordinazione	DENOMINAZIONE	Quantità	Indicazioni supplettive
10	T 16015	**Sopporto** a squadra del motore	1	
11	T 5304	**Dado** con tacche per perni fiss. ammortizzatori post.	4	
12	T 5312	**Rosetta** con tacche sui perni per attacco ammortizzatori e per perno centrale	6	
13	T 5308	**Molla** a stella piccola per ammortizzatori posteriori	4	
14	T 16506/13116	**Ammortizzatore** completo (Comprende i pezzi: 12 - 15 - 16 - 17 - 18 - 19 - 20)	2	
15	T 14095	**Galletto** di regolaggio ammortizzatori post.	2	
16	T 5307	**Molla** a stella grande per ammortizzatori posteriori	2	
17	T 13116	**Perno** centrale per ammortizzatori posteriori	2	
18	T 16506	**Braccio** triplo ammortizzatori posteriori	2	
19	T 16507 bis	**Braccio** doppio ammortizzatori posteriori	2	
20	T 16504	**Disco** grande per ammortizzatori posteriori	8	
21	T 5311	**Disco** piccolo per ammortizzatori posteriori	4	
22	T 5560 bis	**Dado** per perni fissaggio ammortizzatori	4	10 x 1,25 M
23	T 5559	**Perno** inferiore sul forcellone oscill. per attacco ammort.	2	
24	T 16505	**Perno** superiore sui bracci per attacco ammort. post.	2	
25	T 136	**Bullone** fiss. snodo per tirante freno al perno del forc.	1	6 MA x 12
26	T 5087	**Rosetta** per bullone fiss. snodo tiranti freno	1	6,25 x 19 x 2
27	T 5569 ter	**Snodo** per tiranti del freno posteriore	1	
28	T 5511 bis	**Rosetta** di spessore per snodo dei tiranti freno	1	13,5 x 22 x 4
29	T 16041	**Dado** piccolo per perno forcellone oscillante	1	
30	T 16500	**Rosetta** bronzo per perno principale del forcellone oscill.	2	
31	T 0238	**Ingrassatore** per perno principale del forcellone oscill.	1	
32	T 16040	**Dado** grande per perno del forcellone oscillante	1	21 x 1,25 M
33	T 16039	**Perno** principale del forcellone oscillante	1	
34	T 134	**Bullone** fiss. coperchio del tubo porta molle	2	6 MA x 9
35	RE 6	**Rosetta** per bulloni fiss. coperchio del tubo porta molle	2	6,5 x 11 x 2
36	T 16053	**Coperchio** per tubi porta molle	1	
37	T 2078	**Dado** per tiranti pacco molle	2	11 filetti 20"
38	T 5536	**Dado** a manicotto per tenuta molle	2	
39	T 16052	**Tirante** per pacco molle	2	
40	T 16498	**Forcellone** oscillante	1	
41	T 5560	**Dado** fiss. spessore appoggio contromolle alle piastre	2	10 x 1,25 M
42	RE 10	**Rosetta** elastica per dado fiss. spessore per contromolle	2	10,5 x 15,5 x 2,5
43	T 5523	**Spessore** appoggio contromolle	2	
44	10069 bis	**Vite** fiss. coperchio per scatola snodi	4	4 MA x 4,5
45	T 16036 S	**Coperchio** per scatola snodi (sinistro)	1	
46	T 16036 D	**Coperchio** per scatola snodi (destro)	1	
47	T 8129	**Bullone** fermo disco porta ceppi	1	
48	T 5542	**Snodo** maschio dei tiranti	2	

(segue)

www.guzzitek.org - Revente Interdite - Revendita Vietata - Resaling Forbiden - Wiederverkauf Verboten

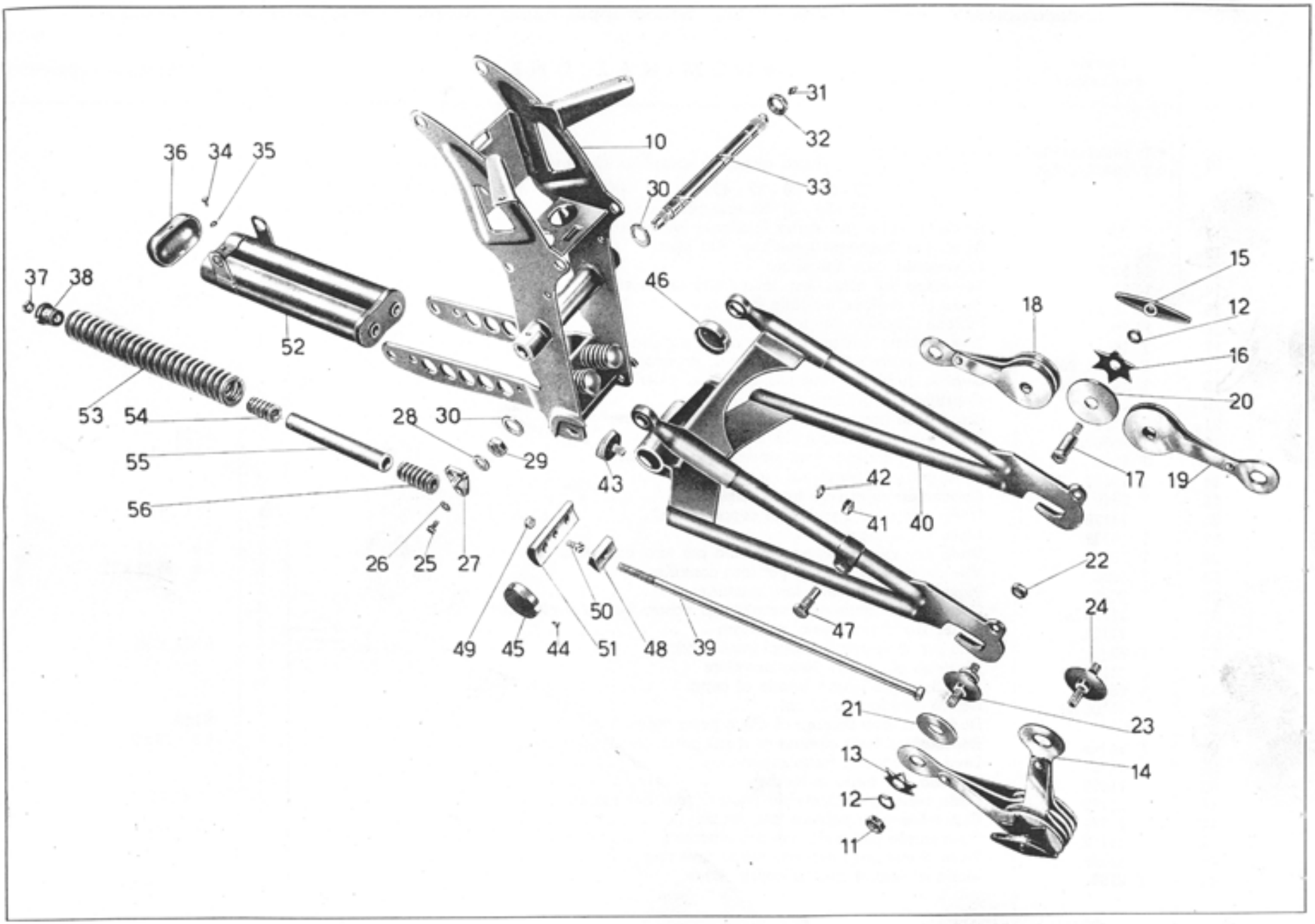

Tavola 14

www.guzzitek.org - Revente Interdite - Revendita Vietata - Resaling Forbiden - Wiederverkauf Verboten

Tavola 14

Complesso : Motociclo **Gruppo** : Sospensioni e sterzo

Sottocomplesso: Telaio - Ruote - Freni **Sottogruppo:** Forcellone oscill. - Sospens. elast. post. - Ammortizz. post.

N. figura	Numero d'ordinazione	DENOMINAZIONE	Quantità	Indicazioni supplettive
49	DN 8	**Dado** per vite fiss. snodo femmina al forcellone	1	8 MA
50	T 5544	**Vite** fiss. snodo femmina al forcellone	1	
51	T 5541	**Snodo** femmina dei tiranti	1	
52	T 16044	**Tubo** portamolle	1	
53	T 16050	**Molla** lunga	2	
54	T 5533	**Molla** interna intermedia	2	
55	T 16051	**Tubo** di spessore per molle interne	2	
56	T 5534	**Molla** interna d'arresto	2	

www.guzzitek.org - Revente Interdite - Revendita Vietata - Resaling Forbiden - Wiederverkauf Verboten

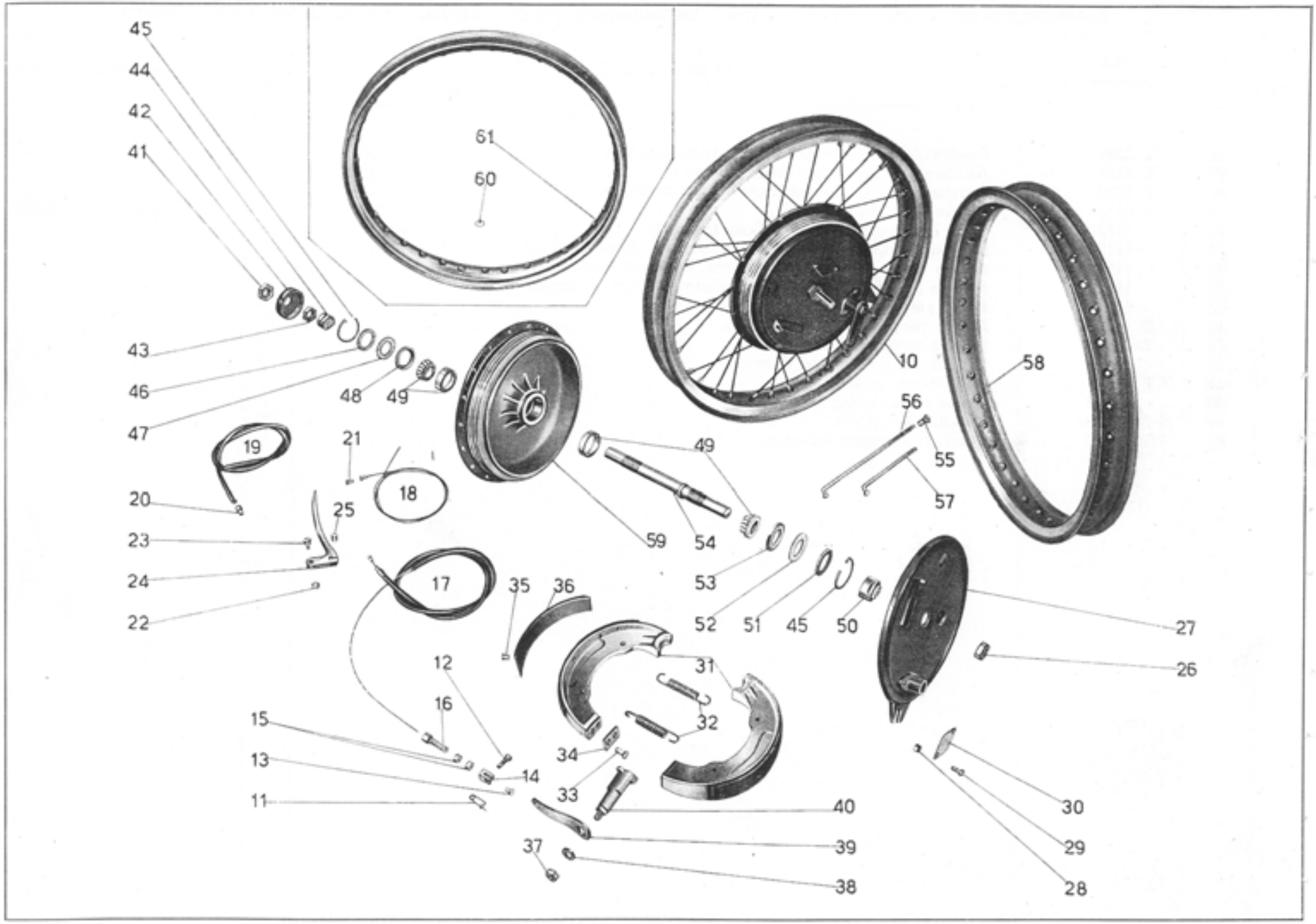

Tavola 15

www.guzzitek.org - Revente Interdite - Revendita Vietata - Resaling Forbiden - Wiederverkauf Verboten

Tavola 15

Complesso : Motociclo **Gruppo** : Ruote

Sottocomplesso: Telaio - Ruote - Freni **Sottogruppo:** Ruota - Mozzo - Freno anteriore e comando

N. Figura	Numero d'ordinazione	DENOMINAZIONE	Quantità	Indicazioni supplettive
10	★ T 16521/11160 ✧ T 16436/11160	Per tipo Sport Per tipo Turismo } Ruota anteriore completa (Comprende i prezzi: 26 - 27 - 28 - 29 - 30 - 31 - 32 - 37 - 38 - 39 - 40 - 41 - 42 - 43 - 44 - 45 - 46 - 47 - 48 - 49 - 50 - 51 - 52 - 53 - 54 - 55 - 56 - 57 (58 solo per tipoSport) 59 (60 - 61 solo per tipo Turismo)	1	
11	T 189	**Spilla** a molla per spina fissaggio forcellino alla leva	1	
12	M 64	**Spina** per fissaggio forcellino alla leva	1	
13	M 68 N	**Capocorda** lato forcellino	1	
14	M 68	**Forcellino** sul cavo fiss. leva freno anteriore	1	
15	M 70 bis	**Dado** per bullone tendifilo freno ant.	2	7 MA
16	M 70	**Bullone** tendifilo per freno anteriore	1	
17	T 16624	**Trasmissione** comando freno ant. completa	1	
18	T 16385/8529	**Cavo** di trasmissione completo di capocorda	1	
19	T 16385 bis	**Guaina** nuda per trasmissione freno anteriore	1	
20	T 5870	**Coprifilo** per guaina freno anteriore	2	
21	T 8529	**Capocorda** per cavo sulla leva freno anteriore	1	
22	T 8550 bis	**Dado** per vite fissaggio leva sul manubrio	1	6 MB
23	T 8550	**Vite** fissaggio leva freno anteriore al manubrio	1	6 MB x 14
24	T 11692	**Leva** freno anteriore sul manubrio	1	
25	T 8549	**Capocorda** sulla leva freno anteriore	1	
26	11170	**Dado** serraggio disco porta ceppi	1	17 x 1 M
27	T 16522	**Disco** porta ceppi	1	
28	T 8091	**Dado** per vite fissaggio piastrina per foro contaKm.	2	5 x 0,85 M
29	T 8090	**Vite** fissaggio piastrina per foro contaKm.	2	5 x 0,85 M x 12
30	T 8092	**Piastrina** di chiusura foro contaKm.	1	
31	11184 bis	**Ceppo** freno anteriore completo di nastro ferodo e piastrina	2	
32	11191	**Molla** per ceppi freno anteriore	2	
33	T 63 ter	**Vite** fiss. piastrina sui ceppi freno anteriore	4	6 MA x 15
34	11186	**Piastrina** sui ceppi freno anteriore	2	
35	T 255 bis	**Ribattino** fiss. nastro ferodo ai ceppi	16	
36	11185 ter	**Nastro** ferodo per ceppi	2	
37	DN 8	**Dado** fiss. leva camma al disco porta ceppi	1	8 MA
38	T 64 bis	**Rosetta** fiss. leva camma al disco porta ceppi	1	8,5 x 19 x 2
39	11193	**Leva** per camma freno anteriore	1	
40	11192	**Camma** per freno anteriore	1	
41	11172	**Dado** serraggio coperchio copripolvere per mozzo	1	17 x 1 M
42	11171	**Coperchio** copripolvere per mozzo	1	
43	11177	**Controdado** per dado registro cuscinetto	1	17 x 1 M
44	11176	**Dado** di registro cuscinetto mozzo anteriore	1	
45	T 2169	**Molla** di tenuta rosetta copripolvere	2	

(segue)

www.guzzitek.org - Revente Interdite - Revendita Vietata - Resaling Forbiden - Wiederverkauf Verboten

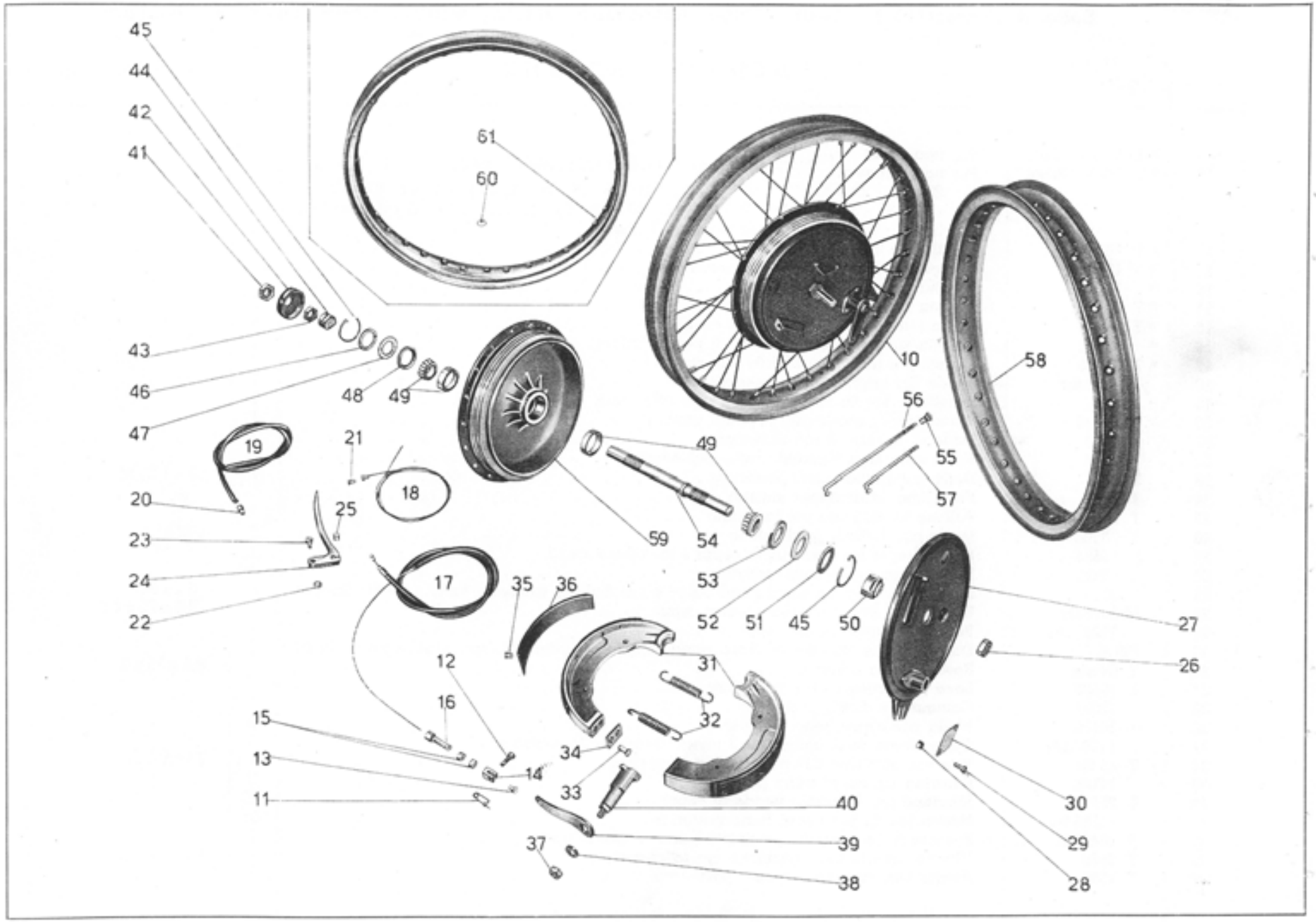

Tavola 15

www.guzzitek.org - Revente Interdite - Revendita Vietata - Resaling Forbiden - Wiederverkauf Verboten

Tavola 15

Complesso : Motociclo **Gruppo** : Ruote

Sottocomplesso: Telaio - Ruote - Freni **Sottogruppo:** Ruota - Mozzo - Freno anteriore e comando

N. Figura	Numero d'ordinazione	DENOMINAZIONE	Quantità	Indicazioni supplettive
46	T 2166	**Rosetta** copripolvere per mozzo ruota anteriore	1	
47	T 2167	**Anello** feltro per mozzo ruota anteriore	1	
48	T 2168	**Rosetta** premistoppa per mozzo ruota anteriore	1	
49	T 2172	**Cuscinetto** a rulli conici	2	17 x 14 x 12 (Riv 0,1/0,2/5010)
50	11169	**Dado** serraggio cuscinetto (lato tamburo)	1	
51	11175	**Rosetta** copripolvere per mozzo ruota ant. (lato tamburo)	1	
52	11174	**Anello** feltro per mozzo ruota ant. (lato tamburo)	1	
53	11173	**Rosetta** premistoppa per mozzo ruota ant. (lato tamburo)	1	
54	11168	**Perno** per mozzo ruota anteriore	1	
55	T 149	**Nipplo** per raggi ruota anteriore	36	
56	T 0147	**Raggio** lungo per ruota anteriore	18	
57	11159	**Raggio** corto per ruota anteriore	18	
58	★T 16521	**Cerchio** per ruota anteriore	1	
59	11160	**Corpo** mozzo ruota anteriore	1	
60	✧T 149 bis	**Rosetta** per nipplo	36	
61	✧T 16436	**Cerchio** per ruota anteriore	1	

www.guzzitek.org - Revente Interdite - Revendita Vietata - Resaling Forbiden - Wiederverkauf Verboten

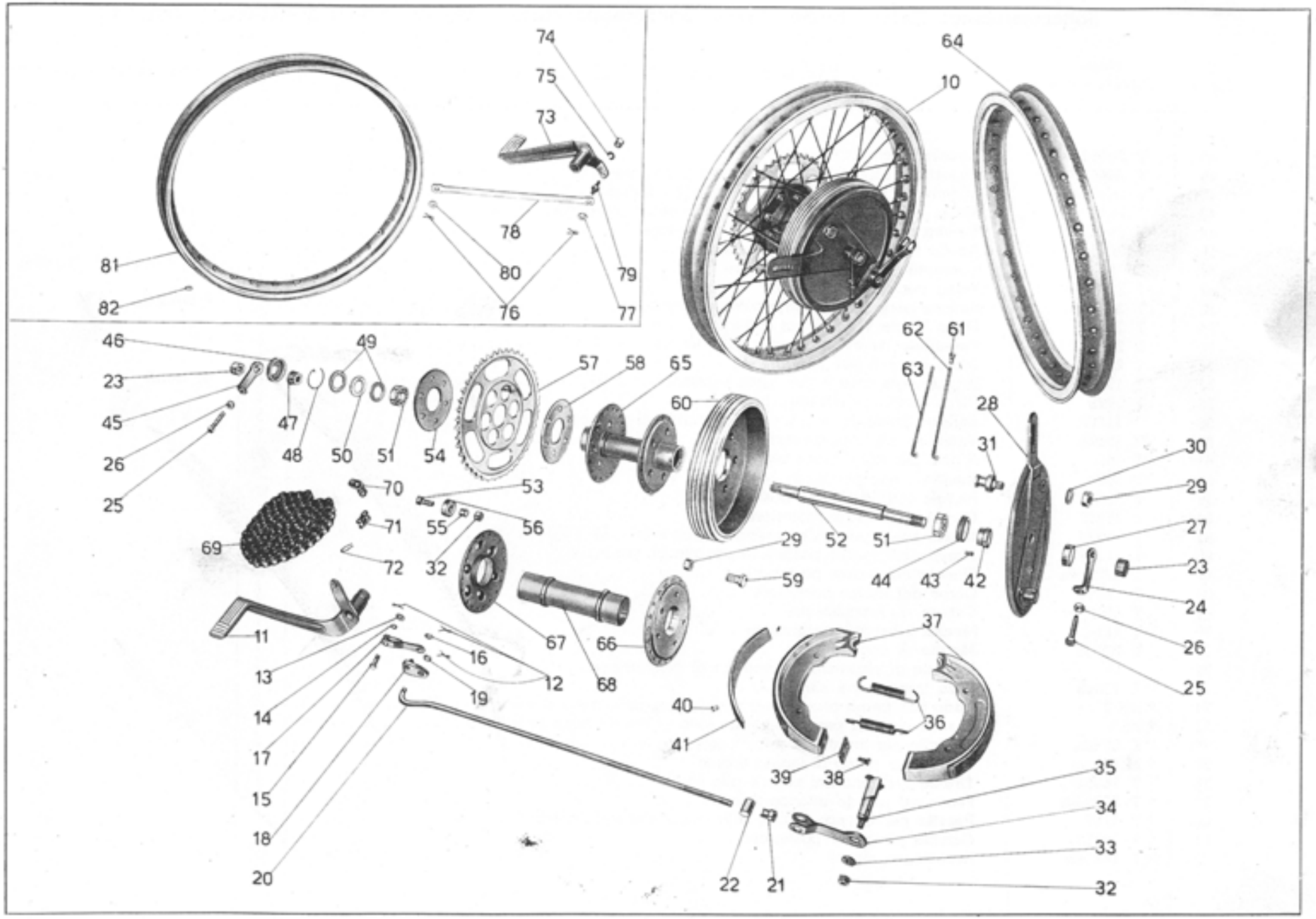

Tavola 16

www.guzzitek.org - Revente Interdite - Revendita Vietata - Resaling Forbiden - Wiederverkauf Verboten

Tavola 16 **Complesso** : Motociclo **Gruppo** : Ruote
Sottocomplesso: Telaio - Ruote - Freni **Sottogruppo:** Ruota - Mozzo - Freno posteriore e comando

N. Figura	Numero d'ordinazione	DENOMINAZIONE	Quantità	Indicazioni supplettive
10	* T 11530/15526 ◇ T 16437/16526	Per tipo Sport Per tipo Turismo **Ruota posteriore completa** (comprende i pezzi: 23 - 24 - 25 - 26 - 27 - 28 - 29 - 30 - 31 - 32 - 33 - 34 - 35 - 36 - 37 - 42 - 43 - 44 - 45 - 46 - 47 - 48 - 49 - 50 - 51 - 52 - 53 - 54 - 55 - 56 - 57 - 58 - 59 - 60 - 61 - 62 - 63 - (64 solo per tipo Sport) - 65 - (81 - 82 solo per tipo Turismo)	1	
11	* T 16645	**Pedale** del freno posteriore	1	
12	* M 160 bis	**Copiglia** per tiranti del freno posteriore	3	
13	* 36070 A	**Rosetta** di tenuta tirante	1	
14	* T 8516	**Rosetta** a molla di tenuta tirante	1	
15	* T 85	**Spina** per unione pedale freno al tirante	1	
16	* 11675	**Rosetta** sul perno dello snodo di tenuta tirante	1	
17	* T 16649	**Tirante** per freno dal pedale allo snodo	1	
18	T 5569 ter	**Snodo** dei tiranti freno posteriore	1	
19	T 5146	**Rosetta** di tenuta tirante dallo snodo alla ruota	1	
20	T 16539	**Tirante** dallo snodo alla leva sul tamburo	1	
21	T 2210	**Dado** di registro freno posteriore	1	
22	T 2209	**Rullo** sulla leva comando freno posteriore	1	
23	T 2647	**Dado** per perno ruota posteriore	2	15 x 1,25 M
24	T 2646	**Forcellino** tendicatena sinistro	1	
25	T 2141	**Bullone** tendicatena per forcellino	2	
26	T 70 bis	**Dado** per bulloni tendicatena	2	6 MA
27	T 16534	**Distanziatore** fra disco porta ceppi e forcellone oscill.	1	
28	T 16531	**Disco** porta ceppi freno posteriore	1	
29	T 2113	**Dado** per perno sul disco porta ceppi e per bulloni fissaggio tamburo alla flangia	6	12 x 1 M
30	M 8018 ter	**Rosetta** per perno sul disco porta ceppi	1	12,5 x 22 x 1,5
31	11212 bis	**Perno** sul disco porta ceppi	1	
32	DN 8	**Dado** per fiss. camma al disco porta ceppi, per bulloni tenuta ingran. e parastrappi	7	
33	T 64 bis	**Rosetta** sulla camma	1	8,5 x 19 x 2
34	T 16535	**Leva** per camma freno posteriore	1	
35	11205	**Camma** per freno posteriore	1	
36	T 16135	**Molla** per ceppi freno posteriore	2	
37	11184 bis	**Ceppo** freno post. completo di nastro ferodo e di piastrina	2	
38	T 63 ter	**Vite** per piastrina sul ceppo freno posteriore	4	6 MA x 15
39	11186	**Piastrina** sui ceppi freno posteriore	2	
40	T 255 bis	**Ribattino** per fissaggio ferodo ai ceppi	16	
41	11185 ter	**Nastro** ferodo per ceppi freno posteriore	2	
42	T 2640 bis	**Bussola** di bloccaggio cuscinetto parte tamburo freno	1	
43	T 2639	**Vite** per anello fiss. cuscinetto mozzo posteriore	1	4 MA x 5,5
44	T 2638	**Anello** fiss. cuscinetto mozzo posteriore	1	

(segue)

www.guzzitek.org - Revente Interdite - Revendita Vietata - Resaling Forbiden - Wiederverkauf Verboten

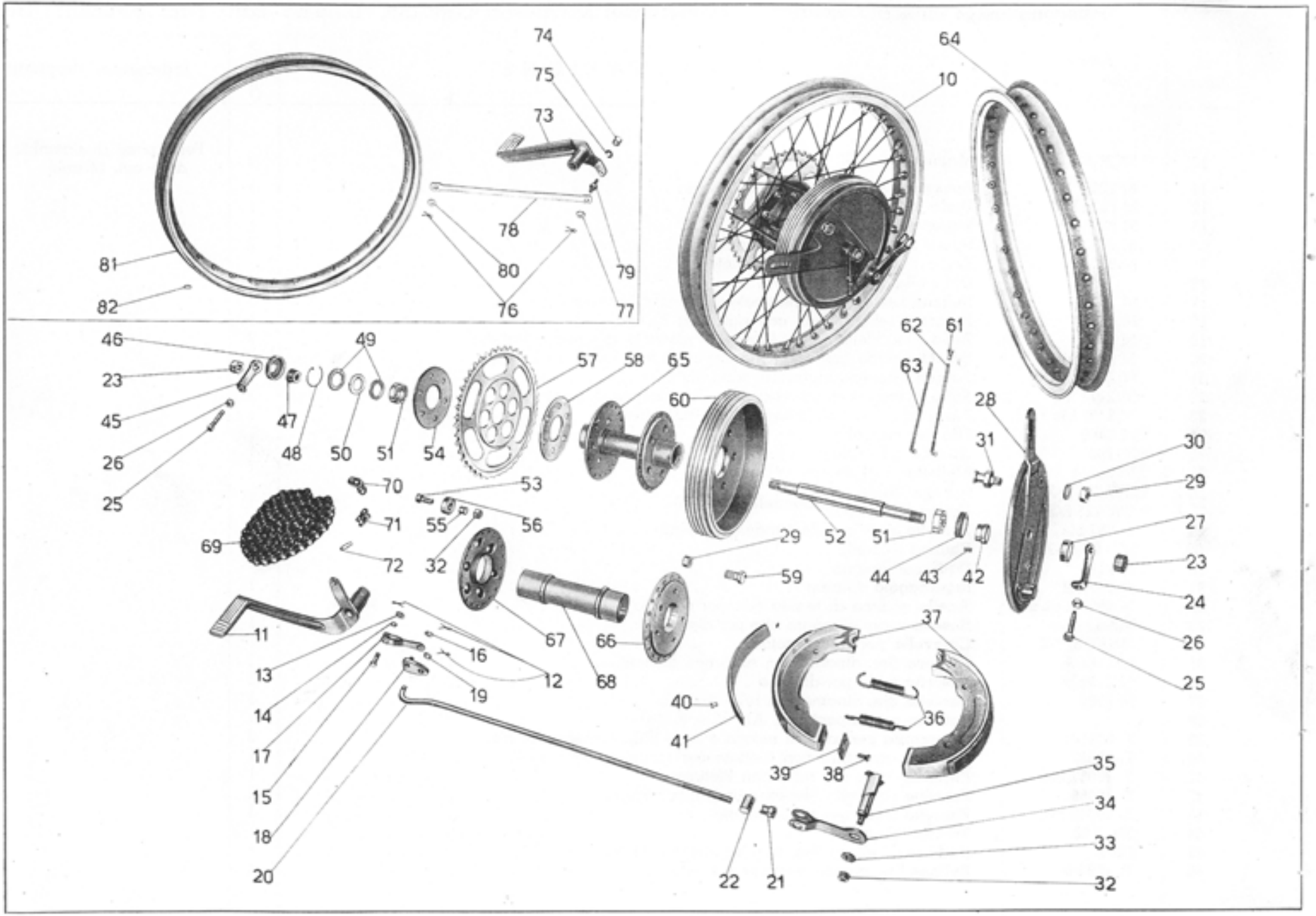

Tavola 16

www.guzzitek.org - Revente Interdite - Revendita Vietata - Resaling Forbiden - Wiederverkauf Verboten

Tavola 16

Complesso : Motociclo **Gruppo** : Ruote

Sottocomplesso: Telaio - Ruote - Freni **Sottogruppo:** Ruota - Mozzo - Freno posteriore e comando

N. Figura	Numero d'ordinazione	DENOMINAZIONE	Quantità	Indicazioni supplettive
45	T 2646 bis	**Forcellino** tendicatena destro	1	
46	T 2645	**Coperchio** copripolvere per mozzo posteriore	1	
47	T 2640 ter	**Bussola** di bloccaggio cuscinetto parte flangia	1	
48	T 2644	**Molla** di tenuta rosetta premistoppa mozzo posteriore	1	
49	T 2642 bis	**Rosetta** premistoppa per mozzo posteriore	2	
50	T 2643 bis	**Anello** feltro per mozzo posteriore	1	
51	M 221	**Cuscinetto** per mozzo posteriore	2	15 x 35 x 11 (15 UNI 606)
52	T 2637 bis	**Perno** per ruota posteriore	1	
53	T 2625 bis	**Bullone** porta ingranaggio catena e parastrappi	6	8 MA x 25
54	T 2624	**Disco** tenuta parastrappi esterno	1	
55	T 2207	**Bussolina** per disco gomma parastrappi	6	
56	T 2206	**Disco** gomma per parastrappi	6	
57	T 16540	**Ingranaggio** catena per ruota posteriore	1	43 denti
58	T 2625	**Disco** tenuta parastrappi interno	1	
59	11202	**Bullone** fissaggio tamburo alla flangia del mozzo	5	12 x 1 M x 26
60	T 16528	**Tamburo** per freno posteriore	1	
61	T 149	**Nipplo** per raggi ruota posteriore	40	
62	T 8098	**Raggio** lungo per ruota posteriore	20	
63	T 16538	**Raggio** corto per ruota posteriore	20	
64	★ T 16530	**Cerchio** per ruota posteriore	1	
65	T 16526	**Mozzo** ruota post. (Comprende i pezzi: 66 - 67 - 68)	1	
66	T 16527	**Flangia** sul mozzo posteriore per attacco tamburo	1	
67	T 2622 bis	**Flangia** sul mozzo posteriore	1	
68	T 16380	**Corpo** del mozzo posteriore	1	
69	T 5810 ter	**Catena** di trasmissione	1	
70	T 221 B	**Maglia** falsa di congiunzione	1	
71	T 221 A	**Maglia** di congiunzione	1	
72		**Molletta** di sicurezza per maglia di congiunzione	1	
73	✧ T 16083	**Leva** freno a pedale	1	
74	✧ DN 8	**Dado** fiss. perno alla leva a pedale comando freno posteriore	1	
75	✧ RE 8	**Rosetta** elastica per perno sulla leva comando freno posteriore	1	
76	✧ T 87 bis	**Copiglia** per tiranti del freno posteriore	3	
77	✧ M 145 ter	**Rosetta** per perno di tenuta tirante	1	
78	✧ T 16084	**Tirante** per freno dal pedale allo snodo	1	
79	✧ T 5568 bis	**Perno** sul pedale attacco tirante	1	
80	✧ T 5147	**Rosetta** per attacco tirante alla colonnetta sullo snodo	1	
81	✧ T 16438	**Cerchio** per ruota posteriore	1	
82	✧ T 149 bis	**Rosetta** per nipplo	40	

www.guzzitek.org - Revente Interdite - Revendita Vietata - Resaling Forbiden - Wiederverkauf Verboten

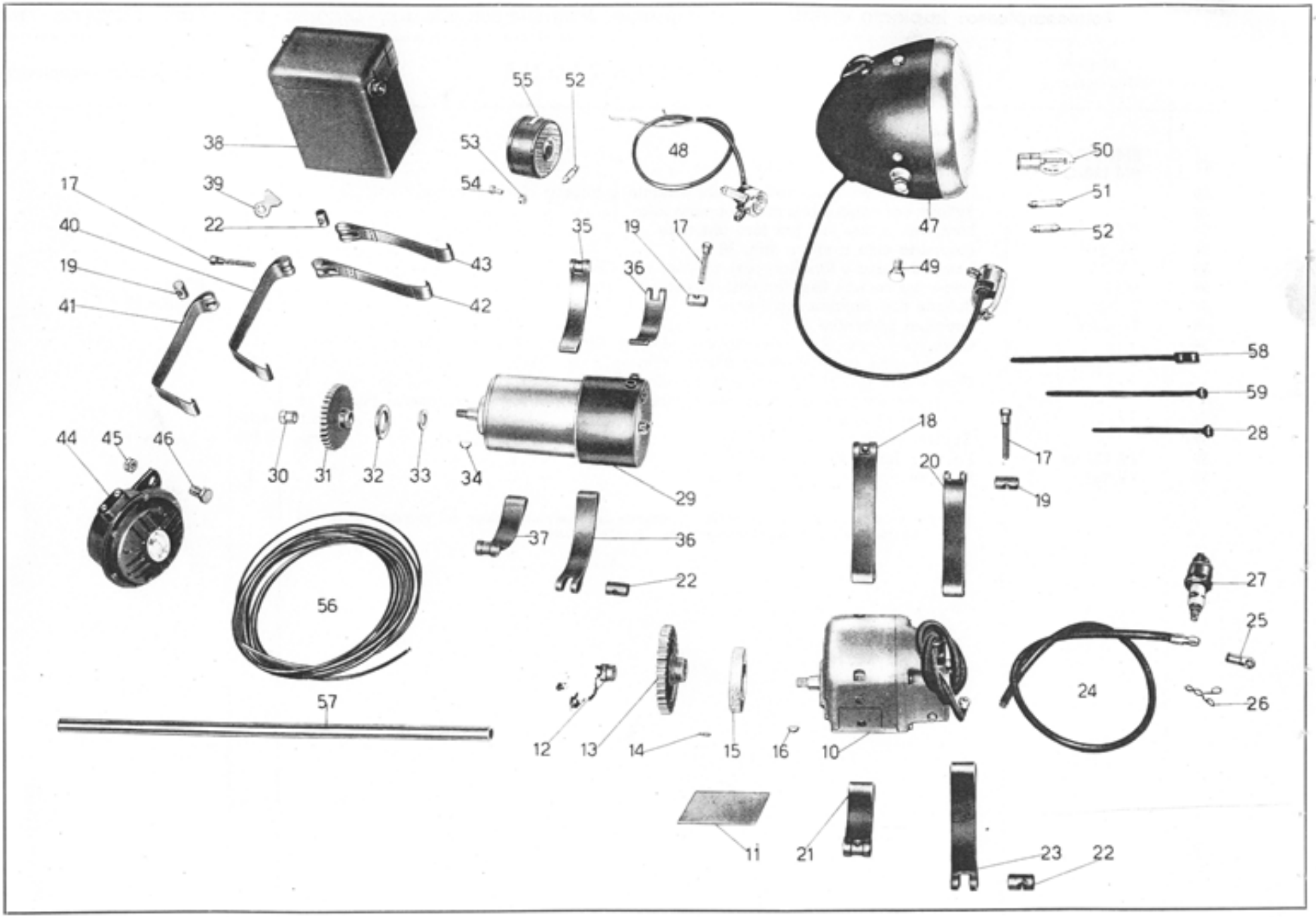

Tavola 17

www.guzzitek.org - Revente Interdite - Revendita Vietata - Resaling Forbiden - Wiederverkauf Verboten

Tavola 17 **Complesso** : Motociclo **Gruppo** : Accensione - Generatore illuminazione ed accessori
Sottocomplesso: Impianto elettrico **Sottogruppo:** Magnete con ant. aut. - Dinamo - Batt. - Faro - Fanalino - Tromba

N. Figura	Numero d'ordinazione	DENOMINAZIONE	Quantità	Indicazioni supplettive
10	MCR 4 E	**Magnete** Marelli	1	Per i pezzi di ricambio vedere cat. Marelli.
11	M 2039	**Spessore** tra magnete e basamento	1	
12	M 8534 bis	**Dado** per magnete	1	
13	M 2406	**Ingranaggio** per magnete	1	
14	M 8533 bis	**Spina** per ingranaggio magnete	2	
15	M 8534	**Feltro** per ingranaggio magnete	1	
16		**Chiavella** per magnete	1	
17	M 172	**Bullone** fiss. fascetta magnete, dinamo e batteria	3	
18	M 2408	**Fascetta** per magnete con rullo non filettato	1	
19	M 2175	**Rullo** non filettato per faschetta magnete, dinamo e batteria	3	
20	M 2408 bis	**Fascetta** nuda fiss. magnete per rullo non filettato	1	
21	M 2407	**Fascetta** per magnete con rullo filettato	1	
22	M 2174	**Rullo** filettato per fascetta magnete, dinamo e batteria	3	
23	M 2407 bis	**Fascetta** nuda fiss. magnete per rullo filettato	1	
24	M 2409	**Filo** per candela	1	
25	M 188	**Attacco** ad occhiello per filo candela	1	
26	M 35014	**Molletta** di sicurezza per candela	1	
27	* CW 225 D-X ✧ CW 225 E-X	Per tipo Sport Per tipo Turismo **Candela** (Marelli)	1	
28	T 237 bis	**Fascetta** per fiss. filo candela al telaio	1	
29	DN19 G 30/6-2000-D	**Dinamo** (Marelli)	1	
30	M 2181	**Dado** per dinamo	1	
31	M 2562/2	**Ingranaggio** dinamo	1	
32	M ~~2978~~ 2563	**Anello** gomma di tenuta olio per dinamo	1	
33	MA 174 bis	**Rosetta** cuoio di tenuta olio per dinamo	1	
34	MNKE 3/2 X	**Chiavella** per albero rotore	1	
35	M 2182 A	**Fascetta** fiss. dinamo con rullo non filettato	1	
36	M 2182 bis	**Fascetta** nuda per dinamo	2	
37	M 2182	**Fascetta** fiss. dinamo con rullo filettato	1	
38		**Batteria** con capacità di Ah. 12÷ (6 Volt)	1	
39	T 30614	**Capocorda** per cavo di massa e cavo dalla batteria al faro	3	
40	T 16087	**Fascetta** con rullo non filettato per tenuta batteria	1	
41	T 16087 bis	**Fascetta** nuda per rullo non filettato	1	
42	T 16089	**Fascetta** con rullo filettato per tenuta batteria	1	
43	T 16089 bis	**Fascetta** nuda per rullo filettato	1	
44	Mr. T 38	**Tromba** elettrica	1	
45	DN 8	**Dado** per bullone fiss. tromba elettrica al telaio	1	
46	T 129 bis	**Bullone** fiss. tromba elettrica al telaio	1	

(segue)

www.guzzitek.org - Revente Interdite - Revendita Vietata - Resaling Forbiden - Wiederverkauf Verboten

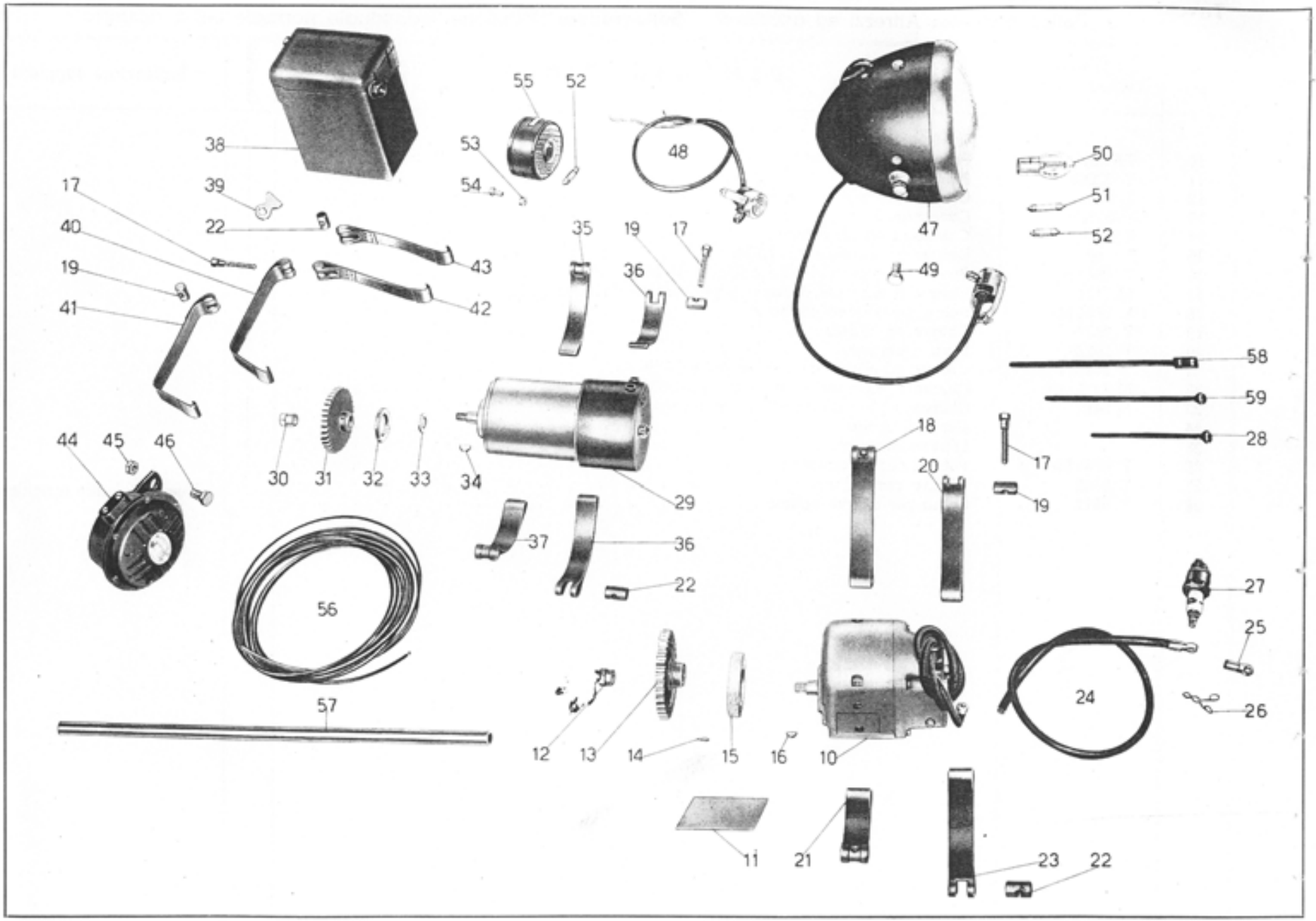

Tavola 17

www.guzzitek.org - Revente Interdite - Revendita Vietata - Resaling Forbiden - Wiederverkauf Verboten

Tavola 17 **Complesso** : Motociclo **Gruppo** : Accensione - Generatore illuminazione ed accessori
Sottocomplesso: Impianto elettrico **Sottogruppo:** Magnete con ant. aut. - Dinamo - Batt. - Faro - Fanalino - Tromba

N. Figura	Numero d'ordinazione	DENOMINAZIONE	Quantità	Indicazioni supplettive
47	PMP 150 PM 150/C	SIEM CARELLO } Faro anteriore	1	
48		**Interruttore** comando luce antiabbagliante e tromba elettrica completo di fili . .	1	
49		**Bullone** per attacco bracci di sopporto faro	2	
50	6 V 25/25 W	**Lampada** a due luci per faro anteriore	1	
51	6 V 5 W	**Lampada** città a siluro mm. 38	1	
52	6 V 3 W	**Lampada** spia e fanalino post. a siluro mm. 31	2	
53	DN 6	**Dado** per bulloni fiss. fanalino posteriore	2	6 MA
54	T 136	**Bullone** fiss. fanalino posteriore	2	6 MA x 12
55	T 16166	**Fanalino** posteriore	1	
56		**Cavo** sterlingato ∅ 1 per impianto elettrico (comprende i cavi: dal faro al fanalino post. mt. 2,25, dalla dinamo alla spia mt. 1,40) . . . . . mt.	3,65	
		Cavo sterlingato ∅ 1,5 per impianto elettrico (comprende i cavi: dal faro alla dinamo mt. 1,40, dal faro alla tromba mt. 1,30, dal faro alla batteria mt. 1,20 e cavo di massa mt. 0,25) . . . . . mt.	4,15	
57		**Guaina** copricavi (per 5 fili) ∅ 11 . . . . . mt.	0,500	
58	TA 237 ter	**Fascetta** lunga fiss. cavi al telaio	1	
59	TA 237	**Fascetta** corta fiss. cavi al telaio	2	

N.B. - Per le macchine che hanno montato il magnete con comando anticipo sul manubrio e per l'ingranaggio smontabile dinamo vedere Tav. 19 nelle varianti.

www.guzzitek.org - Revente Interdite - Revendita Vietata - Resaling Forbiden - Wiederverkauf Verboten



Tavola 18

www.guzzitek.org - Revente Interdite - Revendita Vietata - Resaling Forbiden - Wiederverkauf Verboten

Tavola 18

Complesso : Dotazione **Gruppo** : Comuni e di manutenzione

Sottocomplesso: Attrezzi ed accessori **Sottogruppo:** Dotazione individuale normale ed a richiesta

N. Figura	Numero d'ordinazione	DENOMINAZIONE	Quantità	Indicazioni supplettive
10	TA 198	**Pompa** per pneumatici	1	
11	T 38808	**Pinza** universale	1	
12	T 2148	**Chiave** piatta da m/m 8-10	1	
13	T 38807	**Cacciavite**	1	
14	T 9600	**Chiave** piatta da m/m 11	1	
15	T 9602	**Chiave** a tubo da m/m 10-14	1	
16	T 9602 bis	**Spina** per chiave a tubo da m/m 10-14	1	
17	M 2411	**Chiave** a tubo per candela e perni ruote da m/m 21-22	1	
18	T 9604 bis	**Spina** per chiave candela	1	
19	T 9637	**Chiave** regolabile	1	
20	T 16628	**Leva** coperture	3	
21	T 9613/1	**Chiave** ad occhio doppia da m/m 17-19	1	
22	M 2410	**Chiave** a pipa da m/m 11 per punterie	1	
23	M 2412	**Chiave** a pipa da m/m 14 per serraggio testa	1	
24		**Getto** di scorta	1	
25		**Libretto** istruzioni	1	
26	T 0238 bis	**Pompa** per ingrassatori	1	
27	T 2145	**Chiave** per volano	1	Vengono forniti a richiesta
28	T 9611	**Spina** per chiave volano	1	

www.guzzitek.org - Revente Interdite - Revendita Vietata - Resaling Forbiden - Wiederverkauf Verboten

VARIANTI

(Gruppi montati sulla produzione precedente)

www.guzzitek.org - Revente Interdite - Revendita Vietata - Resaling Forbiden - Wiederverkauf Verboten

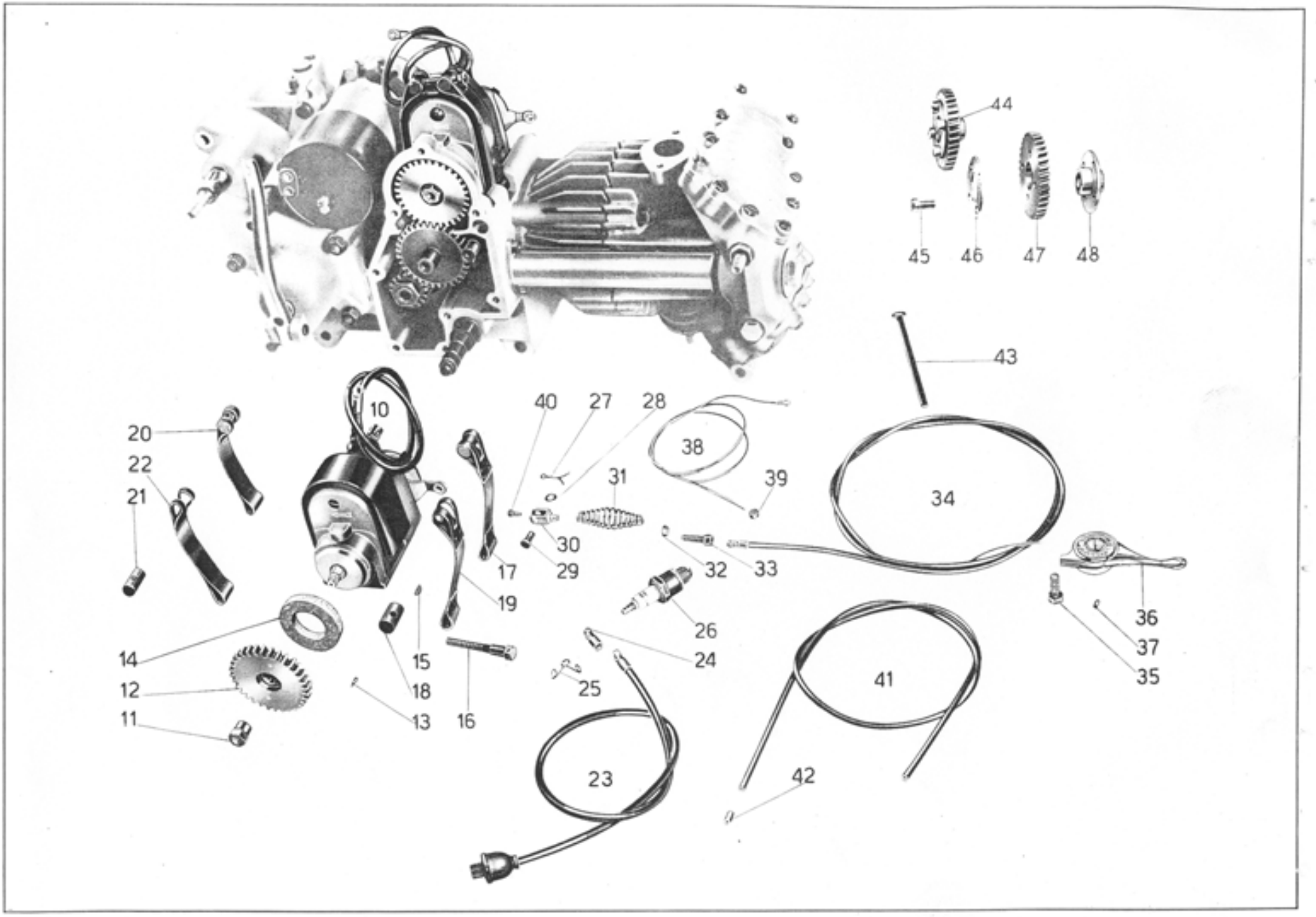

Tavola 19 (Varianti)

www.guzzitek.org - Revente Interdite - Revendita Vietata - Resaling Forbiden - Wiederverkauf Verboten

VARIANTI

Tavola 19 **Complesso** : Motociclo **Gruppo** : Accensione
Sottocomplesso: Impianto elettrico **Sottogruppo:** Magnete - Comando - Candela - Ingranaggio dinamo

N. Figura	Numero d'ordinazione	DENOMINAZIONE	Quantità	Indicazioni supplettive
10	BL 1-MBL 22	**Magnete** (Marelli)	1	per i pezzi di ricambio vedere cat. Marelli
11	M 2171	**Dado** per Magnete	1	
12	M 02170	**Ingranaggio** per magnete	1	
13	M 8533 bis	**Spina** per ingranaggio magnete	2	
14	M 8534	**Feltro** per ingranaggio magnete	1	
15	Mr. 11801/215	**Chiavella** per magnete	1	
16	M 172	**Bullone** fiss. fascette magnete	1	
17	M 2173	**Fascetta** per magnete con rullo non filettato	1	
18	M 2175	**Rullo** non filettato per fascetta	1	
19	M 2173 bis	**Fascetta** nuda per magnete per rullo non filettato	1	
20	M 2572	**Fascetta** per magnete con rullo filettato	1	
21	M 2174	**Rullo** filettato per fascetta	1	
22	M 2572 bis	**Fascetta** nuda per magnete per rullo filettato	1	
23	T 16625	**Presa** di corrente con cavo di attacco candela	1	
24	M 188	**Attacco** ad occhiello per cavo accensione candela	1	
25	M 35014	**Molletta** di sicurezza per candela	1	
26	CW 225 D-X CW 225 E-X	Per tipo Sport Per tipo Turismo Candela con guarnizione	1	
27	T 2679 bis	**Copiglia** per spina Bowden	1	1 x 20
28	Mr. 11501/8126	**Ranella** per Bowden	1	
29	Mr. 11501/8125	**Spina** per Bowden	1	
30	Mr. 11501/8124	**Forcella** per Bowden	1	
31	Mr. 11501/8129	**Molla** per Bowden	1	
32	Mr. 11501/81292	**Dado** per vite tirante	1	
33	Mr. 11501/81291	**Vite** per Bowden	1	
34	T 16156/16159	**Trasmissione** comando anticipo completa	1	
35	T 30109	**Bullone** fiss. leva comando anticipo al manubrio	1	7 MA x 17
36	T 2700	**Leva** comando anticipo	1	
37	T 2676	**Grano** di fermo leva	2	
38	T 16156/8208	**Cavo** di trasmissione completo di capocorda	1	
39	T 193 N	**Capocorda** per trasmissione sulla leva	1	
40	T 8208	**Capocorda** per trasmissione sulla forcella Bowden	1	
41	T 16159	**Guaina** nuda per trasmissione	1	
42	T 234	**Coprifilo** per guaina	2	
43	T 237 bis	**Fascetta** per fiss. filo candela al telaio	1	
44	M 2562/2180	**Ingranaggio** dinamo completo	1	
45	M 132	**Vite** per ingranaggio dinamo	4	
46	ML 217	**Anello** tenuta ingranaggio dinamo	1	
47	M 2562	**Ingranaggio** dinamo	1	
48	M 2180	**Mozzo** per ingranaggio dinamo	1	

www.guzzitek.org - Revente Interdite - Revendita Vietata - Resaling Forbiden - Wiederverkauf Verboten

INDICE NUMERICO DEI PEZZI DELLA TAVOLA VARIANTI

www.guzzitek.org - Revente Interdite - Revendita Vietata - Resaling Forbiden - Wiederverkauf Verboten

N.° d' ordinazione	N. di Tav.	N. di Figura	N.° d' ordinazione	N. di Tav.	N. di Figura	N.° d' ordinazione	N. di Tav.	N. di Figura	N.° d' ordinazione	N. di Tav.	N. di Figura	N.° d' ordinazione	N. di Tav.	N. di Figura
BL 1 - MBL 22	19	10	Mr. 11801/215	19	15									
M 132	19	45	T 16156/8208	19	38									
M 172	19	16	T 16156/16159	19	34									
M 188	19	24	T 16159	19	41									
T 193 N	19	39	T 16125	19	23									
ML 217	19	46	T 30109	19	35									
CW 225 D-X / CW 225 E-X	19	26	M 35014	19	25									
T 234	19	42												
T 237 bis	19	43												
M 02170	19	12												
M 2171	19	11												
M 2173	19	17												
M 2173 bis	19	19												
M 2174	19	21												
M 2175	19	18												
M 2180	19	48												
M 2562/2180	19	44												
M 2562	19	47												
M 2572	19	20												
M 2572 bis	19	22												
M 2676	19	37												
M 2679 bis	19	27												
M 2700	19	36												
M 8208	19	40												
M 8533 bis	19	13												
M 8534	19	14												
Mr. 11501/8124	19	30												
Mr. 11501/8125	19	29												
Mr. 11501/8126	19	28												
Mr. 11501/8129	19	31												
Mr. 11501/81291	19	33												
Mr. 11501/81292	19	32												

www.guzzitek.org - Revente Interdite - Revendita Vietata - Resaling Forbiden - Wiederverkauf Verboten

MOTO GUZZI

AIRONE 250 c. c.

CATALOGO PEZZI DI RICAMBIO

(dei tipi SPORT e TURISMO)

SHELL X100 MOTOR OIL

IVA EDIZIONE



MOTO GUZZI

SOCIETÀ PER AZIONI

STABILIMENTO E AMMINISTRAZ.: Mandello del Lario (Como)
Via Emanuele V. Parodi, 27
Telefoni: 18/59/78/85 Mandello Lario - 26.91 Lecco
Collegamento ponte-radio con Milano
Telegrammi: Motoguzzi - Mandello Lario

SEDE LEGALE: Milano - Via Durini N. 28
Telefoni: 705.784 - 705.785 - Telegrammi: Motoguzzi - Milano

FILIALE - CENTRO RICAMBI - OFFICINA RIPARAZIONI
Milano (640) - Via Giov. da Procida, 14 - (Filiale) Tel.: 91.421/91.296
(Centro Ricambi e Officina Riparazioni) Telefono 981.997
Telegr.: Filialmotoguzzi - Milano

UFFICI: **Genova** - C.so Aurelio Saffi, 29
Telefoni: 56.960/56.962/586.685
Telegrammi: Paromar - Genova

Roma - Via Barberini, 86 - Telefono 484.758
Telegrammi: Motoguzzi - Roma

Motociclo **AIRONE 250 c. c.**

CATALOGO PEZZI DI RICAMBIO

(dei tipi SPORT e TURISMO)

IV^A EDIZIONE

www.guzzitek.org - Revente Interdite - Revendita Vietata - Resaling Forbiden - Wiederverkauf Verboten

CARATTERISTICHE TECNICHE

MOTORE: monocilindrico a 4 tempi con valvole in testa.

TESTA DEL CILINDRO: in lega leggera con gli organi comando valvole completamente coperti e a bagno d'olio.

NUMERO CILINDRI: 1 in lega leggera con canna riportata in ghisa speciale.

ALESAGGIO: mm. 70.

CORSA: mm. 64.

CILINDRATA: 250 cc.

COMANDO VALVOLE: ad aste e bilancieri.

RAFFREDDAMENTO: ad aria.

ROPPORTO DI COMPRESSIONE: 1 : 7 per tipo Sport
1 : 6 per tipo Turismo.

POTENZA EFFETTIVA: CV. 12 a 5200 giri per tipo Sport
CV. 9,5 a 4800 giri per tipo Turismo.

POTENZA FISCALE: CV. 3.

CAMBIO: a 4 velocità.

RAPPORTI CAMBIO: I^a 1 : 2,64 - II^a 1 : 1,788 - III^a 1 : 1,34 - IV^a 1 : 1.

COMANDO CAMBIO: a pedale.

LUBRIFICAZIONE: forzata con serbatoio separato.

CAPACITA' SERBATOIO OLIO: litri 2 circa.

ALIMENTAZIONE: a benzina.

CAPACITA' SERBATOIO BENZINA: litri 13,5 circa di cui riserva litri 2,5 circa.

ACCENSIONE: a magnete con anticipo automatico.

FRIZIONE: con dischi metallici a secco.

TRASMISSIONE: con catena a rulli.

TELAIO: a sospensione elastica posteriore mediante forcellone oscillante con molle a spirale racchiuse in apposite custodie sotto il gruppo motore.

AMMORTIZZATORI POSTERIORI: a frizione, regolabili.

FORCELLA: telescopica con ammortizzatori idraulici.

RUOTE: anteriore e posteriore a raggi con cerchi in lega leggera 19 × 2 ¼ per tipo Sport; con cerchi in acciaio 19 × 2 ¼ per tipo Turismo.

GOMME: anteriore rigata e posteriore scolpita 3,00-19 per tipo Sport; anteriore e posteriore scolpite 3,00-19 per tipo Turismo.

FRENI: in lega leggera, ad espansione: sulla ruota anteriore comandato a mano, sulla posteriore comandato a pedale.

AVVIAMENTO: a pedale.

PASSO: mt. 1,370 circa.

PESO: kg. 140 circa.

VELOCITA' MASSIMA: km. 117 all'ora circa per tipo Sport
km. 94 all'ora circa per tipo Turismo.

IMPIANTO ELETTRICO: dinamo, batteria, faro anteriore, fanalino posteriore, tromba elettrica.

www.guzzitek.org - Revente Interdite - Revendita Vietata - Resaling Forbiden - Wiederverkauf Verboten

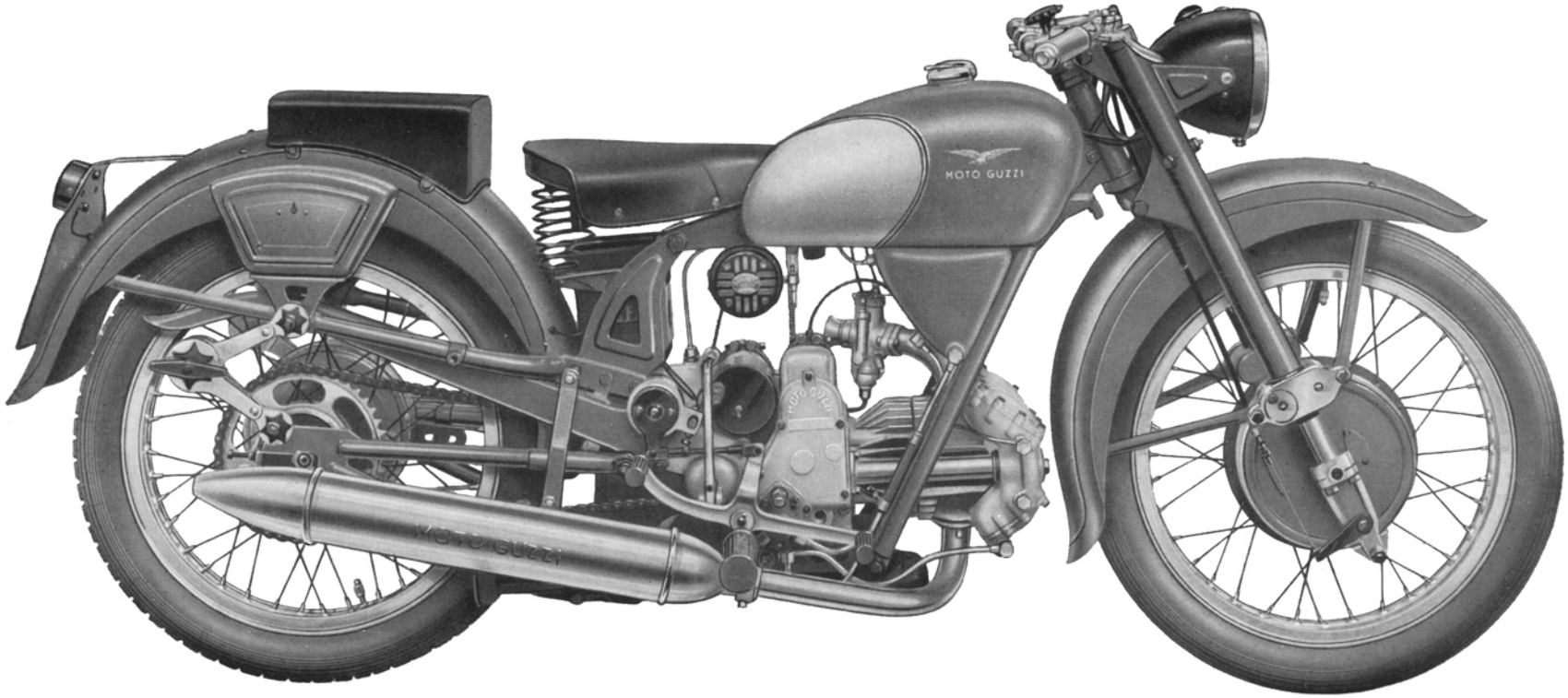

Fig. 1 - Motociclo tipo SPORT

www.guzzitek.org - Revente Interdite - Revendita Vietata - Resaling Forbiden - Wiederverkauf Verboten

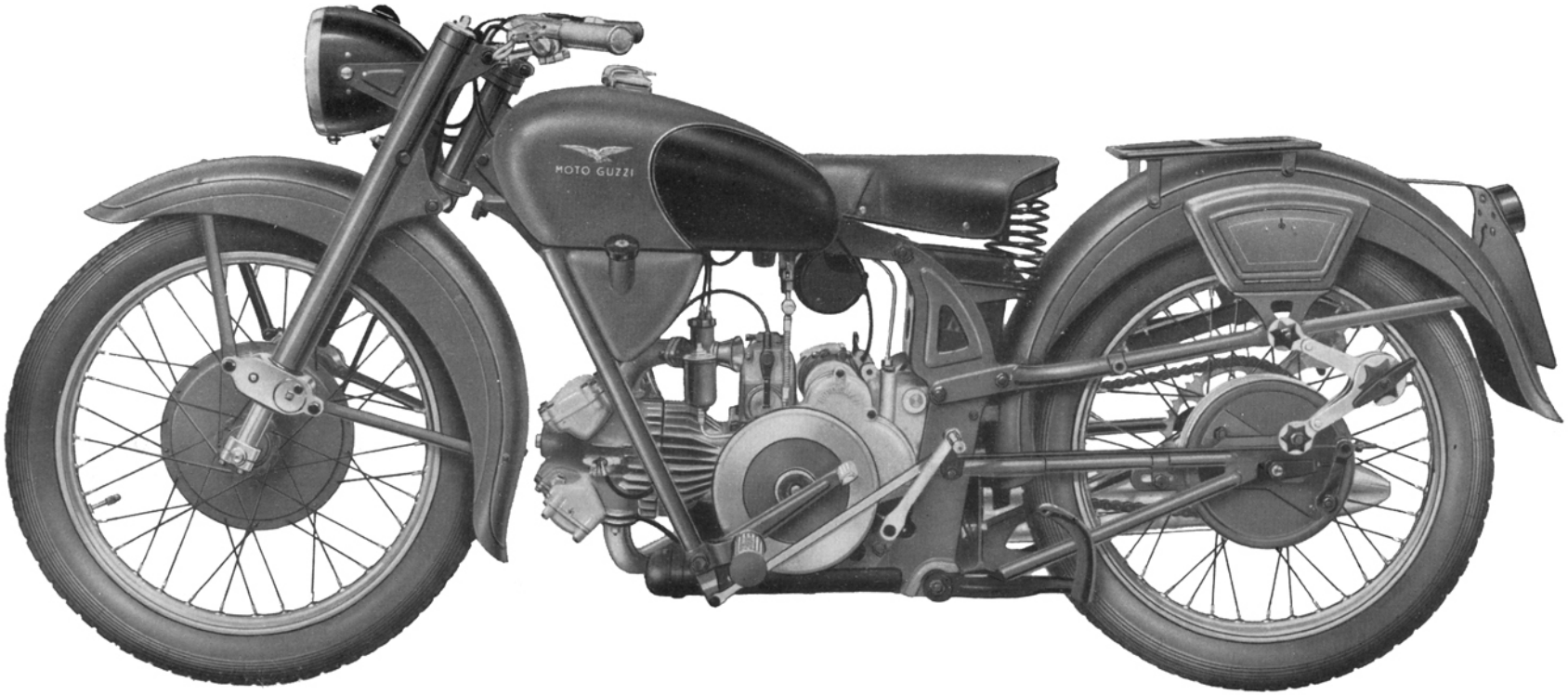

Fig. 2 - Motociclo tipo TURISMO

www.guzzitek.org - Revente Interdite - Revendita Vietata - Resaling Forbiden - Wiederverkauf Verboten

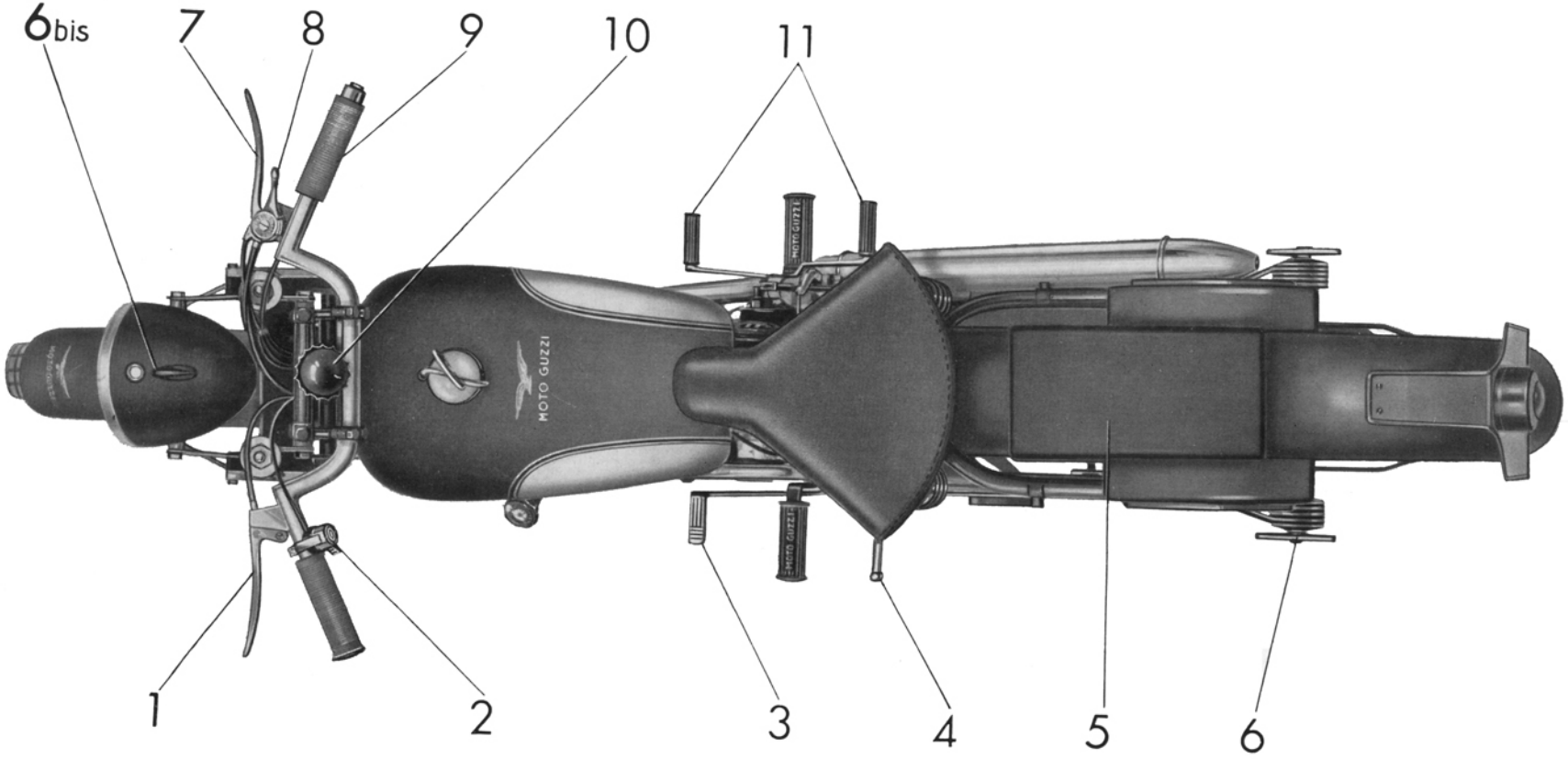

Fig. 3 - Comandi ed accessori

1 - Leva comando frizione

2 - Deviatore comando luce anabbagliante e pulsante tromba elettrica

3 - Pedale comando freno posteriore

4 - Pedale avviamento

5 - { Sellino posteriore, per tipo Sport
{ Portabagaglio, per tipo Turismo

6 - Galletti di regolaggio ammortizzatori posteriori

6bis - Chiave per impianto elettrico e commutatore per luce minima e massima

7 - Leva comando freno anteriore

8 - Levetta comando aria

9 - Manopola comando gas

10 - Volantino comando frenasterzo

11 - Leva comando cambio

www.guzzitek.org - Revente Interdite - Revendita Vietata - Resaling Forbiden - Wiederverkauf Verboten

MOTORE

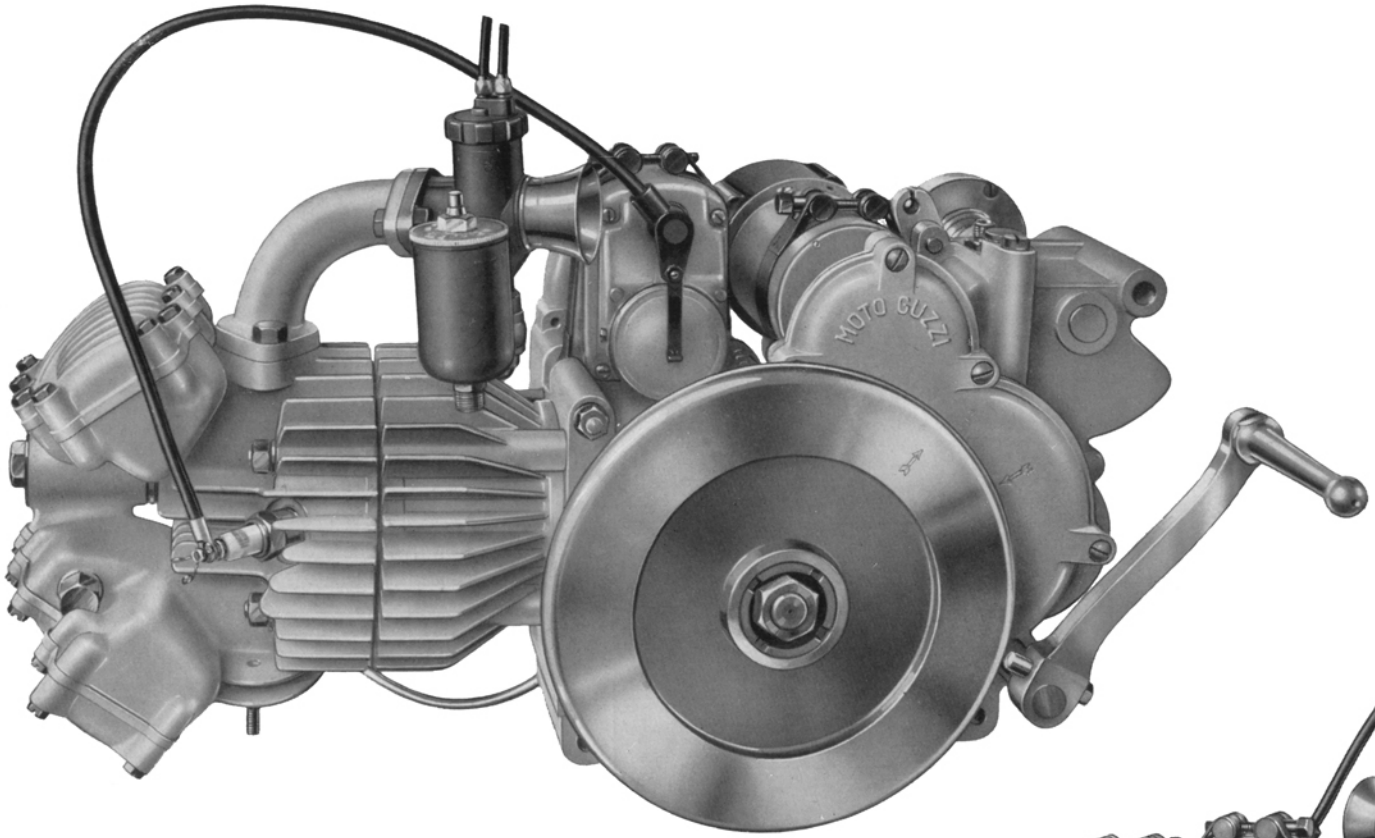

Fig. 4 - Lato volano tipo **TURISMO**

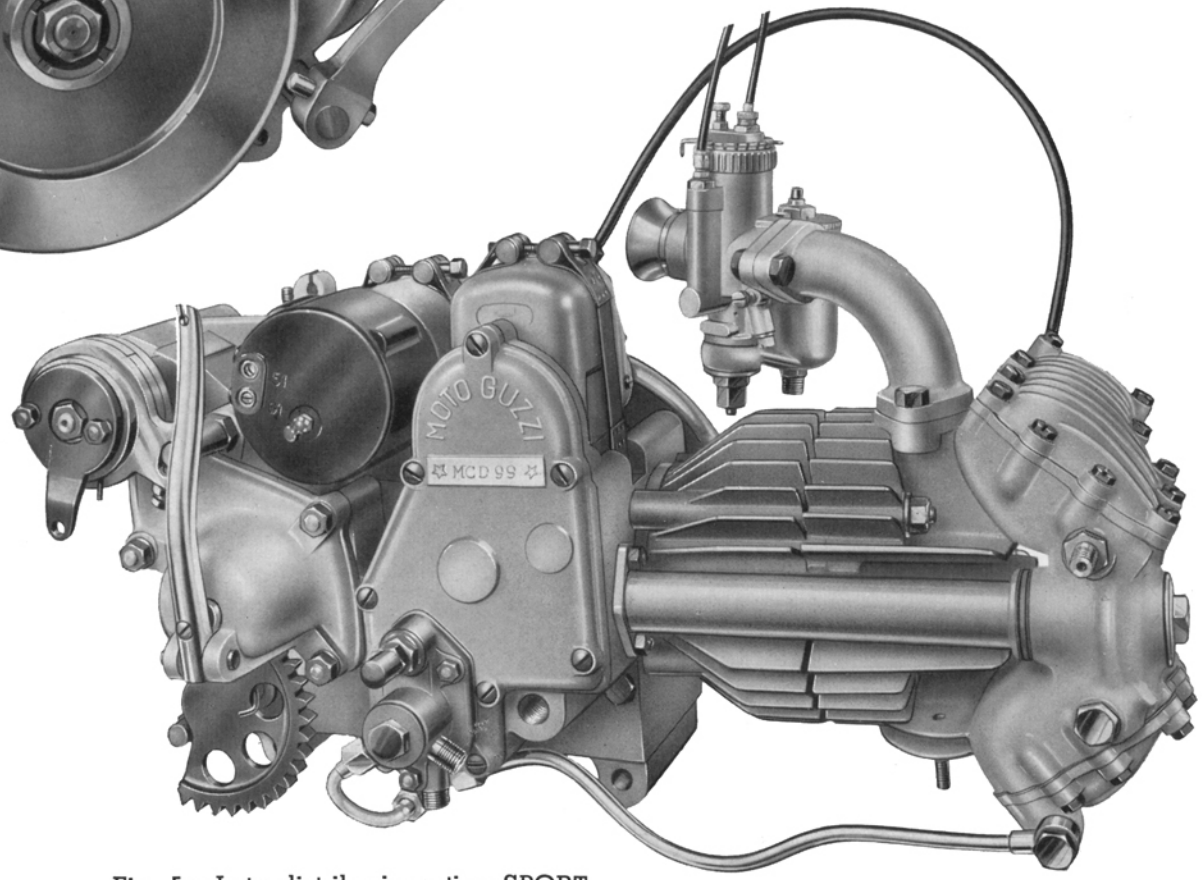

Fig. 5 - Lato distribuzione tipo **SPORT**

www.guzzitek.org - Revente Interdite - Revendita Vietata - Resaling Forbiden - Wiederverkauf Verboten

NORME PER LA RICHIESTA DEI PEZZI DI RICAMBIO

Nelle ordinazioni dei pezzi di ricambio si deve indicare chiaramente:

— Il numero della tavola nella quale si trova.
— Il numero di figura.
— Il numero d'ordinazione.
— La sua denominazione.
— Il quantitativo dei pezzi.
— I numeri del motore e telaio della macchina alla quale il pezzo è destinato.
— Il nome e l'indirizzo del richiedente (chiaramente leggibile).
— Il mezzo di trasporto.

I pezzi originali portano inciso uno dei seguenti marchi di fabbrica, depositati a termini di legge:

GUZZI



MOTO GUZZI

MOTO GUZZI

www.guzzitek.org - Revente Interdite - Revendita Vietata - Resaling Forbiden - Wiederverkauf Verboten

INDICE DELLE TAVOLE

COMPLESSI	SOTTO-COMPLESSI	GRUPPI	SOTTOGRUPPI	TAVOLE
Motociclo	Motore	Organi principali	Cilindro - Testa - Coperchi - Valvole	1
			Basamento	2
			Albero a gomito - Biella - Pistone - Volano e coperchio lato volano	3
			Distribuzione - Coperchio lato distribuzione	4
		Alimentazione e scarico	Serbatoio benzina - Tubazioni - Carburatore - Tubo scarico - Silenziatore	5
		Lubrificazione	Serbatoio olio - Tubazioni - Pompa olio - Valvola automatica	6
	Trasmissione	Innesto	Innesto e comando frizione	7
		Avviamento	Avviamento motore	8
		Cambio	Ingranaggi - Alberi e comando del cambio	9
	Telaio Ruote Freni	Telaio	Telaio anteriore - Parafango anteriore - Sella - Appoggiapiedi	10
			Sopporto a squadra - Parafango e bracci posteriori - Cassette porta utensili e cavalletto	11
		Sospensioni e sterzo	Forcella anteriore - Sospensione elastica anteriore - Sterzo	12
			Manubrio e leve di comando	13
			Forcellone oscillante - Sospensione elastica posteriore - Ammortizzatori posteriori	14
		Ruote	Ruota - Mozzo - Freno anteriore e comando	15
			Ruota - Mozzo - Freno posteriore e comando	16
	Impianto elettrico	Accensione Generatore illuminazione ed accessori	Magnete con anticipo automatico - Dinamo - Batteria - Faro - Fanalino - Tromba elettrica	17
Dotazione	Attrezzi ed accessori	Comuni e di manutenzione	Dotazione individuale normale ed a richiesta	18
VARIANTI PER AIRONE BIPOSTO MILITARE				
Catena - Ingranaggio catena - Sella - Molle - Leva comando freno posteriore - Camma comando freno posteriore - Porta targa - Pedane paragambe - Pedali appoggiapiedi - Filtro d'aria - Silenziatore				19
Manubrio e comando - Magnete - Parabrezza				20
Dotazione			Nucleo fondamentale	21
			Nucleo complementare	22

www.guzzitek.org - Revente Interdite - Revendita Vietata - Resaling Forbiden - Wiederverkauf Verboten

INDICE NUMERICO

www.guzzitek.org - Revente Interdite - Revendita Vietata - Resaling Forbiden - Wiederverkauf Verboten

PEZZI CHE SERVONO ESCLUSIVAMENTE PER IL TIPO - SPORT (★)

N.° d'ordinazione	N. di Tav.	N. di Figura	N.° d'ordinazione	N. di Tav.	N. di Figura	N.° d'ordinazione	N. di Tav.	N. di Figura	N.° d'ordinazione	N. di Tav.	N. di Figura	N.° d'ordinazione	N. di Tav.	N. di Figura
SSF 25 A	5	33	T 16542	5	37									
T 85	16	15	T 16543/43 bis	5	34									
M 160 bis	16	12	T 16544/44 bis	5	35									
CW 225 DT	17	25	T 16598	11	42									
T 2078	10	35	T 16607	5	28									
M 2301/1 A/2308	1	49	T 16630	9	15									
M 2301/1 A/2309	1	10	T 16630	10	41									
M 2311 A	1	44	T 16633	10	40									
M 2336/14	9	64	T 16637	10	30									
M 2376	1	14	T 16638	10	37									
M 2378	1	42	T 16639	10	36									
M 2379	1	43	T 16640	10	39									
M 2415	4	30	T 16645	16	11									
M 2430	2	52	T 16649	16	17									
M 2432	6	27	36070 A	16	13									
M 2434	2	54	38299	9	11									
M 2437	8	17												
M 2438	8	20												
M 2439/2166	8	13												
M 2439	8	14												
M 2442	9	10												
M 2445	9	19												
M 2535 bis/1	3	29												
M 2541/2534	3	22												
M 5857	7	34												
T 8516	16	14												
11675	16	16												
T 13081 bis	1	13												
T 16466	13	10												
T 16521/11160	15	10												
T 16521	15	51												
T 16530/16526	16	10												
T 16530	16	62												

www.guzzitek.org - Revente Interdite - Revendita Vietata - Resaling Forbiden - Wiederverkauf Verboten

PEZZI CHE SERVONO ESCLUSIVAMENTE PER IL TIPO - TURISMO (✣)

N.º d'ordinazione	N. di Tav.	N. di Figura	N.º d'ordinazione	N. di Tav.	N. di Figura	N.º d'ordinazione	N. di Tav.	N. di Figura	N.º d'ordinazione	N. di Tav.	N. di Figura	N.º d'ordinazione	N. di Tav.	N. di Figura
DN 7	10	49	M 5541/2166	8	25									
DN 8	16	72	M 5541	8	26									
RE 8	16	73	T 5568 bis	16	77									
SBF 22	5	39	M 08151	2	58									
T 58	1	63	M 08151 bis	2	59									
T 87 bis	16	74	M 8155	9	79									
M 145 ter	16	75	T 16083	16	71									
T 150 bis	10	51	T 16084	16	76									
CW 175 ET	17	25	T 16162	5	42									
T 298 ter	10	50	T 16387/87 bis	5	40									
T 2079	10	46	T 16388/88 bis	5	41									
M 2137	7	40	T 16436/11160	15	10									
M 2301 A/2308	1	58	T 16436	15	53									
M 2301 A/2309	1	57	T 16438/16526	16	10									
M 2311	1	59	T 16438	16	79									
M 2312	1	60	T 16439	13	33									
M 2312 bis	1	61	T 16443	11	51									
M 2336/13	9	81	T 16448 D	10	47									
M 2355	9	80	T 16448 S	10	48									
M 2356	9	78	T 16606	5	45									
M 2360	8	28												
M 2362	8	29												
M 2363	8	27												
M 2396	2	61												
M 2399	2	60												
T 2511	10	45												
T 2513	10	43												
T 2514	10	44												
M 02532/2534	3	42												
M 2535/1	3	43												
M 2544	4	32												
T 5147	16	78												
M 05536	1	62												

www.guzzitek.org - Revente Interdite - Revendita Vietata - Resaling Forbiden - Wiederverkauf Verboten

PEZZI IN COMUNE AI TIPI SPORT E TURISMO

N.° d'ordinazione	N. di Tav.	N. di Figura	N.° d'ordinazione	N. di Tav.	N. di Figura	N.° d'ordinazione	N. di Tav.	N. di Figura	N.° d'ordinazione	N. di Tav.	N. di Figura	N.° d'ordinazione	N. di Tav.	N. di Figura
DN 6	2	20	M 64	15	12	T 136	14	23	T 221 B	16	68	MD 2066	3	26
DN 6	6	42	T 64 bis	6	13	T 136	17	50	T 234	5	36	M 2069	3	27
DN 6	8	10	T 64 bis	15	32	M 136 bis	8	11	T 235	7	39	T 2069 bis	6	25
DN 6	11	36	T 64 bis	16	32	M 136 bis	11	28	TA 236	13	32	T 2070	6	24
DN 6	12	20	TA 67	11	13	M 140	2	21	TA 237 ter	17	45	T 2075 bis	2	13
DN 6	17	49	M 68	15	14	M 140	11	38	T 0238	11	12	T 2077 bis	11	24
RE 6	6	43	M 68 N	15	13	M 141	4	12	T 0238	12	26	M 2078	2	51
RE 6	11	37	M 70	15	16	M 145 ter	1	12	T 0238	14	29	M 2078	4	31
RE 6	14	33	M 70 bis	15	15	M 145 ter	2	16	T 0238 bis	18	26	T 2078	11	23
DN 7	4	17	T 70 bis	16	25	M 145 ter	5	12	T 255 bis	15	29	T 2078	14	35
DN 7	9	20	T 71 bis	10	38	M 145 ter	7	25	T 255 bis	16	39	M 2080/2091	4	24
DN 7	10	16	T 71 bis	12	40	M 145 ter	10	20	T 298 ter	10	19	T 2080	10	14
DN 7	11	19	M 73	7	17	T 0147/149	15	49	TA 316 bis	12	66	M 2081/2091	4	22
RE 7	9	21	M 77	9	58	M 0156	3	13	TA 320	12	67	M 2082	4	25
RE 7	10	17	M 080/080 ter	7	26	M 0156 ter	3	14	T 333 bis	5	20	T 2082	10	21
DN 8	1	13bis	M 080	7	29	M 160	7	21	M 2006	1	39	M 2084	4	21
DN 8	2	15	M 080 bis	7	27	M 160 bis	7	20	M 2011	1	40	T 2086 bis	12	71
DN 8	5	11	M 080 ter	7	28	M 160 bis	9	12	T 2011	10	33	M 2088	2	50
DN 8	6	11	T 84 bis	9	18	M 0162	7	23	M 2023	12	17	T 2088	12	79
DN 8	7	24	T 85	9	15	M 163 G	2	53	T 2031	11	17	T 2089	12	78
DN 8	10	13	M 87	8	23	M 172	17	17	M 2037	1	11	M 2091	4	27
DN 8	11	31	M 107	1	54	MA 174 bis	17	30	T 2038	10	28	T 2091	12	70
DN 8	12	15	M 107 bis	5	29	TA 175 G	5	17	M 2039	17	11	M 2092	4	28
DN 8	14	44	M 108	6	54	TA 180 ter	1	23	M 2050	2	48	M 2093	4	26
DN 8	15	31	M 108	9	31	TA 180 ter	6	17	M 2051	3	37	T 02094 bis	12	48
DN 8	16	31	M 115 ter	6	45	TA 182	6	16	M 2052	3	38	M 2106	6	48
DN 8	17	39	M 116	6	49	T 184	6	23	M 2053	3	36	M 2107	6	52
RE 8	5	26	M 117	6	47	T 188	6	21	M 2054	3	35	M 2108	6	46
RE 8	10	24	M 120	6	53	T 189	15	11	M 2055	2	39	M 2110	4	13
RE 8	11	32	M 121 bis	2	35	M 192	2	32	M 2055 bis	3	41	M 2111	4	14
RE 9	12	45	M 122	6	50	M 192 A	1	27	M 2055 ter	9	57	T 2111	9	23
T 011 ter	10	25	M 122 bis	6	51	M 192 A	2	33	M 2056	2	40	T 2113	12	62
T 011 ter	12	49	T 129 bis	5	27	T 193 N	5	38	M 2057	2	42	T 2113	16	28
MA 24 ter	2	29	T 129 bis	6	12	TA 198	18	10	M 2057 bis	2	41	T 2116	7	14
M 26	3	34	T 129 bis	10	26	T 209 B	11	18bis	M 2058	3	40	M 2117	7	18
T 58	2	22	T 129 bis	17	40	T 209 B	12	41	M 2059	3	39	M 2117 bis	2	43
M 61 bis	1	34	T 134	14	32	T 220	12	77	M 2061	3	12	M 2117 ter	2	44
M 61 bis	9	27	T 134	11	41	M 221	16	50	T 2061	5	14	M 2118	7	11
T 63 ter	15	27	M 136	8	12	T 221 A	16	69	M 2062	3	11	M 2119	7	12
T 63 ter	16	37	T 136	11	27				M 2063	3	10	M 2120	7	13

www.guzzitek.org - Revente Interdite - Revendita Vietata - Resaling Forbiden - Wiederverkauf Verboten

N.° d'ordinazione	N. di Tav.	N. di Figura	N.° d'ordinazione	N. di Tav.	N. di Figura	N.° d'ordinazione	N. di Tav.	N. di Figura	N.° d'ordinazione	N. di Tav.	N. di Figura	N.° d'ordinazione	N. di Tav.	N. di Figura
T 5542	14	43	M 08142	9	30	M 9070	6	40	11175	15	45	T 16167	17	43
T 5544	14	45	M 08143	9	24	M 9071	6	37	11176	15	38	T 16220	12	57
T 5559	14	21	M 8144	9	34	M 9072	6	36	11177	15	37	T 16221	12	55
T 5560 bis	14	20	M 08146	9	33	M 9072 bis	6	35	11184 bis	15	25	T 16224	12	59
T 5569 ter	14	25	M 8147	9	22	M 9073	6	34	11184 bis	16	36	T 16225 bis	12	58
T 5575 bis	11	18	M 8148	9	37	M 9074	6	33	11185 ter	15	30	T 16226	12	61
T 5583	10	34	M 8152	9	13	M 9075	6	39	11185 ter	16	40	T 16227	12	60
T 5608	11	26	M 8157	9	17	M 9075 bis	6	41	11186	15	28	T 16228	12	54
T 5611	11	15	T 8171 bis	13	29	M 9076	6	31	11186	16	38	T 16229 D	12	53
T 5612	11	14	T 8173 bis	13	25	M 9077	6	29	11191	15	26	T 16229 S	12	52
T 5810 ter	16	67	T 8174	13	24	T 9086	14	46	11192	15	34	T 16230	12	51
T 5821 bis	10	29	T 8175	13	23	T 9158	11	40	11193	15	33	T 16231	12	50
T 5870	15	18	T 8176	13	20	T 9260	12	47	11202	16	58	T 16232	12	56
M 8018 ter	12	63	M 8189	2	27	T 9600	18	14	11205	16	34	T 16235/16238 B	12	43
M 8018 ter	16	29	M 8300	7	22	T 9602	18	15	11212 bis	16	30	T 16238 B	12	46
M 8045	2	34	T 8301	12	75	T 9604 bis	18	18	11622	5	19	T 16241	12	44
M 8046	2	36	T 8302	12	68	T 9611	18	28	11692	13	17	T 16243	12	34
M 8046	9	53	T 8303	10	11	T 9613/1	18	21	11693	13	16	T 16244	12	32
T 8053 ter	10	18	T 8515	9	14	T 9637	18	19	11700	11	33	T 16246	12	33
M 8068	4	29	T 8516	9	16	10041 bis	2	45	T 13116	14	15	T 16247	12	28
T 8090	15	23	T 8521	5	22	10069 bis	14	39	T 14095	14	13	T 16248	12	30
T 8091	11	48	M 8521 bis	5	25	11020/11020B/bis	12	36	T 16007	10	32	T 16249	12	27
T 8091	15	22	T 8521 ter	5	24	11021 B/bis	12	39	T 16009	10	31	T 16250	12	29
T 8092	15	24	M 8522	4	23	11022	12	37	T 16015	11	10	T 16251	12	31
T 8098/149	16	60	T 8529	7	35	11023	12	38	T 16036 D	14	41	T 16254 bis	12	16
M 08123	9	50	T 8529	15	19	11026	12	42	T 16036 S	14	40	T 16258	12	18
M 8126	9	51	M 8533 bis	17	14	11038	12	21	T 16039	14	31	T 16259	12	19
T 8129	14	42	M 8534	17	15	11047	12	64	T 16040	14	30	T 16260	12	25
M 8133 C	9	47	M 8534 bis	17	12	11058	12	72	T 16041	14	27	T 16262 bis	12	24
M 8133 D	9	46	M 8537	2	37	11159/149	15	50	T 16044	14	47	T 16263	12	22
M 8134	2	46	M 8537 bis	2	38	11160	15	52	T 16050	14	48	T 16266	12	14
M 08139	9	40	T 8549	13	18	11168	15	48	T 16051	14	50	T 16269	12	13
M 08139 bis	9	39	T 8550	13	15	11169	15	44	T 16052	14	37	T 16270	12	12
M 08140	9	29	T 8550 bis	13	14	11170	15	20	T 16053	14	34	T 16295	12	80
M 08140 bis	9	36	M 9065/122	6	32	11171	15	36	T 16087	17	36	T 16300	12	76
M 08140 ter	9	32	M 9065	6	44	11172	15	35	T 16089	17	37	T 16302	10	12
M 08141	9	25	M 9066	6	28	11173	15	47	T 16097 bis	18	25	T 16303	12	81
M 08141 bis	9	28	M 9068	6	30	11174	15	46	T 16135	16	35	T 16304	12	82
M 08141 ter	9	26	M 9069	6	38				T 16166	17	51			

www.guzzitek.org - Revente Interdite - Revendita Vietata - Resaling Forbiden - Wiederverkauf Verboten

N.º d'ordinazione	N. di Tav.	N. di Figura	N.º d'ordinazione	N. di Tav.	N. di Figura	N.º d'ordinazione	N. di Tav.	N. di Figura	N.º d'ordinazione	N. di Tav.	N. di Figura	N.º d'ordinazione	N. di Tav.	N. di Figura
M 2121	7	16	M 2193	2	18	M 2322	1	18	M 2367	3	19	T 2642 bis	16	48
M 2122	7	10	M 2194	2	26	M 2323	1	21	M 2373	2	12	T 2643 bis	16	49
M 2123	7	30	M 2195	2	56	M 2323 bis	1	19	M 2374	4	20	T 2644	16	47
M 2125 bis	9	61	M 2196	3	15	M 2324	1	17	M 2380	4	18	T 2645	16	45
M 2128 bis	9	68	M 2197	3	16	M 2324 bis	1	16	M 2384	4	19	T 2646	16	23
M 2130	9	65	M 2198	3	17	M 2324 ter	1	15	M 2385	4	15	T 2646 bis	16	44
M 2132	9	63	M 2198	4	11	M 2325 bis	9	70	M 2387	4	16	T 2647	16	22
M 2133	9	62	M 2199	2	19	M 2326	9	77	M 2394	1	24	T 2653	6	14
M 2134	8	24	T 2206	16	55	M 2327	9	59	M 2395 bis	1	22	T 2653 bis	6	15
M 2135	8	22	T 2207	16	54	M 2328 bis	9	60	M 2401	2	30	T 2660	2	14
T 2135	5	30	T 2209	16	21	M 2329	9	69	M 2406	17	13	T 2662 D	5	29
M 2136	8	21	T 2210	16	20	M 2330/2128 bis	9	67	M 2407	17	20	T 2672/02094 bis	12	83
T 2136	5	33	M 2302	1	55	M 2331 bis/2332bis	9	71	M 2408	17	18	T 2672	12	84
T 2137 bis/8521	5	23	M 2302 A	1	56	M 2332 bis	9	72	M 2409/1	17	22	T 2676	13	13
M 2138	7	33	M 2303/1/2195	2	11	M 2333	9	76	M 2411	18	17	T 2685/1	13	19
M 2139	7	32	M 2304/8189	2	10	M 2334	9	75	M 2412	18	22	T 2686/1	13	22
M 2140	7	31	M 2305	3	18	M 2335	9	74	M 2505 bis	4	10	T 2687	13	21
T 2141	16	24	M 2306	7	19	M 2337	9	66	M 2515	10	42	T 2690	13	27
T 2145	18	27	M 2307	1	50	M 2338	9	73	M 2529	3	25	T 2691	13	30
T 2148	18	12	M 2307 bis	1	51	M 2340	9	56	M 02530/2531	3	32	T 2692	13	28
M 2158 bis	7	37	M 2307 ter	1	52	M 2341	9	55	M 2531	3	33	T 2693	13	31
M 2161 bis	8	18	M 2308	1	53	M 2342	9	54	M 2533	3	24	T 2694	13	26
M 2166	8	15	M 2309	1	45	M 2342 ter	9	52	M 2534	3	23	T 5087	14	24
T 2166	15	40	M 2310	1	46	M 2344	2	47	M 2536	3	28	T 5133	5	18
T 2167	15	41	M 2311 bis	1	41	M 2345	2	49	M 2537	3	30	T 5146	16	18
T 2168	15	42	M 2313	1	31	M 2346	9	49	M 2538	3	31	T 5153	11	49
T 2169	15	39	M 2313 bis	1	37	M 2347	9	44	M 2561 bis/2560	7	15	T 5304	14	10
T 2172	15	43	M 2314	1	35	M 2347 A	9	48	M 2562/2	17	28	T 5307	14	14
M 2174	17	21	M 2315	1	29	M 2348	2	57	M 2563	17	29	T 5308	14	12
M 2175	17	19	M 2315 bis	1	36	M 2349	9	43	M 2564	17	27	T 5311	14	19
M 02176	2	23	M 2315 ter	1	30	M 2350	9	42	T 2622 bis	16	65	T 5312	14	11
M 2177	2	24	M 2316	1	33	M 2351	9	41	T 2624	16	53	T 5508	11	11
M 02178	2	25	M 2316 bis	1	38	M 2352	9	38	T 2625	16	57	T 5511 bis	14	26
M 2182	17	33	M 2317	1	26	M 2352 bis	9	35	T 2625 bis	16	52	T 5517	11	21
M 2182 A	17	32	M 2317 bis	1	25	M 2353	9	45	T 2637 bis	16	51	T 5518	11	20
M 2183	2	31	M 2318	1	32	M 2354	2	55	T 2638	16	43	T 5519	11	22
M 2191	2	28	M 2320	1	47	M 2361	8	19	T 2639	16	42	T 5533	14	49
M 2192	2	17	M 2320 bis	1	48	M 2364	8	16	T 2640 bis	16	41	T 5534	14	51
			M 2321	1	20	M 2365	3	21	T 2640 ter	16	46	T 5536	14	36
						M 2366	3	20						

www.guzzitek.org - Revente Interdite - Revendita Vietata - Resaling Forbiden - Wiederverkauf Verboten

N.° d'ordinazione	N. di Tav.	N. di Figura	N.° d'ordinazione	N. di Tav.	N. di Figura	N.° d'ordinazione	N. di Tav.	N. di Figura	N.° d'ordinazione	N. di Tav.	N. di Figura	N.° d'ordinazione	N. di Tav.	N. di Figura
T 16305	12	74	T 16600	5	10	MNKE 3/2 X	17	31						
T 16306	12	69	T 16601	5	16	MCR 4 E	17	10						
T 16380	16	66	T 16602	5	21	6 V 3 W	17	48						
T 16451/11020	12	10	T 16603	5	31	6 V 5 W	17	47						
T 16451	12	11	T 16605	5	13	6 V 25/25 W	17	46						
T 16455	12	65	T 16606/2	5	30	DN 19 GA 30/6/2000 D	17	26						
T 16456	12	73	T 16610	6	10	T 111 A	17	38						
T 16458	12	35	T 16613	6	19	3199	17	44						
T 16460	10	27	T 16614	6	20	PMP/4								
T 16476	11	30	T 16615	6	22	4010	17	41						
T 16477	11	29	T 16616	6	18	PMP/90								
T 16479	11	25	T 16617	1	28	8041	17	42						
T 16487	11	44	T 16618	6	26	DM/1								
T 16488	11	45	T 16623	7	38	90070-41	17	16						
T 16490	11	43	T 16624	15	17	Guarnizione per tappo	5	15						
T 16498	14	38	T 16628	18	20	Tappo per serbatoio								
T 16500	14	28	26757	18	16	Manettino chiusura tappo								
T 16504	14	18	T 30109	13	11	Vite per tappo								
T 16505	14	22	T 30614	17	35	Molla per tappo								
T 16506	14	16	36046/2	7	36	Copertina per sella	10	22						
T 16507 bis	14	17	36172	12	23	Molla sotto sella	10	23						
T 16508	10	15	36413	13	12	Molletta per maglia di giunzione	16	70						
T 16510	11	16	36465	18	13	Batteria	17	34						
T 16522	15	21	38808	18	11	Cavi per impianto elettrico	17	52						
T 16526	16	63	40530	17	23	Guaina per cavi	17	24						
T 16527	16	64	Libretto istruzioni	18	24	Getto di scorta	18	23						
T 16528	16	59												
T 16531	16	27												
T 16534	16	26												
T 16535	16	33												
T 16538/149	16	61												
T 16539	16	19												
T 16540/43	16	56												
T 16551	11	34												
T 16580	10	10												
T 16590	11	39												
T 16593	11	35												
T 16595	11	46												
T 16596	11	47												
T 16597	11	50												

www.guzzitek.org - Revente Interdite - Revendita Vietata - Resaling Forbiden - Wiederverkauf Verboten

TAVOLE PEZZI DI RICAMBIO

N.B. - I numeri d'ordinazione non contrassegnati da appositi segni di riferimento servono per entrambi i tipi **Sport** e **Turismo.**

I numeri d'ordinazione contrassegnati dalla stella (★) servono esclusivamente per il tipo **Sport.**

I numeri d'ordinazione contrassegnati dal rombo (◆) servono esclusivamente per il tipo **Turismo.**

Per i numeri di figura contrassegnati col dischetto (●) vedere variazioni a fine tavola.

www.guzzitek.org - Revente Interdite - Revendita Vietata - Resaling Forbiden - Wiederverkauf Verboten

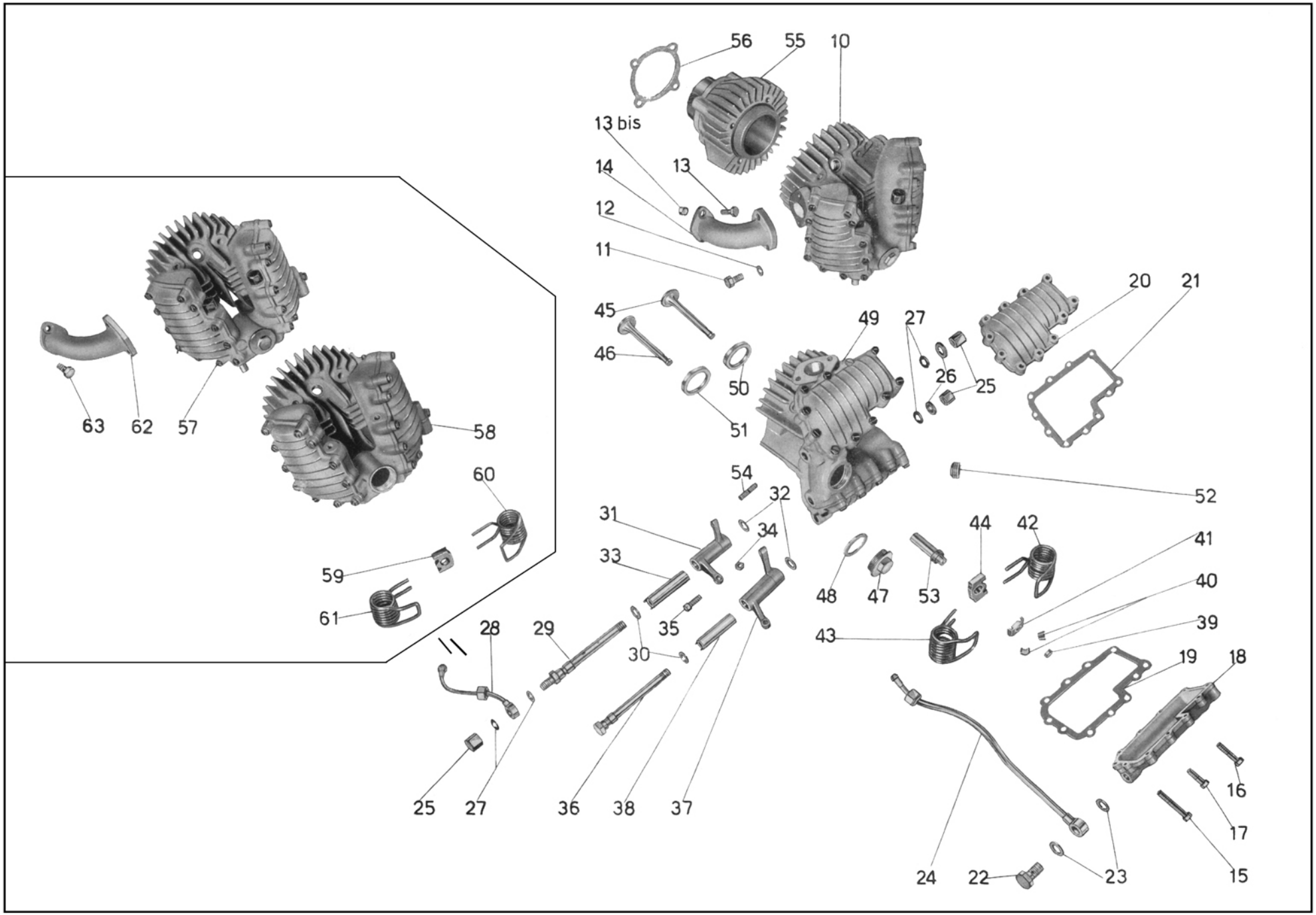

Tav. 1

www.guzzitek.org - Revente Interdite - Revendita Vietata - Resaling Forbiden - Wiederverkauf Verboten

Tavola 1

Complesso : Motociclo
Sottocomplesso: Motore

Gruppo : Organi principali
Sottogruppo: Cilindro - Testa - Coperchi - Valvole

N. Figura	Numero d'ordinazione	DENOMINAZIONE	Quantità	Indicazioni suppletive
• 10	★ M 2301/1 A/2309	**Testa** del motore completa (Comprende i pezzi: 25 - 26 - 27 - 29 - 30 - 31 - 32 33 - 34 - 35 - 36 - 37 - 38 - 39 - 40 - 41 - 42 - 43 - 44 - 45 - 46 - 47 - 48 - 49)	1	
11	M 2037	**Bullone** fissaggio pipa aspirazione alla testa	2	8 MA x 20
12	M 145 ter	**Rosetta** per bullone fissaggio pipa aspirazione	2	8,25 x 17 x 1,5
13	★ T 13081 bis	**Bullone** fiss. pipa al carburatore	2	8 MA x 26
13bis	DN 8	**Dado** per bullone fissaggio pipa al carburatore	2	8 MA
14	★ M 2376	**Pipa** aspirazione	1	
15	M 2324 ter	**Bullone** lungo per fissaggio coperchio parte scarico	1	6 MA x 42
16	M 2324 bis	**Bullone** medio per fissaggio coperchi sulla testa	4	6 MA x 30
17	M 2324	**Bullone** corto fissaggio coperchi sulla testa	17	6 MA x 22
18	M 2322	**Coperchio** sulla testa parte scarico	1	
19	M 2323 bis	**Guarnizione** per coperchio scarico	1	
20	M 2321	**Coperchio** sulla testa parte aspirazione	1	
21	M 2323	**Guarnizione** per coperchio aspirazione	1	
22	M 2395 bis	**Bullone** cavo per attacco tubaz. ricupero olio al coperchio testa - parte scar.	1	
23	TA 180 ter	**Guarnizione** per bullone cavo attacco tubazione ricupero olio	2	
24	M 2394	**Tubazione** ricupero olio dalla testa al raccordo sulla pompa	1	
25	M 2317 bis	**Dado** cieco per perni bilancieri	3	
26	M 2317	**Rosetta** di guarnizione per perni porta bilancieri	2	10,25 x 20 x 1
27	M 192 A	**Guarnizione** fibra per perni porta bilancieri e per raccordo attacco tubazione lubrificazione bilancieri alla testa	4	
28	T 16617	**Tubazione** per lubrificazione bilancieri	1	
29	M 2315	**Perno** per bilanciere aspirazione	1	
30	M 2315 ter	**Guarnizione** fibra per perni bilancieri	2	
31	M 2313	**Bilanciere** per valvola aspirazione	1	
32	M 2318	**Rosetta** di regolazione per bilancieri aspirazione e scarico	2	
33	M 2316	**Boccola** per bilanciere aspirazione	1	
34	M 61 bis	**Dado** per vite con nicchia sui bilancieri	2	7 MA
35	M 2314	**Vite** con nicchia sui bilancieri	2	
36	M 2315 bis	**Perno** per bilanciere scarico	1	
37	M 2313 bis	**Bilanciere** comando valvola scarico	1	
38	M 2316 bis	**Boccola** per bilanciere valvola scarico	1	
39	M 2006	**Cappelletto** per valvole	2	
40	M 2011	**Mezzi** collarini di tenuta piattelli superiori	4	
41	M 2311 bis	**Piattello** superiore per molle valvole	2	
42	★ M 2378	**Molla** per valvole con forcella esterna	2	
43	★ M 2379	**Molla** per valvole con forcella interna	2	
44	★ M 2311 A	**Piattello** inferiore per molle valvole	2	

(segue)

www.guzzitek.org - Revente Interdite - Revendita Vietata - Resaling Forbiden - Wiederverkauf Verboten

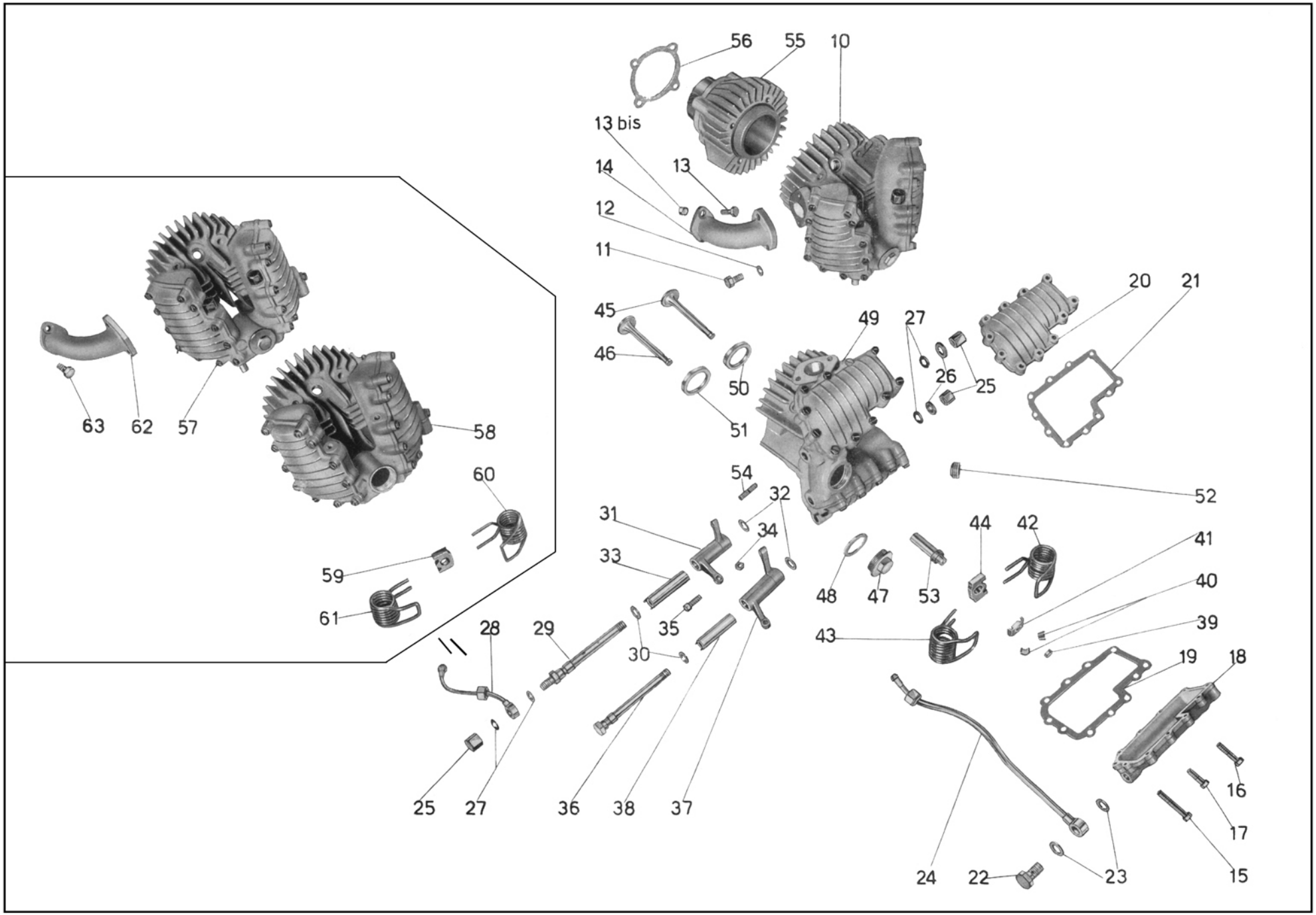

Tav. 1

www.guzzitek.org - Revente Interdite - Revendita Vietata - Resaling Forbiden - Wiederverkauf Verboten

Tavola 1

Complesso : Motociclo — **Gruppo** : Organi principali

Sottocomplesso: Motore — **Sottogruppo:** Cilindro - Testa - Coperchi - Valvole

N. Figura	Numero d'ordinazione	DENOMINAZIONE	Quantità	Indicazioni suppletive
45	M 2309	**Valvola** aspirazione	1	
46	M 2310	**Valvola** scarico	1	
47	M 2320	**Tappo** sulla testa	1	
48	M 2320 bis	**Guarnizione** per tappo sulla testa	1	
• 49	★ M 2301/1 A/2308	**Testa** del motore (Comprende i pezzi: 16 - 17 - 18 - 19 - 20 - 21 - 22 - 50 - 51 - 52 - 53 - 54)	1	
50	M 2307	**Sede** per valvola aspirazione sulla testa	1	
51	M 2307 bis	**Sede** per valvola scarico sulla testa	1	
52	M 2307 ter	**Ghiera** sulla testa per candela	1	
53	M 2308	**Guida** valvole aspirazione e scarico	2	
54	M 107	**Prigioniero** sulla testa per attacco tubo scarico	2	7 MA x 33
55	M 2302	**Cilindro** completo di canna	1	
56	M 2302 A	**Guarnizione** carta tra basamento e cilindro	1	
• 57	◆ M 2301 A/2309	**Testa** del motore completa	1	
• 58	◆ M 2301 A/2308	**Testa** del motore completa di guida valvole, ghiere e coperchi	1	
59	◆ M 2311	**Piattello** inferiore per molle valvole	2	
60	◆ 2312	**Molla** per valvole con forcella esterna	2	
61	◆ M 2312 bis	**Molla** per valvole con forcella interna	2	
62	◆ M 05536	**Pipa** aspirazione	1	
63	◆ T 58	**Bullone** fissaggio pipa aspirazione al carburatore	2	

N.B. - Sulle macchine fino al N. di motore 98499 sono stati montati i seguenti pezzi:

N. d'ord.	DENOMINAZIONE	Quant.
(• 10) M 2301/1/2309	**Testa** del motore completa - tipo Sport	1
(• 49) M 2301/1/2308	**Testa** del motore - tipo Sport	1
(• 57) M 2301/2309	**Testa** del motore completa - tipo Turismo	1
(• 58) M 2301/2308	**Testa** del motore - tipo Turismo	1

www.guzzitek.org - Revente Interdite - Revendita Vietata - Resaling Forbiden - Wiederverkauf Verboten

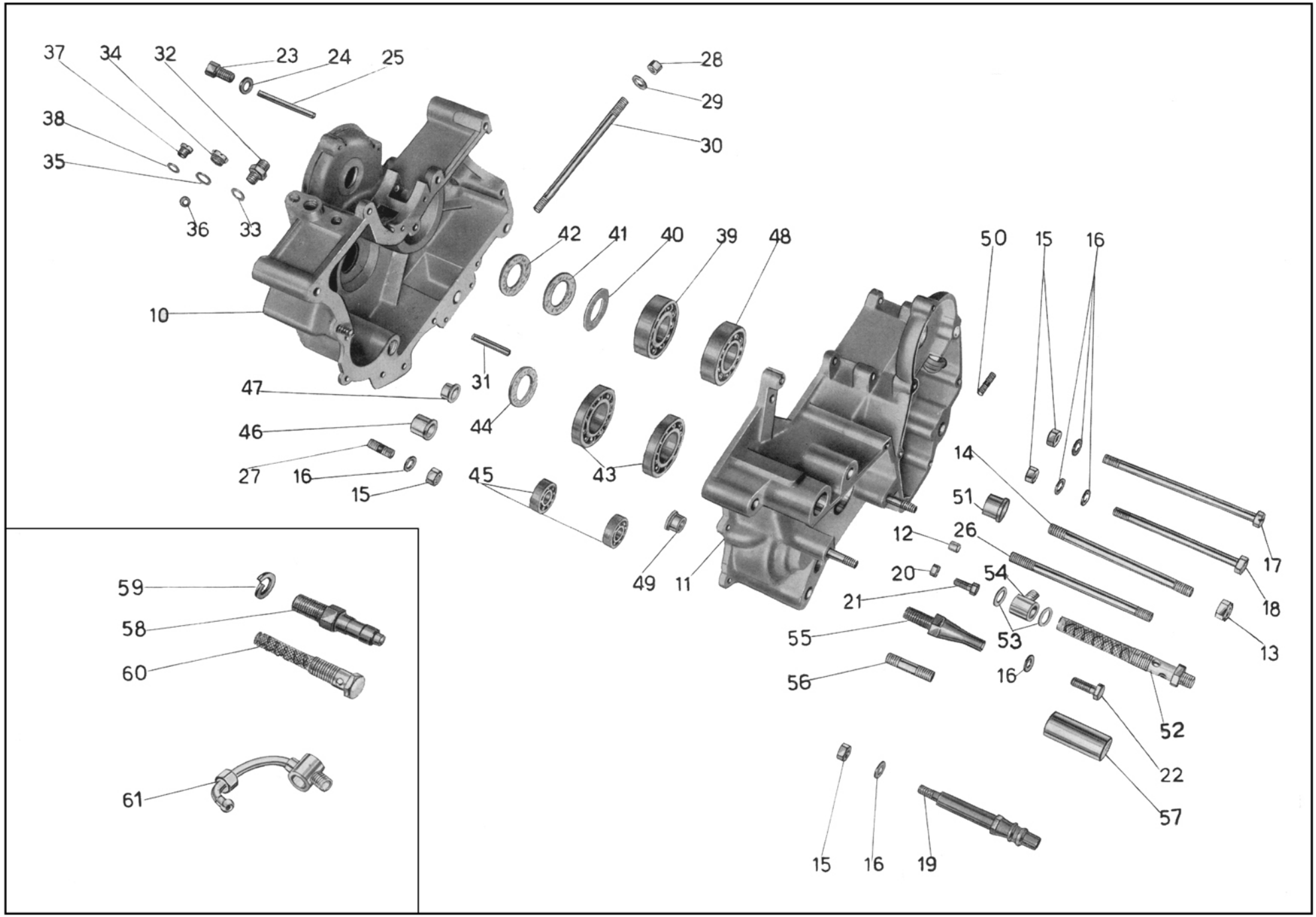

Tav. 2

www.guzzitek.org - Revente Interdite - Revendita Vietata - Resaling Forbiden - Wiederverkauf Verboten

Tavola 2 **Complesso** : Motociclo **Gruppo** : Organi principali
Sottocomplesso: Motore **Sottogruppo:** Basamento

N. Figura	Numero d'ordinazione	DENOMINAZIONE	Quantità	Indicazioni suppletive
10	M 2304/8189	**Basamento** lato volano con prigioniero e boccole	1	
11	M 2303/1/2195	**Basamento** lato distribuzione con anello, prigionieri e boccole	1	
12	M 2373	**Bussolina** sul basamento distribuzione di riferimento coperchio	2	
13	T 2075 bis	**Dado** per perno fissaggio motore alle piastre	2	12 x 1,25 M
14	T 2660	**Perno** anteriore fissaggio motore alle piastre	1	12 x 1,25 M x 122
15	DN 8	**Dado** per prigioniero corto sul basamento, per bullone serraggio basamento e fissaggio fascetta, per colonnetta fermo messa in moto e per bullone anteriore	4	8 MA
16	M 145 ter	**Rosetta** per prigioniero corto sul basamento, per bullone serraggio basamento e fissaggio fascetta, per colonnetta di fermo messa in moto, per bullone corto fissaggio basamento e per bullone anteriore	5	8,25 x 17 x 1,5
17	M 2192	**Bullone** serraggio basamento e fissaggio fascetta	1	8 MA x 141,5
18	M 2193	**Bullone** anteriore fissaggio basamento	1	8 MA x 116
19	M 2199	**Colonnetta** di fermo messa in moto	1	
20	DN 6	**Dado** per bulloncini serraggio basamento	5	6 MA
21	M 140	**Bulloncini** serraggio basamento	5	6 MA x 17
22	T 58	**Bullone** corto fissaggio basamento	1	8 MA x 22
23	M 02176	**Bullone** forato porta spina per fascetta	1	
24	M 2177	**Rosetta** per bullone forato	1	10,25 x 17 x 1,5
25	M 02178	**Spina** per fissaggio fascetta	1	
26	M 2194	**Prigioniero** unione basamento e coperchio pignone	1	8 MA x 133
27	M 8189	**Prigioniero** corto sul basamento	1	8 MA x 28
28	M 2191	**Dado** per tirante cilindro e testa	4	9 MA
29	MA 24 ter	**Rosetta** per tirante fissaggio cilindro e testa	4	9,5 x 20 x 2
• 30	M 2401	**Tirante** per fissaggio cilindro e testa	4	9 MA x 172,5
31	M 2183	**Spina** fissaggio fascette	2	
32	M 192	**Raccordo** sfiatatoio	1	
33	M 192 A	**Guarnizione** fibra per raccordo sfiatatoio	1	
34	M 8045	**Tappo** per sfiatatoio grande	1	14 x 1,25 M x 5
35	M 121 bis	**Guarnizione** fibra per tappo sfiatatoio grande	1	
36	M 8046	**Sfera** per sfiatatoio	1	3/8" (9,52)
37	M 8537	**Tappo** per sfiatatoio piccolo	1	9 MA x 6,5
38	M 8537 bis	**Guarnizione** per tappo sfiatatoio piccolo	1	
39	M 2055	**Cuscinetto** a rulli sull'albero a gomito lato volano	1	25 x 62 x 17
40	M 2056	**Anello** premistoppa albero a gomito	1	25,1 x 44 x 1
41	M 2057 bis	**Anello** feltro per albero a gomito - grande	1	
42	M 2057	**Anello** feltro per albero a gomito - piccolo	1	
43	M 2117 bis	**Cuscinetto** a sfere per albero primario	2	30 x 62 x 10

(segue)

www.guzzitek.org - Revente Interdite - Revendita Vietata - Resaling Forbiden - Wiederverkauf Verboten

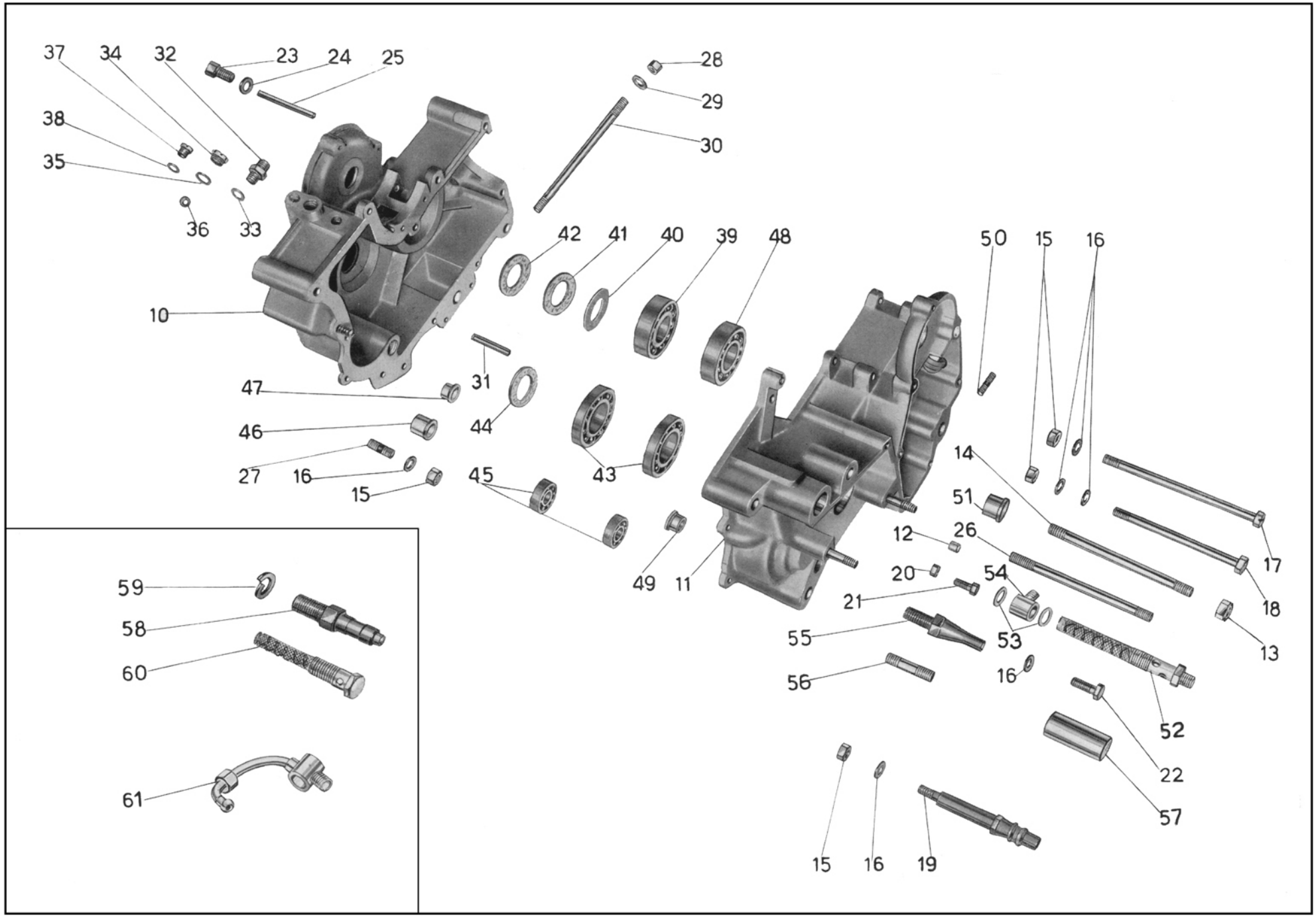

Tav. 2

www.guzzitek.org - Revente Interdite - Revendita Vietata - Resaling Forbiden - Wiederverkauf Verboten

Tavola 2

Complesso : Motociclo
Sottocomplesso: Motore

Gruppo : Organi principali
Sottogruppo: Basamento

N. Figura	Numero d'ordinazione	DENOMINAZIONE	Quantità	Indicazioni suppletive
44	M 2117 ter	**Feltro** tenuta olio sul corpo frizione lato volano	1	
45	10041 bis	**Cuscinetto** a sfere per albero secondario	2	12 x 32 x 10
46	M 8134	**Boccola** cieca per settore del cambio	1	
47	M 2344	**Boccola** per tamburo scanalato	1	
48	M 2050	**Cuscinetto** a sfere per albero a gomito	1	25 x 62 x 17
49	M 2345	**Boccola** cieca per tamburo scanalato	1	
50	M 2088	**Prigioniero** per tubo copriastine	2	7 MA x 22
51	M 2078	**Boccola** per albero a camme sul basamento	1	
52	★ M 2430	**Raccordo** con filtro per ricupero olio dal basamento	1	
53	M 163 G	**Rosetta** per raccordo con filtro per ricupero olio dal basamento	2	
54	★ M 2434	**Raccordo** a squadra per tubazione ricupero olio dal basamento alla pompa	1	
55	M 2354	**Colonnetta** di fermo settore cambio	1	
56	M 2195	**Prigioniero** per fissaggio coperchio pignone	2	8 MA x 43
57	M 2348	**Boccola** di guida albero porta settore	1	
58	◆ M 08151	**Perno** per leva a pedale del cambio	1	
59	◆ M 08151 bis	**Rosetta** elastica per perno leva cambio	1	
60	◆ M 2399	**Bullone** cavo con filtro per ricupero olio dal basamento	1	
61	◆ M 2396	**Tubo** ricupero olio dal basamento alla pompa	1	

N.B. - Sulle macchine fino al N. di motore 98499 è stato montato il seguente particolare:

N. d'ordin.	DENOMINAZIONE	Quant.
(●30) M 2190	**Tirante** per fissaggio cilindro e testa (lunghezza mm. 152,5)	4

www.guzzitek.org - Revente Interdite - Revendita Vietata - Resaling Forbiden - Wiederverkauf Verboten

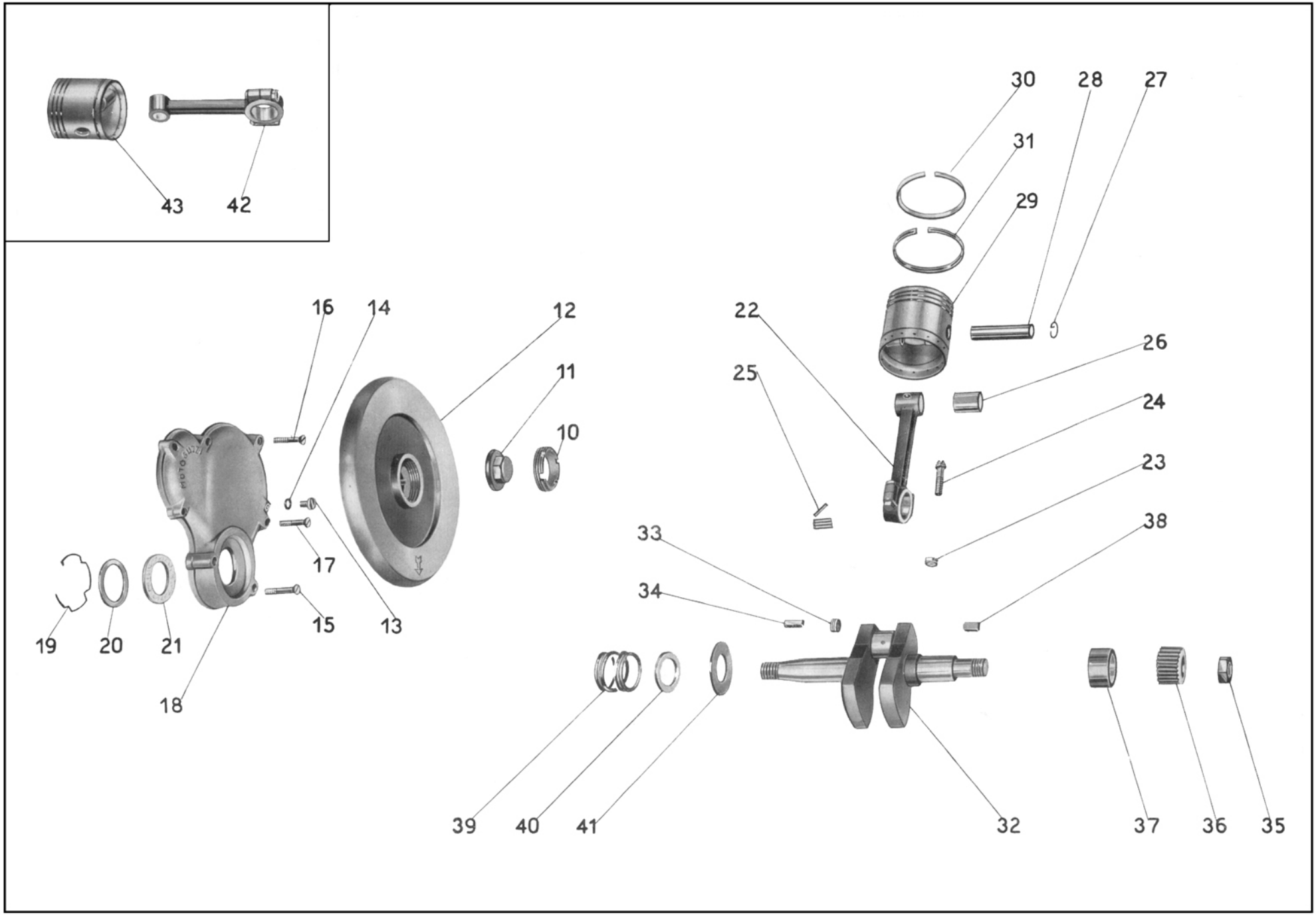

Tav. 3

www.guzzitek.org - Revente Interdite - Revendita Vietata - Resaling Forbiden - Wiederverkauf Verboten

Tavola 3 **Complesso** : Motociclo **Gruppo** : Organi principali

Sottocomplesso: Motore **Sottogruppo:** Albero a gomito - Biella - Pistone - Volano e coperchio lato vol.

N. Figura	Numero d'ordinazione	DENOMINAZIONE	Quantità	Indicazioni suppletive
10	M 2063	**Ghiera** per volano motore	1	
11	M 2062	**Dado** per volano motore	1	
12	M 2061	**Volano** motore	1	
13	M 0156	**Tappo** inferiore sul coperchio frizione	1	7 MA x 9
14	M 0156 ter	**Guarnizione** fibra per tappo coperchio frizione	1	
15	M 2196	**Vite** lunga fissaggio coperchio volano	2	6 MA x 42
16	M 2197	**Vite** media fissaggio coperchio volano	2	6 MA x 35,5
17	M 2198	**Vite** corta fissaggio coperchio volano	3	6 MA x 33
18	M 2305	**Coperchio** basamento (lato volano)	1	
19	M 2367	**Molla** di tenuta premistoppa	1	
20	M 2366	**Rosetta** per tenuta feltro	1	42 x 54,75 x 1
21	M 2365	**Anello** feltro per coperchio lato volano	1	
22	★ M 2541/2534	**Biella** con cappello, boccola, dadi e bulloni	1	
23	M 2534	**Dado** per bulloni testa di biella	2	
24	M 2533	**Bullone** per testa di biella	2	
25	M 2529	**Aghi** per testa di biella	30	∅ 3 x 19,8
26	MD 2066	**Boccola** per piede biella	1	
27	M 2069	**Molla** di tenuta spinotto	2	
28	M 2536	**Spinotto** per pistone	1	
29	★ M 2535 bis/1	**Pistone**	1	
30	M 2537	**Fascia** elastica	3	
31	M 2538	**Fascia** elastica raschiaolio	1	
32	M 02530/2531	**Albero** a gomito completo di tappo	1	
33	M 2531	**Tappo** per albero a gomito	1	12 x 1 M x 7
34	M 26	**Chiavella** per volano sull'albero a gomito	1	
35	M 2054	**Dado** sull'albero a gomito - lato distribuzione	1	18 MB
36	M 2053	**Ingranaggio** sull'albero a gomito comando distribuzione	1	
37	M 2051	**Manicotto** di spessore sull'albero a gomito	1	
38	M 2052	**Chiavella** sull'albero fissaggio ingranaggio	1	
39	M 2059	**Molla** per pignone motore	1	
40	M 2058	**Anello** spingimolla pignone motore	1	
41	M 2055 bis	**Anello** spandiolio per albero a gomito	1	
42	◆ M 02532/2534	**Biella** con cappello, boccola, dadi e bulloni	1	
43	◆ M 2535/1	**Pistone**	1	

www.guzzitek.org - Revente Interdite - Revendita Vietata - Resaling Forbiden - Wiederverkauf Verboten

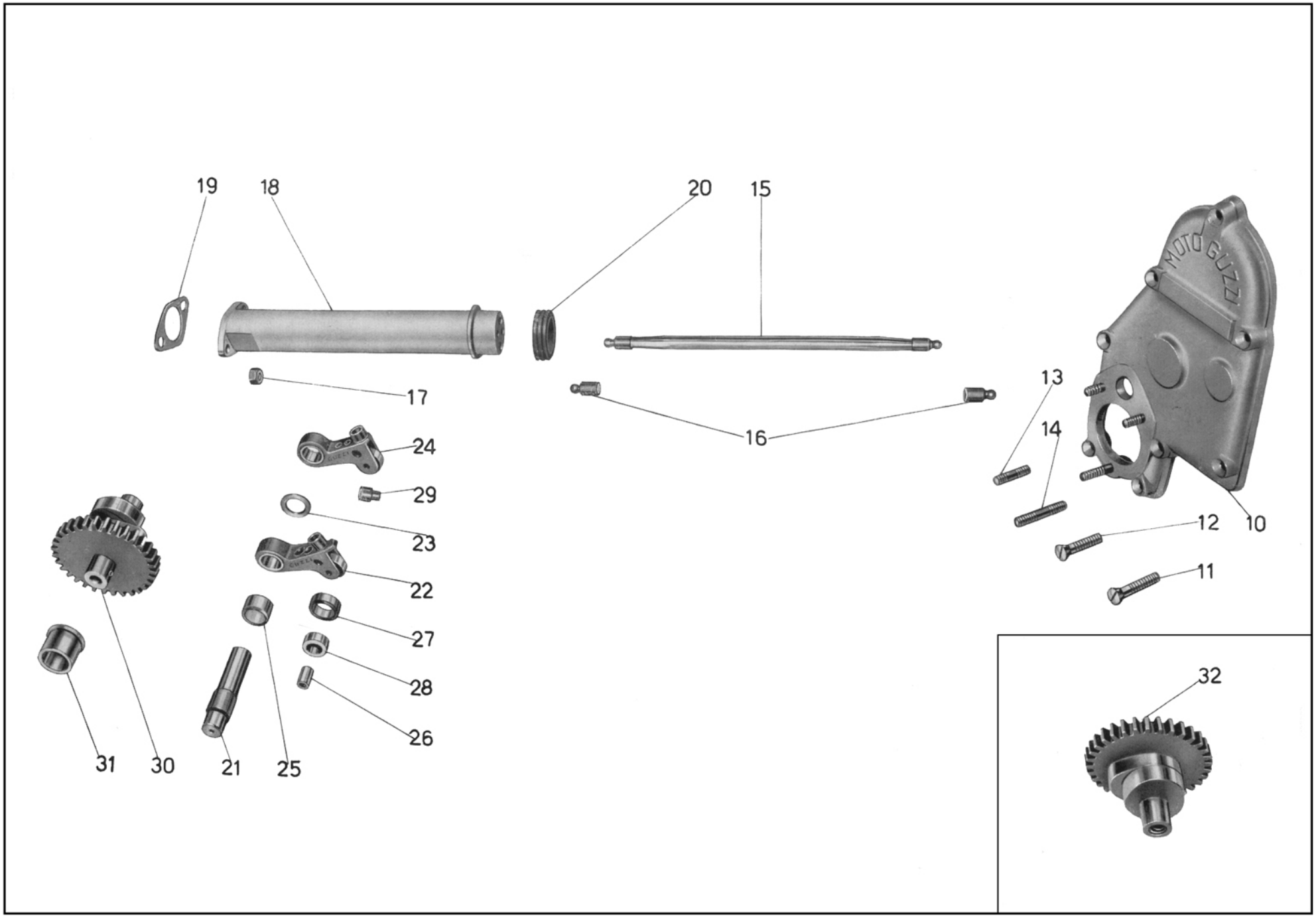

Tav. 4

www.guzzitek.org - Revente Interdite - Revendita Vietata - Resaling Forbiden - Wiederverkauf Verboten

Tavola 4

Complesso : Motociclo — **Gruppo** : Organi principali

Sottocomplesso: Motore — **Sottogruppo:** Distribuzione - Coperchio lato distribuzione

N. Figura	Numero d'ordinazione	DENOMINAZIONE	Quantità	Indicazioni suppletive
10	M 2505 bis	**Coperchio** lato distribuzione, completo di prigionieri	1	
11	M 2198	**Vite** inferiore fissaggio coperchio lato distribuzione	4	6 MA x 33
12	M 141	**Vite** superiore fissaggio coperchio lato distribuzione	4	6 MA x 29
13	M 2110	**Prigioniero** corto fissaggio pompa olio	2	6 MA x 24
14	M 2111	**Prigioniero** lungo fissaggio pompa olio	1	6 MA x 35
15	M 2385	**Astina** comando bilancieri completa di pasticche	2	
16	M 2387	**Pasticca** per astine bilancieri	4	
17	DN 7	**Dado** per tubo copriastine bilancieri	2	7 MA
18	M 2380	**Tubo** copriastine bilancieri	1	
19	M 2384	**Guarnizione** fra basamento e tubo copriastine	1	
20	M 2374	**Guarnizione** fra tubo copriastine e testa	1	
21	M 2084	**Perno** porta levette	1	
22	M 2081/2091	**Levetta** scarico completa di rullo e boccola	1	
23	M 8522	**Rosetta** di spessore fra levette aspirazione e scarico	1	13,2 x 20 x 2
24	M 2080/2091	**Levetta** aspirazione completa di rullo e boccola	1	
25	M 2082	**Boccola** per levette	2	
26	M 2093	**Perno** per rullo	2	
27	M 2091	**Rullo** per levette	2	
28	M 2092	**Boccola** per rullo	2	
29	M 8068	**Pasticca** per levette	2	
• 30	★ M 2415	**Albero** a camme con ingranaggio	1	
31	M 2078	**Boccola** per albero a camme sul coperchio	1	
32	◆ M 2544	**Albero** a camme con ingranaggio	1	

N.B. - Sulle macchine fino al N. di telaio MAC 74 è stato montato il seguente particolare:

N. d'ordin.	DENOMINAZIONE	Quant.
(•30) M 2544 bis	**Albero** a camme con ingranaggio	1

www.guzzitek.org - Revente Interdite - Revendita Vietata - Resaling Forbiden - Wiederverkauf Verboten

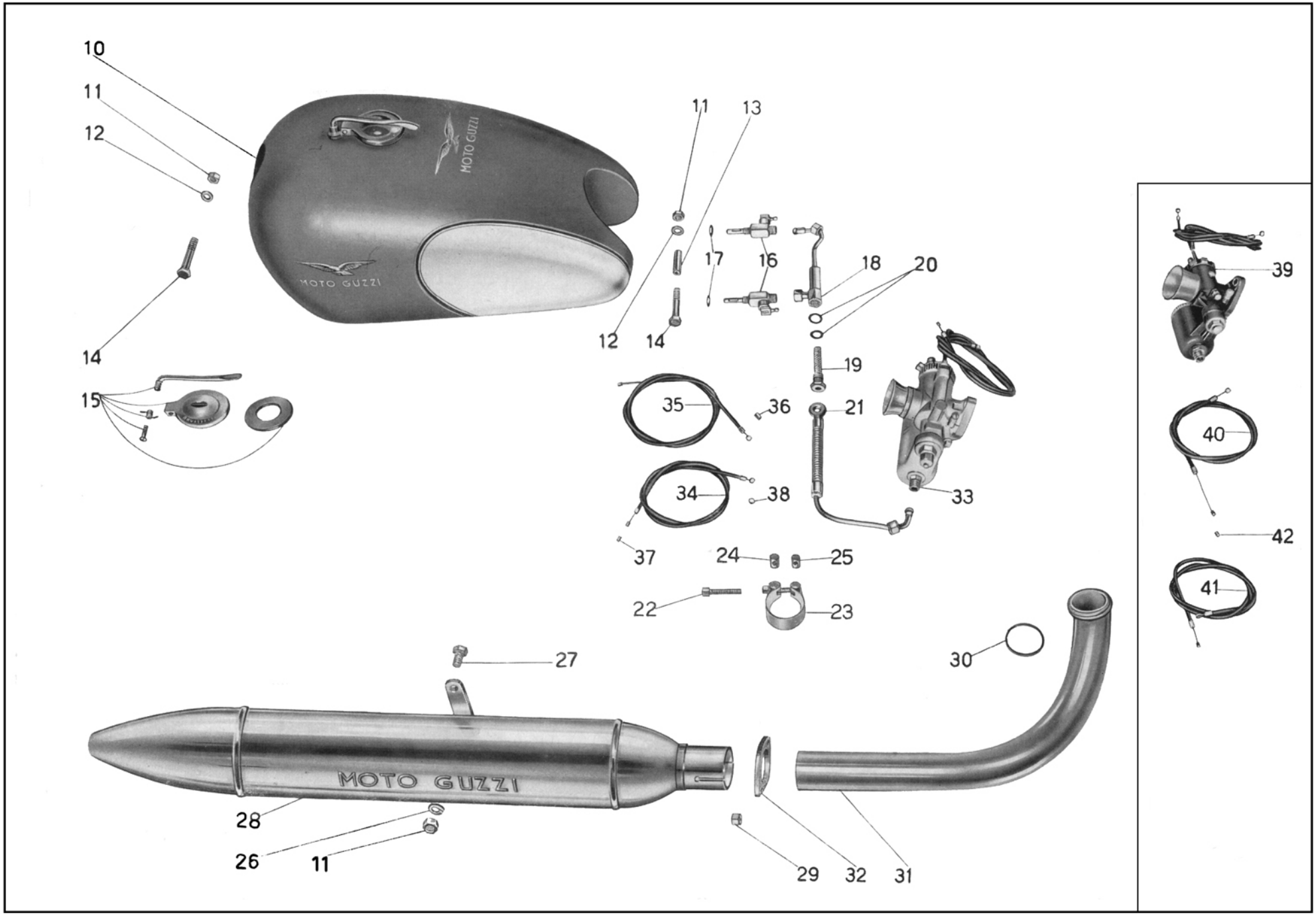

Tav. 5

www.guzzitek.org - Revente Interdite - Revendita Vietata - Resaling Forbiden - Wiederverkauf Verboten

Tavola 5

Complesso : Motociclo — **Gruppo** : Alimentazione e scarico

Sottocomplesso: Motore — **Sottogruppo:** Serbat. benzina - Tubazioni - Carburat. - Tubo scarico - Silenziat.

N. Figura	Numero d'ordinazione	DENOMINAZIONE	Quantità	Indicazioni suppletive
10	T 16600	**Serbatoio** benzina	1	
11	DN 8	**Dado** per bulloni attacco serbatoio e per bullone fiss. silenziatore al braccio	3	8 MA
12	M 145 ter	**Rosetta** per bulloni attacco serbatoio	2	8,25 x 17 x 25
13	T 16605	**Bussola** di spessore per attacco serbatoio parte posteriore	1	
14	T 2061	**Bullone** per attacco serbatoio	2	8 MA x 57
15		**Guarnizione** per tappo	1	Tipo Tebaldi.
		Tappo per serbatoio benzina	1	
		Manettino di chiusura tappo	1	Viene montato anche il tipo G. Bonora.
		Vite per tappo	1	
		Molla per tappo	1	
16	T 16601	**Rubinetto** benzina	2	
17	TA 175 G	**Guarnizione** fibra	2	Al montaggio il N. dei pezzi varia da 2 a 6
18	T 5133	**Corpo** completo per filtro benzina	1	
19	11622	**Bullone** cavo con filtro per tubazione benzina	1	
20	T 333 bis	**Guarnizione** fibra per bullone cavo	2	
21	T 16602	**Tubo** di alimentazione benzina dal serbatoio al carburatore	1	
22	T 8521	**Bullone** serraggio fascetta	1	
23	T 2137 bis/8521	**Fascetta** fissaggio silenziatore al tubo scarico completa di rulli e vite	1	
24	T 8521 ter	**Rullo** non filettato per fascetta fissaggio silenziatore	1	
25	T 8521 bis	**Rullo** filettato per fascetta fissaggio silenziatore	1	
26	RE 8	**Rosetta** elastica per bullone fissaggio silenziatore al braccio	1	
27	T 129 bis	**Bullone** fissaggio silenziatore al braccio	1	
28	T 16652	**Silenziatore**	1	
29	M 107 bis	**Dado** per prigionieri unione tubo scarico alla testa	2	
30	T 2135	**Guarnizione** per tubo scarico	1	
31	T 16603	**Tubo** scarico	1	
32	T 2136	**Flangia** per tubo scarico	1	
33	★ SSF 25 A	**Carburatore** completo di trasmissione	1	Per i pezzi di ricambio ved. catalogo Dell'Orto
34	★ T 16543/43 bis	**Trasmissione** comando aria del carburatore completa	1	
35	★ T 16544/44 bis	**Trasmissione** comando gas del carburatore completa	1	
36	T 234	**Coprifilo** per guaina	4	
37	★ T 16542	**Capocorda** per trasmissioni - lato carburatore	2	
38	T 193 N	**Capocorda** per trasmissioni - lato manubrio	2	

(segue)

www.guzzitek.org - Revente Interdite - Revendita Vietata - Resaling Forbiden - Wiederverkauf Verboten

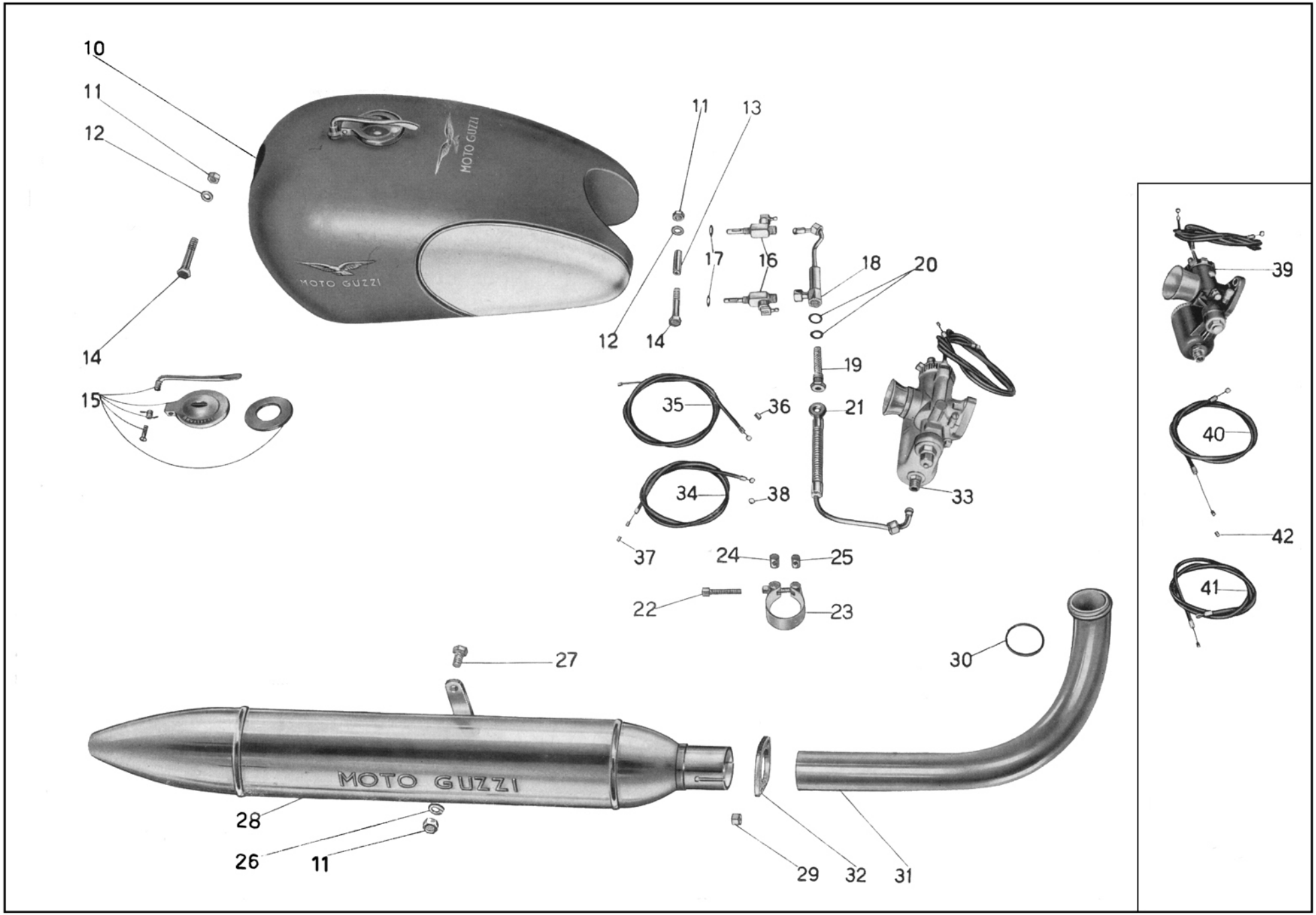

Tav. 5

www.guzzitek.org - Revente Interdite - Revendita Vietata - Resaling Forbiden - Wiederverkauf Verboten

Tavola 5

Complesso : Motociclo — **Gruppo** : Alimentazione e scarico

Sottocomplesso: Motore — **Sottogruppo:** Serbat. benzina - Tubazioni - Carburat. - Tubo scarico - Silenziat.

N. Figura	Numero d'ordinazione	DENOMINAZIONE	Quantità	Indicazioni suppletive
39	◆ **SBF 22**	**Curburatore** completo di trasmissioni	1	Per i pezzi di ricambio ved. catalogo Dell'Orto
40	◆ **T 16387/87 bis**	**Trasmissione** comando aria del carburatore completa	1	
41	◆ **T 16388/88 bis**	**Trasmissione** comando gas del carburatore completa	1	
42	◆ **T 16162**	**Capocorda** per trasmissioni - lato carburatore	2	

www.guzzitek.org - Revente Interdite - Revendita Vietata - Resaling Forbiden - Wiederverkauf Verboten

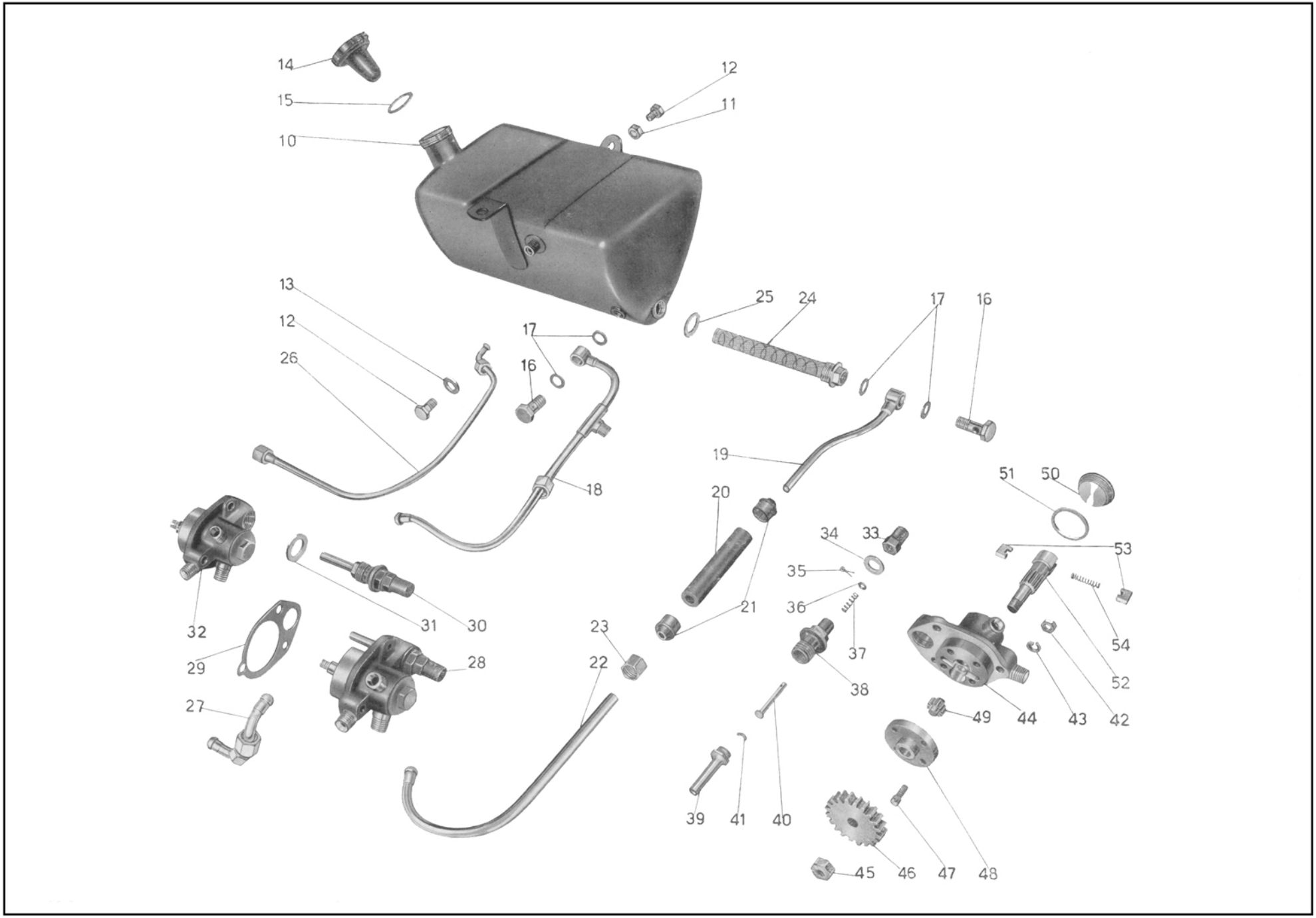

Tav. 6

www.guzzitek.org - Revente Interdite - Revendita Vietata - Resaling Forbiden - Wiederverkauf Verboten

Tavola 6 **Complesso** : Motociclo **Gruppo** : Lubrificazione

Sottocomplesso: Motore **Sottogruppo:** Serbatoio olio - Tubazioni - Pompa olio - Valvola automatica

N. Figura	Numero d'ordinazione	DENOMINAZIONE	Quantità	Indicazioni suppletive
10	T 16610	**Serbatoio** olio	1	
11	DN 8	**Dado** per bullone fissaggio serbatoio olio parte anteriore	1	8 MA
12	T 129 bis	**Bullone** fissaggio serbatoio olio	2	8 MA x 17,5
13	T 64 bis	**Rosetta** per bullone fiss. serbatoio - parte post.	1	
14	T 2653	**Tappo** per serbatoio olio	1	
15	T 2653 bis	**Guarnizione** per tappo serbatoio olio	1	
16	TA 182	**Bullone** cavo per tubazione ricupero olio e per tubaz. mandata olio alla pompa	2	
17	TA 180 ter	**Guarnizione** fibra per bullone cavo	4	
18	T 16616	**Tubazione** ricupero olio dalla pompa al serbatoio	1	
19	T 16613	**Tubazione** superiore alimentazione olio dal serbatoio alla pompa	1	
20	T 16614	**Tubo** di gomma per alimentazione olio	1	
21	T 188	**Raccordo** per tubo gomma alimentazione olio	2	
22	T 16615	**Tubazione** alimentazione olio parte inferiore	1	
23	T 184	**Dado** per tubazione alimentazione olio parte inferiore	1	
24	T 2070	**Filtro** completo per serbatoio olio	1	
25	T 2069 bis	**Guarnizione** fibra per filtro olio	1	
26	T 16618	**Tubazione** per sfiatatoio olio	1	
27	★ M 2432	**Tubazione** ricupero olio dal basamento alla pompa	1	
28	M 9066	**Pompa** olio completa di getto (Comprende i pezzi 30 - 31 - 32)	1	
29	M 9077	**Guarnizione** carta per pompa olio	1	
30	M 9068	**Getto** completo di valvolina automatica (Comprende i pezzi: 33 - 34 - 35 36 - 37 - 38 - 39 - 40 - 41)	1	
31	M 9076	**Guarnizione** per valvolina automatica	1	
32	M 9065/122	**Pompa** olio completa (Comprende i pezzi: 44 - 47 - 48 - 49 - 50 - 51 - 52 53 - 54)	1	
33	M 9074	**Cappellotto** per valvolina automatica	1	
34	M 9073	**Guarnizione** per cappellotto valvolina automatica	1	
35	M 9072 bis	**Copiglia** di tenuta piattello valvolina automatica	1	1 x 7
36	M 9072	**Piattello** di tenuta molla per valvolina automatica	1	2,51 x 6,5 x 0,5
37	M 9071	**Molla** per valvolina automatica	1	
38	M 9069	**Corpo** per valvolina automatica	1	
39	M 9075	**Tubetto** sul corpo della valvolina automatica	1	
40	M 9070	**Valvolina** di regolazione	1	
41	M 9075 bis	**Cavallottino** di arresto valvolina	1	
42	DN 6	**Dado** per prigionieri fissaggio pompa olio	3	6 MA
43	RE 6	**Rosetta** per prigionieri fissaggio pompa olio	2	6,5 x 11 x 2
44	M 9065	**Corpo** della pompa olio	1	

(segue)

www.guzzitek.org - Revente Interdite - Revendita Vietata - Resaling Forbiden - Wiederverkauf Verboten

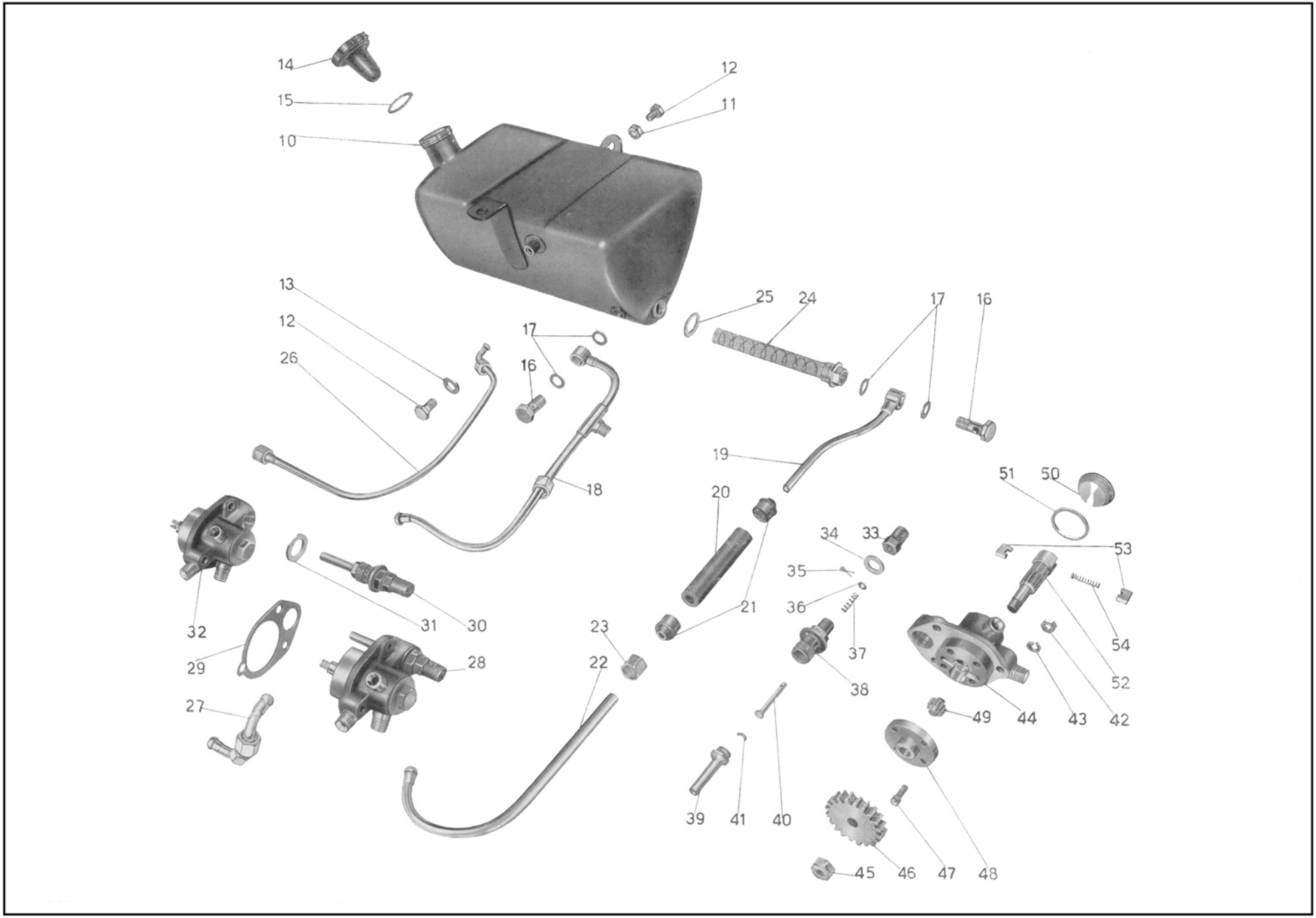

Tav. 6

www.guzzitek.org - Revente Interdite - Revendita Vietata - Resaling Forbiden - Wiederverkauf Verboten

Tavola 6

Complesso : Motociclo
Sottocomplesso: Motore

Gruppo : Lubrificazione
Sottogruppo: Serbatoio olio - Tubazioni - Pompa olio - Valvola automatica

N. Figura	Numero d'ordinazione	DENOMINAZIONE	Quantità	Indicazioni suppletive
45	**M 115 ter**	**Dado** per albero pompa olio	1	8 MB
46	**M 2108**	**Ingranaggio** comando pompa olio	1	
47	**M 117**	**Vite** fissaggio coperchio con guida per pompa olio	4	5 x 0,85 M x 14
48	**M 2106**	**Coperchio** con guida per pompa olio	1	
49	**M 116**	**Ingranaggio** alimentazione olio	1	
50	**M 122**	**Coperchio** per pompa olio	1	
51	**M 122 bis**	**Guarnizione** per coperchio pompa olio	1	
52	**M 2107**	**Alberello** dentato per pompa olio	1	
53	**M 120**	**Palette** per pompa olio	2	
54	**M 108**	**Molla** per palette	1	

www.guzzitek.org - Revente Interdite - Revendita Vietata - Resaling Forbiden - Wiederverkauf Verboten

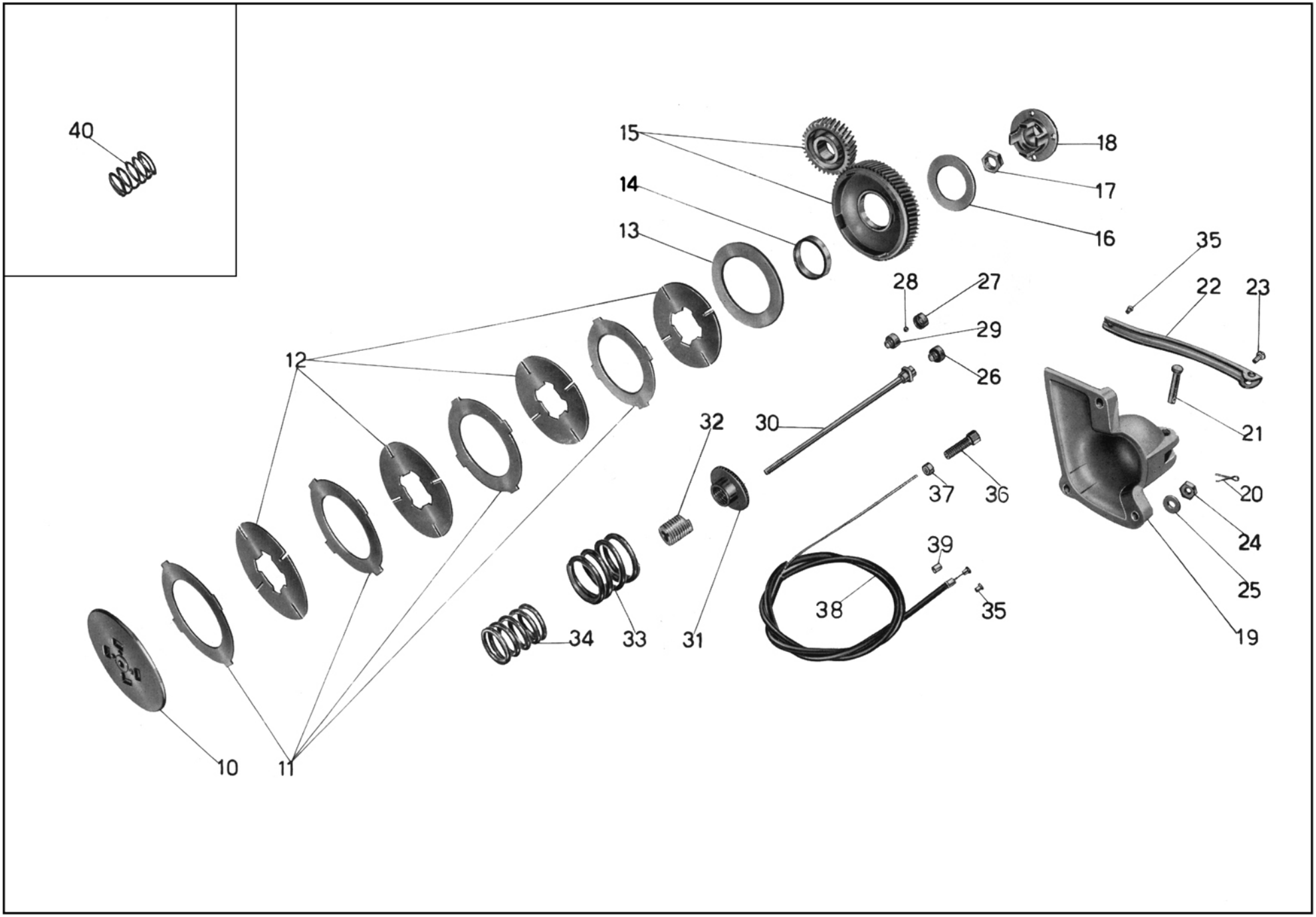

Tav. 7

www.guzzitek.org - Revente Interdite - Revendita Vietata - Resaling Forbiden - Wiederverkauf Verboten

Tavola 7

Complesso : Motociclo — **Gruppo** : Innesto

Sottocomplesso: Trasmissione — **Sottogruppo**: Innesto e comando frizione

N. Figura	Numero d'ordinazione	DENOMINAZIONE	Quantità	Indicazioni suppletive
10	M 2122	**Piattello** spingidischi frizione	1	
11	M 2118	**Disco** per frizione con tacche esterne	4	
12	M 2119	**Disco** per frizione con tacche interne	4	
13	M 2120	**Disco** ferodo per frizione	1	
14	M 2116	**Boccola** per ingranaggio trasmissione	1	
15	M 2561 bis/2560	**Ingranaggio** trasmissione del cambio e pignone motore	1	Vengono forniti solo accoppiati.
16	M 2121	**Disco** per corpo frizione fisso	1	
17	M 73	**Dado** per albero primario	1	
18	M 2117	**Corpo** frizione fisso	1	
19	M 2306	**Coperchio** pignone catena	1	
20	M 160 bis	**Copiglia** per spina fiss. leva frizione	1	2 x 22
21	M 160	**Spina** fiss. leva frizione	1	
22	M 8300	**Leva** frizione	1	
23	M 0162	**Vite** per leva frizione	1	
24	DN 8	**Dado** per prigionieri fiss. coperchio pignone	3	8 MA
25	M 145 ter	**Rosetta** per prigionieri fiss. coperchio pignone	3	
26	M 080/080 ter	**Bottone** per frizione (Comprende i pezzi: 27 - 28 - 29)	1	
27	M 080 bis	**Coperchio** per corpo bottone frizione	1	
28	M 080 ter	**Sfera** per bottone frizione	8	3,17 (1/8")
29	M 080	**Corpo** bottone per frizione	1	
30	M 2123	**Asta** frizione	1	
31	M 2140	**Manicotto** spingidischi molla frizione	1	
32	M 2139	**Manicotto** regolaggio frizione	1	
33	M 2138	**Molla** per frizione esterna	1	
34	★ M 5857	**Molla** per frizione interna	1	
35	T 8529	**Capocorda** per cavo	2	
36	36046/2	**Vite** tendifilo frizione	1	
37	M 2158 bis	**Dado** per vite tendifilo	1	
38	T 16623	**Trasmissione** comando frizione completa	1	
39	T 235	**Coprifilo** per guaina	2	
40	◆ M 2137	**Molla** per frizione interna	1	

www.guzzitek.org - Revente Interdite - Revendita Vietata - Resaling Forbiden - Wiederverkauf Verboten

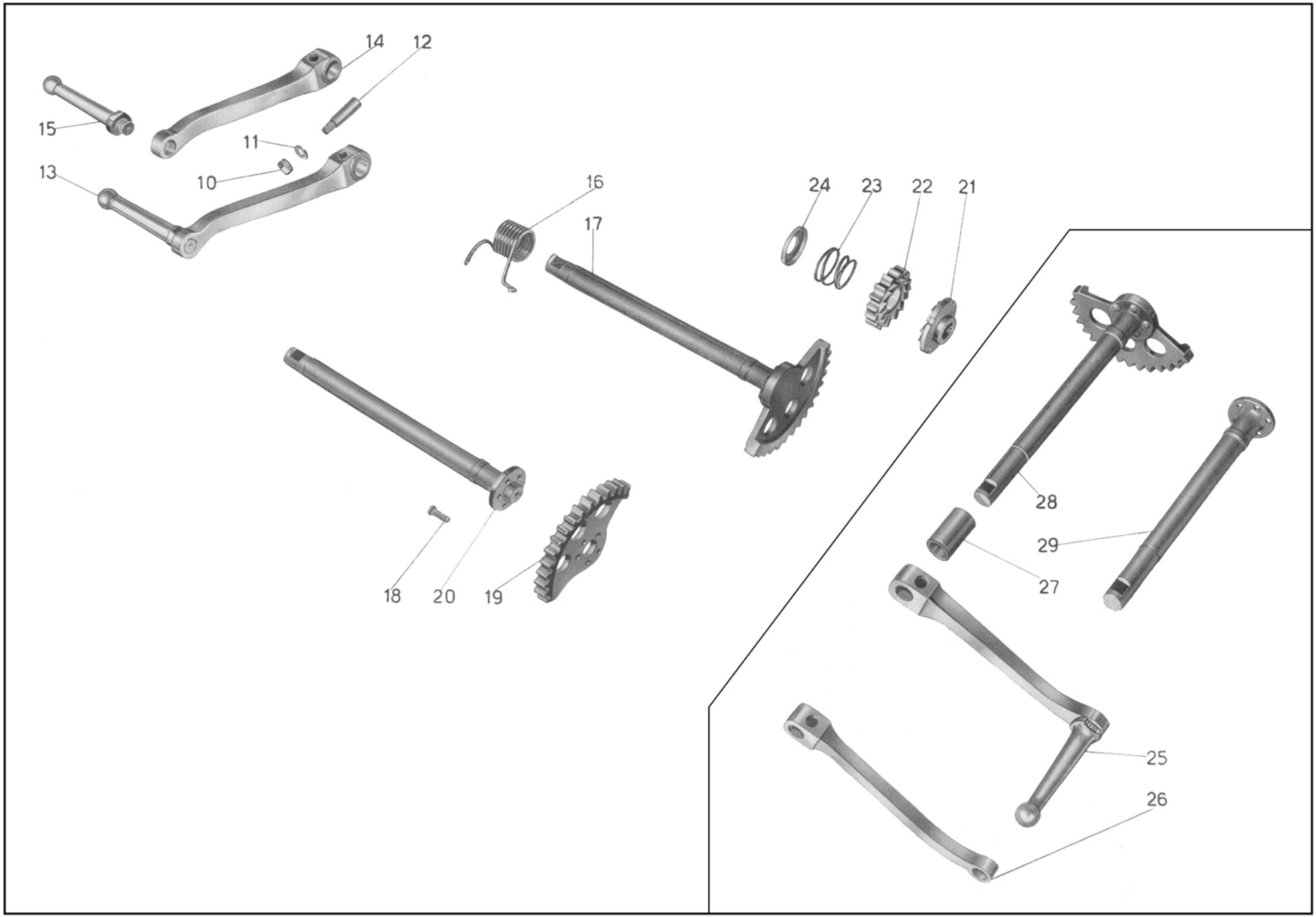

Tav. 8

www.guzzitek.org - Revente Interdite - Revendita Vietata - Resaling Forbiden - Wiederverkauf Verboten

Tavola 8

Complesso : Motociclo
Sottocomplesso: Trasmissione

Gruppo : Avviamento
Sottogruppo: Avviamento motore

N. Figura	Numero d'ordinazione	DENOMINAZIONE	Quantità	Indicazioni suppletive
10	DN 6	**Dado** per chiavella fiss. pedivella messa in moto	1	6 MA
11	M 136 bis	**Rosetta** per chiavella fiss. pedivella messa in moto	1	6,5 x 13 x 1,8
12	M 136	**Chiavella** fiss. pedivella messa in moto	1	
13	★ M 2439/2166	**Pedivella** messa in moto completa (Comprende i pezzi: 14 - 15)	1	
14	★ 2439	**Pedivella** messa in moto	1	
15	M 2166	**Pedalino** per pedivella messa in moto	1	
16	M 2364	**Molla** per albero messa in moto	1	
17	★ M 2437	**Albero** messa in moto con settore (Comprende i pezzi: 18 - 19 - 20)	1	
18	M 2161 bis	**Chiodo** fiss. settore all'albero della messa in moto	5	5 x 16
19	M 2361	**Settore** per albero messa in moto	1	
20	★ M 2438	**Albero** della messa in moto	1	
21	M 2136	**Manicotto** dentato avviamento fisso	1	
22	M 2135	**Ingranaggio** libero avviamento	1	
23	M 87	**Molla** di spinta ingranaggio avviamento	1	
24	M 2134	**Piattello** spingimolla ingranaggio	1	
25	◆ M 5541/2166	**Pedivella** messa in moto completa di pedalino	1	
26	◆ M 5541	**Pedivella** messa in moto	1	
27	◆ M 2363	**Spessore** per albero messa in moto	1	
28	◆ M 2360	**Albero** messa in moto completo di settore	1	
29	◆ M 2362	**Albero** della messa in moto	1	

www.guzzitek.org - Revente Interdite - Revendita Vietata - Resaling Forbiden - Wiederverkauf Verboten

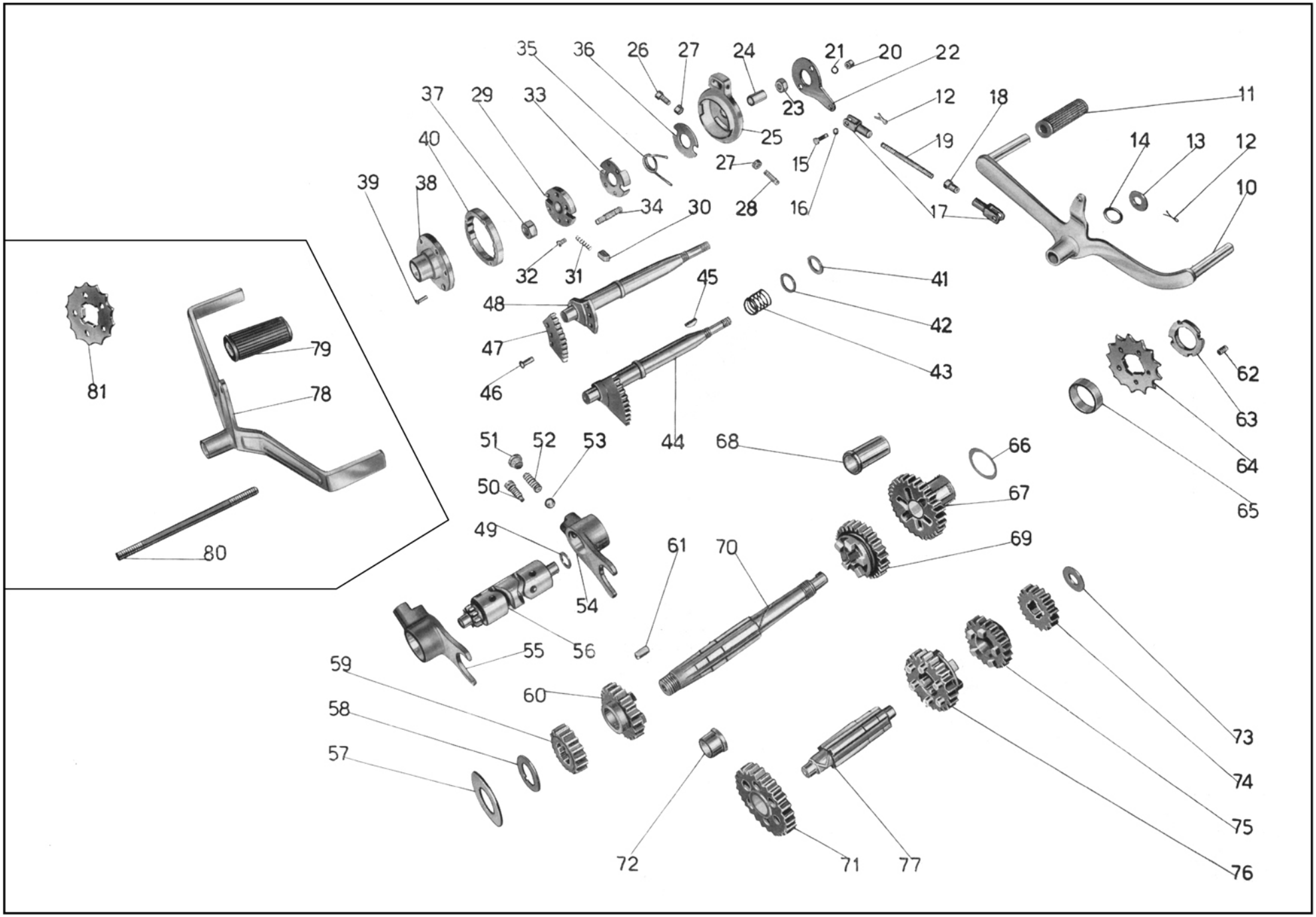

Tav. 9

www.guzzitek.org - Revente Interdite - Revendita Vietata - Resaling Forbiden - Wiederverkauf Verboten

Tavola 9

Complesso : Motociclo — **Gruppo** : Cambio

Sottocomplesso: Trasmissione — **Sottogruppo:** Ingranaggi - Alberi e comando del cambio

N. Figura	Numero d'ordinazione	DENOMINAZIONE	Quantità	Indicazioni suppletive
10	★ M 2442	**Leva** e pedale comando cambio	1	
11	★ 38299	**Pedalino** gomma per leva a pedale comando cambio	2	
12	M 160 bis	**Copiglia** per fiss. leva a pedale comando cambio al pedale appoggiapiedi e per spine forcellini tirante leva cambio	3	2 x 22
13	M 8152	**Rosetta** fiss. leva a pedale del cambio al pedale appogg.	1	28 x 10,25 x 2
14	T 8515	**Rosetta** elastica per fiss. leva cambio al pedale appogg.	1	
15	T 85	**Spina** per forcellini tirante cambio	2	
16	T 8516	**Rosetta** per spine forcellini tirante cambio	2	
17	M 8157	**Forcellino** per tirante cambio	2	
18	T 84 bis	**Controdado** per forcellino tirante cambio	1	
19	★ M 2445	**Tirante** per leva a pedale comando cambio	1	7 MA x 157
20	DN 7	**Dado** sui perni fissaggio leva comando selettore cambio	2	7 MA
21	RE 7	**Rosetta** elastica per perni fissaggio leva com. selettore cambio	2	7,5 x 11,5 x 2
22	M 8147	**Leva** comando selettore cambio	1	
23	T 2111	**Dado** di fissaggio tamburello sull'albero porta selettore cambio	1	
24	M 08143	**Bussola** per selettore cambio	1	
25	M 08141	**Tamburello** fisso con tacche per selettore cambio	1	
26	M 08141 ter	**Bullone** regolaggio tamburello fisso del selettore cambio	1	7 MA x 19
27	M 61 bis	**Dado** di regolaggio tamburello	2	7 MA
28	M 08141 bis	**Vite** regolaggio tamburello fisso del selettore cambio	1	7 MA x 19
29	M 08140	**Corpo** interno porta salterelli per selettore cambio	1	
30	M 08142	**Salterello** per innesto marce nel selettore del cambio	2	
31	M 108	**Molletta** per salterelli innesto marce nel selettore	2	
32	M 08140 ter	**Vite** di fissaggio custodia al corpo interno del selettore	4	4 MA x 10
33	M 08146	**Custodia** di richiamo sul corpo interno selettore	1	
34	M 8144	**Perno** comando corpo interno per selettore cambio	2	
35	M 2352 bis	**Molla** di richiamo leva comando selettore cambio	1	
36	M 08140 bis	**Rosetta** copripolvere per selettore cambio	1	
37	M 8148	**Dado** fissaggio manicotto del selettore all'albero porta settore	1	
38	M 2352	**Manicotto** porta settore spostamento marce	1	
39	M 08139 bis	**Vite** fissaggio settore al manicotto	5	4,9 x 0,85 x 13,5
40	M 08139	**Settore** di spostamento marce del selettore	1	
41	M 2351	**Guarnizione** cuoio per albero porta settore	1	
42	M 2350	**Rosetta** di spinta per albero porta settore	1	18,3 x 24 x 1
43	M 2349	**Molla** per albero porta settore cambio velocità	1	
44	M 2347	**Albero** porta settore completo (Comprende i pezzi: 47 - 48 - 49)	1	
45	M 2353	**Chiavella** sull'albero porta settore per selettore	1	
46	M 8133 D	**Ribattino** fissaggio settore all'albero	3	6 x 11,5
47	M 8133 C	**Settore** per albero comando cambio velocità	1	

(segue)

www.guzzitek.org - Revente Interdite - Revendita Vietata - Resaling Forbiden - Wiederverkauf Verboten

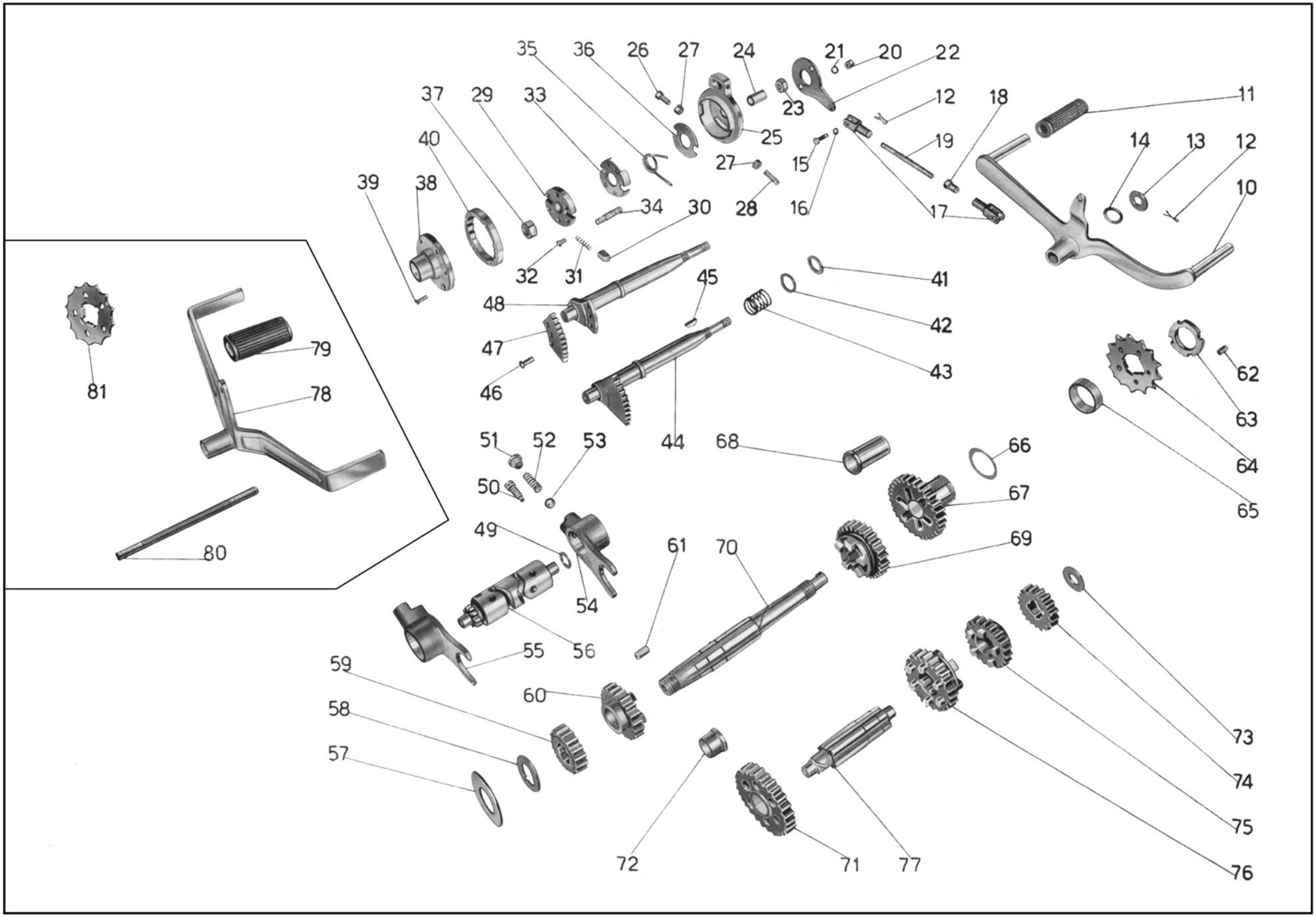

Tav. 9

www.guzzitek.org - Revente Interdite - Revendita Vietata - Resaling Forbiden - Wiederverkauf Verboten

Tavola 9 **Complesso** : Motociclo **Gruppo** : Cambio

Sottocomplesso: Trasmissione **Sottogruppo:** Ingranaggi - Alberi e comando del cambio

N. Figura	Numero d'ordinazione	DENOMINAZIONE	Quantità	Indicazioni suppletive
48	M 2347 A	**Albero** porta settore	1	
49	M 2346	**Rosetta** di regolazione tamburo scanalato cambio velocità	1	12,1 x 20 x { 0,6 / 0,8 / 1
50	M 08123	**Vite** di guida per forcelle cambio	2	
51	M 8126	**Tappo** di tenuta molle sulle forcelle cambio	2	
52	M 2342 ter	**Molla** di pressione per sfera forcelle cambio	2	
53	M 8046	**Sfera** per forcelle comando cambio	2	9,52 (3/8")
54	M 2342	**Forcella** comando ingranaggio mobile per II e IV velocità	1	
55	M 2341	**Forcella** comando ingranaggio mobile per I e III velocità	1	
56	M 2340	**Tamburo** scanalato di guida forcelle cambio	1	
57	M 2055 ter	**Anello** spandiolio sull'albero primario	1	
58	M 77	**Rosetta** reggispinta per albero primario	1	
59	M 2327	**Ingranaggio** fisso sull'albero primario cambio per I velocità	1	
60	M 2328 bis	**Ingranaggio** libero sull'albero primario per II velocità	1	
61	M 2125 bis	**Chiavella** per albero primario	1	
62	M 2133	**Grano** di fermo pignone motore	1	5 x 0,85 M x 9
63	M 2132	**Ghiera** per serraggio pignone catena	1	
64	★ M 2336/14	**Pignone** catena sull'albero del cambio	1	14 denti
65	M 2130	**Anello** di spessore tra cuscinetto e pignone	1	
66	M 2337	**Rosetta** di spessore tra ingranaggio presa diretta e cuscinetto	1	30,2 x 38 x { 0,8 / 1 / 1,2
67	M 2330/2128 bis	**Ingranaggio** presa diretta completo di boccola	1	
68	M 2128 bis	**Boccola** per ingranaggio presa diretta	1	
69	M 2329	**Ingranaggio** mobile per III velocità ed innesto II e IV	1	
70	M 2325 bis	**Albero** primario del cambio velocità	1	
71	M 2331 bis/2332 bis	**Ingranaggio** libero con boccola sull'albero secondario - I velocità	1	
72	M 2332 bis	**Boccola** per ingranaggio libero	1	
73	M 2338	**Rosetta** di spessore per albero secondario	1	12,1 x 27 x { 1,6 / 1,8 / 2
74	M 2335	**Ingranaggio** fisso per comando presa diretta	1	
75	M 2334	**Ingranaggio** libero per III velocità	1	
76	M 2333	**Ingranaggio** mobile per II velocità ed innesto I e III	1	
77	M 2326	**Albero** secondario del cambio	1	
78	◆ M 2356	**Leva** a pedale comando cambio	1	
79	◆ M 8155	**Pedalino** gomma per leva a pedale	2	
80	◆ M 2355	**Tirante** per pedale comando cambio	1	
81	◆ M 2336/13	**Pignone** catena sull'albero primario	1	(13 denti)

www.guzzitek.org - Revente Interdite - Revendita Vietata - Resaling Forbiden - Wiederverkauf Verboten

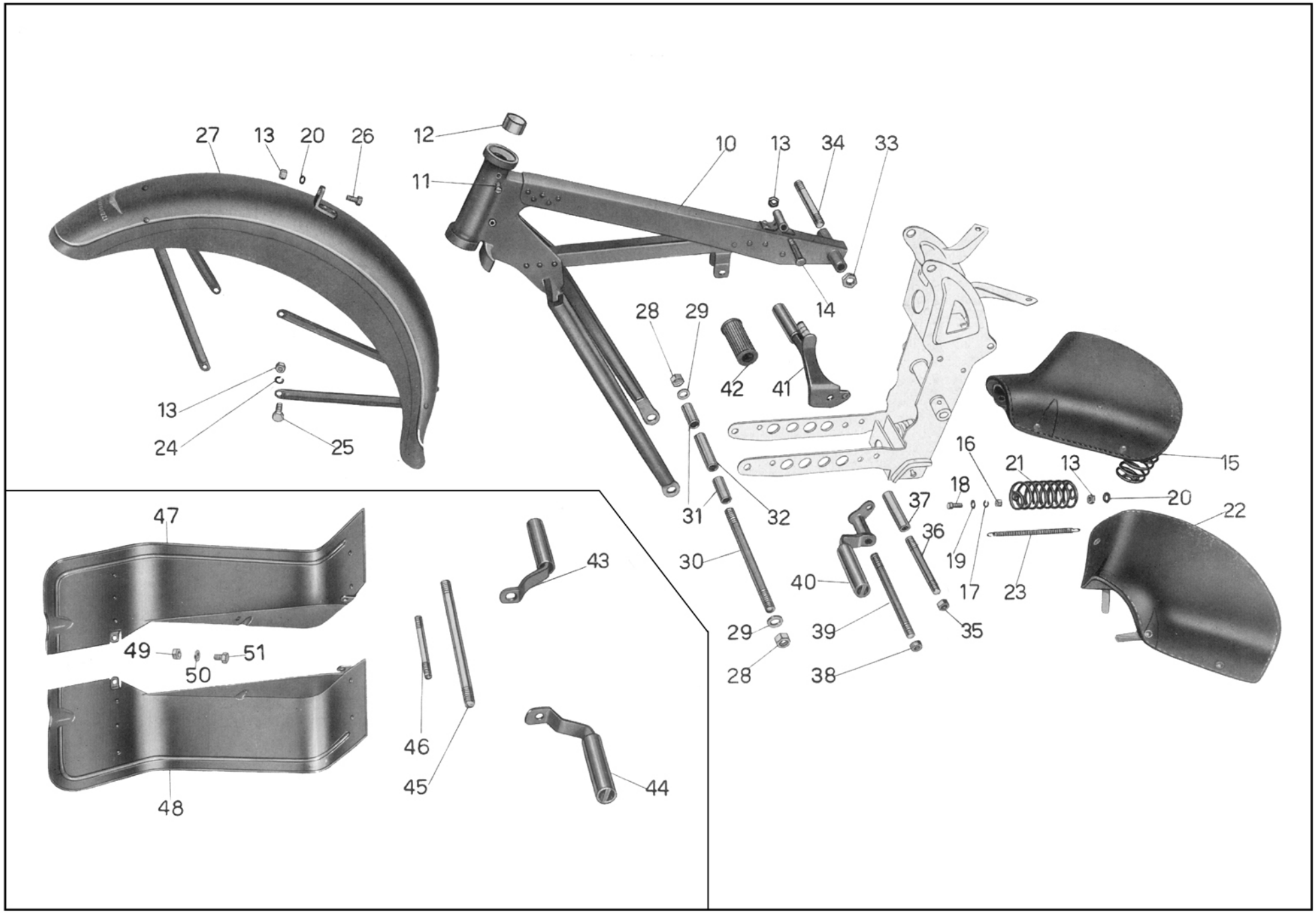

Tav. 10

www.guzzitek.org - Revente Interdite - Revendita Vietata - Resaling Forbiden - Wiederverkauf Verboten

Tavola 10

Complesso : Motociclo **Gruppo** : Telaio

Sottocomplesso: Telaio - Ruote - Freni **Sottogruppo:** Telaio anteriore - Parafango anteriore - Sella - Appogg.

N. Figura	Numero d'ordinazione	DENOMINAZIONE	Quantità	Indicazioni suppletive
10	T 16580	**Triangolo** anteriore (Completo di pezzi: 11 - 12)	1	
11	T 8303	**Vite** di tenuta anello fisso frenasterzo	2	6 MA x 6,3
12	T 16302	**Anello** fisso sulla pipa per frenasterzo	1	
13	DN 8	**Dado** per bulloni ant. fiss. sella - per bulloni attacco parafango alla forcella e fissaggio molle alla sella	8	8 MA
14	T 2080	**Bullone** anteriore fissaggio sella al telaio	1	
15	T 16508	**Sella**	1	
16	DN 7	**Dado** per bulloni post. fiss. sella al telaio	2	7 MA
17	RE 7	**Rosetta** elastica per bulloni post. fiss. sella al telaio	2	7,5 x 11,5 x 2
18	T 8053 ter	**Bullone** post. fiss. sella al telaio	2	7 MA x 19
19	T 298 ter	**Rosetta** per bulloni post. fiss. sella al telaio	2	7,25 x 16 x 2
20	M 145 ter	**Rosetta** per fiss. molle alla sella e per fiss. parafango ant. alla forcella parte superiore	3	8,25 x 17 x 1,5
21	T 2082	**Molla** laterale per sella	2	
22		**Copertina** per sella (T. 16508)	1	
23		**Molle** sotto sella (per sella T. 16508)	13	
24	RE 8	**Rosetta** elastica per bulloni attacco parafango alla forcella	4	8,5 x 13,5 x 2,5
25	T 011 ter	**Bullone** attacco bacchette parafango alle scatole forcella	4	8 MA x 32,5
26	T 129 bis	**Bullone** per attacco parafango alla forcella parte superiore	1	8 MA x 17,5
27	T 16460	**Parafango** anteriore	1	
28	T 2038	**Dado** per perno fissaggio piastra porta motore al triangolo anteriore	2	16 filetti 20"
29	T 5821 bis	**Rosetta** per perno fissaggio piastra porta motore al triangolo	2	16,25 x 25 x 2
30	★ T 16637	**Perno** fiss. piastre porta motore al triangolo ant.	1	
31	T 16009	**Tubo** di spessore per forcellone ant.	2	per il tipo Turismo il pezzo sinistro non è verniciato
32	T 16007	**Tubo** di spessore interno fra le piastre porta motore	1	
33	T 2011	**Dado** per perno unione triangolo ant. alle piastre del sopporto motore	2	14 MB
34	T 5583	**Perno** unione triangolo ant. alle piastre del sopp. motore	1	14 MB x 134
35	★ T 2078	**Dado** per tirante fiss. appoggiapiedi alle piastre	2	
36	★ T 16639	**Tirante** fiss. appoggiapiedi alle piastre	1	
37	★ T 16638	**Distanziatore** fra le piastre porta motore	1	
38	T 71 bis	**Dado** per tirante fiss. motore e appoggiapiedi alle piastre	2	
39	★ T 16640	**Tirante** fiss. motore e appoggiapiedi alle piastre	1	
40	★ T 16633	**Pedale** appoggiapiedi sinistro	1	
41	★ T 16630	**Pedale** appogg. destro	1	
42	T 2515	**Pedale** gomma per appoggiapiedi destro e sinistro	2	

(segue)

www.guzzitek.org - Revente Interdite - Revendita Vietata - Resaling Forbiden - Wiederverkauf Verboten

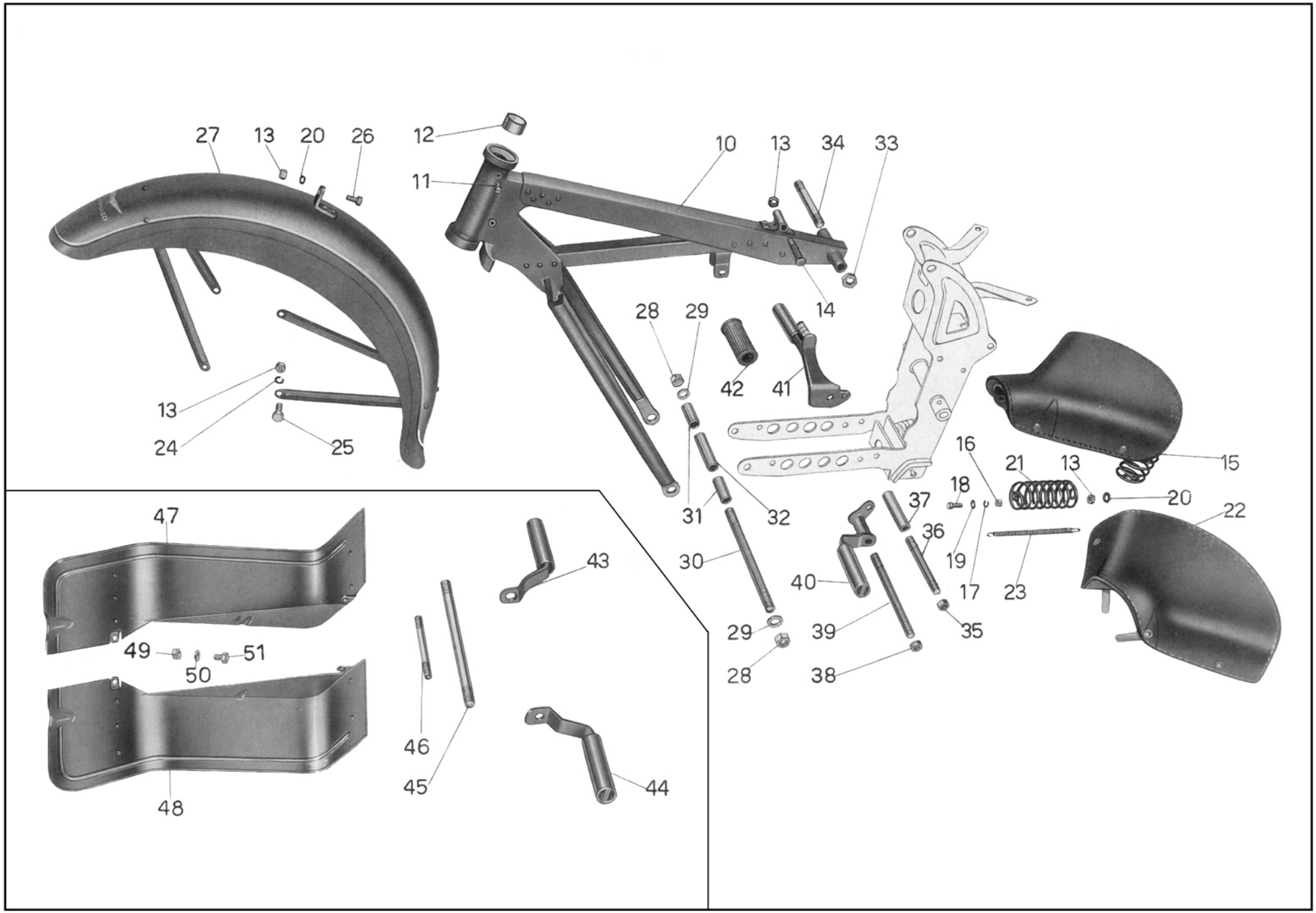

Tav. 10

www.guzzitek.org - Revente Interdite - Revendita Vietata - Resaling Forbiden - Wiederverkauf Verboten

Tavola 10 **Complesso** : Motociclo **Gruppo** : Telaio

Sottocomplesso: Telaio - Ruote - Freni **Sottogruppo:** Telaio anteriore - Parafango anteriore - Sella - Appogg.

N. Figura	Numero d'ordinazione	DENOMINAZIONE	Quantità	Indicazioni suppletive
43	◆ T 2513	**Pedale** appoggiapiedi destro	1	
44	◆ T 2514	**Pedale** appoggiapiedi sinistro	1	
45	◆ T 2511	**Perno** fiss. piastre porta motore al triangolo ant.	1	
46	◆ T 2079	**Tirante** post. fiss. motore alle piastre	1	
47	◆ T 16448 D	**Pedana** paragamba destra	1	Forniti solo a richiesta
48	◆ T 16448 S	**Pedana** paragamba sinistra	1	
49	◆ DN 7	**Dado** per bullone attacco pedane paragambe parte superiore	2	
50	◆ T 298 ter	**Rosetta** per bullone attacco pedane paragambe parte superiore	2	
51	◆ T 150 bis	**Bullone** per attacco pedane paragambe parte superiore	2	

www.guzzitek.org - Revente Interdite - Revendita Vietata - Resaling Forbiden - Wiederverkauf Verboten

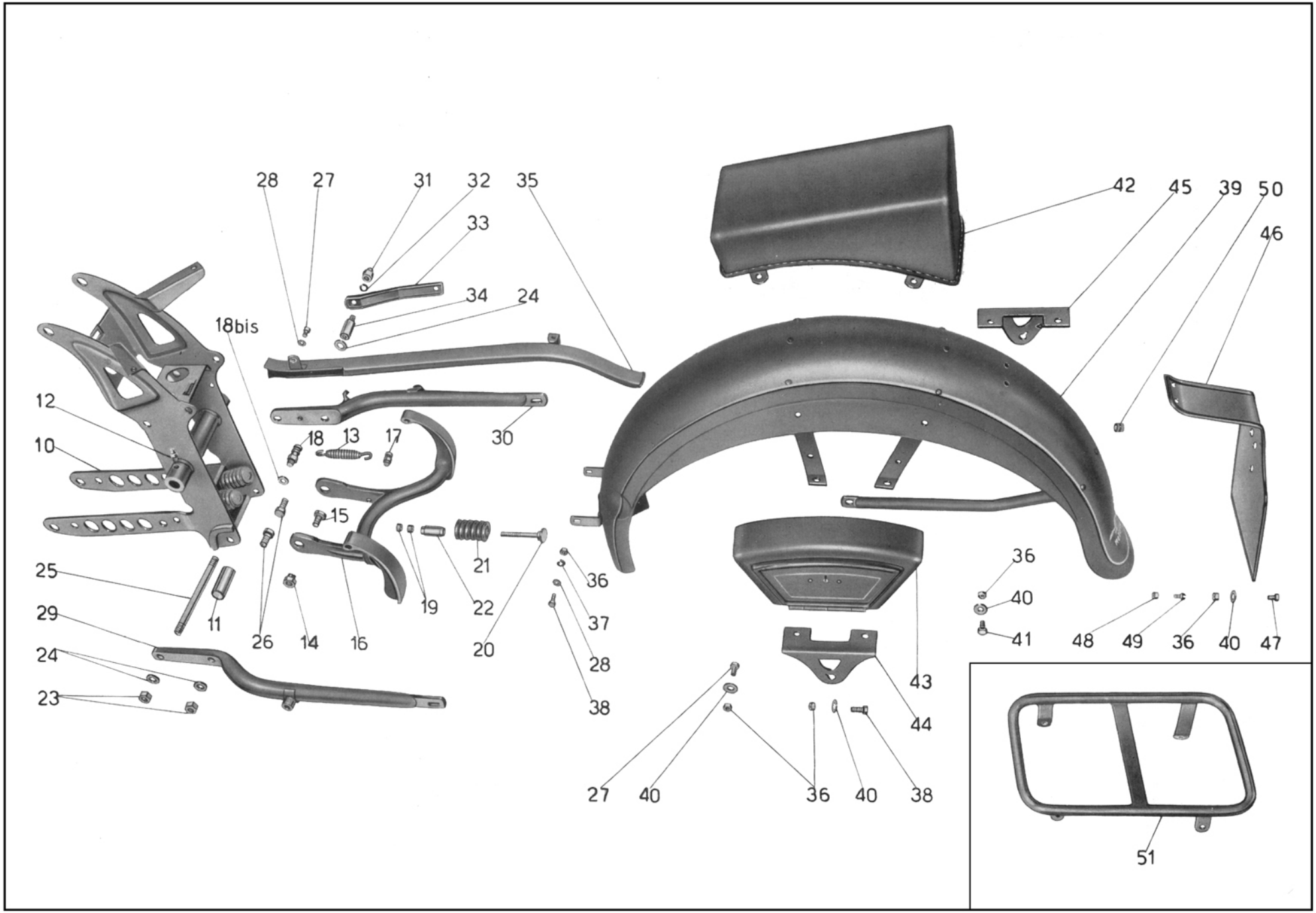

Tav. 11

www.guzzitek.org - Revente Interdite - Revendita Vietata - Resaling Forbiden - Wiederverkauf Verboten

Tavola 11

Complesso : Motociclo **Gruppo** : Telaio

Sottocomplesso: Telaio - Ruote - Freni **Sottogruppo:** Sopporto a squadra - Parafango e bracci posteriori

N. Figura	Numero d'ordinazione	DENOMINAZIONE	Quantità	Indicazioni suppletive
10	T 16015	**Sopporto** a squadra del motore (Comprende i pezzi: 11 - 19 - 20 - 21 - 22)	1	
11	T 5508	**Boccola** per bussola centrale del sopporto	2	
12	T 0238	**Ingrassatore** sulla bussola centrale del sopporto	1	
13	TA 67	**Molla** per cavalletto	1	
14	T 5612	**Dado** per bullone sostegno cavalletto	2	
15	T 5611	**Bullone** sostegno cavalletto completo di grano	2	
16	T 16510	**Cavalletto** sostegno moto	1	
17	T 2031	**Colonnetta** attacco molla al cavalletto	1	
18	T 5575 bis	**Colonnetta** attacco molla cavalletto al sopporto	1	
18bis	T 209 B	**Rosetta** per colonnetta attacco molla cavalletto al sopporto	1	
19	DN 7	**Dado** per respingenti tenuta contromolle	4	7 MA
20	T 5518	**Respingente** tenuta contromolle	2	
21	T 5517	**Contromolla** per respingenti	2	
22	T 5519	**Bussola** per respingenti tenuta contromolle	2	
23	T 2078	**Dado** per tirante e bullone fissaggio bracci posteriori al sopporto	3	11 filetti 20''
24	T 2077 bis	**Rosetta** per tirante e bullone fissaggio bracci posteriori al sopporto	4	11,5 x 20 x 0,5
25	T 16479	**Tirante** per fissaggio motore e bracci posteriori al sopporto	1	11 filetti 20'' x 151
26	T 5608	**Bullone** per fissaggio bracci al sopporto	2	11 filetti 20'' x 24
27	T 136	**Bullone** fissaggio carterino al braccio per attacco cassette porta utensili	9	6 MA x 12
28	M 136 bis	**Rosetta** per bullone fissaggio carterino al braccio e per fissaggio parafango parte anteriore	3	13 x 6,5 x 1,8
29	T 16477	**Braccio** fisso posteriore sinistro	1	
30	T 16476	**Braccio** fisso posteriore destro	1	
31	DN 8	**Dado** sulla colonnetta per braccio attacco silenziatore	1	8 MA
32	RE 8	**Rosetta** sulla colonnetta per braccio attacco silenziatore	1	8,5 x 13,5 x 2,5
33	11700	**Braccio** per fissaggio silenziatore al telaio	1	
34	T 16551	**Colonnetta** per braccio attacco silenziatore	1	
35	T 16593	**Carterino** copricatena	1	
36	DN 6	**Dado** per bulloni fissaggio parafango al sopporto - per bulloni fissaggio cassette porta utensili al parafango - per bulloni fissaggio cuscino o portabagaglio al parafango posteriore e porta targa	19	6 MA
37	RE 6	**Rosetta** per bulloni fissaggio parafango posteriore al sopporto	2	6,5 x 11 x 2
38	M 140	**Bullone** fissaggio parafango al sopporto e fissaggio cassette porta utensili	6	6 MA x 17
39	T 16590	**Parafango** posteriore	1	
40	T 9158	**Rosetta** per bulloni fissaggio cassette porta utensili, per fiss. cuscino o portabagaglio al parafango e per bullone fiss. portatarga	17	20 x 7 x 1 ÷ 0,8
41	T 134	**Bullone** fissaggio cuscino o portabagaglio al parafango	4	6 MA x 9

(segue)

www.guzzitek.org - Revente Interdite - Revendita Vietata - Resaling Forbiden - Wiederverkauf Verboten

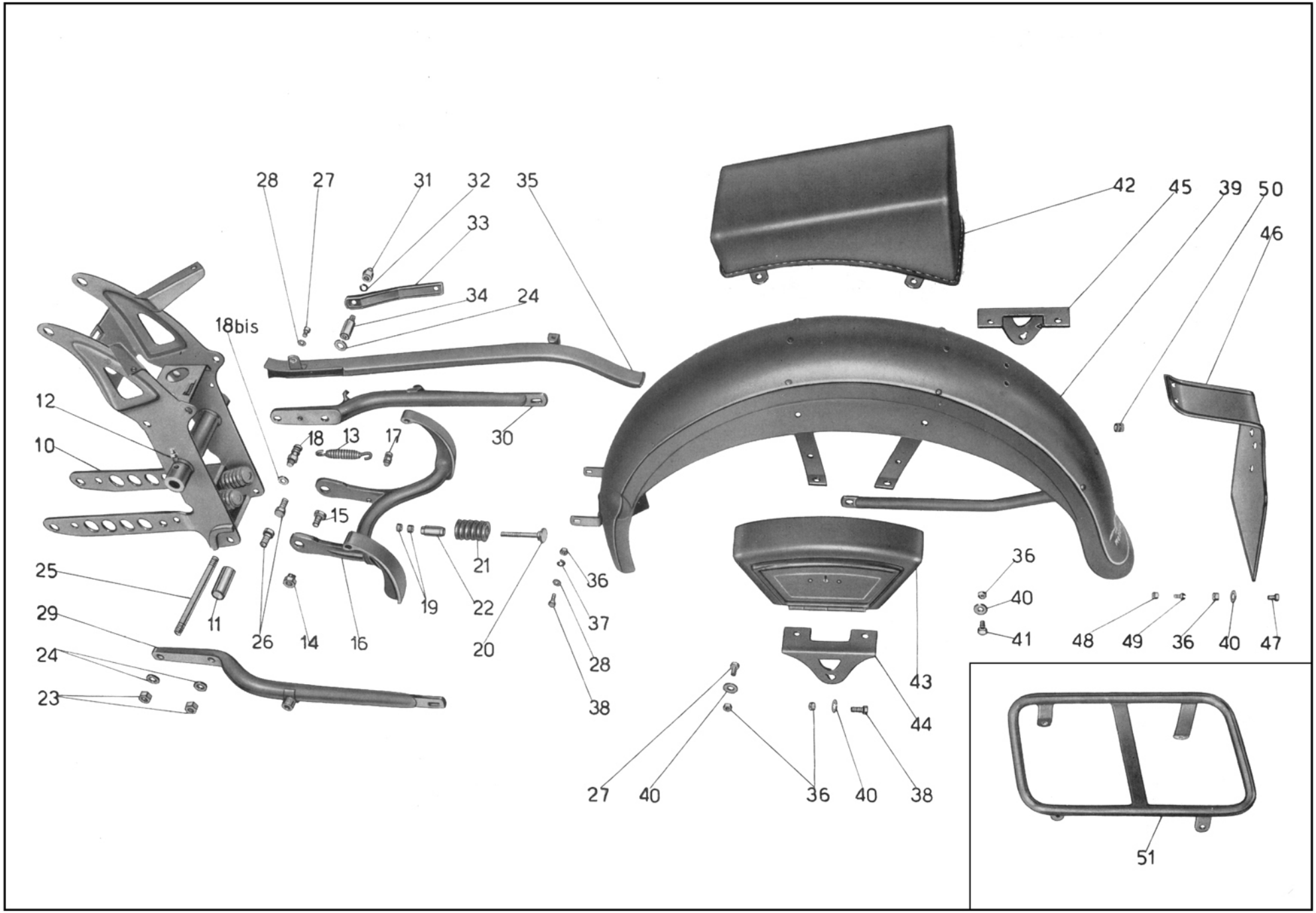

Tav. 11

www.guzzitek.org - Revente Interdite - Revendita Vietata - Resaling Forbiden - Wiederverkauf Verboten

Tavola 11

Complesso : Motociclo **Gruppo** : Telaio

Sottocomplesso: Telaio - Ruote - Freni **Sottogruppo:** Sopporto a squadra - Parafango e bracci posteriori

N. Figura	Numero d'ordinazione	DENOMINAZIONE	Quantità	Indicazioni suppletive
42	★ T 16598	**Cuscino** sul parafango posteriore	1	
43	T 16490	**Cassetta** porta utensili	2	
44	T 16487	**Squadretta** sinistra sostegno parafango posteriore	1	
45	T 16488	**Squadretta** destra sostegno paraf. post. con puntalino per att. pompa pneumat.	1	
46	T 16595	**Porta** targa	1	
47	T 16596	**Bullone** fiss. porta targa al parafango parte inferiore	1	
48	T 8091	**Dado** per vite fiss. porta targa parte post.	2	
49	T 5153	**Vite** fiss. porta targa parte superiore	2	
50	T 16597	**Bussola** isolante sul parafango	2	
51	◆ T 16443	**Portapacchi**	1	

www.guzzitek.org - Revente Interdite - Revendita Vietata - Resaling Forbiden - Wiederverkauf Verboten

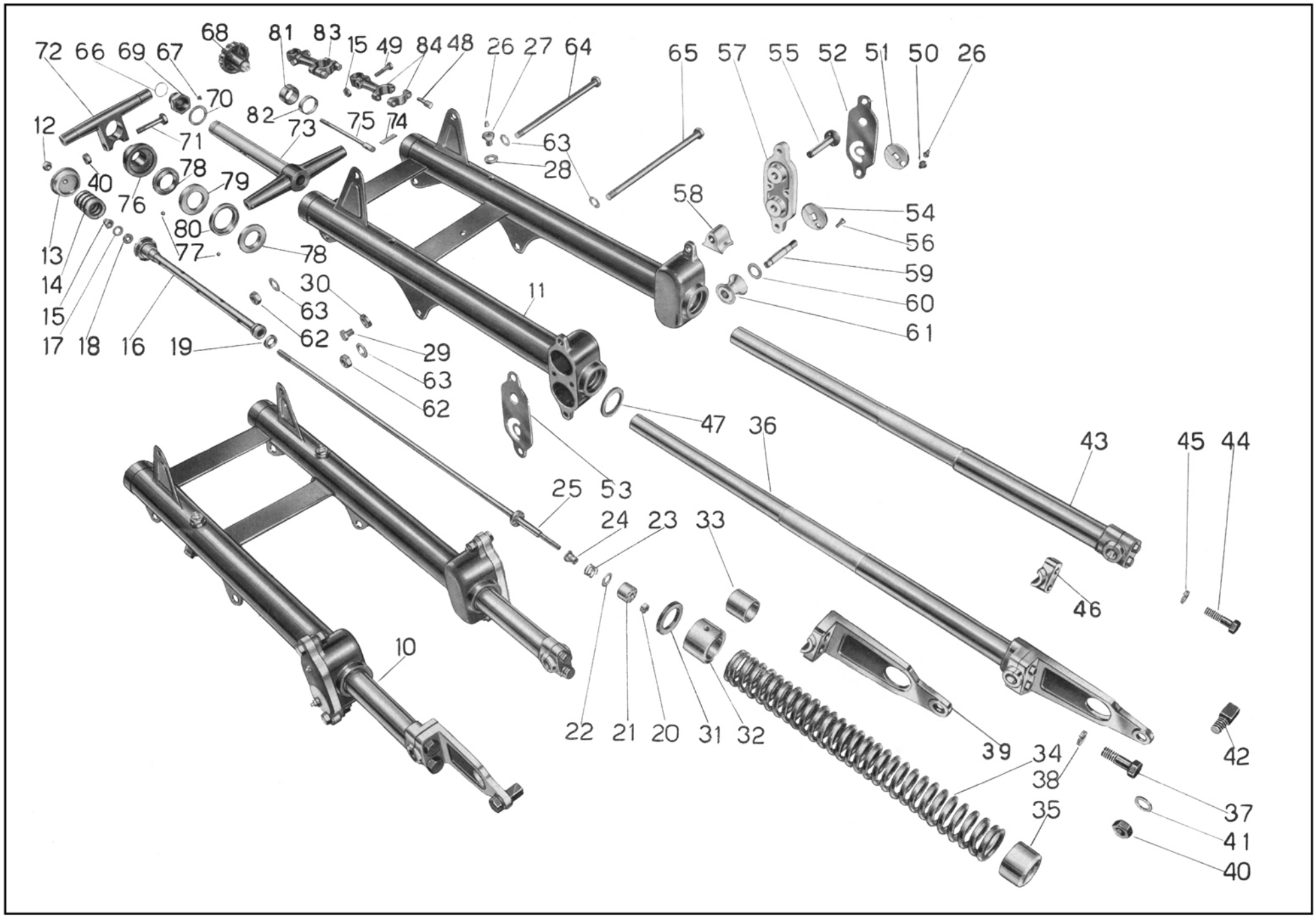

Tav. 12

www.guzzitek.org - Revente Interdite - Revendita Vietata - Resaling Forbiden - Wiederverkauf Verboten

Tavola 12

Complesso : Motociclo **Gruppo** : Sospensioni e sterzo

Sottocomplesso: Telaio - Ruote - Freni **Sottogruppo:** Forcella anteriore - Sospensione elastica anteriore - Sterzo

N. Figura	Numero d'ordinazione	DENOMINAZIONE	Quantità	Indicazioni suppletive
10	T 16451/11020	**Forcella** anteriore completa (Comprende i prezzi: 11 - 12 - 13 - 14 - 15 - 16 - 17 18 - 19 - 20 - 21 - 22 - 23 - 24 - 25 - 26 - 27 - 28 - 29 - 30 - 31 - 32 - 34 - 35 36 - 37 - 38 - 39 - 40 - 41 - 42 - 43 - 44 - 45 - 46 - 47 - 48 - 49 - 50 - 51 - 52 53 - 54 - 55 - 56 - 57 - 58 - 59 - 60 - 61 - 62 - 63 - 64 - 65)	1	
11	T 16451	**Corpo** forcella	1	
12	T 16270	**Dado** per asta ammortizzatori sul tappo	2	
13	T 16269	**Tappo** per foderi	2	
14	T 16266	**Molla** supplementare sull'asta ammortizzatori	2	
15	DN 8	**Dado** per aste ammortizzatori e per bulloni serraggio morsetti manubrio . .	4	8 MA
16	T 16254 bis	**Ghiera** superiore per bracci completi di corpo ammortizzatore	2	
17	M 2023	**Rosetta** per ghiera superiore per bracci	2	9,5 x 17 x 1,5
18	T 16258	**Guarnizione** gomma per ghiera superiore per bracci	2	
19	T 16259	**Segmento** per corpo ammortizzatore	2	
20	DN 6	**Dado** fiss. pistone per ammortizzatori	2	6 MA
21	11038	**Pistone** per ammortizzatore forcella	2	
22	T 16263	**Rosetta** per valvola ammortizzatori forcella	2	9,1 x 18 x 1
23	36172	**Molla** per valvola ammortizzatori forcella	2	
24	T 16262 bis	**Guida** per valvola ammortizzatori forcella	2	
25	T 16260	**Asta** porta pistone ammortizzatore forcella	2	
26	T 0238	**Ingrassatore** per bulloni tenuta guida e per scatole di regolazione	6	6 MA
27	T 16249	**Bullone** tenuta guida e porta ingrassatore	2	
28	T 16247	**Rosetta** per bulloni porta ingrassatori	2	
29	T 16250	**Bullone** laterale fissaggio guida	4	8 MB x 12,5
30	T 16248	**Rosetta** per bulloni laterali	4	
31	T 16251	**Anello** di ferodo sulla guida	2	
32	T 16244	**Guida** superiore per bracci completa di boccola	2	
33	T 16246	**Boccola** per guida superiore bracci	2	
34	T 16243	**Molla** per forcella	2	
35	T 16458	**Anello** porta molle sui bracci	2	
36	11020/11021 B/bis	**Braccio** destro porta ruota completo di ganascia	1	
37	11022	**Bullone** per morsetto destro braccio porta ruota	2	11 x 1 M x 28
38	11023	**Rosetta** elastica per bullone morsetto destro	2	11,5 x 15,5 x 2
39	11021 B/bis	**Ganascia** inferiore destra	1	
40	T 71 bis	**Dado** per nasello sulla ganascia inferiore destra e per bullone serraggio testa dello sterzo	2	10 MA
41	T 209 B	**Rosetta** per nasello sulla ganascia inferiore destra	1	10,25 x 19 x 2
42	11026	**Nasello** sulla ganascia destra per fermo disco porta ceppi	1	
43	T 16235/16238 B	**Braccio** porta ruota sinistro completo di ganascia	1	
44	T 16241	**Bullone** per morsetto braccio sinistro porta ruota	2	9 MB x 28,5

(segue)

www.guzzitek.org - Revente Interdite - Revendita Vietata - Resaling Forbiden - Wiederverkauf Verboten

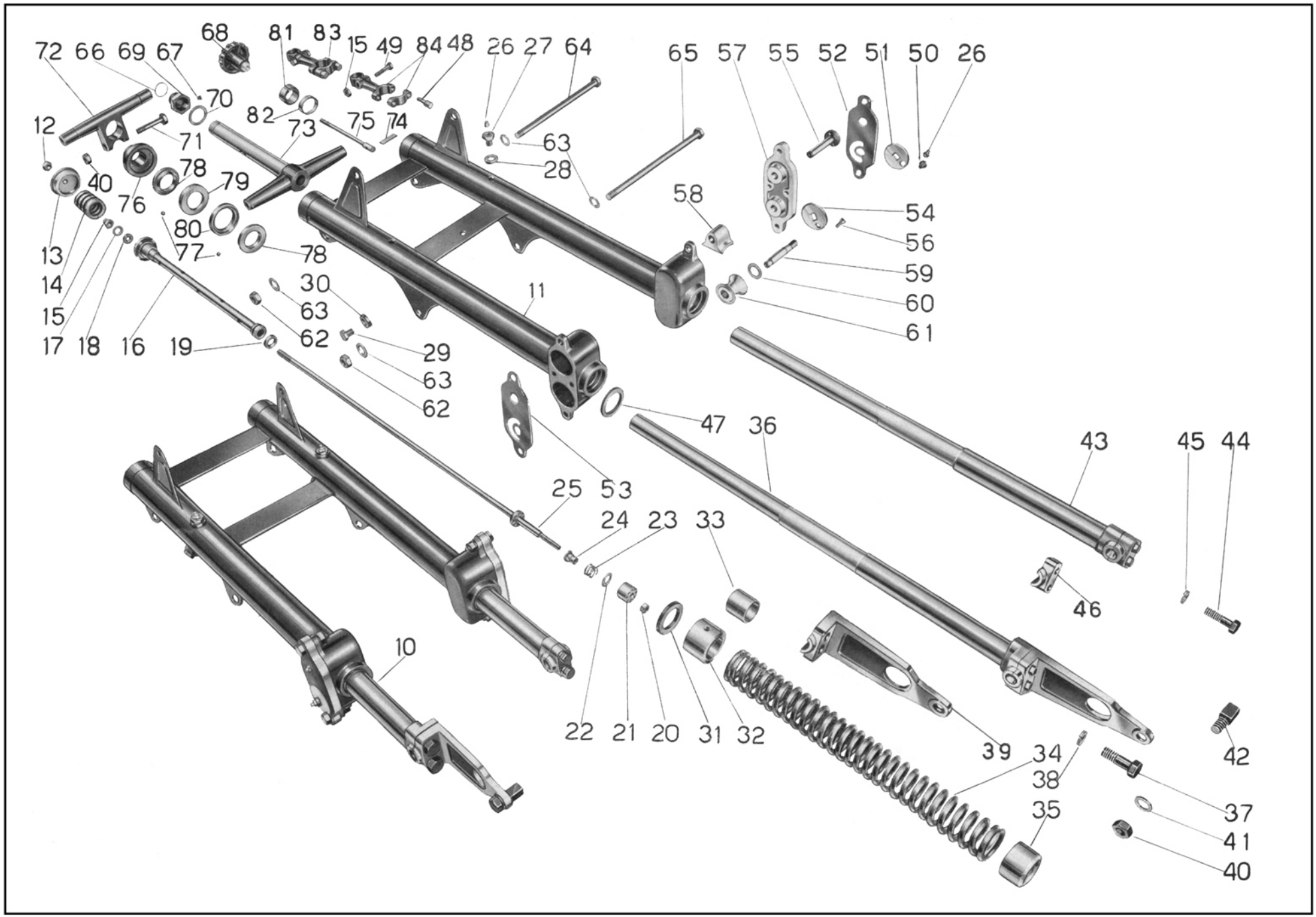

Tav. 12

www.guzzitek.org - Revente Interdite - Revendita Vietata - Resaling Forbiden - Wiederverkauf Verboten

Tavola 12

Complesso : Motociclo **Gruppo** : Sospensioni e sterzo

Sottocomplesso: Telaio - Ruote - Freni **Sottogruppo:** Forcella anteriore - Sospensione elastica anteriore - Sterzo

N. Figura	Numero d'ordinazione	DENOMINAZIONE	Quantità	Indicazioni suppletive
45	RE 9	**Rosetta** elastica per bulloni morsetto sinistro	2	9,5 x 14,5 x 2,5
46	T 16238 B	**Ganascia** per morsetto braccio sinistro	1	
47	T 9260	**Anello** feltro per scatola sulla forcella	4	
48	T 02094 bis	**Bullone** fissaggio cappello al morsetto attacco manubrio	4	
49	T 011 ter	**Bullone** per morsetti fissaggio manubrio	2	8 MA x 32,5
50	T 16231	**Bullone** fissaggio regolazione sulle scatole forcella	2	7 MA x 7
51	T 16230	**Rondella** esterna per chiusura cava sulla piastra	2	
52	T 16229 S	**Piastra** esterna per coperchio - sinistra	1	
53	T 16229 D	**Piastra** esterna per coperchio - destra	1	
54	T 16228	**Rondella** interna per regolazione rulli	2	
55	T 16221	**Perno** per pattino di guida bracci forcella	2	
56	T 16232	**Vite** fissaggio coperchio esterno per scatola porta rulli	4	6 MA x 15
57	T 16220	**Coperchio** per scatola porta rulli	2	
58	T 16225 bis	**Pattino** per guida bracci forcella	2	
59	T 16224	**Perno** ad eccentrico per rullo di guida bracci forcella	2	
60	T 16227	**Rosetta** di aggiustaggio per rullo del perno ad eccentrico	2	13,1 x 25 x { 1,8 / 1,9 / 2 / 2,2
61	T 16226	**Rullo** per perno ad eccentrico di guida braccio forcella	2	
62	T 2113	**Dado** per tiranti fissaggio forcella alla base e testa dello sterzo	2	12 x 1 M
63	M 8018 ter	**Rosetta** per tiranti fissaggio forcella alla base e testa dello sterzo	4	12,5 x 22 x 1,5
64	11047	**Tirante** fissaggio forcella alla testa dello sterzo	1	12 x 1 M x 191
65	T 16455	**Tirante** fissaggio forcella alla base dello sterzo	1	12 x 1 M x 206
66	TA 316 bis	**Molla** per grano del dado serraggio sterzo	1	
67	TA 320	**Grano** per molla sul dado serraggio sterzo	1	
68	T 8302	**Volantino** comando frenasterzo	1	
69	T 16306	**Dado** serraggio sterzo e guida volantino sterzo	1	
70	T 2091	**Rosetta** per dado serraggio testa di sterzo	1	25,5 x 35 x 2
71	T 2086 bis	**Bullone** per serraggio testa di sterzo	1	10 MA x 49,5
72	11058	**Testa** dello sterzo	1	
73	T 16456	**Base** dello sterzo	1	
74	T 16305	**Chiavella** per frenasterzo	1	
75	T 8301	**Tirante** per frenasterzo	1	
76	T 16300	**Porta** calotta per testa di sterzo	1	
77	T 220	**Sfera** per calotte dello sterzo	36	1/4" (6,35)
78	T 2089	**Calotta** dello sterzo con gola esterna	2	
79	T 2088	**Calotta** dello sterzo con gola interna (superiore)	1	
80	T 16295	**Calotta** dello sterzo con gola interna (inferiore)	1	
81	T 16303	**Anello** di attrito per frenasterzo	1	
82	T 16304	**Anello** scorrevole di pressione per frenasterzo	1	
83	T 2672/02094 bis	**Morsetto** attacco manubrio alla testa di sterzo completo (Comprende i pezzi: 15 - 48 - 49 - 84	2	
84	T 2672	**Morsetto** attacco manubrio alla testa di sterzo	2	

www.guzzitek.org - Revente Interdite - Revendita Vietata - Resaling Forbiden - Wiederverkauf Verboten

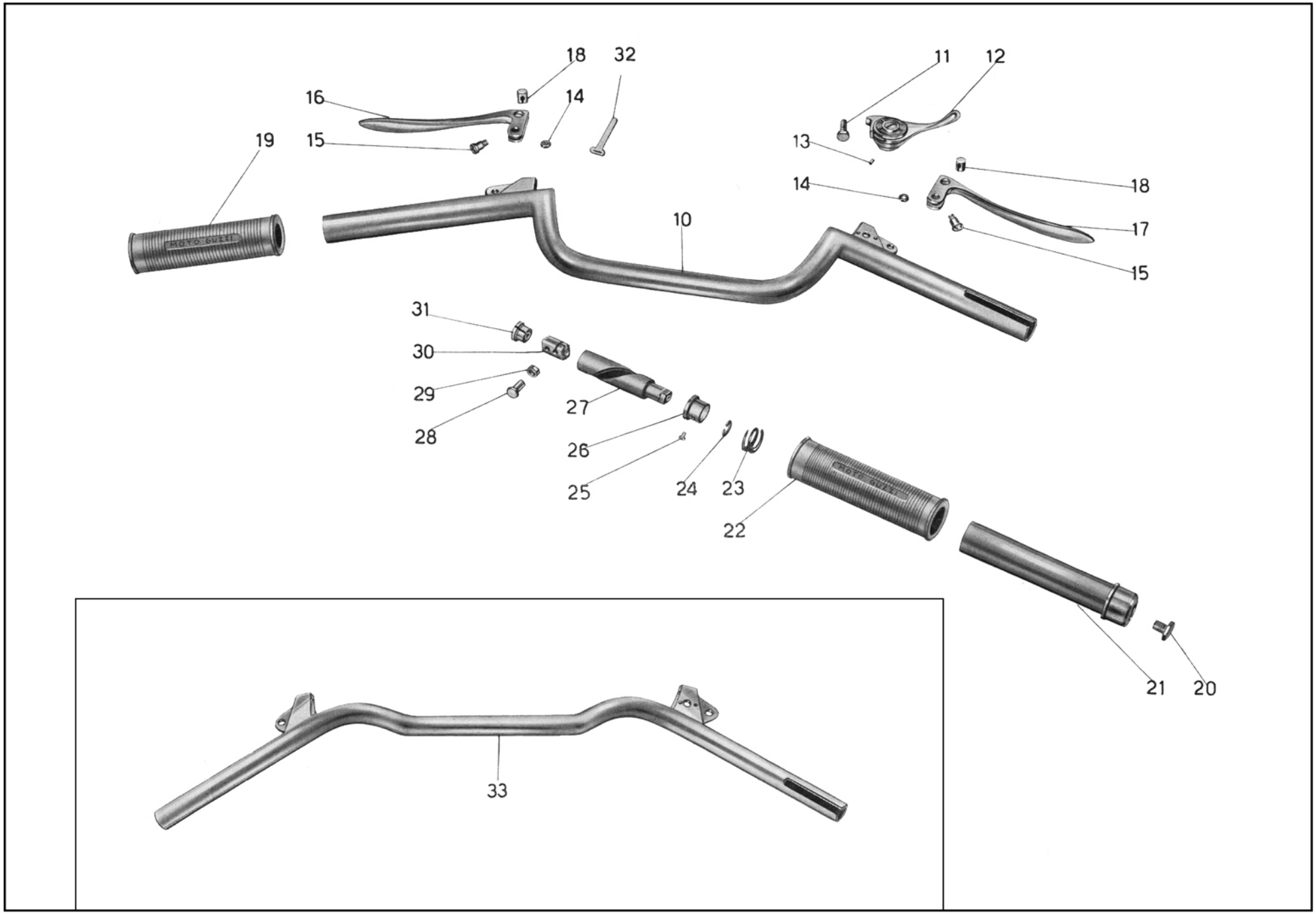

Tav. 13

www.guzzitek.org - Revente Interdite - Revendita Vietata - Resaling Forbiden - Wiederverkauf Verboten

Tavola 13

Complesso : Motociclo — **Gruppo** : Sospensioni e sterzo

Sottocomplesso: Telaio - Ruote - Freni — **Sottogruppo:** Manubrio e leve di comando

N. Figura	Numero d'ordinazione	DENOMINAZIONE	Quantità	Indicazioni suppletive
•10	★ T 16466	**Manubrio**	1	
11	T 30109	**Bullone** fissaggio leva comando carburatore	1	7 MA x 17
12	36413	**Leva** comando aria del carburatore	1	
13	T 2676	**Grano** di fermo leva comando carburatore	2	
14	T 8550 bis	**Dado** per vite fissaggio leva frizione e freno anteriore al manubrio	2	6 MB
15	T 8550	**Vite** fissaggio leve frizione e freno anteriore al manubrio	2	6 MB x 14
16	11693	**Leva** comando frizione	1	
17	11692	**Leva** comando freno anteriore	1	
18	T 8549	**Capocorda** per leve comando freno e frizione	2	
19	T 2685/1	**Manopola** sinistra per manubrio	1	
20	T 8176	**Bullone** fissaggio comando a manopola al manubrio	1	6 MA x 9,5
21	T 2687	**Corpo** girevole sul manubrio per comando a manopola	1	
22	T 2686/1	**Manopola** destra per manubrio	1	
23	T 8175	**Molla** di pressione per comando a manopola	1	
24	T 8174	**Molla** di fermo corpo interno per comando a manopola	1	
25	T 8173 bis	**Grano** per bussola fissa del comando a manopola	1	4 MA x 3,5
26	T 2694	**Bussola** fissa sul manubrio per comando a manopola	1	
27	T 2690	**Corpo** interno per comando a manopola	1	
28	T 2692	**Perno** di guida per comando a manopola	1	
29	T 8171 bis	**Rosetta** per perno di guida comando a manopola	1	
30	T 2691	**Blocchetto** scorrevole tirafilo per comando a manopola	1	
31	T 2693	**Tappo** di tenuta guaina comando a manopola	1	
32	TA 236	**Fascetta** fiss. trasmissione di comando	3	
•33	◆ T 16439	**Manubrio**	1	

N.B. - Sulle macchine che hanno montato il comando anticipo magnete vengono montati i seguenti manubri:

N. d'ordin.	DENOMINAZIONE	Quant.
(•10) T 16467/1	**Manubrio** (per tipo Sport)	1
(•33) T 16440	**Manubrio** (per tipo Turismo)	1

www.guzzitek.org - Revente Interdite - Revendita Vietata - Resaling Forbiden - Wiederverkauf Verboten

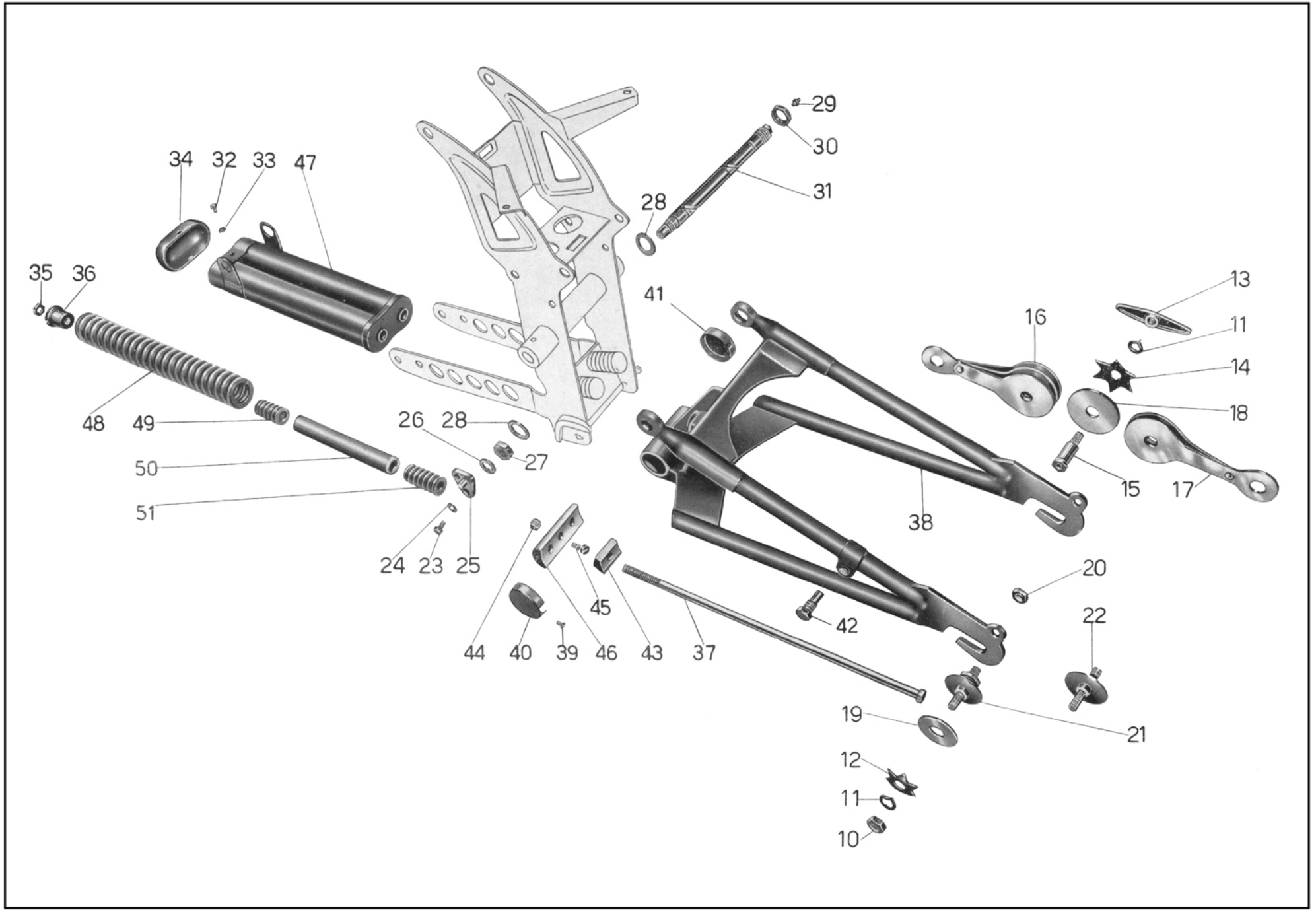

Tav. 14

www.guzzitek.org - Revente Interdite - Revendita Vietata - Resaling Forbiden - Wiederverkauf Verboten

Tavola 14

Complesso : Motociclo — **Gruppo** : Sospensioni e sterzo

Sottocomplesso: Telaio - Ruote - Freni — **Sottogruppo:** Forcellone oscill. - Sospens. elast. post. - Ammortizz. post.

N. Figura	Numero d'ordinazione	DENOMINAZIONE	Quantità	Indicazioni suppletive
10	T 5304	**Dado** con tacche per perni fiss. ammortizzatori post.	4	
11	T 5312	**Rosetta** con tacche sui perni per attacco ammortizzatori e per perno centrale	6	
12	T 5308	**Molla** a stella piccola per ammortizzatori posteriori	4	
13	T 14095	**Galletto** di regolaggio ammortizzatori post.	2	
14	T 5307	**Molla** a stella grande per ammortizzatori posteriori	2	
15	T 13116	**Perno** centrale per ammortizzatori posteriori	2	
16	T 16506	**Braccio** triplo ammortizzatori posteriori	2	
17	T 16507 bis	**Braccio** doppio ammortizzatori posteriori	2	
18	T 16504	**Disco** grande per ammortizzatori posteriori	8	
19	T 5311	**Disco** piccolo per ammortizzatori posteriori	4	
20	T 5560 bis	**Dado** per perni fissaggio ammortizzatori	4	10 x 1,25 M
21	T 5559	**Perno** inferiore sul forcellone oscill. per attacco ammort.	2	
22	T 16505	**Perno** superiore sui bracci per attacco ammort. post.	2	
23	T 136	**Bullone** fiss. snodo per tirante freno al perno del forc.	1	6 MA x 12
24	T 5087	**Rosetta** per bullone fiss. snodo tiranti freno	1	6,25 x 19 x 2
25	T 5569 ter	**Snodo** per tiranti del freno posteriore	1	
26	T 5511 bis	**Rosetta** di spessore per snodo dei tiranti freno	1	13,5 x 22 x 4
27	T 16041	**Dado** piccolo per perno forcellone oscillante	1	
28	T 16500	**Rosetta** bronzo per perno principale del forcellone oscill.	2	
29	T 0238	**Ingrassatore** per perno principale del forcellone oscill.	1	
30	T 16040	**Dado** grande per perno del forcellone oscillante	1	21 x 1,25 M
31	T 16039	**Perno** principale del forcellone oscillante	1	
32	T 134	**Bullone** fiss. coperchio del tubo porta molle	2	6 MA x 9
33	RE 6	**Rosetta** per bulloni fiss. coperchio del tubo porta molle	2	6,5 x 11 x 2
34	T 16053	**Coperchio** per tubi porta molle	1	
35	T 2078	**Dado** per tiranti pacco molle	2	11 filetti 20"
36	T 5536	**Dado** a manicotto per tenuta molle	2	
37	T 16052	**Tirante** per pacco molle	2	
38	T 16498	**Forcellone** oscillante	1	
39	10069 bis	**Vite** fiss. coperchio per scatola snodi	4	4 MA x 4,5
40	T 16036 S	**Coperchio** per scatola snodi (sinistro)	1	
41	T 16036 D	**Coperchio** per scatola snodi (destro)	1	
42	T 8129	**Bullone** ferma disco porta ceppi	1	
43	T 5542	**Snodo** maschio dei tiranti	2	
44	DN 8	**Dado** per vite fiss. snodo femmina al forcellone	1	8 MA

(segue)

www.guzzitek.org - Revente Interdite - Revendita Vietata - Resaling Forbiden - Wiederverkauf Verboten

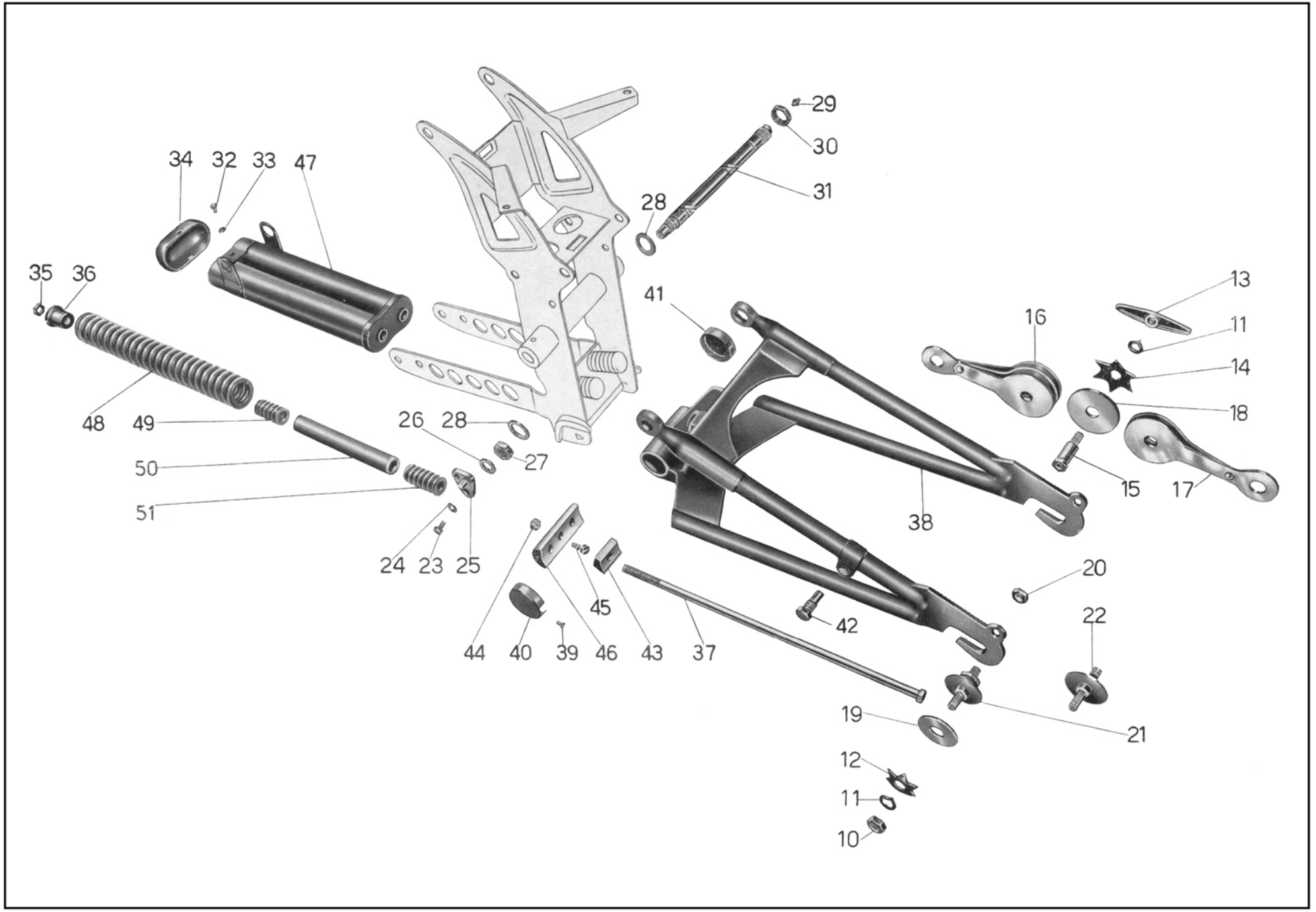

Tav. 14

www.guzzitek.org - Revente Interdite - Revendita Vietata - Resaling Forbiden - Wiederverkauf Verboten

Tavola 14

Complesso : Motociclo — **Gruppo** : Sospensioni e sterzo

Sottocomplesso: Telaio - Ruote - Freni — **Sottogruppo:** Forcellone oscill. - Sospens. elast. post. - Ammortizz. post.

N. Figura	Numero d'ordinazione	DENOMINAZIONE	Quantità	Indicazioni suppletive
45	T 5544	**Vite** fiss. snodo femmina al forcellone	1	
46	T 9086	**Snodo** femmina dei tiranti	1	
47	T 16044	**Tubo** portamolle	1	
48	T 16050	**Molla** lunga	2	
49	T 5533	**Molla** interna intermedia	2	
50	T 16051	**Tubo** di spessore per molle interne	2	
51	T 5534	**Molla** interna d'arresto	2	

www.guzzitek.org - Revente Interdite - Revendita Vietata - Resaling Forbiden - Wiederverkauf Verboten

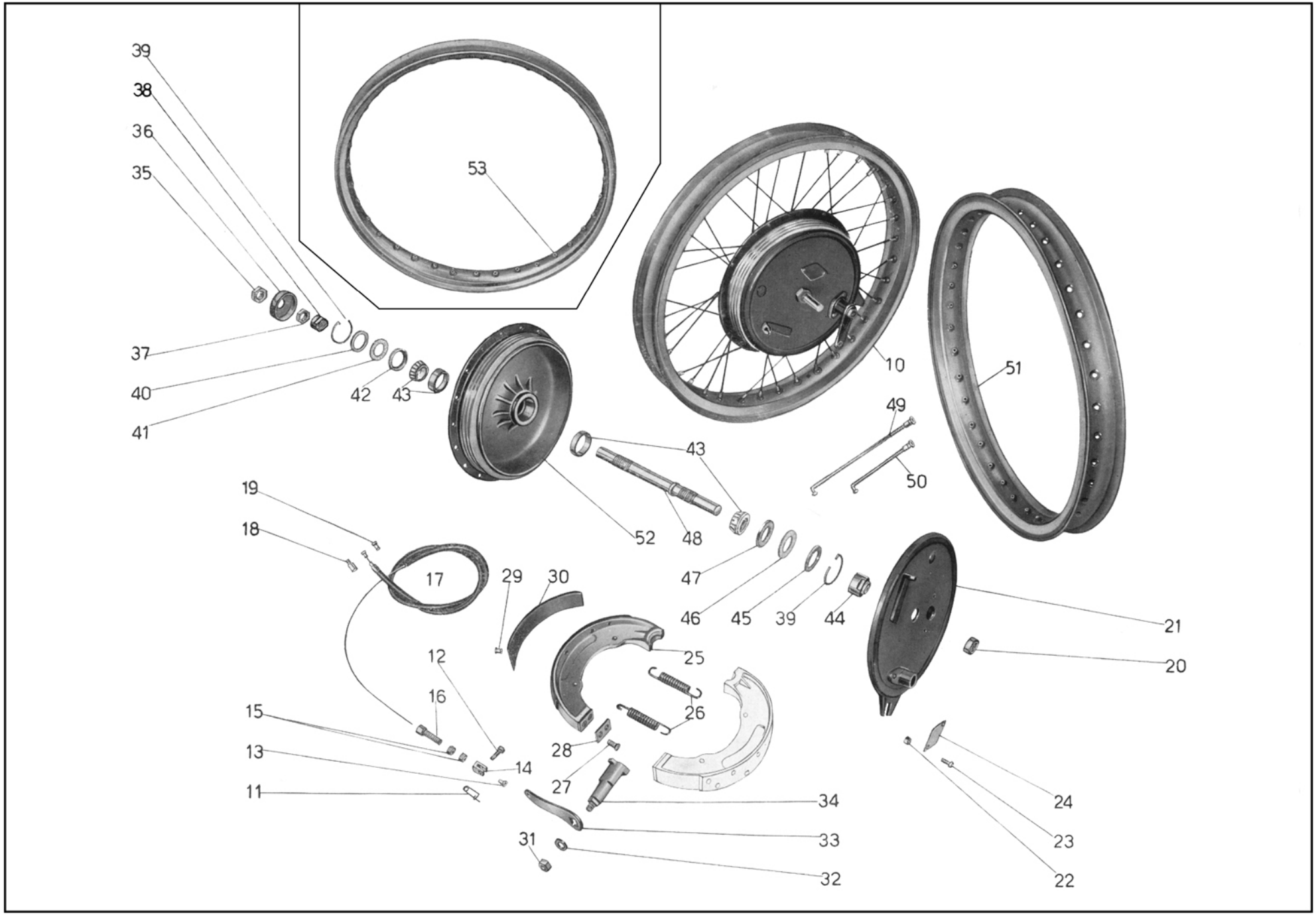

Tav. 15

www.guzzitek.org - Revente Interdite - Revendita Vietata - Resaling Forbiden - Wiederverkauf Verboten

Tavola 15

Complesso : Motociclo — **Gruppo** : Ruote

Sottocomplesso: Telaio - Ruote - Freni — **Sottogruppo:** Ruota - Mozzo - Freno anteriore e comando

N. Figura	Numero d'ordinazione	DENOMINAZIONE	Quantità	Indicazioni suppletive
10	★ **T 16521/11160**	Per tipo Sport } **Ruota** anteriore completa (Comprende i pezzi: 20 - 21 - 22		
	◆ **T 16436/11160**	Per tipo Turismo } 23 - 24 - 25 - 26 - 31 - 32 - 33 - 34 - 35 - 36 - 37 - 38 - 39 - 40 - 41 42 - 43 - 44 - 45 - 46 - 47 - 48 - 49 - 50 - (51 solo per tipo Sport) - 52 (53 solo per tipo Turismo)	1	
11	**T 189**	**Spilla** a molla per spina fissaggio forcellino alla leva	1	
12	**M 64**	**Spina** per fissaggio forcellino alla leva	1	
13	**M 68 N**	**Capocorda** lato forcellino	1	
14	**M 68**	**Forcellino** sul cavo fissaggio leva freno anteriore	1	
15	**M 70 bis**	**Dado** per bullone tendifilo freno anteriore	2	7 MA
16	**M 70**	**Bullone** tendifilo per freno anteriore	1	
17	**T 16624**	**Trasmissione** comando freno anteriore completa	1	
18	**T 5870**	**Coprifilo** per guaina freno anteriore	2	
19	**T 8529**	**Capocorda** per cavo sulla leva freno anteriore	1	
20	**11170**	**Dado** serraggio disco porta ceppi	1	17 x 1 M
21	**T 16522**	**Disco** porta ceppi	1	
22	**T 8091**	**Dado** per vite fissaggio piastrina per foro contaKm.	2	5 x 0,85 M
23	**T 8090**	**Vite** fissaggio piastrina per foro contaKm.	2	5 x 0,85 M x 12
24	**T 8092**	**Piastrina** di chiusura foro contaKm.	1	
25	**11184 bis**	**Ceppo** freno anteriore completo di nastro ferodo e piastrina	2	
26	**11191**	**Molla** per ceppi freno anteriore	2	
27	**T 63 ter**	**Vite** fissaggio piastrina sui ceppi freno anteriore	4	6 MA x 15
28	**11186**	**Piastrina** sui ceppi freno anteriore	2	
29	**T 255 bis**	**Ribattino** fissaggio nastro ferodo ai ceppi	16	
30	**11185 ter**	**Nastro** ferodo per ceppi	2	
31	**DN 8**	**Dado** fissaggio leva camma al disco porta ceppi	1	8 MA
32	**T 64 bis**	**Rosetta** fissaggio leva camma al disco porta ceppi	1	8,5 x 19 x2
33	**11193**	**Leva** per camma freno anteriore	1	
34	**11192**	**Camma** per freno anteriore	1	
35	**11172**	**Dado** serraggio coperchio copripolvere per mozzo	1	17 x 1 M
36	**11171**	**Coperchio** copripolvere per mozzo	1	
37	**11177**	**Controdado** per dado registro cuscinetto	1	17 x 1 M
38	**11176**	**Dado** di registro cuscinetto mozzo anteriore	1	
39	**T 2169**	**Molla** di tenuta rosetta copripolvere	2	
40	**T 2166**	**Rosetta** copripolvere per mozzo ruota anteriore	1	
41	**T 2167**	**Anello** feltro per mozzo ruota anteriore	1	
42	**T 2168**	**Rosetta** premistoppa per mozzo ruota anteriore	1	
43	**T 2172**	**Cuscinetto** a rulli conici	2	17 x 40 x 12

(segue)

www.guzzitek.org - Revente Interdite - Revendita Vietata - Resaling Forbiden - Wiederverkauf Verboten

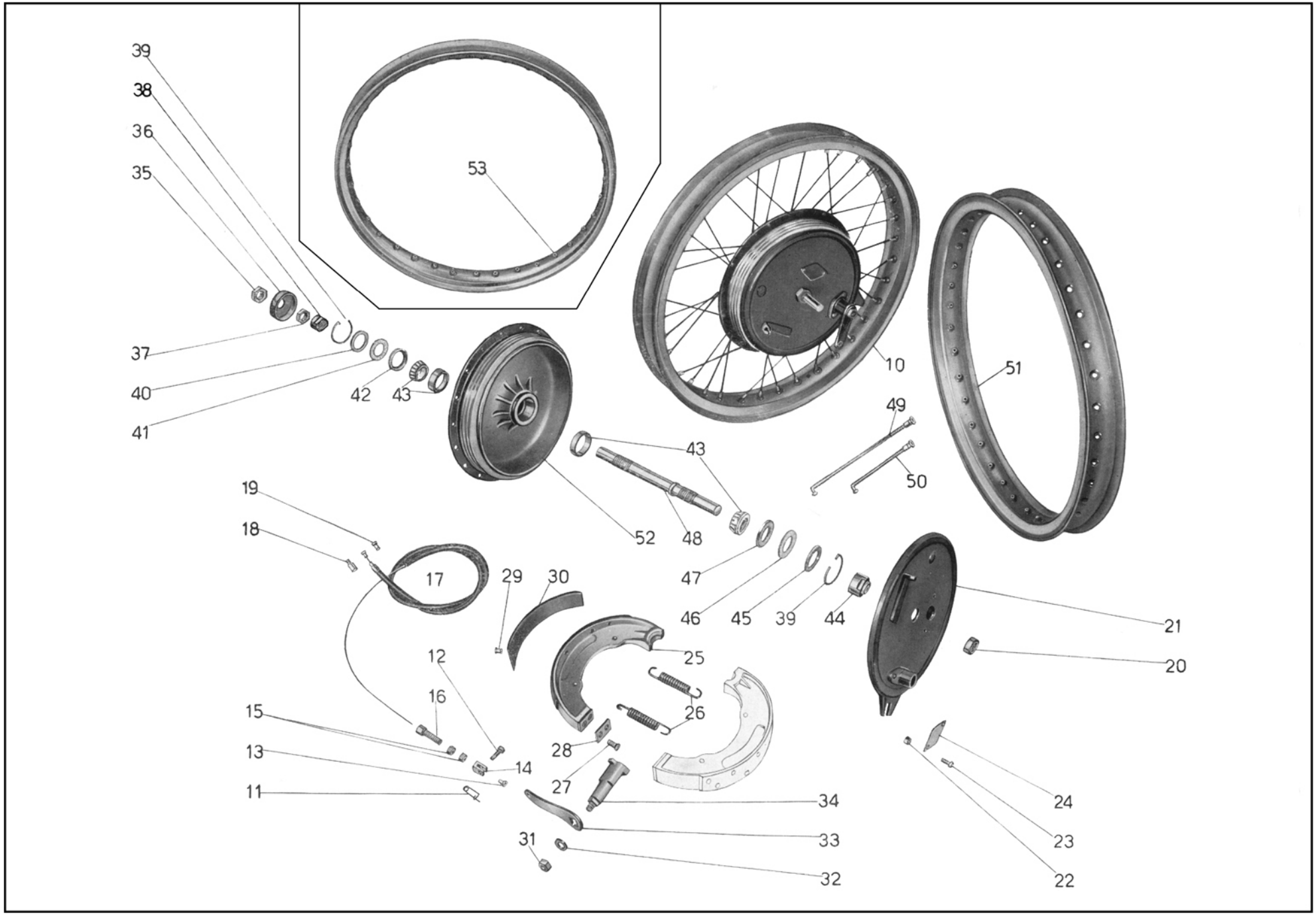

Tav. 15

www.guzzitek.org - Revente Interdite - Revendita Vietata - Resaling Forbiden - Wiederverkauf Verboten

Tavola 15

Complesso : Motociclo **Gruppo** : Ruote

Sottocomplesso: Telaio - Ruote - Freni **Sottogruppo:** Ruota - Mozzo - Freno anteriore e comando

N. Figura	Numero d'ordinazione	DENOMINAZIONE	Quantità	Indicazioni suppletive
44	11169	**Dado** serraggio cuscinetto (lato tamburo)	1	
45	11175	**Rosetta** copripolvere per mozzo ruota anteriore (lato tamburo)	1	
46	11174	**Anello** feltro per mozzo ruota anteriore (lato tamburo)	1	
47	11173	**Rosetta** premistoppa per mozzo ruota anteriore (lato tamburo)	1	
48	11168	**Perno** per mozzo ruota anteriore	1	
49	0147/149	**Raggio** lungo per ruota anteriore completo di nipplo	18	
50	11159/149	**Raggio** corto per ruota anteriore completo di nipplo	18	
51	★T 16521	**Cerchio** per ruota anteriore	1	
52	11160	**Corpo** mozzo ruota anteriore	1	
53	◆T 16436	**Cerchio** per ruota anteriore	1	

www.guzzitek.org - Revente Interdite - Revendita Vietata - Resaling Forbiden - Wiederverkauf Verboten

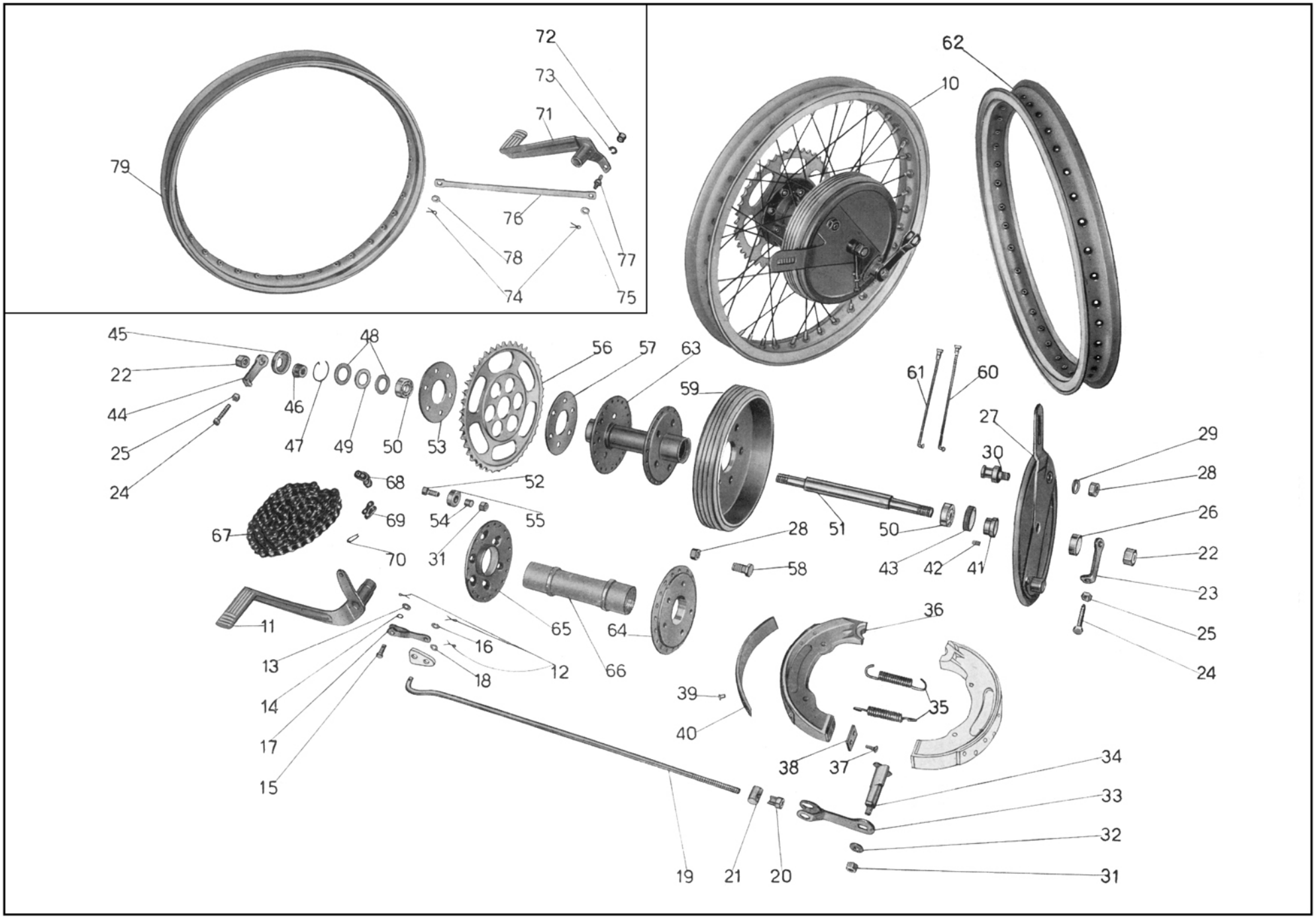

Tav. 16

www.guzzitek.org - Revente Interdite - Revendita Vietata - Resaling Forbiden - Wiederverkauf Verboten

Tavola 16

Complesso : Motociclo — **Gruppo** : Ruote

Sottocomplesso: Telaio - Ruote - Freni — **Sottogruppo:** Ruota - Mozzo - Freno posteriore e comando

N. Figura	Numero d'ordinazione	DENOMINAZIONE	Quantità	Indicazioni suppletive
10	★ T 16530/16526 ◆ T 16438/16526	Per tipo Sport / Per tipo Turismo **Ruota** posteriore completa (Comprende i pezzi: 22 - 23 - 24 - 25 - 26 - 27 - 28 - 29 - 30 - 31 - 32 - 33 - 34 - 35 - 36 - 37 - 42 - 43 - 44 - 45 - 46 - 47 - 48 - 49 - 50 - 51 - 52 - 53 - 54 - 55 - 56 - 57 - 58 - 59 - 60 - 61 - (62 solo per tipo Sport) - 63 - (79 solo per tipo Turismo)	1	
11	★ T 16645	**Pedale** del freno posteriore	1	
12	★ M 160 bis	**Copiglia** per tiranti del freno posteriore	3	
13	★ 36070 A	**Rosetta** di tenuta tirante	1	
14	★ T 8516	**Rosetta** a molla di tenuta tirante	1	
15	★ T 85	**Spina** per unione pedale freno al tirante	1	
16	★ 11675	**Rosetta** sul perno dello snodo di tenuta tirante	1	
17	★ T 16649	**Tirante** per freno dal pedale allo snodo	1	
18	T 5146	**Rosetta** di tenuta tirante dallo snodo alla ruota	1	
19	T 16539	**Tirante** dallo snodo alla leva sul tamburo	1	
20	T 2210	**Dado** di registro freno posteriore	1	
21	T 2209	**Rullo** sulla leva comando freno posteriore	1	
22	T 2647	**Dado** per perno ruota posteriore	2	15 x 1,25 M
23	T 2646	**Forcellino** tendicatena sinistro	1	
24	T 2141	**Bullone** tendicatena per forcellino	2	
25	T 70 bis	**Dado** per bulloni tendicatena	2	6 MA
26	T 16534	**Distanziatore** fra disco porta ceppi e forcellone oscill.	1	
27	T 16531	**Disco** porta ceppi freno posteriore	1	
28	T 2113	**Dado** per perno sul disco porta ceppi e per bulloni fiss. tamburo alla flangia	6	12 x 1 M
29	M 8018 ter	**Rosetta** per perno sul disco porta ceppi	1	12,5 x 22 x 1,5
30	11212 bis	**Perno** sul disco porta ceppi	1	
31	DN 8	**Dado** per fiss. camma al disco porta ceppi, per bulloni tenuta ingran. e parastrappi	7	8 MA
32	T 64 bis	**Rosetta** sulla camma	1	8,5 x 19 x 2
33	T 16535	**Leva** per camma freno posteriore	1	
34	11205	**Camma** per freno posteriore	1	
35	T 16135	**Molla** per ceppi freno posteriore	2	
36	11184 bis	**Ceppo** freno post. completo di nastro ferodo e di piastrina	2	
37	T 63 ter	**Vite** per piastrina sul ceppo freno posteriore	4	6 MA x 15
38	11186	**Piastrina** sui ceppi freno posteriore	2	
39	T 255 bis	**Ribattino** per fissaggio ferodo ai ceppi	16	
40	11185 ter	**Nastro** ferodo per ceppi freno posteriore	2	
41	T 2640 bis	**Bussola** di bloccaggio cuscinetto parte tamburo freno	1	
42	T 2639	**Vite** per anello fiss. cuscinetto mozzo posteriore	1	4 MA x 5,5

(segue)

www.guzzitek.org - Revente Interdite - Revendita Vietata - Resaling Forbiden - Wiederverkauf Verboten

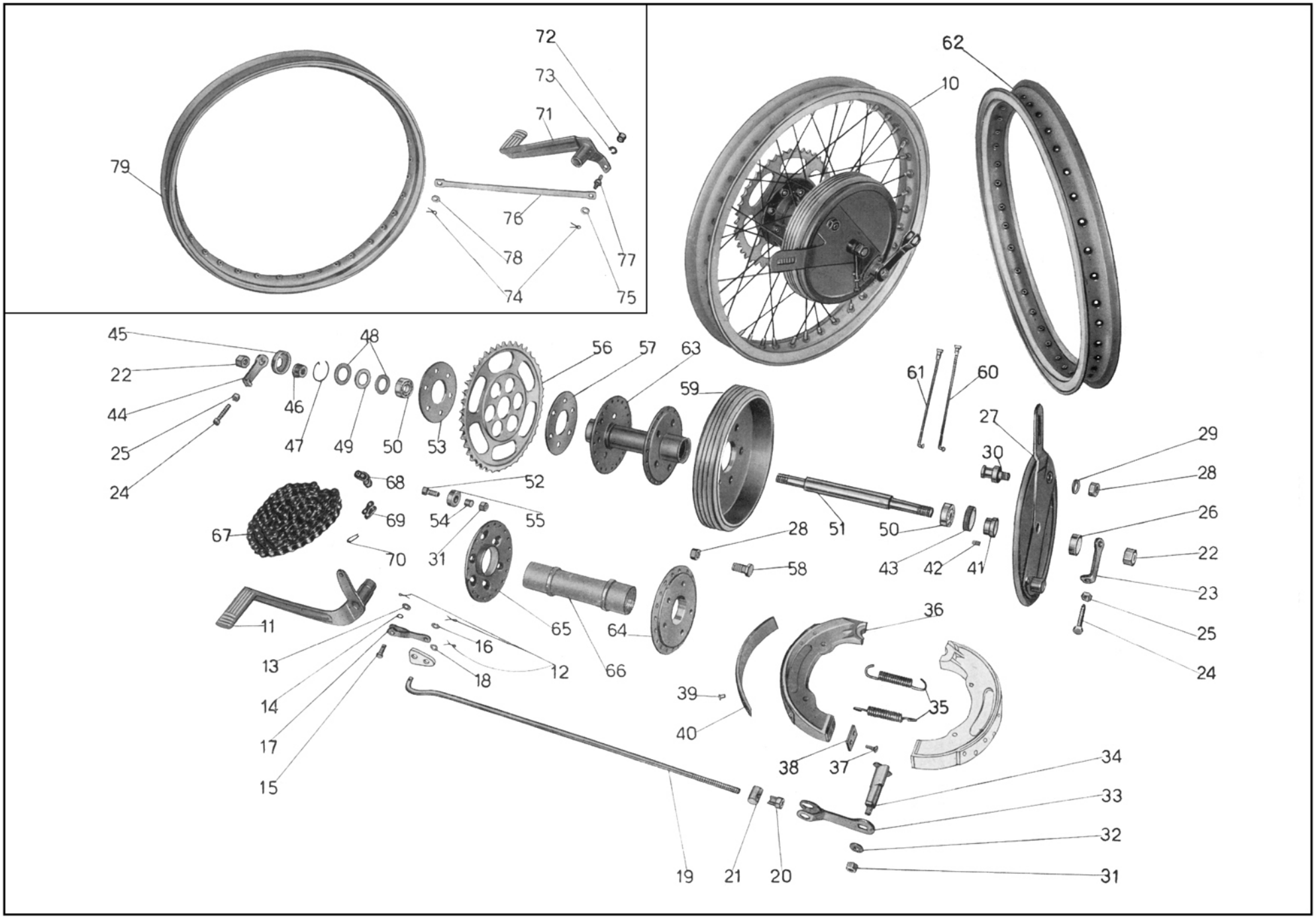

Tav. 16

www.guzzitek.org - Revente Interdite - Revendita Vietata - Resaling Forbiden - Wiederverkauf Verboten

Tavola 16

Complesso : Motociclo — **Gruppo** : Ruote

Sottocomplesso: Telaio - Ruote - Freni — **Sottogruppo:** Ruota - Mozzo - Freno posteriore e comando

N. Figura	Numero d'ordinazione	DENOMINAZIONE	Quantità	Indicazioni suppletive
43	T 2638	**Anello** fiss. cuscinetto mozzo posteriore	1	
44	T 2646 bis	**Forcellino** tendicatena destro	1	
45	T 2645	**Coperchio** copripolvere per mozzo posteriore	1	
46	T 2640 ter	**Bussola** di bloccaggio cuscinetto parte flangia	1	
47	T 2644	**Molla** di tenuta rosetta premistoppa mozzo posteriore	1	
48	T 2642 bis	**Rosetta** premistoppa per mozzo posteriore	2	
49	T 2643 bis	**Anello** feltro per mozzo posteriore	1	
50	M 221	**Cuscinetto** per mozzo posteriore	2	15 x 35 x 11
51	T 2637 bis	**Perno** per ruota posteriore	1	
52	T 2625 bis	**Bullone** porta ingranaggio catena e parastrappi	6	8 MA x 25
53	T 2624	**Disco** tenuta parastrappi esterno	1	
54	T 2207	**Bussolina** per disco gomma parastrappi	6	
55	T 2206	**Disco** gomma per parastrappi	6	
56	T 16540/43	**Ingranaggio** catena per ruota posteriore	1	43 denti
57	T 2625	**Disco** tenuta parastrappi interno	1	
58	11202	**Bullone** fissaggio tamburo alla flangia del mozzo	5	12 x 1 M x 26
59	T 16528	**Tamburo** per freno posteriore	1	
60	T 8098/149	**Raggio** lungo per ruota posteriore completo di nipplo	20	
61	T 16538/149	**Raggio** corto per ruota posteriore completo di nipplo	20	
62	★ T 16530	**Cerchio** per ruota posteriore	1	
63	T 16526	**Mozzo** ruota post. (Comprende i pezzi: 64 - 65 - 66)	1	
64	T 16527	**Flangia** sul mozzo posteriore per attacco tamburo	1	
65	T 2622 bis	**Flangia** sul mozzo posteriore	1	
66	T 16380	**Corpo** del mozzo posteriore	1	
67	T 5810 ter	**Catena** di trasmissione	1	
68	T 221 B	**Maglia** falsa di congiunzione	1	
69	T 221 A	**Maglia** di congiunzione	1	
70		**Molletta** di sicurezza per maglia di congiunzione	1	
71	◆ T 16083	**Leva** freno a pedale	1	
72	◆ DN 8	**Dado** fiss. perno alla leva a pedale comando freno posteriore	1	
73	◆ RE 8	**Rosetta** elastica per perno sulla leva comando freno posteriore	1	
74	◆ T 87 bis	**Copiglia** per tiranti del freno posteriore	3	
75	◆ M 145 ter	**Rosetta** per perno di tenuta tirante	1	
76	◆ T 16084	**Tirante** per freno dal pedale allo snodo	1	
77	◆ T 5568 bis	**Perno** sul pedale attacco tirante	1	
78	◆ T 5147	**Rosetta** per attacco tirante alla colonnetta sullo snodo	1	
79	◆ T 16438	**Cerchio** per ruota posteriore	1	

www.guzzitek.org - Revente Interdite - Revendita Vietata - Resaling Forbiden - Wiederverkauf Verboten

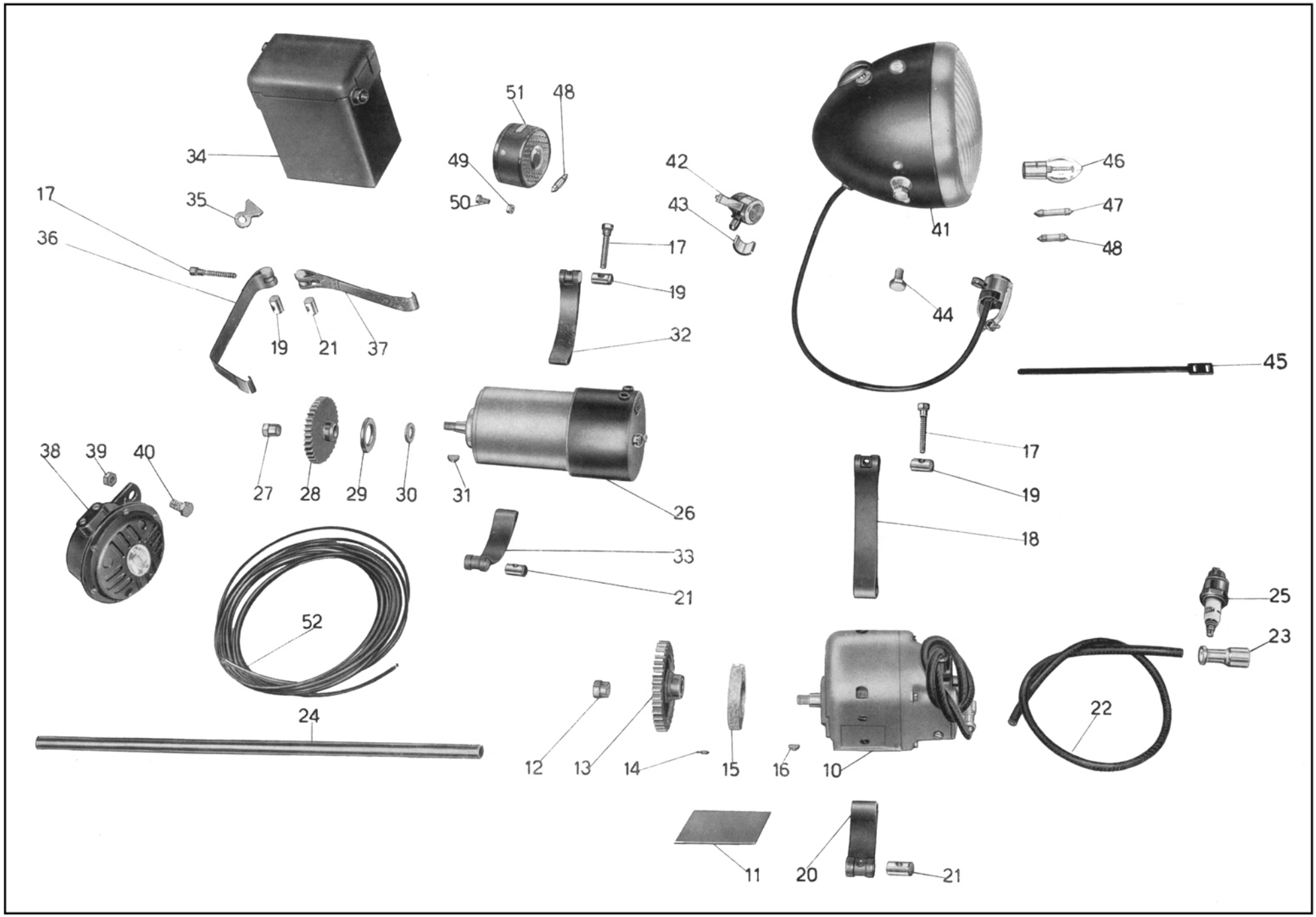

Tav. 17

www.guzzitek.org - Revente Interdite - Revendita Vietata - Resaling Forbiden - Wiederverkauf Verboten

Tavola 17

Complesso : Motociclo — **Gruppo** : Accensione - Generatore illuminazione ed accessori

Sottocomplesso: Impianto elettrico — **Sottogruppo:** Magnete con ant. aut. - Dinamo - Batt. - Faro - Fanalino - Tromba

N. Figura	Numero d'ordinazione		DENOMINAZIONE	Quantità	Indicazioni suppletive
10	**MCR 4 E**		**Magnete**	1	per i pezzi di ricambio vedere cat. Marelli
11	**M 2039**		**Spessore** tra magnete e basamento	1	
12	**M 8534 bis**		**Dado** per magnete	1	
13	**M 2406**		**Ingranaggio** per magnete	1	
14	**M 8533 bis**		**Spina** per ingranaggio magnete	2	
15	**M 8534**		**Feltro** per ingranaggio magnete	1	
16	**90071-41**		**Chiavella** per magnete	1	Marelli
17	**M 172**		**Bullone** fiss. fascetta magnete, dinamo e batteria	3	
18	**M 2408**		**Fascetta** per magnete con rullo non filettato	1	
19	**M 2175**		**Rullo** non filettato per fascetta magnete, dinamo e batteria	3	
20	**M 2407**		**Fascetta** per magnete con rullo filettato	1	
21	**M 2174**		**Rullo** filettato per fascetta magnete, dinamo e batteria	3	
22	**M 2409/1**		**Filo** per candela	1	
23	**40530**		**Attacco** rapido per filo candela	1	
24			**Guaina** in vipla (colore nero) ∅ interno mm. 11 per copertura di 6 cavi mt. 0,700	1	
25	★ **CW 225 D-T**		Per tipo Sport — **Candela** con guarnizione	1	Marelli
	◆ **CW 175 E-T**		Per tipo Turismo — **Candela** con guarnizione	1	Marelli
26	**DN 19 GA 30/6/2000-D**		**Dinamo**	1	Marelli
27	**M 2564**		**Dado** per dinamo	1	
28	**M 2562/2**		**Ingranaggio** dinamo	1	
29	**M 2563**		**Anello** gomma di tenuta olio per dinamo	1	
30	**MA 174 bis**		**Rosetta** cuoio di tenuta olio per dinamo	1	
31	**MNKE 3/2 X**		**Chiavella** per albero rotore	1	
32	**M 2182 A**		**Fascetta** fiss. dinamo con rullo non filettato	1	
33	**M 2182**		**Fascetta** fiss. dinamo con rullo filettato	1	
34			**Batteria** con capacità di Ah. 12 (6 Volt)	1	
35	**T 30614**		**Capocorda** per cavo di massa e cavo dalla batteria al faro	3	
36	**T 16087**		**Fascetta** con rullo non filettato per tenuta batteria	1	
37	**T 16089**		**Fascetta** con rullo filettato per tenuta batteria	1	
38	**T 111 A**		**Tromba** elettrica	1	
39	**DN 8**		**Dado** per bullone fiss. tromba elettrica al telaio	1	
40	**T 129 bis**		**Bullone** fiss. tromba elettrica al telaio	1	
41	**4010**	CEV	**Faro** anteriore completo di deviatore	1	
	PMP/90	SIEM			
42	**8041**	CEV	**Deviatore** comando luce anabbagliante e tromba elettrica completo di fili	1	
	DM/1	SIEM			

(segue)

www.guzzitek.org - Revente Interdite - Revendita Vietata - Resaling Forbiden - Wiederverkauf Verboten

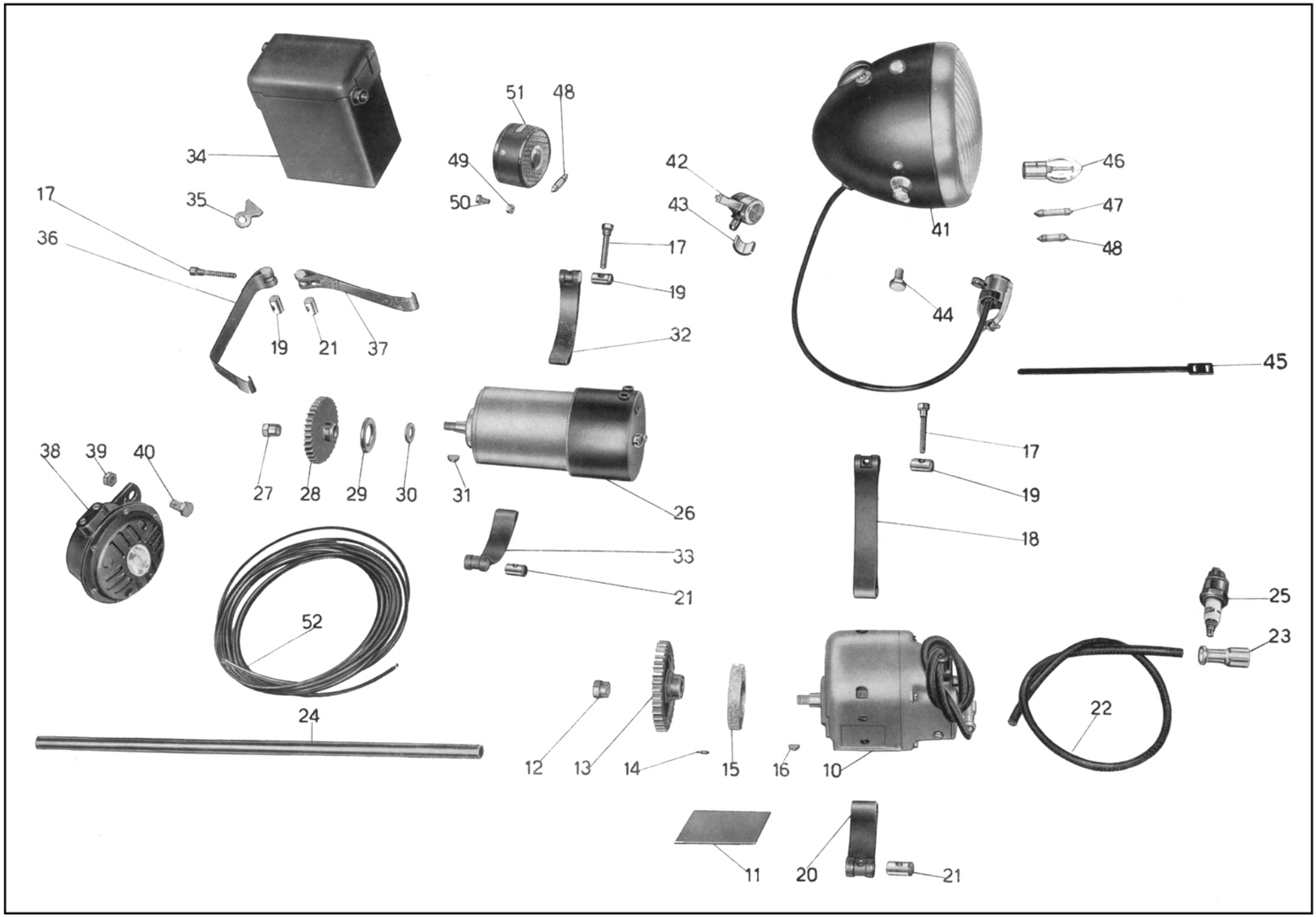

Tav. 17

www.guzzitek.org - Revente Interdite - Revendita Vietata - Resaling Forbiden - Wiederverkauf Verboten

Tavola 17 **Complesso** : Motociclo **Gruppo** : Accensione - Generatore illuminazione ed accessori

Sottocomplesso: Impianto elettrico **Sottogruppo:** Magnete con ant. aut. - Dinamo - Batt. - Faro - Fanalino - Tromba

N. Figura	Numero d'ordinazione	DENOMINAZIONE	Quantità	Indicazioni suppletive
43	**T 16167**	**Boccola** di spessore tra manubrio e deviatore	1	
44	**3199** CEV / **PMP/4** SIEM	**Bullone** per attacco bracci di sopporto faro	2	
45	**TA 237 ter**	**Fascetta** lunga fiss. cavi al telaio	1	
46	**6 V 25/25 W**	**Lampada** a due luci per faro anteriore	1	
47	**6 V 5 W**	**Lampada** città	1	a siluro mm. 38
48	**6 V 3 W**	**Lampada** spia e fanalino posteriore	2	a siluro mm. 31
49	**DN 6**	**Dado** per bulloni fiss. fanalino posteriore	2	6 MA
50	**T 136**	**Bullone** fiss. fanalino posteriore	2	6 MA x 12
51	**T 16166**	**Fanalino** posteriore	1	
52		**Cavi** per impianto elettrico:		
		Cavi Ø 1 — dal faro alla dinamo 61 (colore bianco) . . . . . mt.	1,280	
		Cavi Ø 1 — dal faro al fanalino posteriore (colore giallo) . . . . . mt.	2,100	
		Cavi Ø 1,5 — dal faro alla dinamo 51 (colore rosso) . . . . . mt.	1,280	
		Cavi Ø 1,5 — dal faro alla tromba (colore arancio) . . . . . mt.	0,950	
		Cavi Ø 1,5 — dal faro alla tromba (colore arancio) . . . . . mt.	0,950	
		Cavi Ø 1,5 — dal faro alla batteria (colore rosso) con attacco ad occhio ad una estremità, Ø foro 8,5 . . . . . mt.	1,200	
		Cavi Ø 1,5 — di massa per batteria (colore nero) con attacchi ad occhio alle due estremità Ø foro 8,5 . . . . . mt.	0,200	

www.guzzitek.org - Revente Interdite - Revendita Vietata - Resaling Forbiden - Wiederverkauf Verboten

Particolari montati antecedentemente all'entrata in serie del magnete con comando anticipo automatico:

N. d'ordin.	DENOMINAZIONE	Quant.
BL 1-MBL 22	**Magnete** (Marelli)	1
M 2171	**Dado** per magnete	1
M 02170	**Ingranaggio** per magnete	1
M 8533 bis	**Spina** per ingranaggio magnete	2
M 8534	**Feltro** per ingranaggio magnete	1
Mr. 11801/215	**Chiavella** per magnete	1
M 2173	**Fascetta** per magnete con rullo non filettato	1
M 2572	**Fascetta** per magnete con rullo filettato	1
T 16625	**Presa** di corrente con cavo di attacco candela	1
T 2679 bis	**Copiglia** per spina Bowden	1
Mr. 11501/8126	**Ranella** per Bowden	1
Mr. 11501/8125	**Spina** per Bowden	1
Mr. 11501/8124	**Forcella** per Bowden	1
Mr. 11501/8129	**Molla** per Bowden	1
Mr. 11501/81292	**Dado** per vite tirante	1
Mr. 11501/81291	**Vite** per Bowden	1
T 16156/16159	**Trasmissione** comando anticipo completa	1
T 30109	**Bullone** fissaggio leva comando anticipo al manubrio	1
T 2700	**Leva** comando anticipo	1
T 2676	**Grano** di fermo leva	2
T 193 N	**Capocorda** per trasmissione sulla leva	1
T 8208	**Capocorda** per trasmissione sulla forcella Bowden	1
T 234	**Coprifilo** per guaina	2
M 2562/2180	**Ingranaggio** dinamo completo	1
M 132	**Vite** per ingranaggio dinamo	4
ML 217	**Anello** tenuta ingranaggio dinamo	1
M 2562	**Ingranaggio** dinamo	1
M 2180	**Mozzo** per ingranaggio dinamo	1

www.guzzitek.org - Revente Interdite - Revendita Vietata - Resaling Forbiden - Wiederverkauf Verboten

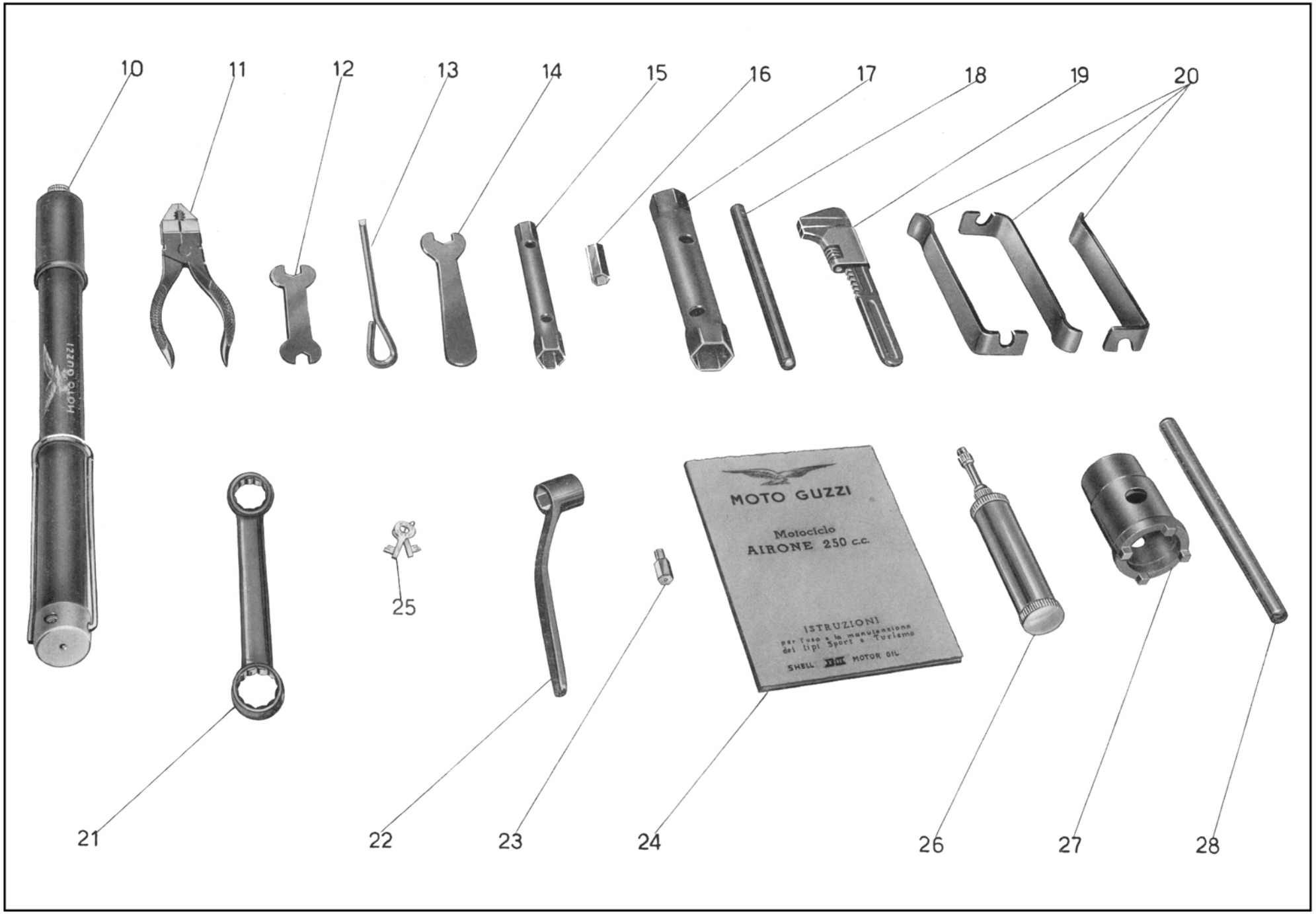

Tav. 18

www.guzzitek.org - Revente Interdite - Revendita Vietata - Resaling Forbiden - Wiederverkauf Verboten

Tavola 18

Complesso : Dotazione **Gruppo** : Comuni e di manutenzione

Sottocomplesso: Attrezzi ed accessori **Sottogruppo**: Dotazione individuale normale ed a richiesta

N. Figura	Numero d'ordinazione	DENOMINAZIONE	Quantità	Indicazioni suppletive
10	**TA 198**	**Pompa** per pneumatici	1	
11	**T 38808**	**Pinza** universale	1	
12	**T 2148**	**Chiave** piatta da m/m 8-10	1	
13	**36465**	**Cacciavite**	1	
14	**T 9600**	**Chiave** piatta da m/m 11	1	
15	**T 9602**	**Chiave** a tubo da m/m 10-14	1	
16	**26757**	**Chiave** da mm. 11 per registro punterie	1	
17	**M 2411**	**Chiave** a tubo per candela e perni ruote da m/m 21-22	1	
18	**T 9604 bis**	**Spina** per chiave candela	1	
19	**T 9637**	**Chiave** regolabile	1	
20	**T 16628**	**Leva** coperture	3	
21	**T 9613/1**	**Chiave** ad occhio doppia da m/m 17-19	1	
22	**M 2412**	**Chiave** a pipa da m/m 14 per serraggio testa	1	
23		**Getto** di scorta	1	
24		**Libretto** istruzioni	1	
25	**T 16097 bis**	**Chiave** per cassette porta utensili	2	
26	**T 0238 bis**	**Pompa** per ingrassatori	1	
27	**T 2145**	**Chiave** per volano	1	Vengono forniti a richiesta.
28	**T 9611**	**Spina** per chiave volano	1	

www.guzzitek.org - Revente Interdite - Revendita Vietata - Resaling Forbiden - Wiederverkauf Verboten

VARIANTI

AIRONE BIPOSTO MILITARE

www.guzzitek.org - Revente Interdite - Revendita Vietata - Resaling Forbiden - Wiederverkauf Verboten

VARIANTI CARATTERISTICHE TECNICHE

ACCENSIONE: magnete con anticipo automatico e bottone di massa.

PNEUMATICI: anteriore e posteriore scolpite 3,25 - 19.

PESO DEL MOTOCICLO: Kg. 150 circa.

VELOCITA' MASSIMA: Km. 92 all'ora circa.

VERNICIATURA: kaki oliva.

www.guzzitek.org - Revente Interdite - Revendita Vietata - Resaling Forbiden - Wiederverkauf Verboten

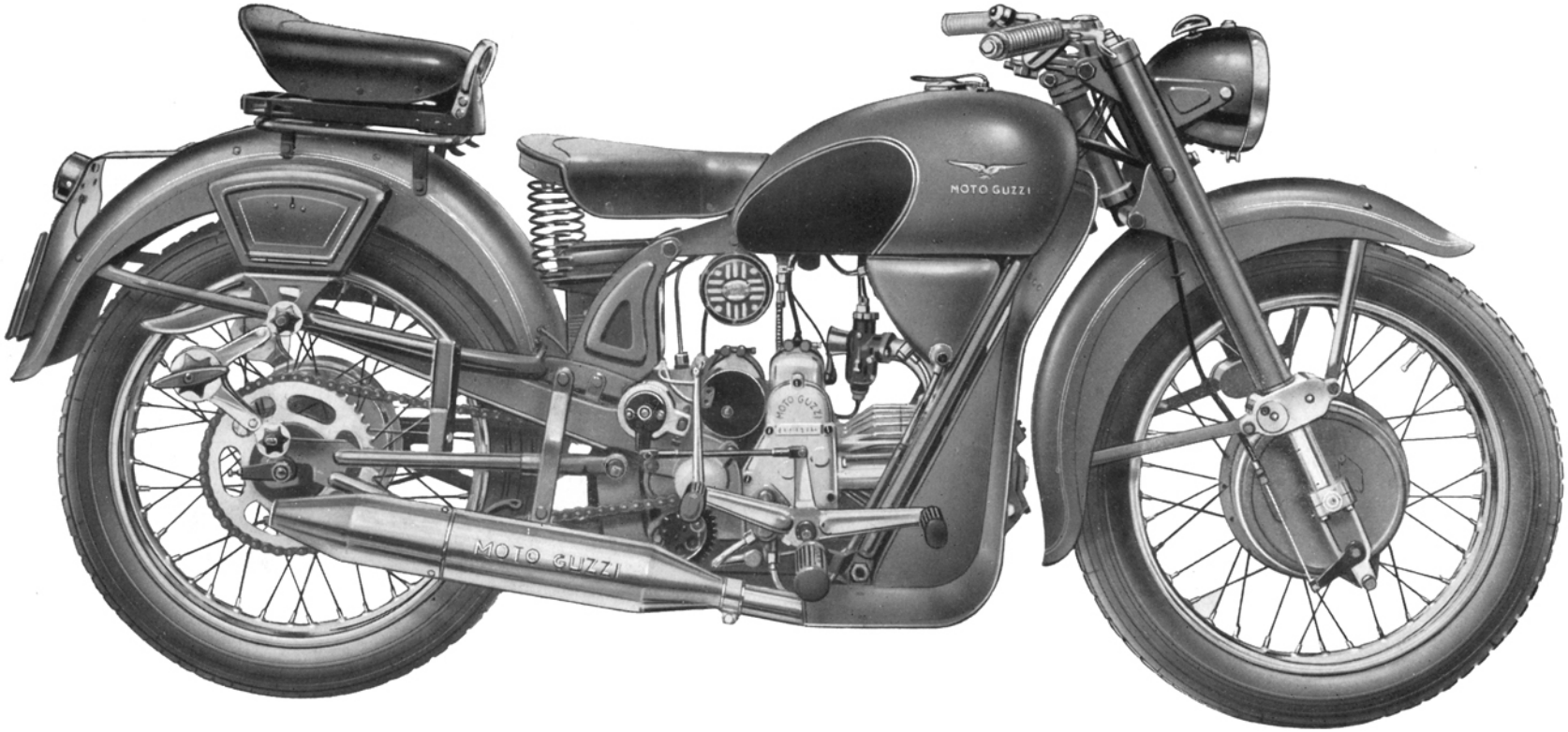

Motociclo - Lato distribuzione

www.guzzitek.org - Revente Interdite - Revendita Vietata - Resaling Forbiden - Wiederverkauf Verboten

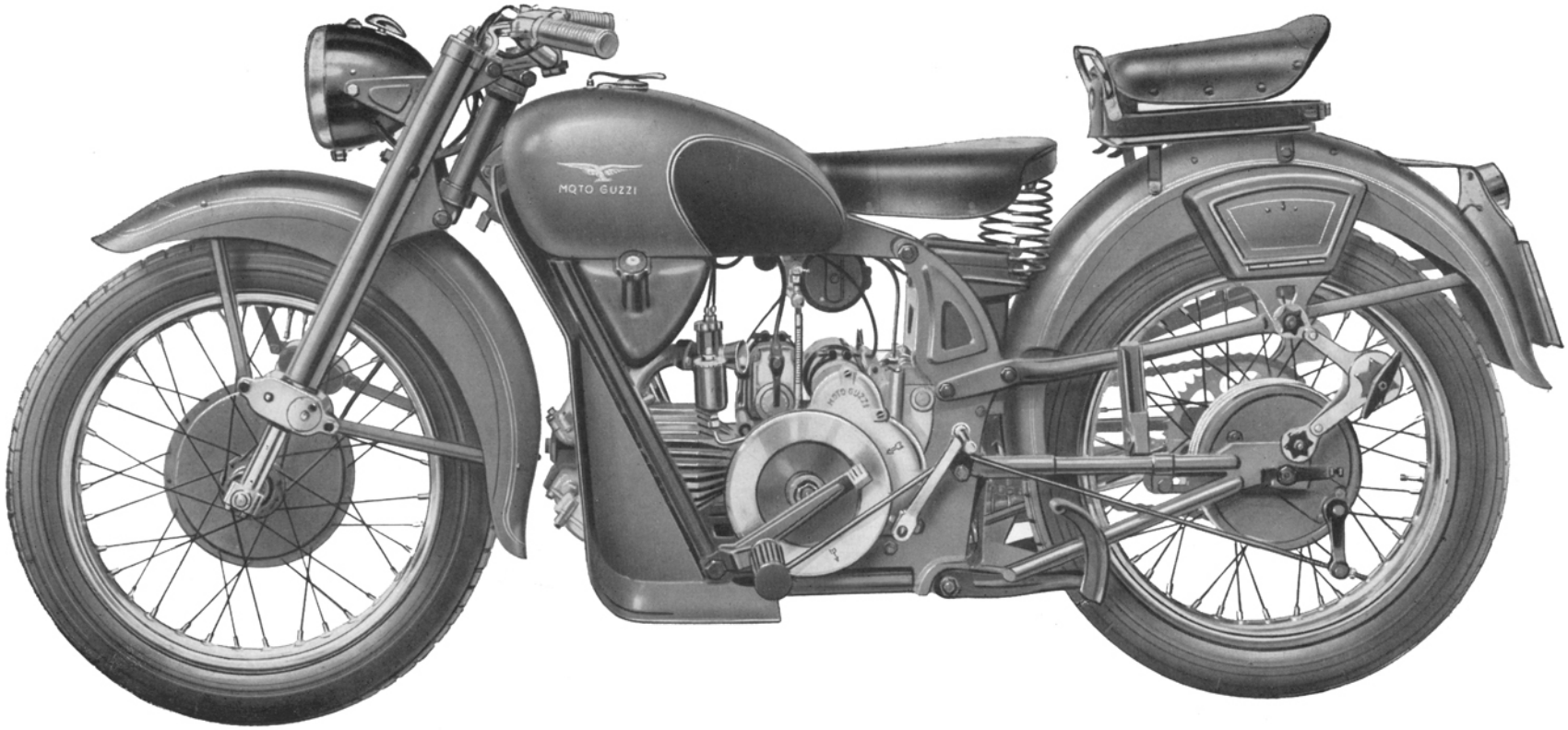

Motociclo - Lato volano

www.guzzitek.org - Revente Interdite - Revendita Vietata - Resaling Forbiden - Wiederverkauf Verboten

INDICE NUMERICO

N.° d'ordinazione	N. di Tav.	N. di Figura	N.° d'ordinazione	N. di Tav.	N. di Figura	N.° d'ordinazione	N. di Tav.	N. di Figura	N.° d'ordinazione	N. di Tav.	N. di Figura	N.° d'ordinazione	N. di Tav.	N. di Figura
PM 1	20	21	T 9624	21	10									
MCR 4-G	20	20	T 9634	22	15									
DN 7	19	24	T 9635	22	16									
F 20	19	31	T 9637	21	13									
PM 25	19	12	T 9638	21	11									
T 333	19	28	10364	21	15									
T 150 bis	19	22	10367	21	17									
TA 198	22	30	10368	21	18									
T 221 A	22	19	10369	21	23									
T 221 B	22	20	10370	21	20									
CW 225 ET	22	10	11192	19	16bis									
T 0238 bis	22	22	T 16054	19	13									
T 298 ter	19	23	T 16055	19	14									
T 2148/1	22	14	T 16097 bis	22	29									
M 2410	22	25	T 16399	19	15									
M 2411	22	12	T 16442	20	10									
M 2412	22	26	T 16442/2	20	11									
T 2662 D	19	34	T 16442/3	20	23									
T 5323 bis	22	17	T 16442/4	19	29									
T 5369	22	21	T 16445	19	25									
T 5810	19	10	T 16447	19	16									
T 8090	19	18	T 16448 D/1	19	20									
T 8091	19	19	T 16448 S/1	19	21									
M 8152	19	27	T 16499	19	17									
T 8166 D	20	14	T 16540/45	19	11									
T 8166 S	20	12	T 16606	19	32									
T 8168	20	13	T 16606/2	19	33									
T 8169	20	16	20201/819198	20	22									
T 8170	20	17	38808	21	19									
T 8171	20	18	Rotolo filo ferro	21	21									
T 8172	20	19	Rotolo nastro iso-											
T 8173	20	15	lante	21	22									
T 9047	19	26	Scatola riparazio-											
T 9602	22	11	ne camere d'aria	21	24									
T 9602 bis	22	23	Libretto istruzioni	22	18									
T 9604 bis	22	24	Stracci	22	27									
T 9606	21	14	Getto di scorta	22	28									
T 9607	21	16	Raccordo specia-											
T 9613/1	22	13	le per filtro	19	30									
T 9620	21	12												

www.guzzitek.org - Revente Interdite - Revendita Vietata - Resaling Forbiden - Wiederverkauf Verboten

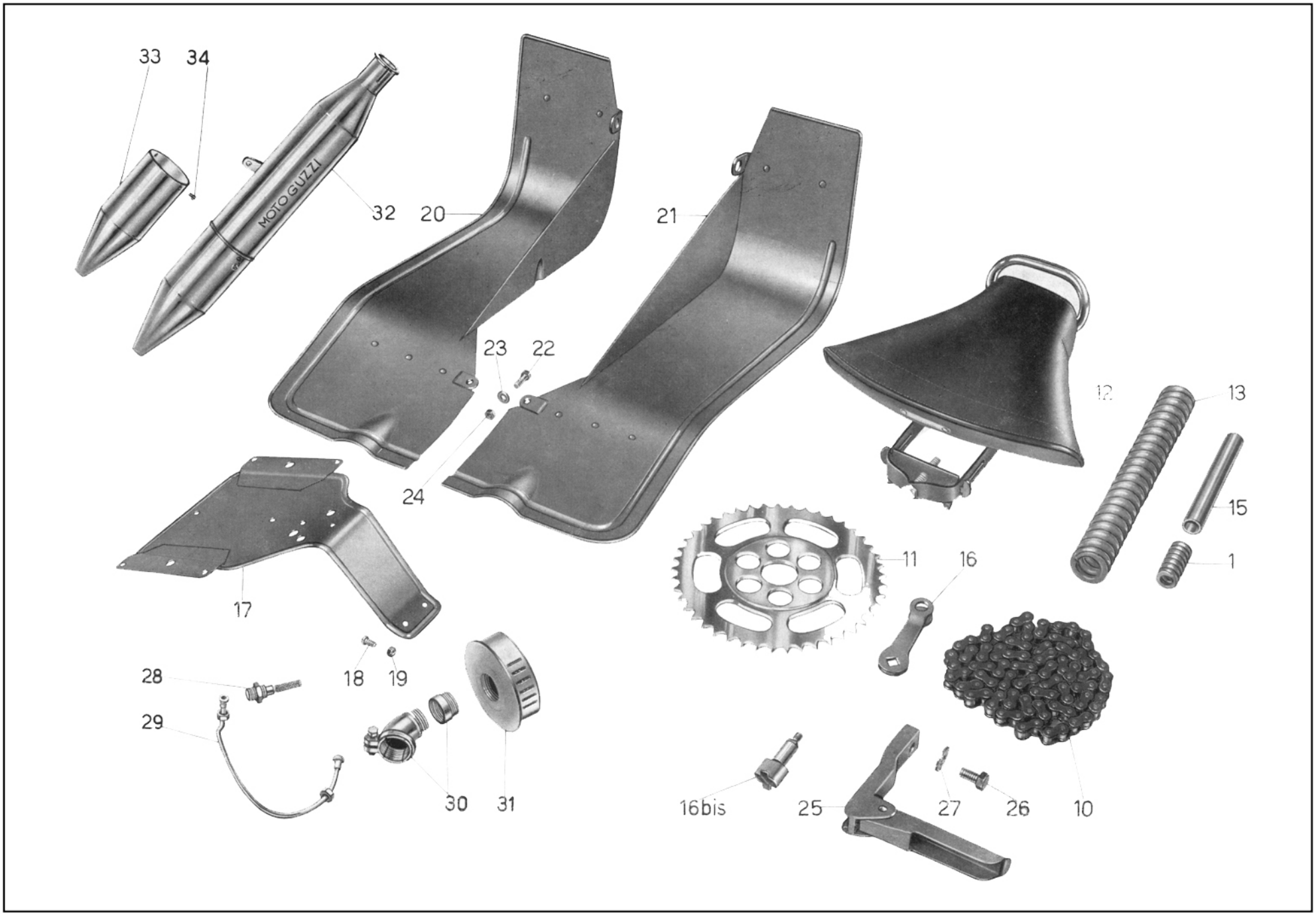

Tav. 19

www.guzzitek.org - Revente Interdite - Revendita Vietata - Resaling Forbiden - Wiederverkauf Verboten

Tavola 19 { Catena - Ingranaggio catena - Sella - Molle - Leva comando freno - Camma comando freno posteriore - Porta targa
Pedane paragambe - Pedali appoggiapiedi - Filtro d'aria - Silenziatore

N. Figura	Numero d'ordinazione	DENOMINAZIONE	Quantità	Indicazioni suppletive
10	T 5810	**Catena** di trasmissione	1	
11	T 16540/45	**Ingranaggio** catena per ruota posteriore	1	45 denti
12	PM 25	**Sella** per secondo passeggero	1	
13	T 16054	**Molla** lunga interna	2	
14	T 16055	**Molla** interna d'arresto	2	
15	T 16399	**Spessore** per molle interne del molleggio	2	
16	T 16447	**Leva** comando freno posteriore sul disco porta ceppi	1	
16bis	11192	**Camma** comando freno posteriore	1	
17	T 16499	**Porta** targa	1	
18	T 8090	**Vite** fissaggio targa al portatarga	4	
19	T 8091	**Dado** per vite fissaggio targa al portatarga	4	
20	T 16448 D/1	**Pedana** paragamba destra	1	
21	T 16448 S/1	**Pedana** paragamba sinistra	1	
22	T 150 bis	**Bullone** fissaggio pedane paragambe al telaio	2	
23	T 298 ter	**Rosetta** per bullone fissaggio pedane paragambe al telaio	2	
24	DN 7	**Dado** per bullone fissaggio pedane paragambe al telaio	2	
25	T 16445	**Pedale** appoggiapiedi per secondo passeggero	2	
26	T 9047	**Bullone** fissaggio pedali appoggiapiedi	2	
27	M 8152	**Rosetta** per bullone fissaggio pedali appoggiapiedi	2	
28	T 333	**Raccordo** con retina per filtro benzina	1	
29	T 16442/4	**Tubazione** di alimentazione dal serbatoio al carburatore	1	Forniti a richiesta.
30		**Raccordo** speciale per filtro	1	
31	F 20	**Filtro** aria per carburatore	1	
32	T 16606	**Silenziatore**	1	
33	T 16606/2	**Coda** del silenziatore	1	
34	T 2662 D	**Vite** fissaggio coda del silenziatore	3	

www.guzzitek.org - Revente Interdite - Revendita Vietata - Resaling Forbiden - Wiederverkauf Verboten

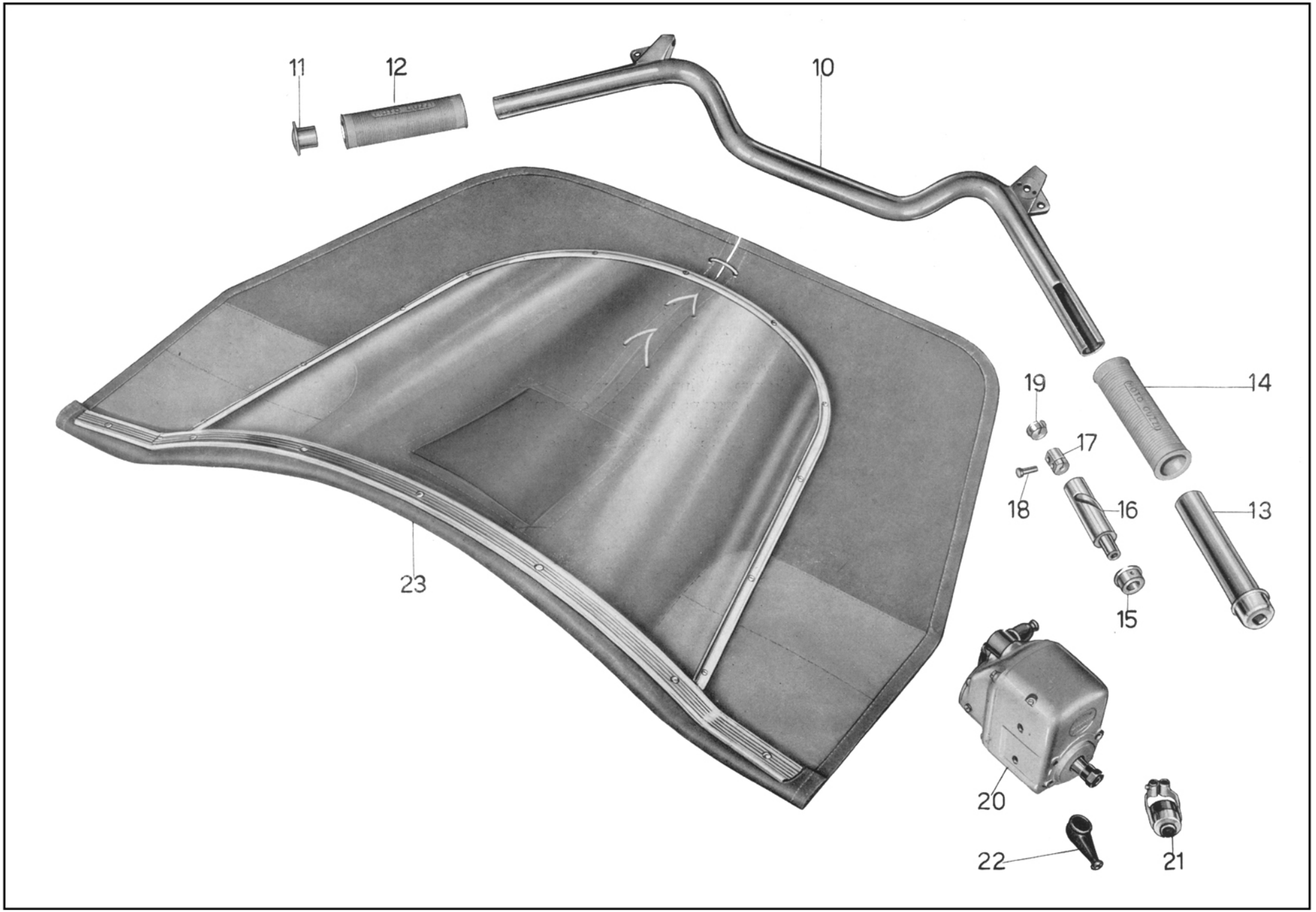

Tav. 20

www.guzzitek.org - Revente Interdite - Revendita Vietata - Resaling Forbiden - Wiederverkauf Verboten

Tavola 20 Manubrio e comando - Magnete - Parabrezza

N. Figura	Numero d'ordinazione	DENOMINAZIONE	Quantità	Indicazioni suppletive
10	T 16442	**Manubrio**	1	
11	T 16442/2	**Tappo** per manubrio sul lato sinistro	1	
12	T 8166 S	**Manopola** sinistra sul manubrio	1	
13	T 8168	**Corpo** girevole sul manubrio per comando a manopola	1	
14	T 8166 D	**Manopola** destra sul manubrio	1	
15	T 8173	**Bussola** fissa sul manubrio per comando a manopola	1	
16	T 8169	**Corpo** interno per comando a manopola	1	
17	T 8170	**Blocchetto** scorrevole tirafilo	1	
18	T 8171	**Perno** di guida comando a manopola	1	
19	T 8172	**Tappo** tenuta guaina	1	
20	MCR 4-G	**Magnete** con bottone di massa (Marelli)	1	
21	PM 1	**Bottone** cromato per massa completo di fascette (Marelli)	1	
22	20201/819198	**Cappuccio** in gomma per massa (Marelli)	1	
23	T 16442/3	**Parabrezza** completo	1	Fornito a richiesta.

www.guzzitek.org - Revente Interdite - Revendita Vietata - Resaling Forbiden - Wiederverkauf Verboten

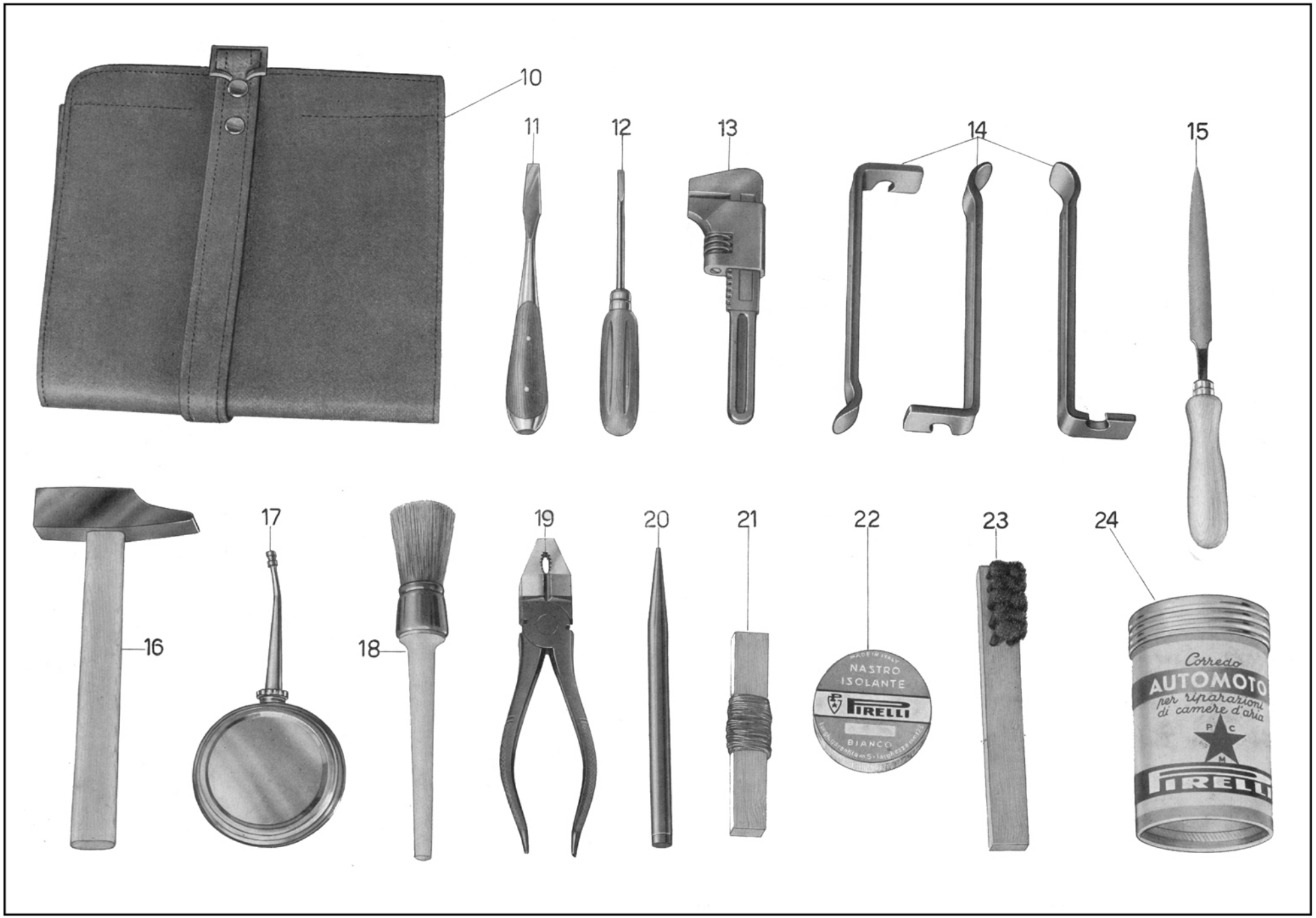

Tav. 21

www.guzzitek.org - Revente Interdite - Revendita Vietata - Resaling Forbiden - Wiederverkauf Verboten

Tavola 21 DOTAZIONE: Nucleo fondamentale

N. Figura	Numero d'ordinazione	DENOMINAZIONE	Quantità	Indicazioni suppletive
10	T 9624	**Borsa** porta utensili	2	
11	T 9638	**Cacciavite** tipo americano rinforzato	1	
12	T 9620	**Cacciavite** tipo per elettricisti	1	
13	T 9637	**Chiave** registrabile da mm. 145	1	
14	T 9606	**Leva** per smontaggio pneumatici	3	
15	10364	**Lima** mezza tonda da 4"	1	
16	T 9607	**Martello** tipo francese da gr. 150	1	
17	10367	**Oliatore** piatto a serbatoio rotondo	1	
18	10368	**Pennello** per lavaggio del n. 12	1	
19	38808	**Pinza** universale da mm. 160	1	
20	10370	**Punzone** a punteruolo diritto	1	
21		**Rotolo** di filo ferro da mm. 0,6 lunghezza mt. 3	1	
22		**Rotolo** nastro isolante altezza mm. 13 lunghezza mt. 5	1	
23	10369	**Spazzolino** per candela con fili ottone	1	
24		**Scatola** di riparazioni camere d'aria, comprende i seguenti accessori:	1	
		Pezze ovali da mm. 54 x 38	2	
		Pezze ovali da mm. 48 x 32	2	
		Pezze ovali da mm. 25	3	
		Pezze ovali da mm. 40	2	
		Foglia da mm. 200 x 90	1	
		Tubetto soluzione a freddo	1	
		Bastoncino talco da mm. 10 x 10 x 35	1	
		Raspetto legno e smeriglio	1	
		Paio forbici	1	

www.guzzitek.org - Revente Interdite - Revendita Vietata - Resaling Forbiden - Wiederverkauf Verboten

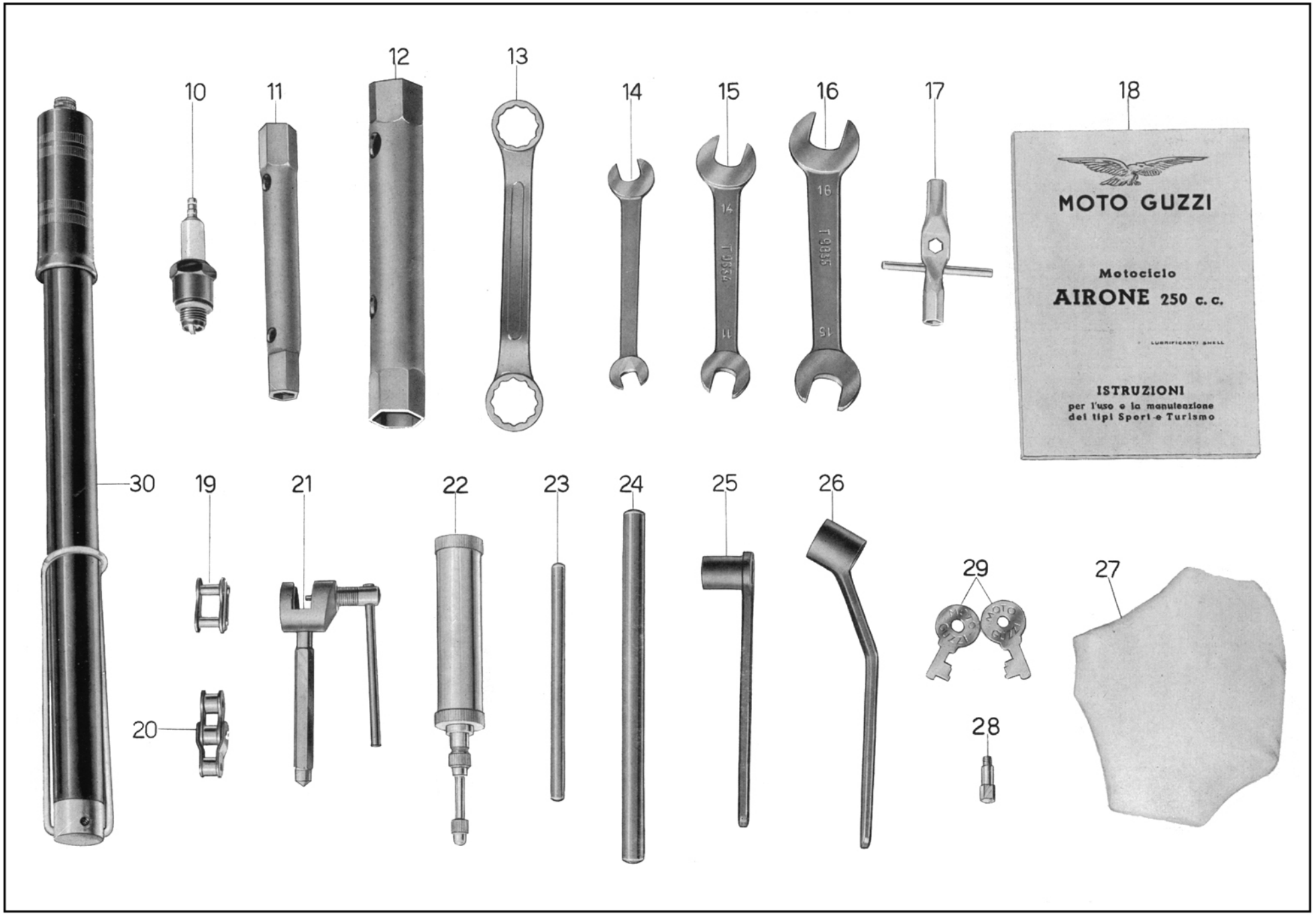

Tav. 22

www.guzzitek.org - Revente Interdite - Revendita Vietata - Resaling Forbiden - Wiederverkauf Verboten

Tavola 22 DOTAZIONE: Nucleo complementare

N. Figura	Numero d'ordinazione	DENOMINAZIONE	Quantità	Indicazioni suppletive
10	**CW 225 E-T**	**Candela** d'accensione (Marelli)	1	
11	**T 9602**	**Chiave** a tubo doppia da mm. 10 - 14	1	
12	**M 2411**	**Chiave** a tubo doppia da mm. 21 - 22	1	
13	**T 9613/1**	**Chiave** ad occhio doppia da mm. 17 - 19	1	
14	**T 2148/1**	**Chiave** fissa doppia da mm. 8 - 10	1	
15	**T 9634**	**Chiave** fissa doppia da mm. 11 - 14	1	
16	**T 9635**	**Chiave** fissa doppia da mm. 15 - 16	1	
17	**T 5323 bis**	**Chiave** per carburatore	1	
18		**Libretto** istruzioni	1	
19	**T 221 A**	**Maglia** di giunzione per catena 5/8" x 1/4"	2	
20	**T 221 B**	**Maglia** falsa per catena 5/8" x 1/4"	2	
21	**T 5369**	**Morsetto** leva maglie per catena 5/8" x 1/4"	1	
22	**T 0238 bis**	**Pompa** ingrassatrice per teste semisferiche	1	
23	**T 9602 bis**	**Spina** da 7 x 120 per chiave a tubo	1	
24	**T 9604 bis**	**Spina** da 11 x 175 per chiave a tubo	1	
25	**M 2410**	**Chiave** a pipa da mm. 11	1	
26	**M 2412**	**Chiave** a pipa da mm. 14	1	
27		**Stracci** kg.	0,300	
28		**Getto** di scorta	1	
29	**T 16097 bis**	**Chiavi** per cassette porta utensili	2	
30	**TA 198**	**Pompa** per gonfiaggio pneumatici	1	

www.guzzitek.org - Revente Interdite - Revendita Vietata - Resaling Forbiden - Wiederverkauf Verboten

ARTE GRAFICA VALSECCHI
LECCO – VIA ROMA N. 28
1.000 COPIE – MARZO 1956

www.guzzitek.org - Revente Interdite - Revendita Vietata - Resaling Forbiden - Wiederverkauf Verboten



MOTO GUZZI

AIRONE 250 cc

CATALOGO PEZZI DI RICAMBIO

(dei tipi SPORT e TURISMO)

SHELL X100 MOTOR OIL

Va EDIZIONE



MOTO GUZZI

SOCIETA' PER AZIONI

STABILIMENTO E AMMINISTRAZIONE: Mandello del Lario (Como)
Via Emanuele V. Parodi, 27
Telefoni { Mandello Lario 71.112 (4 linee con ricerca automatica)
Lecco 22.691
Collegamento ponte-radio con Milano e Genova
Telegrammi: Motoguzzi - Mandello Lario
SEDE LEGALE: Milano - Via Durini N. 28
Telefoni: 705.784 - 705.785 - Telegrammi: Motoguzzi - Milano
FILIALE - CENTRO RICAMBI - OFFICINA RIPARAZIONI
Milano (640) - Via Giov. da Procida, 14 - (Filiale) Tel.: 341.421/341.296
(Centro Ricambi e Officina Riparazioni) Telefono 381.997
Telegr.: Filialmotoguzzi - Milano
UFFICI: Genova - C.so Aurelio Saffi, 29
Telefoni: 55.242 - 55.243 - 55.244 - 55.245
Telegrammi: Paromar - Genova
Roma - Via Barberini, 86 - **Telefono 484.758**
Telegrammi: Motoguzzi - Roma
Napoli - Piazza Municipio, 84 - Telefono 310.581
Telegrammi: Motoguzzi - Napoli

Motociclo **AIRONE 250 cc**

CATALOGO PEZZI DI RICAMBIO

(dei tipi SPORT e TURISMO)

V^A EDIZIONE

www.rpw.it

CARATTERISTICHE TECNICHE

MOTORE: monocilindrico a 4 tempi con valvole in testa.

TESTA DEL CILINDRO: in lega leggera con gli organi comando valvole completamente coperti e a bagno d'olio.

NUMERO CILINDRI: 1 in lega leggera con canna riportata in ghisa speciale.

ALESAGGIO: mm. 70.

CORSA: mm. 64.

CILINDRATA: 250 cc.

COMANDO VALVOLE: ad aste e bilancieri.

RAFFREDDAMENTO: ad aria.

RAPPORTO DI COMPRESSIONE: 1 : 7 per tipo Sport
1 : 6 per tipo Turismo.

POTENZA EFFETTIVA: CV. 12 a 5200 giri per tipo Sport
CV. 9,5 a 4800 giri per tipo Turismo.

POTENZA FISCALE: CV. 3.

CAMBIO: a 4 velocità.

RAPPORTI CAMBIO: I^a 1 : 2,64 - II^a 1 : 1,788 - III^a 1 : 1,34 - IV^a 1 : 1.

COMANDO CAMBIO: a pedale.

LUBRIFICAZIONE: forzata con serbatoio separato.

CAPACITA' SERBATOIO OLIO: litri 2 circa.

ALIMENTAZIONE: a benzina.

CAPACITA' SERBATOIO BENZINA: litri 13,5 circa di cui riserva litri 2,5 circa.

ACCENSIONE: a magnete con anticipo automatico.

FRIZIONE: con dischi metallici a secco.

TRASMISSIONE: con catena a rulli.

TELAIO: a sospensione elastica posteriore mediante forcellone oscillante con molle a spirale racchiuse in apposite custodie sotto il gruppo motore.

AMMORTIZZATORI POSTERIORI: a frizione, regolabili.

FORCELLA: telescopica con ammortizzatori idraulici.

RUOTE: anteriore e posteriore a raggi con cerchi in lega leggera 19 × 2 ¼ per tipo Sport; con cerchi in acciaio 19 × 2 ¼ per tipo Turismo.

GOMME: anteriore rigata e posteriore scolpita 3.00-19 per tipo Sport; anteriore e posteriore scolpite 3.00-19 per tipo Turismo.

FRENI: in lega leggera, ad espansione: sulla ruota anteriore comandato a mano, sulla posteriore comandato a pedale.

AVVIAMENTO: a pedale.

PASSO: mt. 1,370 circa.

PESO: kg. 140 circa.

VELOCITA' MASSIMA: km. 117 all'ora circa per tipo Sport.
km. 94 all'ora circa per tipo Turismo.

IMPIANTO ELETTRICO: dinamo, batteria, faro anteriore, fanalino posteriore, tromba elettrica.

www.rpw.it

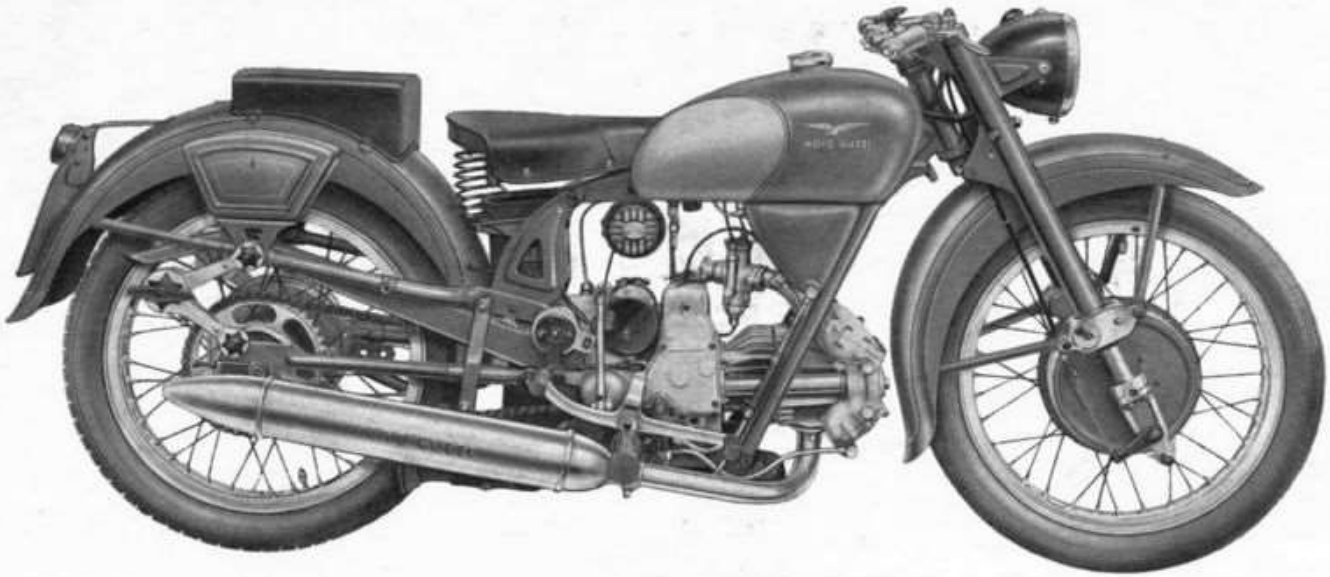

Fig. 1 - Tipo Sport

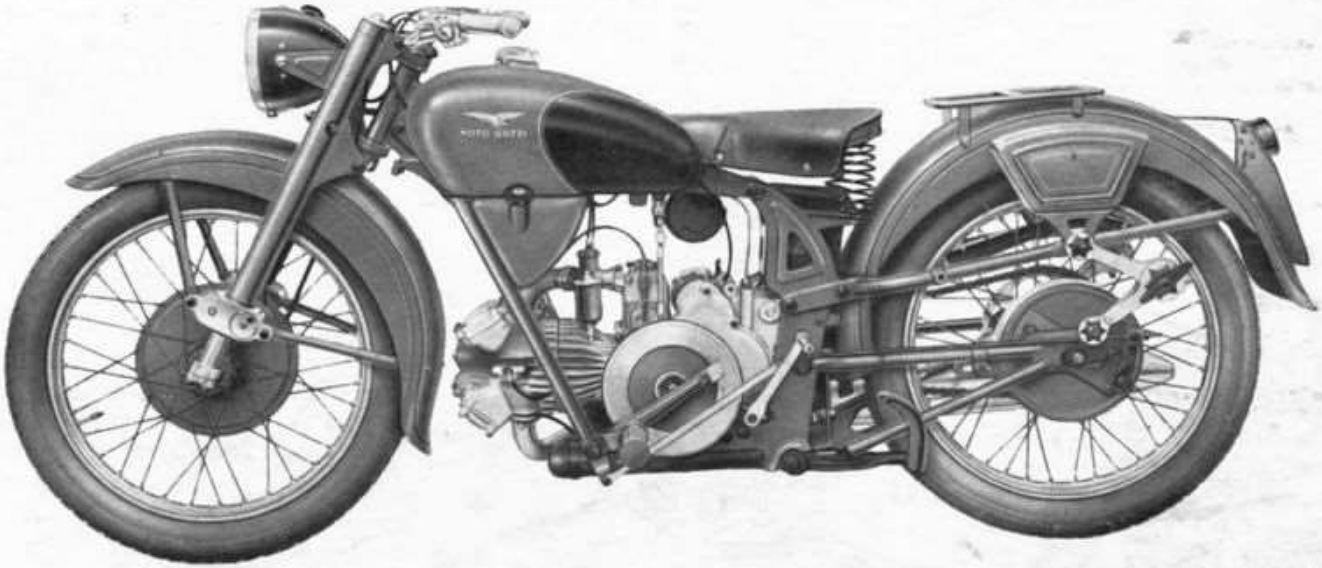

Fig. 2 - Tipo Turismo

www.rpw.it

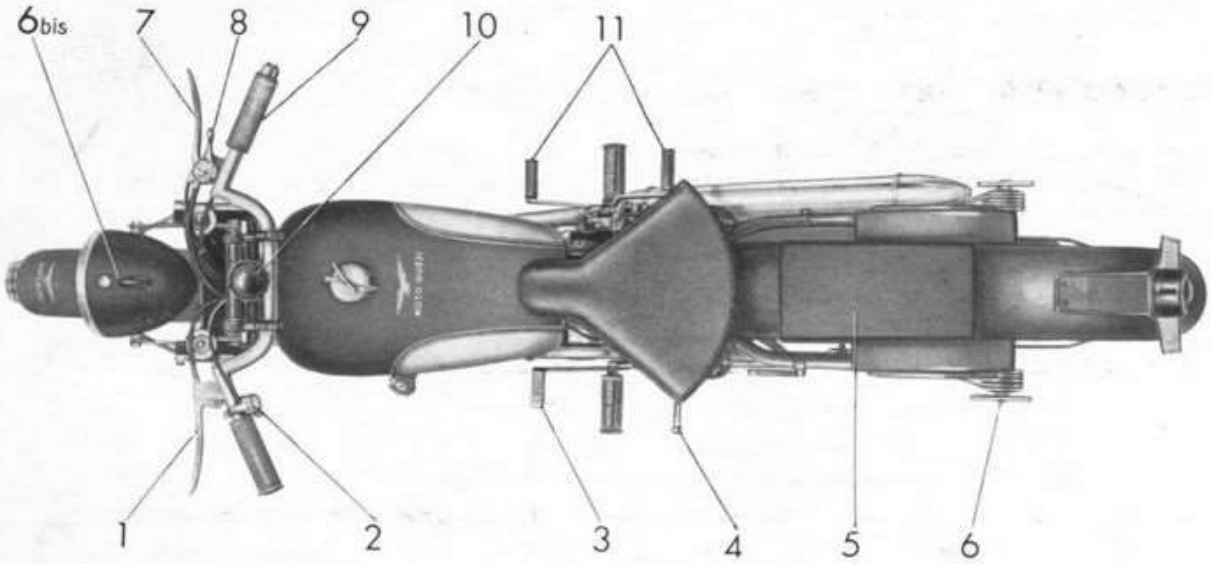

Fig. 3

COMANDI e ACCESSORI

(vedere fig. 3)

1 - Leva comando frizione.
2 - Deviatore per comando luce anabbagliante e pulsante per tromba elettrica.
3 - Pedale comando freno posteriore.
4 - Pedale avviamento.
5 - (Sellino posteriore - Per tipo Sport.
    (Portabagaglio - Per tipo Turismo.
6 - Galletti di regolaggio ammortizzatori posteriori.
6 bis - Chiave per impianto elettrico e commutatore per luce minima e massima.
7 - Leva comando freno anteriore.
8 - Levetta comando aria.
9 - Manopola comando gas.
10 - Volantino comando frenasterzo.
11 - Leva comando cambio.

MOTORE

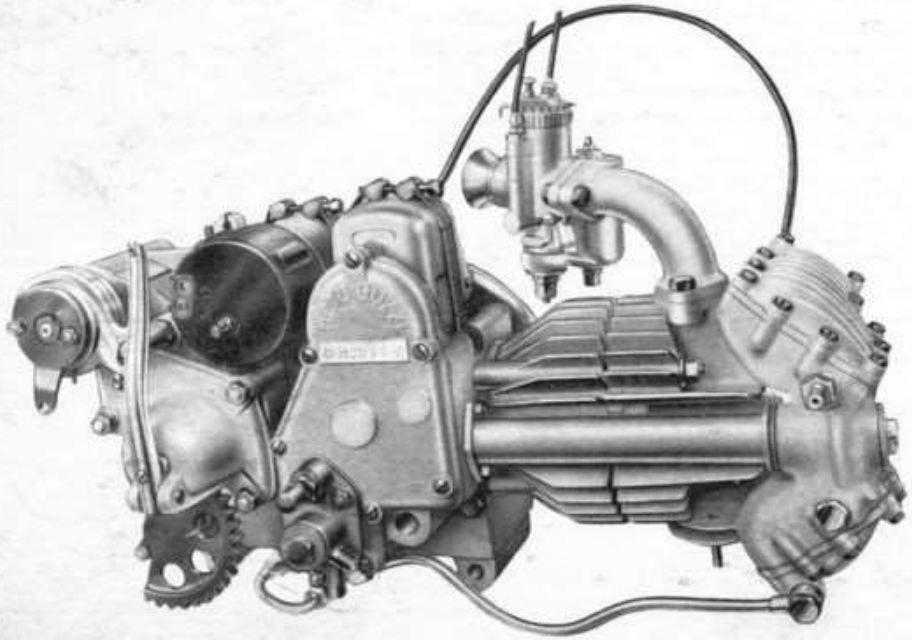

Fig. 4 - Tipo Sport

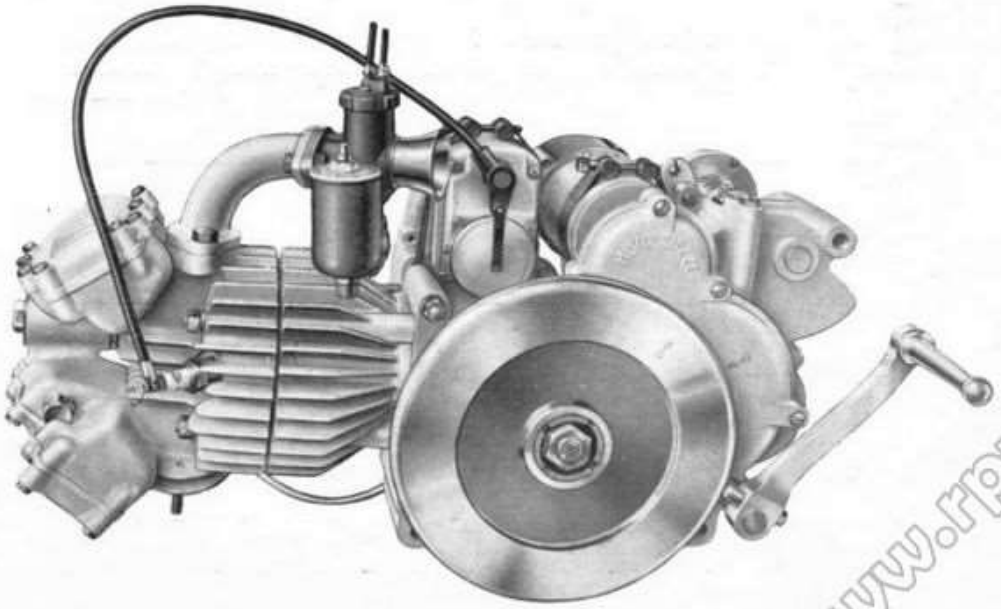

Fig. 5 - Tipo Turismo

www.rpw.it

NORME PER LA RICHIESTA DEI PEZZI DI RICAMBIO

Nelle ordinazioni dei pezzi di ricambio si deve indicare chiaramente:

- Il numero della tavola nella quale si trova.
- il numero di figura.
- Il numero d'ordinazione.
- La sua denominazione.
- Il quantitativo dei pezzi.
- I numeri del motore e telaio del motociclo al quale il pezzo è destinato.
- Il nome e l'indirizzo del richiedente (chiaramente leggibile).
- Il mezzo di trasporto.

I pezzi originali portano inciso i marchi di fabbrica depositati a termini di legge:

CONDIZIONI GENERALI DI VENDITA

1) PREZZI - Si intendono netti e per contanti per merce resa franco fabbrica o franco sede Concessionario, secondo le norme in vigore.
I prezzi indicati nei listini, nelle offerte e nei contratti, potranno essere variati in qualsiasi momento anche per ordini in corso e saranno quelli in vigore all'atto della consegna.

2) CONSEGNE - La Moto Guzzi non assume alcuna responsabilità in caso di ritardo di consegna, le cui epoche vengono indicate al compratore a puro titolo informativo.
La merce viaggia a rischio e pericolo del committente anche se spedita franco di porto.

3) GARANZIA - La Moto Guzzi garantisce i suoi prodotti di serie per sei mesi a partire dalla data della consegna al compratore.
Questa garanzia è limitata alla ripresa pura e semplice da parte della Moto Guzzi del pezzo eventualmente rotto per ben accertato difetto di materiale o di lavorazione, ed al suo ricambio gratuito, franco fabbrica, contro un pezzo nuovo: le spese di smontaggio e montaggio e il costo del materiale di consumo sono a carico del compratore.
La consegna del pezzo nuovo sarà fatta dalla Moto Guzzi al più presto possibile e l'eventuale ritardo nel rifornimento di esso non potrà essere invocato per richiedere un risarcimento di danni od un prolungamento del periodo di garanzia.
Sono escluse dalla garanzia le gomme e gli accessori o parti non costruite dalla Moto Guzzi.
La garanzia resta annullata per i prodotti eventualmente riparati, modificati o semplicemente smontati, anche solo in parte, fuori dalle officine della Moto Guzzi, o da quelle da essa autorizzate o per i prodotti che fossero stati utilizzati in gare, corse, ecc., e comunque non conformemente alle indicazioni date dalla Moto Guzzi, con particolare riguardo per il rispetto dei limiti di carico.
L'esame delle avarie e delle loro cause sarà sempre fatto dalle officine della Moto Guzzi; tutte le relative spese di trasporto (andata e ritorno), saranno a carico del compratore.
Sono a carico del compratore anche le eventuali spese di sopraluogo, qualora venisse chiesto dal compratore e accettato dalla Moto Guzzi.
La garanzia sui mototelai è concessa solo quando la carrozzeria sia stata costruita e montata secondo norme e disegni preventivamente approvati dalla Moto Guzzi.
Qualora la merce di proprietà del compratore si trovasse presso la Moto Guzzi, questa non risponde dei danni conseguenti ad eventi climaterici, furti, incendi ed altri casi imprevisti o di forza maggiore.
I dati di peso, velocità, consumo, rendimento ed altri che potranno essere forniti dalla Moto Guzzi, si intendono sempre come approssimativi; su di essi la Moto Guzzi non assume alcun impegno formale. Per i tipi da corsa, a causa dell'eccezionale potenza da essi sviluppata e dallo sforzo anormale cui si assoggettano tali macchine, la Moto Guzzi non assume garanzia.
La garanzia prestata non importa mai nel committente il diritto alla risoluzione del contratto o a risarcimento di danni.

4) RESPONSABILITA' - La Moto Guzzi declina ogni responsabilità per qualsiasi danno che potesse verificarsi a persona o cosa per l'uso, causa, o in dipendenza dei prodotti da essa forniti.
In ogni caso la responsabilità della Moto Guzzi, anche nell'eventualità di incidenti a persona o cosa, derivanti da difetto di costruzione e di materiali, è, per espressa convenzione, limitata strettamente alla sostituzione gratuita dei pezzi riconosciuti difettosi dalla Moto Guzzi con esclusione di qualsiasi altra forma di risarcimento. La Moto Guzzi non assume alcuna responsabilità verso il compratore in dipendenza di eventuale infrazione di brevetti, marchi, modelli, ecc. che venisse riscontrata sulle merci da essa fornite.

5) RISERVE - Le merci vendute dalla Moto Guzzi non possono essere adoperate per un servizio diverso da quello cui sono destinate: esse non possono partecipare ad alcuna corsa, concorsi, esposizioni od altra manifestazione sportiva senza l'espresso consenso scritto della Moto Guzzi.
Tutti i prodotti o parti di essi, non possono essere modificati tanto nei riguardi del loro funzionamento come nella loro speciale costruzione e nella loro linea e forma estetica.

6) MODIFICHE DI COSTRUZIONE - La Moto Guzzi si riserva il diritto di introdurre qualsiasi modifica ai suoi prodotti, senza alcun obbligo di notificarla al compratore; essa non è tenuta ad applicare ai prodotti già costruiti o in corso di costruzione e destinati al compratore, quelle modifiche che eventualmente fossero già state e che potessero venire studiate ed applicate successivamente alla ordinazione.

www.rpw.it

INDICE DELLE TAVOLE

COMPLESSI	SOTTO-COMPLESSI	GRUPPI	SOTTOGRUPPI	TAVOLE
Motociclo	Motore	Organi principali	Cilindro - Testa - Coperchi - Valvole	1
			Basamento	2
			Albero a gomito - Biella - Pistone - Volano e coperchio lato volano	3
			Distribuzione - Coperchio lato distribuzione	4
		Alimentazione e scarico	Serbatoio benzina - Tubazioni - Carburatore - Tubo scarico - Silenziatore	5
		Lubrificazione	Serbatoio olio - Tubazioni - Pompa olio - Valvola automatica	6
	Trasmissione	Innesto	Innesto e comando frizione	7
		Avviamento	Avviamento motore	8
		Cambio	Ingranaggi - Alberi e comando del cambio	9
	Telaio Ruote Freni	Telaio	Telaio anteriore - Parafango anteriore - Sella - Appoggiapiedi	10
			Sopporto a squadra - Parafango e bracci posteriori - Cassette porta utensili e cavalletto	11
		Sospensioni e sterzo	Forcella anteriore - Sospensione elastica anteriore - Sterzo	12
			Manubrio e leve di comando	13
			Forcellone oscillante - Sospensione elastica posteriore - Ammortizzatori posteriori	14
		Ruote	Ruota - Mozzo - Freno anteriore e comando	15
			Ruota - Mozzo - Freno posteriore e comando	16
	Impianto elettrico	Accensione Generatore illuminazione ed accessori	Magnete con anticipo automatico - Dinamo - Batteria - Faro - Fanalino - Tromba elettrica	17
Dotazione	Attrezzi ed accessori	Comuni e di manutenzione	Dotazione individuale normale ed a richiesta	18

VARIANTI PER AIRONE BIPOSTO MILITARE

Catena - Ingranaggio catena - Sella - Molle - Leva comando freno posteriore - Porta targa - Pedane paragambe - Pedali appoggiapiedi - Filtro d'aria - Silenziatore	19
Manubrio e comando - Magnete - Parabrezza	20
Dotazione { Nucleo fondamentale	21
Dotazione { Nucleo complementare	22

www.rpuvit

INDICE NUMERICO

Pezzi che servono esclusivamente per il tipo Sport (★)

N.° d'ordinazione	N. di Tav.	N. di Figura
SSF 25 A	5	33
T 85	16	15
M 160 bis	16	12
CW 225 D	17	25
T 2078	10	35
M 2301/1 A/2308	1	49
M 2301/1 A/2309	1	10
M 2311 A	1	44
M 2336/14	9	64
M 2376	1	14
M 2378	1	42
M 2379	1	43
M 2415	4	29
M 2430	2	52
M 2432	6	27
M 2434	2	54
M 2437	8	17
M 2438	8	20
M 2439/2166	8	13
M 2439	8	14
M 2442	9	10
M 2445	9	19
M 2535 bis/1	3	29
M 2541/2534	3	22
M 5857	7	34
T 8516	16	14
11675	16	16
T 13081 bis	1	13
T 16466	13	10
T 16521/11160	15	10
T 16521	15	51
T 16530/16526	16	10
T 16530	16	62
T 16542	5	37
T 16543/43 bis	5	34
T 16544/44 bis	5	35
T 16598	11	42
T 16607	5	28
T 16630	9	15
T 16630	10	41
T 16633	10	40
T 16637	10	30
T 16638	10	37
T 16639	10	36
T 16640	10	39
T 16645	16	11
T 16649	16	17
36070 A	16	13
38299	9	11

Pezzi che servono esclusivamente per il tipo Turismo (◆)

N.° d'ordinazione	N. di Tav.	N. di Figura
DN 7	10	49
DN 8	16	72
RE 8	16	73
SBF 22	5	39
T 58	1	63
T 87 bis	16	74
M 145 ter	16	75
T 150 bis	10	51
CW 175 E	17	25
T 298 ter	10	50
T 2079	10	46
M 2137	7	40
M 2301 A/2308	1	58
M 2301 A/2309	1	57
M 2311	1	59
M 2312	1	60
M 2312 bis	1	61
M 2336/13	9	81
M 2355	9	80
M 2356	9	78
M 2360	8	28
M 2362	8	29
M 2363	8	27
M 2396	2	61
M 2399	2	60
T 2511	10	45
T 2513	10	43
T 2514	10	44
M 02532/2534	3	42
M 2535/1	3	43
M 2544	4	31
T 5147	16	78
M 05536	1	62
M 5541/2166	8	25
M 5541	8	26
T 5568 bis	16	77
M 08151	2	58
M 08151 bis	2	59
M 8155	9	79
T 16083	16	71
T 16084	16	76
T 16162	5	42
T 16387/87 bis	5	40
T 16388/88 bis	5	41
T 16436/11160	15	10
T 16436	15	53
T 16438/16526	16	10
T 16438	16	79
T 16439	13	33
T 16443	11	51
T 16448 D	10	47
T 16448 S	10	48
T 16606	5	45

www.rpw.it

PEZZI IN COMUNE AI TIPI SPORT E TURISMO

N.° d'ordinazione	N. di Tav.	N. di Figura	N.° d'ordinazione	N. di Tav.	N. di Figura	N.° d'ordinazione	N. di Tav.	N. di Figura	N.° d'ordinazione	N. di Tav.	N. di Figura	N.° d'ordinazione	N. di Tav.	N. di Figura
DN 6	2	20	T 63 ter	16	37	M 136	8	12	T 221 B	16	68	MD 2066	3	26
DN 6	6	42	M 64	15	12	T 136	11	27	T 234	5	36	M 2069	3	27
DN 6	8	10	T 64 bis	6	13	T 136	14	23	T 235	7	39	T 2069 bis	6	25
DN 6	11	36	T 64 bis	15	32	T 136	17	50	TA 236	13	32	T 2070	6	24
DN 6	12	20	T 64 bis	16	32	M 136 bis	8	11	TA 237 ter	17	45	T 2075 bis	2	13
DN 6	17	49	M 67	12	23	M 136 bis	11	28	T 0238	11	12	T 2077 bis	11	24
RE 6	6	43	TA 67	11	13	M 140	2	21	T 0238	12	26	M 2078	2	51
RE 6	11	37	M 68	15	14	M 140	11	38	T 0238	14	29	M 2078	4	30
RE 6	14	33	M 68 N	15	13	M 141	4	12	T 0238 bis	18	26	T 2078	11	23
RE 6	17	49bis	M 70	15	16	M 145 ter	1	12	T 255 bis	15	29	T 2078	14	35
DN 7	4	17	M 70 bis	15	15	M 145 ter	2	16	T 255 bis	16	39	M 2080/2091	4	24
DN 7	9	20	T 70 bis	16	25	M 145 ter	5	12	T 298 ter	10	19	T 2080	10	14
DN 7	10	16	T 71 bis	10	38	M 145 ter	7	25	TA 316 bis	12	66	M 2082	4	25
DN 7	11	19	T 71 bis	12	40	M 145 ter	10	20	TA 320	12	67	T 2082	10	21
RE 7	9	21	M 73	7	17	T 0147/149	15	49	T 333 bis	5	20	M 2084	4	21
RE 7	10	17	M 77	9	58	M 0156	3	13	M 2006	1	39	T 2086 bis	12	71
DN 8	1	13bis	M 080/080 ter	7	26	M 0156 ter	3	14	M 2011	1	40	M 2088	2	50
DN 8	2	15	M 080	7	29	M 160	7	21	T 2011	10	33	T 2088	12	79
DN 8	5	11	M 080 bis	7	27	M 160 bis	7	20	M 2023	12	17	T 2089	12	78
DN 8	6	11	M 080 ter	7	28	M 160 bis	9	12	T 2031	11	17	M 2091	4	27
DN 8	7	24	T 84 bis	9	18	M 0162	7	23	M 2037	1	11	T 2091	12	70
DN 8	10	13	T 85	9	15	M 163 G	2	53	T 2038	10	28	M 2092	4	28
DN 8	11	31	M 87	8	23	M 172	17	17	M 2039	17	11	M 2093	4	26
DN 8	12	15	M 107	1	54	MA 174 bis	17	30	M 2050	2	48	T 02094 bis	12	48
DN 8	14	44	M 107 bis	5	29	TA 175 G	5	17	M 2051	3	37	M 2106	6	48
DN 8	15	31	M 108	6	54	TA 180 ter	1	23	M 2052	3	38	M 2107	6	52
DN 8	16	31	M 108	9	31	TA 180 ter	6	17	M 2053	3	36	M 2108	6	46
DN 8	17	39	M 115 ter	6	45	TA 182	6	16	M 2054	3	35	M 2110	4	13
RE 8	5	26	M 116	6	49	T 184	6	23	M 2055	2	39	M 2111	4	14
RE 8	10	24	M 117	6	47	T 189	15	11	M 2055 bis	3	41	T 2111	9	23
RE 8	11	32	M 120	6	53	M 192	2	32	M 2055 ter	9	57	T 2113	12	62
RE 9	12	45	M 121 bis	2	35	M 192 A	1	27	M 2056	2	40	T 2113	16	28
T 011 ter	10	25	M 122	6	50	M 192 A	2	33	M 2057	2	42	T 2116	7	14
T 011 ter	12	49	M 122 bis	6	51	T 193 N	5	38	M 2057 bis	2	41	M 2117	7	18
MA 24 ter	2	29	T 129 bis	5	27	TA 198	18	10	M 2058	3	40	M 2117 bis	2	43
M 26	3	34	T 129 bis	6	12	T 209 B	11	18bis	M 2059	3	39	M 2117 ter	2	44
T 58	2	22	T 129 bis	10	26	T 209 B	12	41	M 2061	3	12	M 2118	7	11
M 61 bis	1	34	T 129 bis	17	40	T 220	12	77	T 2061	5	14	M 2119	7	12
M 61 bis	9	27	T 134	14	32	M 221	16	50	M 2062	3	11	M 2120	7	13
T 63 ter	15	27	T 134	11	41	T 221 A	16	69	M 2063	3	10			

www.rpa

N.° d'ordinazione	N. di Tav.	N. di Figura
M 2121	7	16
M 2122	7	10
M 2123	7	30
M 2125 bis	9	61
M 2128 bis	9	68
M 2130	9	65
M 2132	9	63
M 2133	9	62
M 2134	8	24
M 2135	8	22
T 2135	5	30
M 2136	8	21
T 2136	5	33
T 2137 bis/8521	5	23
M 2138	7	33
M 2139	7	32
M 2140	7	31
T 2141	16	24
T 2145	18	27
T 2148	18	12
M 2158 bis	7	37
M 2161 bis	8	18
M 2166	8	15
T 2166	15	40
T 2167	15	41
T 2168	15	42
T 2169	15	39
T 2172	15	43
M 2174	17	21
M 2175	17	19
M 02176	2	23
M 2177	2	24
M 02178	2	25
M 2182	17	33
M 2182 A	17	32
M 2183	2	31
M 2191	2	28
M 2192	2	17
M 2193	2	18
M 2194	2	26
M 2195	2	56
M 2196	3	15
M 2197	3	16
M 2198	3	17
M 2198	4	11
M 2199	2	19
T 2206	16	55
T 2207	16	54
T 2209	16	21
T 2210	16	20
M 2302	1	55
M 2302 A	1	56
M 2303/1/2195	2	11
M 2304/8189	2	10
M 2305	3	18
M 2306	7	19
M 2307	1	50
M 2307 bis	1	51
M 2307 ter	1	52
M 2308	1	53
M 2309	1	45
M 2310	1	46
M 2311 bis	1	41
M 2313	1	31
M 2313 bis	1	37
M 2314	1	35
M 2315	1	29
M 2315 bis	1	36
M 2315 ter	1	30
M 2316	1	33
M 2316 bis	1	38
M 2317	1	26
M 2317 bis	1	25
M 2318	1	32
M 2320	1	47
M 2320 bis	1	48
M 2321	1	20
M 2322	1	18
M 2323	1	21
M 2323 bis	1	19
M 2324	1	17
M 2324 bis	1	16
M 2324 ter	1	15
M 2325 bis	9	70
M 2326	9	77
M 2327	9	59
M 2328 bis	9	60
M 2329	9	69
M 2330/2128 bis	9	67
M 2331 bis/2332 bis	9	71
M 2332 bis	9	72
M 2333	9	76
M 2334	9	75
M 2335	9	74
M 2337	9	66
M 2338	9	73
M 2340	9	56
M 2341	9	55
M 2342	9	54
M 2342 ter	9	52
M 2344	2	47
M 2345	2	49
M 2346	9	49
M 2347	9	44
M 2347 A	9	48
M 2348	2	57
M 2349	9	43
M 2350	9	42
M 2351	9	41
M 2352	9	38
M 2352 bis	9	35
M 2353	9	45
M 2354	2	55
M 2361	8	19
M 2364	8	16
M 2365	3	21
M 2366	3	20
M 2367	3	19
M 2373	3	12
M 2374	4	20
M 2380	4	18
M 2384	4	19
M 2385	4	15
M 2387	4	16
M 2394	1	24
M 2395 bis	1	22
M 2401	2	30
M 2406	17	13
M 2407	17	20
M 2408	17	18
M 2409/1	17	22
M 2411	18	17
M 2412	18	22
M 2505 bis	4	10
M 2515	10	42
M 2529	3	25
M 02530/2531	3	32
M 2531	3	33
M 2533	3	24
M 2534	3	23
M 2536	3	28
M 2537	3	30
M 2538	3	31
M 2561 bis/2560	7	15
M 2562/2	17	28
M 2563	17	29
M 2564	17	27
T 2622 bis	16	65
T 2624	16	53
T 2625	16	57
T 2625 bis	16	52
T 2637 bis	16	51
T 2638	16	43
T 2639	16	42
T 2640 bis	16	41
T 2640 ter	16	46
T 2642 bis	16	48
T 2643 bis	16	49
T 2644	16	47
T 2645	16	45
T 2646	16	23
T 2646 bis	16	44
T 2647	16	22
T 2653	6	14
T 2653 bis	6	15
T 2660	2	14
T 2662 D	5	29
T 2672/02094 bis	12	83
T 2672	12	84
T 2676	13	13
T 2685/1	13	19
T 2686/1	13	22
T 2687	13	21
T 2690	13	27
T 2691	13	30
T 2692	13	28
T 2693	13	31
T 2694	13	26
T 5087	14	24
T 5133	5	18
T 5146	16	18
T 5153	11	49
T 5304	14	10
T 5307	14	14
T 5308	14	12
T 5311	14	19
T 5312	14	11
T 5508	11	11
T 5511 bis	14	26
T 5517	11	21
T 5518	11	20
T 5519	11	22
T 5533	14	49
T 5534	14	51
T 5536	14	36

www.rgw.it

N.° d'ordinazione	N. di Tav.	N. di Figura
T 5542	14	43
T 5544	14	45
T 5559	14	21
T 5560 bis	14	20
T 5569 ter	14	25
T 5575 bis	11	18
T 5583	10	34
T 5608	11	26
T 5611	11	15
T 5612	11	14
T 5810 ter	16	67
T 5821 bis	10	29
T 5870	15	18
M 8018 ter	12	63
M 8018 ter	16	29
M 8045	2	34
M 8046	2	36
M 8046	9	53
T 8053 ter	10	18
M 8068	4	22
T 8090	15	23
T 8091	11	48
T 8091	15	22
T 8092	15	24
T 8098/149	16	60
M 08123	9	50
M 8126	9	51
T 8129	14	42
M 8133 C	9	47
M 8133 D	9	46
M 8134	2	46
M 08139	9	40
M 08139 bis	9	39
M 08140	9	29
M 08140 bis	9	36
M 08140 ter	9	32
M 08141	9	25
M 08141 bis	9	28
M 08141 ter	9	26
M 08142	9	30
M 08143	9	24
M 8144	9	34
M 08146	9	33
M 8147	9	22
M 8148	9	37
M 8152	9	13
M 8157	9	17
T 8171 bis	13	29
T 8173 bis	13	25
T 8174	13	24
T 8175	13	23
T 8176	13	20
M 8189	2	27
M 8300	7	22
T 8301	12	75
T 8302	12	68
T 8303	10	11
T 8515	9	14
T 8516	9	16
T 8521	5	22
T 8521 bis	5	25
T 8521 ter	5	24
M 8522	4	23
T 8529	7	35
T 8529	15	19
M 8533 bis	17	14
M 8534	17	15
M 8534 bis	17	12
M 8537	2	37
M 8537 bis	2	38
T 8549	13	18
T 8550	13	15
T 8550 bis	13	14
M 9065/122	6	32
M 9065	6	44
M 9066	6	28
M 9068	6	30
M 9069	6	38
M 9070	6	40
M 9071	6	37
M 9072	6	36
M 9072 bis	6	35
M 9073	6	34
M 9074	6	33
M 9075	6	39
M 9075 bis	6	41
M 9076	6	31
M 9077	6	29
T 9086	14	46
T 9158	11	40
T 9260	12	47
T 9600	18	14
T 9602	18	15
T 9604 bis	18	18
T 9611	18	28
T 9613/1	18	21
T 9637	18	19
10041 bis	2	45
10069 bis	14	39
11020/11021B/bis	12	36
11021 B/bis	12	39
11022	12	37
11023	12	38
11026	12	42
11038	12	21
11047	12	64
11058	12	72
11159/149	15	50
11160	15	52
11168	15	48
11169	15	44
11170	15	20
11171	15	36
11172	15	35
11173	15	47
11174	15	46
11175	15	45
11176	15	38
11177	15	37
11184 bis	15	25
11184 bis	16	36
11185 ter	15	30
11185 ter	16	40
11186	15	28
11186	16	38
11191	15	26
11192	15	34
11192	16	34
11193	15	33
11202	16	58
11212 bis	16	30
11622	5	19
11692	13	17
11693	13	16
11700	11	33
T 13116	14	15
T 14095	14	13
T 16007	10	32
T 16009	10	31
T 16015	11	10
T 16036 D	14	41
T 16036 S	14	40
T 16039	14	31
T 16040	14	30
T 16041	14	27
T 16044	14	47
T 16050	14	48
T 16051	14	50
T 16052	14	37
T 16053	14	34
T 16087	17	36
T 16089	17	37
T 16097 bis	18	25
T 16135	16	35
T 16166	17	51
T 16167	17	43
T 16220	12	57
T 16221	12	55
T 16224	12	59
T 16225 bis	12	58
T 16226	12	61
T 16227	12	60
T 16228	12	54
T 16229 D	12	53
T 16229 S	12	52
T 16230	12	51
T 16231	12	50
T 16232	12	56
T 16235/16238 B	12	43
T 16238 B	12	46
T 16241	12	44
T 16243	12	34
T 16244	12	32
T 16246	12	33
T 16247	12	28
T 16248	12	30
T 16249	12	27
T 16250	12	29
T 16251	12	31
T 16254 bis	12	16
T 16258	12	18
T 16259	12	19
T 16260	12	25
T 16262 bis	12	24
T 16263	12	22
T 16266	12	14
T 16269	12	13
T 16270	12	12
T 16295	12	80
T 16300	12	76
T 16302	10	12
T 16303	12	81
T 16304	12	82

www.tpauto.it

N.° d'ordinazione	N. di Tav.	N. di Figura
T 16305	12	74
T 16306	12	69
T 16380	16	66
T 16451/11020	12	10
T 16451	12	11
T 16455	12	65
T 16456	12	73
T 16458	12	35
T 16460	10	27
T 16476	11	30
T 16477	11	29
T 16479	11	25
T 16487 S	11	44
T 16488	11	45
T 16490	11	43
T 16498	14	38
T 16500	14	28
T 16504	14	18
T 16505	14	22
T 16506	14	16
T 16507 bis	14	17
T 16508	10	15
T 16510	11	16
T 16522	15	21
T 16526	16	63
T 16527	16	64
T 16528	16	59
T 16531	16	27
T 16534	16	26
T 16535	16	33
T 16538/149	16	61
T 16539	16	19
T 16540/43	16	56
T 16551	11	34
T 16580	10	10
T 16590	11	39
T 16593	11	35
T 16595	11	46
T 16596	11	47
T 16597	11	50

N.° d'ordinazione	N. di Tav.	N. di Figura
T 16600	5	10
T 16601	5	16
T 16602	5	21
T 16603	5	31
T 16605	5	13
T 16606/2	5	30
T 16610	6	10
T 16613	6	19
T 16614	6	20
T 16615	6	22
T 16616	6	18
T 16617	1	28
T 16618	6	26
T 16623	7	38
T 16624	15	17
T 16628	18	20
26757	18	16
T 30109	13	11
T 30614	17	35
31573	6	21
36046/2	7	36
36413	13	12
36465	18	13
38808	18	11
40530	17	23
Libretto istruzioni	18	24

N.° d'ordinazione	N. di Tav.	N. di Figura
MNKE 3/2 X	17	31
MCR 4 E	17	10
6 V 1,5 W	17	47
6 V 3 W	17	48
6 V 5 W	17	47
6 V 25/25 W	17	46
DN 19 GA 30/6/2000 D	17	26
T 111 A	17	38
3199	17	44
PMP/4		
4012.8041	17	41
PMP/90		
8041	17	42
DM/1		
90070-41	17	16
Guarnizione per tappo		
Tappo per serbatoio		
Manettino chiusura tappo	5	15
Vite per tappo		
Molla per tappo		
Copertina per sella	10	22
Molla sotto sella	10	23
Molletta per maglia di giunzione	16	70
Batteria	17	34
Cavi per impianto elettrico	17	52
Guaina per cavi	17	24
Getto di scorta	18	23

N.° d'ordinazione	N. di Tav.	N. di Figura

N.° d'ordinazione	N. di Tav.	N. di Figura

www.rpw.it

TAVOLE PEZZI DI RICAMBIO

N.B. - I numeri d'ordinazione non contrassegnati da appositi segni di riferimento servono per entrambi i tipi **Sport** e **Turismo.**

I numeri d'ordinazione contrassegnati dalla stella (★) servono esclusivamente per il tipo **Sport.**

I numeri d'ordinazione contrassegnati dal rombo (◆) servono esclusivamente per il tipo **Turismo.**

Per i numeri di figura contrassegnati col dischetto (●) vedere variazioni a fine tavola.

www.rpw.it

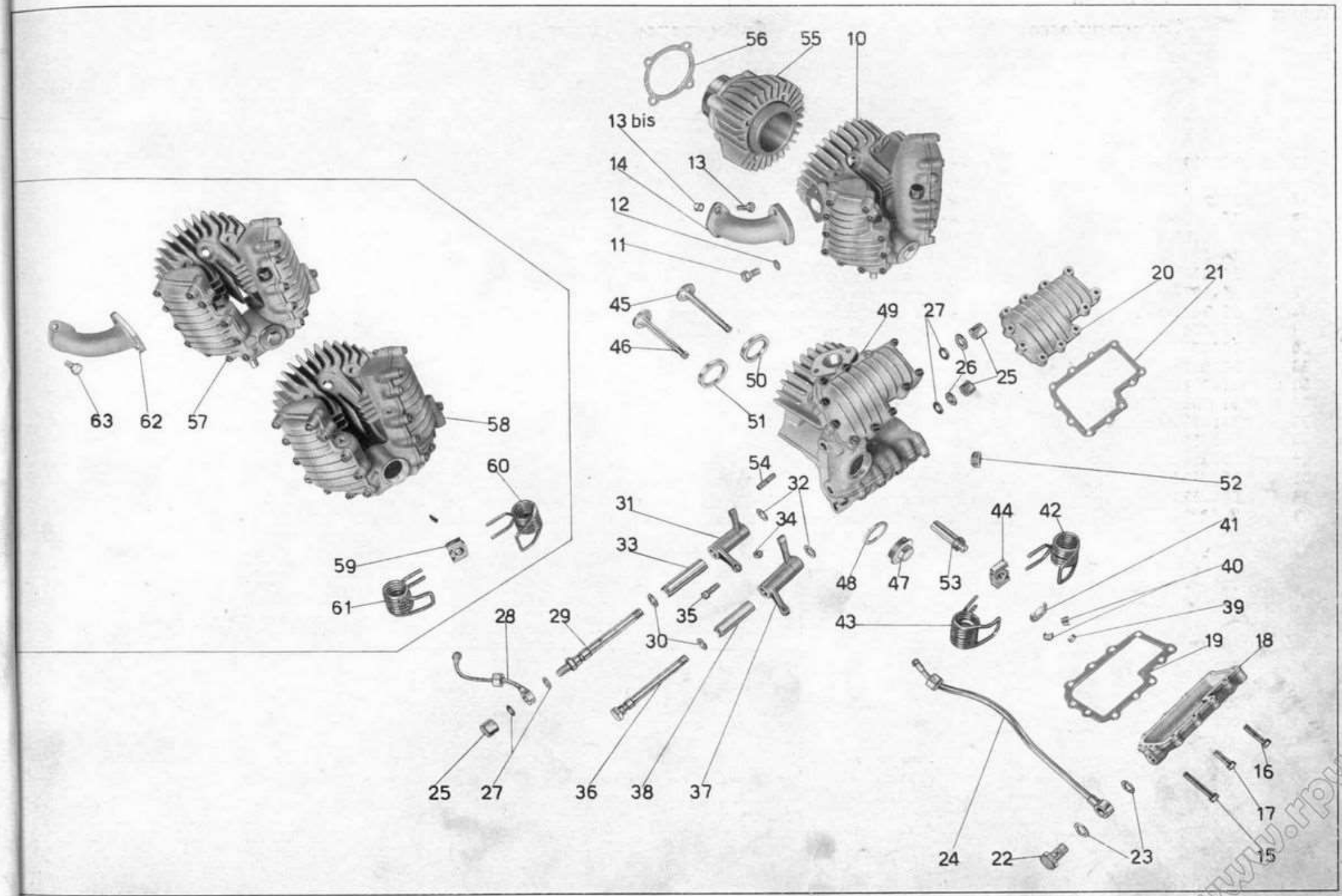

Tav. 1

www.rpw.it

Tavola 1

Complesso : Motociclo
Sottocomplesso: Motore

Gruppo : Organi principali
Sottogruppo: Cilindro - Testa - Coperchi - Valvole

N. Figura	Numero d'ordinazione	DENOMINAZIONE	Quantità	Indicazioni suppletive
• 10	* M 2301/1 A/2309	**Testa** del motore completa (Comprende i pezzi: 25 - 26 - 27 - 29 - 30 - 31 - 32 33 - 34 - 35 - 36 - 37 - 38 - 39 - 40 - 41 - 42 - 43 - 44 - 45 - 46 - 47 - 48 - 49)	1	
11	M 2037	**Bullone** fissaggio pipa aspirazione alla testa	2	8 MA x 20
12	M 145 ter	**Rosetta** per bullone fissaggio pipa aspirazione	2	8,25 x 17 x 1,5
13	* T 13081 bis	**Bullone** fissaggio pipa al carburatore	2	8 MA x 26
13bis	DN 8	**Dado** per bullone fissaggio pipa al carburatore	2	8 MA
14	* M 2376	**Pipa** aspirazione	1	
15	M 2324 ter	**Bullone** lungo per fissaggio coperchio parte scarico	1	6 MA x 42
16	M 2324 bis	**Bullone** medio per fissaggio coperchi sulla testa	4	6 MA x 30
17	M 2324	**Bullone** corto fissaggio coperchi sulla testa	17	6 MA x 22
18	M 2322	**Coperchio** sulla testa parte scarico	1	
19	M 2323 bis	**Guarnizione** per coperchio scarico	1	
20	M 2321	**Coperchio** sulla testa parte aspirazione	1	
21	M 2323	**Guarnizione** per coperchio aspirazione	1	
22	M 2395 bis	**Bullone** cavo per attacco tubaz. ricupero olio al coperchio testa - parte scar.	1	
23	TA 180 ter	**Guarnizione** per bullone cavo attacco tubazione ricupero olio	2	
24	M 2394	**Tubazione** ricupero olio dalla testa al raccordo sulla pompa	1	
25	M 2317 bis	**Dado** cieco per perni bilancieri	3	
26	M 2317	**Rosetta** di guarnizione per perni porta bilancieri	2	10,25 x 20 x 1
27	M 192 A	**Guarnizione** fibra per perni porta bilancieri e per raccordo attacco tubazione lubrificazione bilancieri alla testa	4	
28	T 16617	**Tubazione** per lubrificazione bilancieri	1	
29	M 2315	**Perno** per bilanciere aspirazione	1	
30	M 2315 ter	**Guarnizione** fibra per perni bilancieri	2	
31	M 2313	**Bilanciere** per valvola aspirazione	1	
32	M 2318	**Rosetta** di regolazione per bilancieri aspirazione e scarico	2	
33	M 2316	**Boccola** per bilanciere aspirazione	1	
34	M 61 bis	**Dado** per vite con nicchia sui bilancieri	2	7 MA
35	M 2314	**Vite** con nicchia sui bilancieri	2	
36	M 2315 bis	**Perno** per bilanciere scarico	1	
37	M 2313 bis	**Bilanciere** comando valvola scarico	1	
38	M 2316 bis	**Boccola** per bilanciere valvola scarico	1	
39	M 2006	**Cappelletto** per valvole	2	
40	M 2011	**Mezzi** collarini di tenuta piattelli superiori	4	
41	M 2311 bis	**Piattello** superiore per molle valvole	2	
42	* M 2378	**Molla** per valvole con forcella esterna	2	
43	* M 2379	**Molla** per valvole con forcella interna	2	
44	* M 2311 A	**Piattello** inferiore per molle valvole	2	

(segue)

www.rpw.it

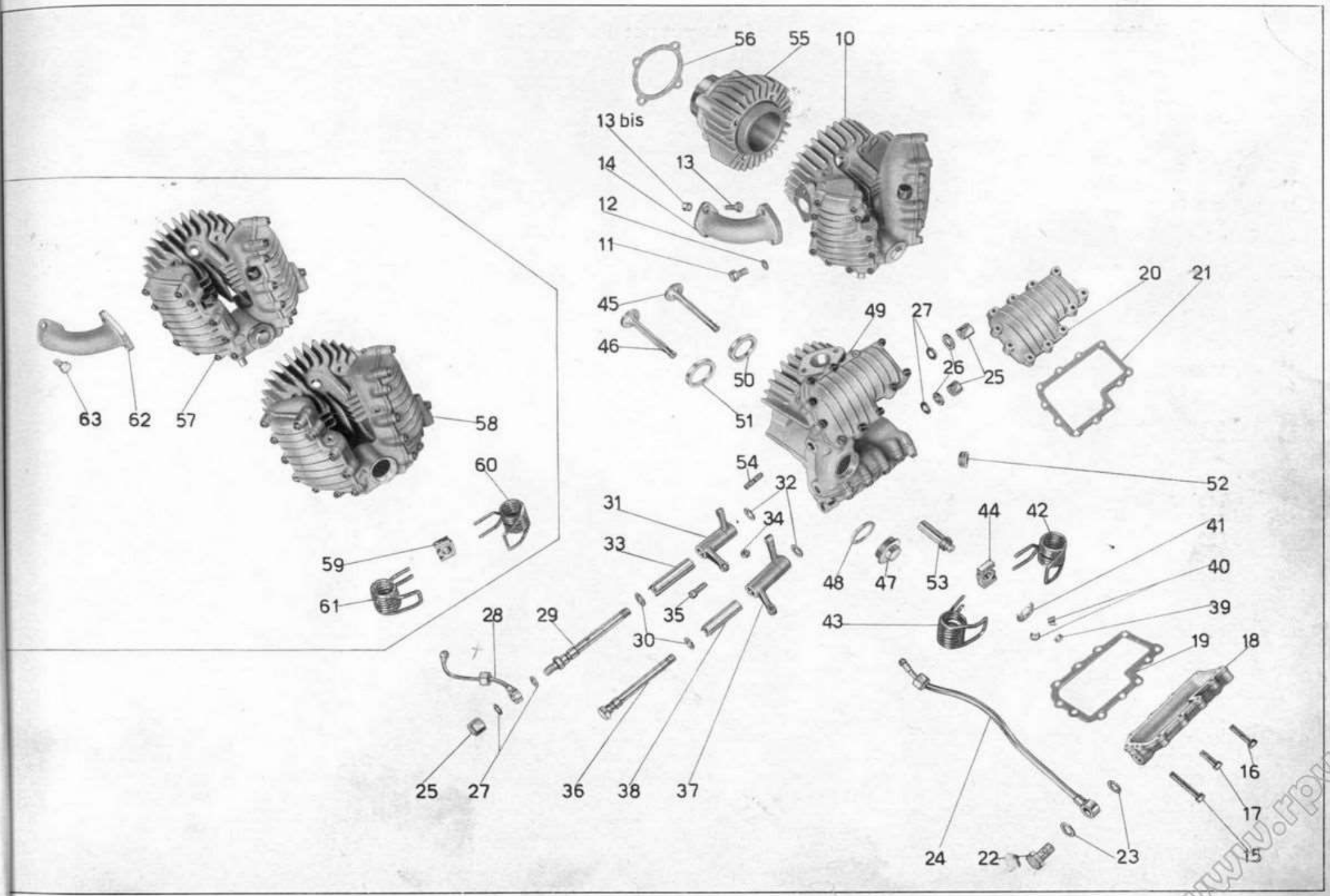

Tav. 1

www.rpw.it

Tavola 1

Complesso : Motociclo
Sottocomplesso: Motore

Gruppo : Organi principali
Sottogruppo: Cilindro - Testa - Coperchi - Valvole

N. Figura	Numero d'ordinazione	DENOMINAZIONE	Quantità	Indicazioni suppletive
45	M 2309	**Valvola** aspirazione	1	
46	M 2310	**Valvola** scarico	1	
47	M 2320	**Tappo** sulla testa	1	
48	M 2320 bis	**Guarnizione** per tappo sulla testa	1	
• 49	★ M 2301/1 A/2308	**Testa** del motore (Comprende i pezzi: 16 - 17 - 18 - 19 - 20 - 21 - 22 - 50 - 51 - 52 - 53 - 54)	1	
50	M 2307	**Sede** per valvola aspirazione sulla testa	1	
51	M 2307 bis	**Sede** per valvola scarico sulla testa	1	
52	M 2307 ter	**Ghiera** sulla testa per candela	1	
53	M 2308	**Guida** valvole aspirazione e scarico	2	
54	M 107	**Prigioniero** sulla testa per attacco tubo scarico	2	7 MA x 33
55	M 2302	**Cilindro** completo di canna	1	
56	M 2302 A	**Guarnizione** carta tra basamento e cilindro	1	
• 57	◆ M 2301 A/2309	**Testa** del motore completa	1	
• 58	◆ M 2301 A/2308	**Testa** del motore completa di guida valvole, ghiere e coperchi	1	
59	◆ M 2311	**Piattello** inferiore per molle valvole	2	
60	◆ 2312	**Molla** per valvole con forcella esterna	2	
61	◆ M 2312 bis	**Molla** per valvole con forcella interna	2	
62	◆ M 05536	**Pipa** aspirazione	1	
63	◆ T 58	**Bullone** fissaggio pipa aspirazione al carburatore	2	

N.B. - Sulle macchine fino al N. di motore 98499 sono stati montati i seguenti pezzi:

N. d'ord.	DENOMINAZIONE	Quant.
(• 10) M 2301/1/2309	**Testa** del motore completa - tipo Sport	1
(• 49) M 2301/1/2308	**Testa** del motore - tipo Sport	1
(• 57) M 2301/2309	**Testa** del motore completa - tipo Turismo	1
(• 58) M 2301/2308	**Testa** del motore - tipo Turismo	1

www.rpv.it

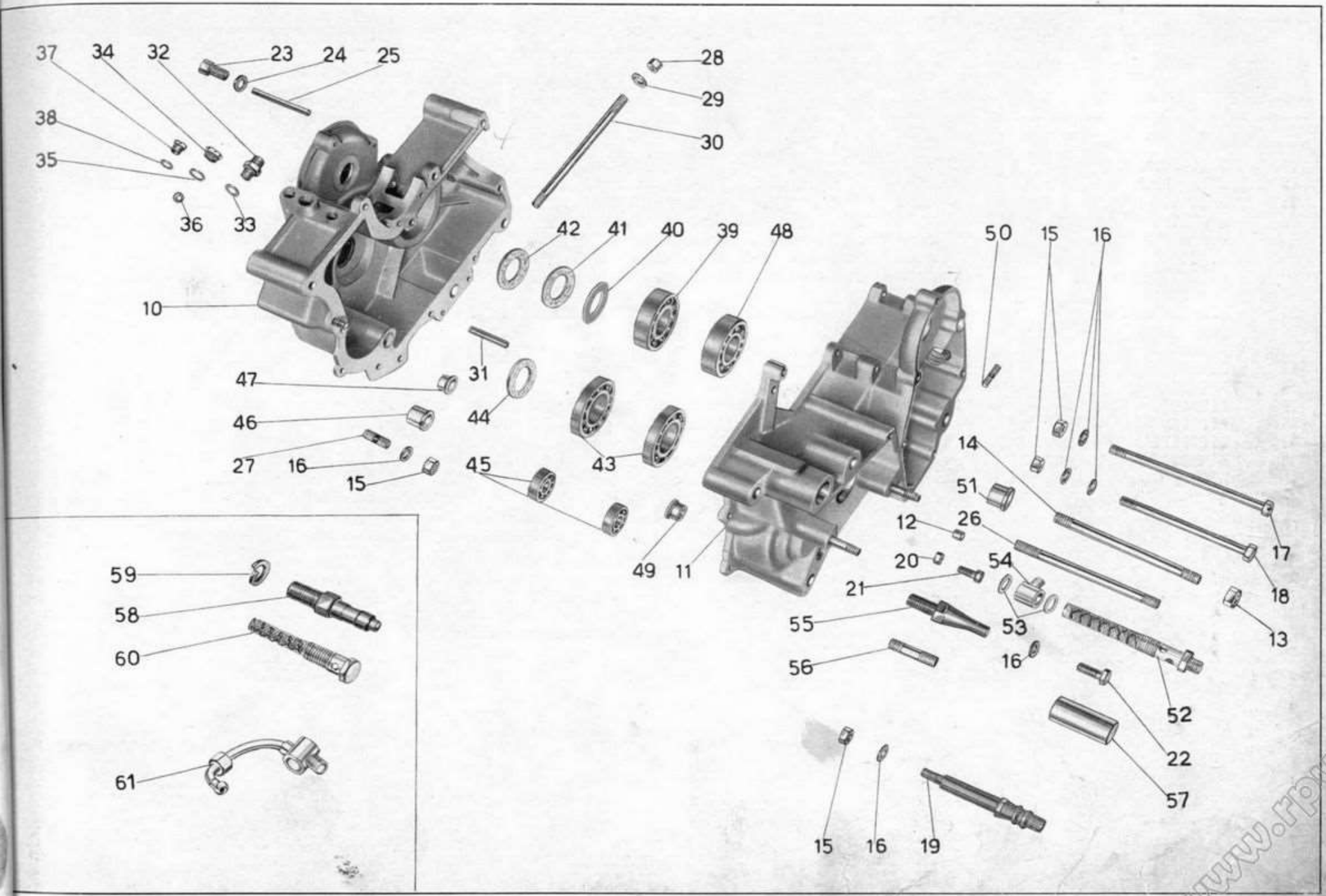

Tav. 2

www.rpw.it

Tavola 2 — **Complesso** : Motociclo — **Gruppo** : Organi principali
Sottocomplesso : Motore — **Sottogruppo**: Basamento

N. Figura	Numero d'ordinazione	DENOMINAZIONE	Quantità	Indicazioni suppletive
10	M 2304/8189	**Basamento** lato volano con prigioniero e boccole	1	
11	M 2303/1/2195	**Basamento** lato distribuzione con anello, prigionieri e boccole	1	
12	M 2373	**Bussolina** sul basamento distribuzione di riferimento coperchio	2	
13	T 2075 bis	**Dado** per perno fissaggio motore alle piastre	2	12 x 1,25 M
14	T 2660	**Perno** anteriore fissaggio motore alle piastre	1	12 x 1,25 M x 122
15	DN 8	**Dado** per prigioniero corto sul basamento, per bullone serraggio basamento e fissaggio fascetta, per colonnetta fermo messa in moto e per bullone anteriore	4	8 MA
16	M 145 ter	**Rosetta** per prigioniero corto sul basamento, per bullone serraggio basamento e fissaggio fascetta, per colonnetta di fermo messa in moto, per bullone corto fissaggio basamento e per bullone anteriore	5	8,25 x 17 x 1,5
17	M 2192	**Bullone** serraggio basamento e fissaggio fascetta	1	8 MA x 141,5
18	M 2193	**Bullone** anteriore fissaggio basamento	1	8 MA x 116
19	M 2199	**Colonnetta** di fermo messa in moto	1	
20	DN 6	**Dado** per bulloncini serraggio basamento	5	6 MA
21	M 140	**Bulloncini** serraggio basamento	5	6 MA x 17
22	T 58	**Bullone** corto fissaggio basamento	1	8 MA x 22
23	M 02176	**Bullone** forato porta spina per fascetta	1	
24	M 2177	**Rosetta** per bullone forato	1	10,25 x 17 x 1,5
25	M 02178	**Spina** per fissaggio fascetta	1	
26	M 2194	**Prigioniero** unione basamento e coperchio pignone	1	8 MA x 133
27	M 8189	**Prigioniero** corto sul basamento	1	8 MA x 28
28	M 2191	**Dado** per tirante cilindro e testa	4	9 MA
29	MA 24 ter	**Rosetta** per tirante fissaggio cilindro e testa	4	9,5 x 20 x 2
• 30	M 2401	**Tirante** per fissaggio cilindro e testa	4	9 MA x 172,5
31	M 2183	**Spina** fissaggio fascette	2	
32	M 192	**Raccordo** sfiatatoio	1	
33	M 192 A	**Guarnizione** fibra per raccordo sfiatatoio	1	
34	M 8045	**Tappo** per sfiatatoio grande	1	14 x 1,25 M x 5
35	M 121 bis	**Guarnizione** fibra per tappo sfiatatoio grande	1	
36	M 8046	**Sfera** per sfiatatoio	1	3/8" (9,52)
37	M 8537	**Tappo** per sfiatatoio piccolo	1	9 MA x 6,5
38	M 8537 bis	**Guarnizione** per tappo sfiatatoio piccolo	1	
• 39	M 2055	**Cuscinetto** a rulli sull'albero a gomito lato volano	1	25 x 62 x 17
40	M 2056	**Anello** premistoppa albero a gomito	1	25,1 x 44 x 1
41	M 2057 bis	**Anello** feltro per albero a gomito - grande	1	
42	M 2057	**Anello** feltro per albero a gomito - piccolo	1	
43	M 2117 bis	**Cuscinetto** a sfere per albero primario	2	30 x 62 x 16

(segue)

www.rpv.it

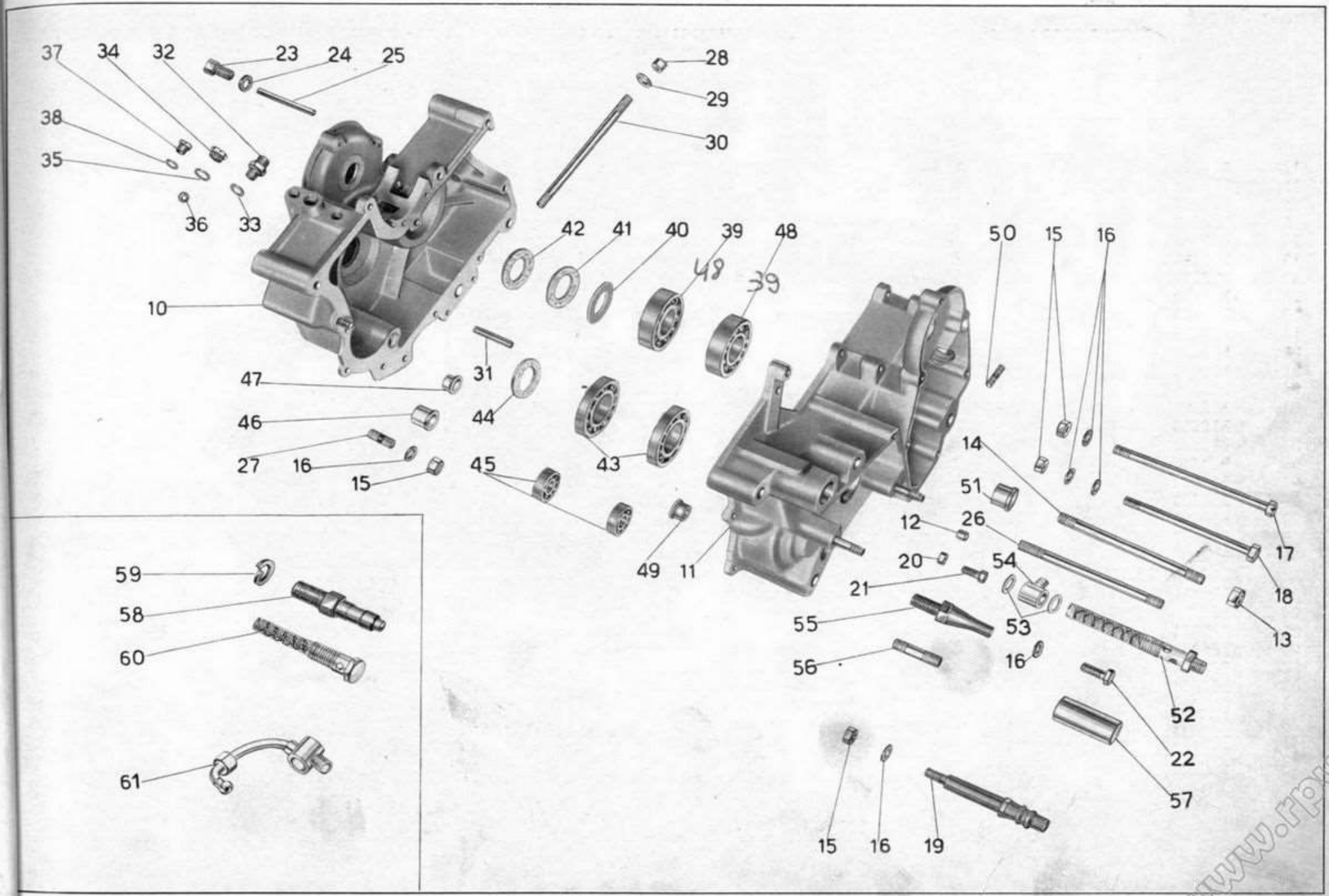

Tav. 2

www.rpw.it

Tavola 2

Complesso : Motociclo
Sottocomplesso: Motore

Gruppo : Organi principali
Sottogruppo: Basamento

N. Figura	Numero d'ordinazione	DENOMINAZIONE	Quantità	Indicazioni suppletive
44	M 2117 ter	**Feltro** tenuta olio sul corpo frizione lato volano	1	
45	10041 bis	**Cuscinetto** a sfere per albero secondario	2	12 x 32 x 10
46	M 8134	**Boccola** cieca per settore del cambio	1	
47	M 2344	**Boccola** per tamburo scanalato	1	
48	M 2050	**Cuscinetto** a sfere per albero a gomito	1	25 x 62 x 17
49	M 2345	**Boccola** cieca per tamburo scanalato	1	
50	M 2088	**Prigioniero** per tubo copriastine	2	7 MA x 22
51	M 2078	**Boccola** per albero a camme sul basamento	1	
52	★ M 2430	**Raccordo** con filtro per ricupero olio dal basamento	1	
53	M 163 G	**Rosetta** per raccordo con filtro per ricupero olio dal basamento	2	
54	★ M 2434	**Raccordo** a squadra per tubazione ricupero olio dal basamento alla pompa	1	
55	M 2354	**Colonnetta** di fermo settore cambio	1	
56	M 2195	**Prigioniero** per fissaggio coperchio pignone	2	8 MA x 43
57	M 2348	**Boccola** di guida albero porta settore	1	
58	◆ M 08151	**Perno** per leva a pedale del cambio	1	
59	◆ M 08151 bis	**Rosetta** elastica per perno leva cambio	1	
60	◆ M 2399	**Bullone** cavo con filtro per ricupero olio dal basamento	1	
61	◆ M 2396	**Tubo** ricupero olio dal basamento alla pompa	1	

N.B. - Sulle macchine fino al N. di motore 98499 è stato montato il seguente particolare:

N. d'ordin.	DENOMINAZIONE	Quant.
(● 30) M 2190	**Tirante** per fissaggio cilindro e testa (lunghezza mm. 152,5)	4

www.rpw.it

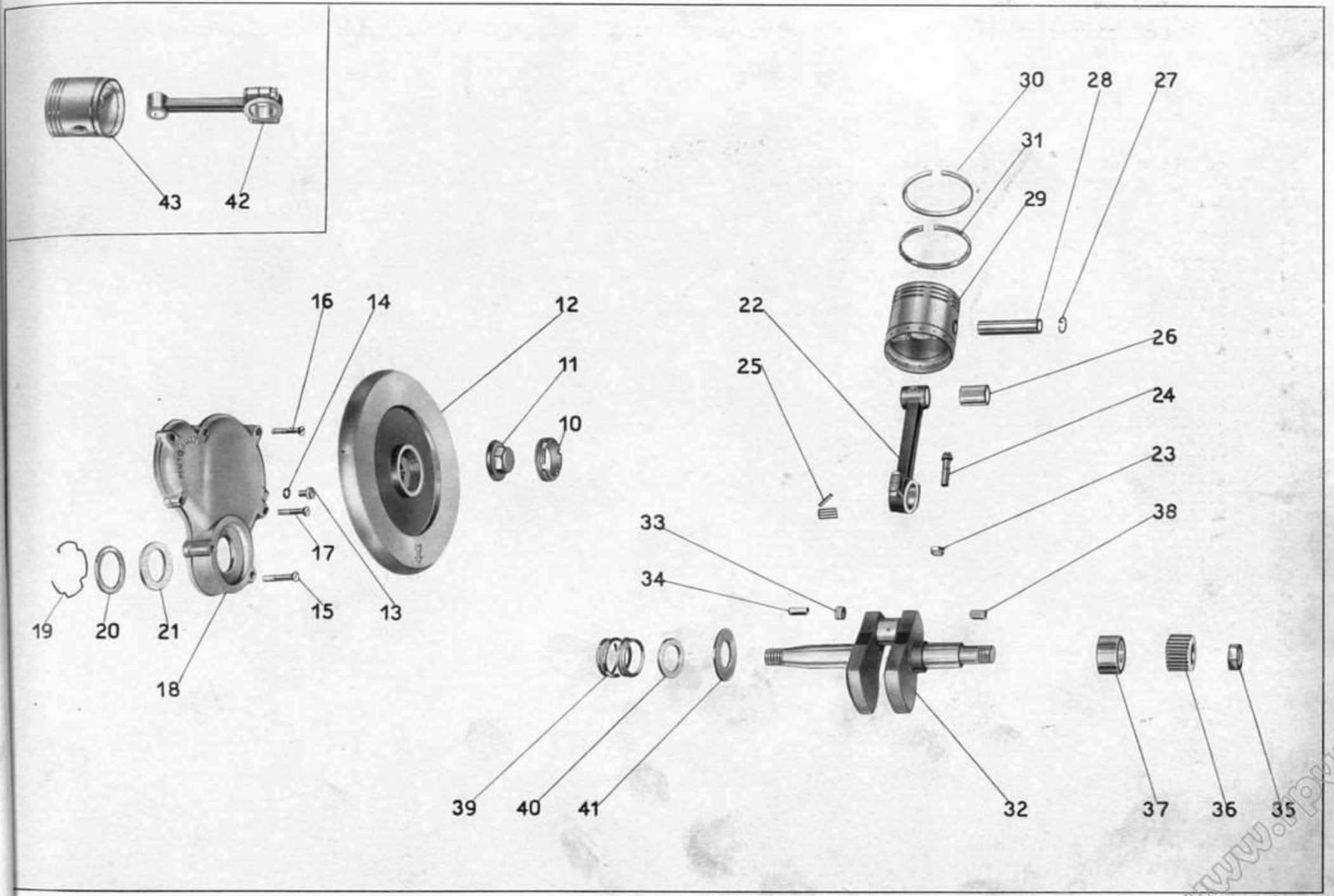

Tav. 3

www.rotw.it

Tavola 3 **Complesso** : Motociclo **Gruppo** : Organi principali

Sottocomplesso: Motore **Sottogruppo:** Albero a gomito - Biella - Pistone - Volano e coperchio lato vol.

N. Figura	Numero d'ordinazione	DENOMINAZIONE	Quantità	Indicazioni suppletive
10	M 2063	**Ghiera** per volano motore	1	
11	M 2062	**Dado** per volano motore	1	
12	M 2061	**Volano** motore	1	
13	M 0156	**Tappo** inferiore sul coperchio frizione	1	7 MA x 9
14	M 0156 ter	**Guarnizione** fibra per tappo coperchio frizione	1	
15	M 2196	**Vite** lunga fissaggio coperchio volano	2	6 MA x 42
16	M 2197	**Vite** media fissaggio coperchio volano	2	6 MA x 35,5
17	M 2198	**Vite** corta fissaggio coperchio volano	3	6 MA x 33
18	M 2305	**Coperchio** basamento (lato volano)	1	
19	M 2367	**Molla** di tenuta premistoppa	1	
20	M 2366	**Rosetta** per tenuta feltro	1	42 x 54,75 x 1
21	M 2365	**Anello** feltro per coperchio lato volano	1	
22	★ M 2541/2534	**Biella** con cappello, boccola, dadi e bulloni	1	
23	M 2534	**Dado** per bulloni testa di biella	2	
24	M 2533	**Bullone** per testa di biella	2	
25	M 2529	**Aghi** per testa di biella	30	∅ 3 x 19,8
26	MD 2066	**Boccola** per piede biella	1	
27	M 2069	**Molla** di tenuta spinotto	2	
28	M 2536	**Spinotto** per pistone	1	
29	★ M 2535 bis/1	**Pistone**	1	
30	M 2537	**Fascia** elastica	3	
31	M 2538	**Fascia** elastica raschiaolio	1	
32	M 02530/2531	**Albero** a gomito completo di tappo	1	
33	M 2531	**Tappo** per albero a gomito	1	12 x 1 M x 7
34	M 26	**Chiavella** per volano sull'albero a gomito	1	
35	M 2054	**Dado** sull'albero a gomito - lato distribuzione	1	18 MB
36	M 2053	**Ingranaggio** sull'albero a gomito comando distribuzione	1	
37	M 2051	**Manicotto** di spessore sull'albero a gomito	1	
38	M 2052	**Chiavella** sull'albero fissaggio ingranaggio	1	
39	M 2059	**Molla** per pignone motore	1	
40	M 2058	**Anello** spingimolla pignone motore	1	
41	M 2055 bis	**Anello** spandiolio per albero a gomito	1	
42	◆ M 02532/2534	**Biella** con cappello, boccola, dadi e bulloni	1	
43	◆ M 2535/1	**Pistone**	1	

www.rpw.it

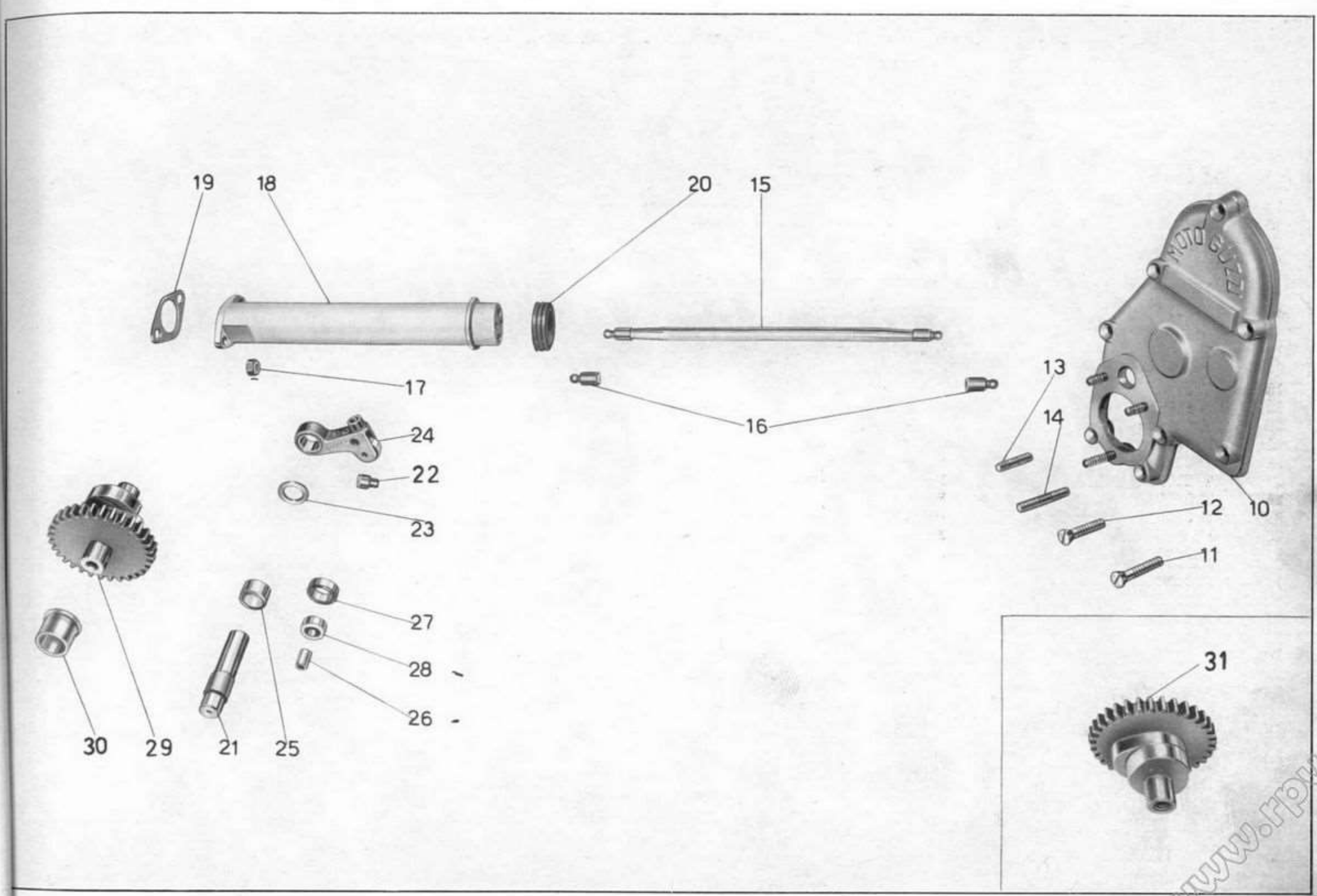

Tav. 4

www.rpw.it

Tavola 4

Complesso : Motociclo
Sottocomplesso: Motore

Gruppo : Organi principali
Sottogruppo: Distribuzione - Coperchio lato distribuzione

N. Figura	Numero d'ordinazione	DENOMINAZIONE	Quantità	Indicazioni suppletive
10	M 2505 bis	**Coperchio** lato distribuzione, completo di prigionieri	1	
11	M 2198	**Vite** inferiore fissaggio coperchio lato distribuzione	4	6 MA x 33
12	M 141	**Vite** superiore fissaggio coperchio lato distribuzione	4	6 MA x 29
13	M 2110	**Prigioniero** corto fissaggio pompa olio	2	6 MA x 24
14	M 2111	**Prigioniero** lungo fissaggio pompa olio	1	6 MA x 35
15	M 2385	**Astina** comando bilancieri completa di pasticche	2	
16	M 2387	**Pasticca** per astine bilancieri	4	
17	DN 7	**Dado** per tubo copriastine bilancieri	2	7 MA
18	M 2380	**Tubo** copriastine bilancieri	1	
19	M 2384	**Guarnizione** fra basamento e tubo copriastine	1	
20	M 2374	**Guarnizione** fra tubo copriastine e testa	1	
21	M 2084	**Perno** porta levette	1	
22	M 8068	**Pasticca** per levette	2	
23	M 8522	**Rosetta** di spessore fra levette aspirazione e scarico	1	13,2 x 20 x 2
24	M 2080/2091	**Levetta** aspirazione e scarico complete di rullo e boccola	2	
25	M 2082	**Boccola** per levette	2	
26	M 2093	**Perno** per rullo	2	
27	M 2091	**Rullo** per levette	2	
28	M 2092	**Boccola** per rullo	2	
• 29	★ M 2415	**Albero** a camme con ingranaggio	1	
30	M 2078	**Boccola** per albero a camme sul coperchio	1	
31	◆ M 2544	**Albero** a camme con ingranaggio	1	

N.B. - Sulle macchine fino al N. di telaio MAC 74 è stato montato il seguente particolare:

N. d'ordin.	DENOMINAZIONE	Quant.
(• 30) M 2544 bis	**Albero** a camme con ingranaggio	1

www.rpw.it

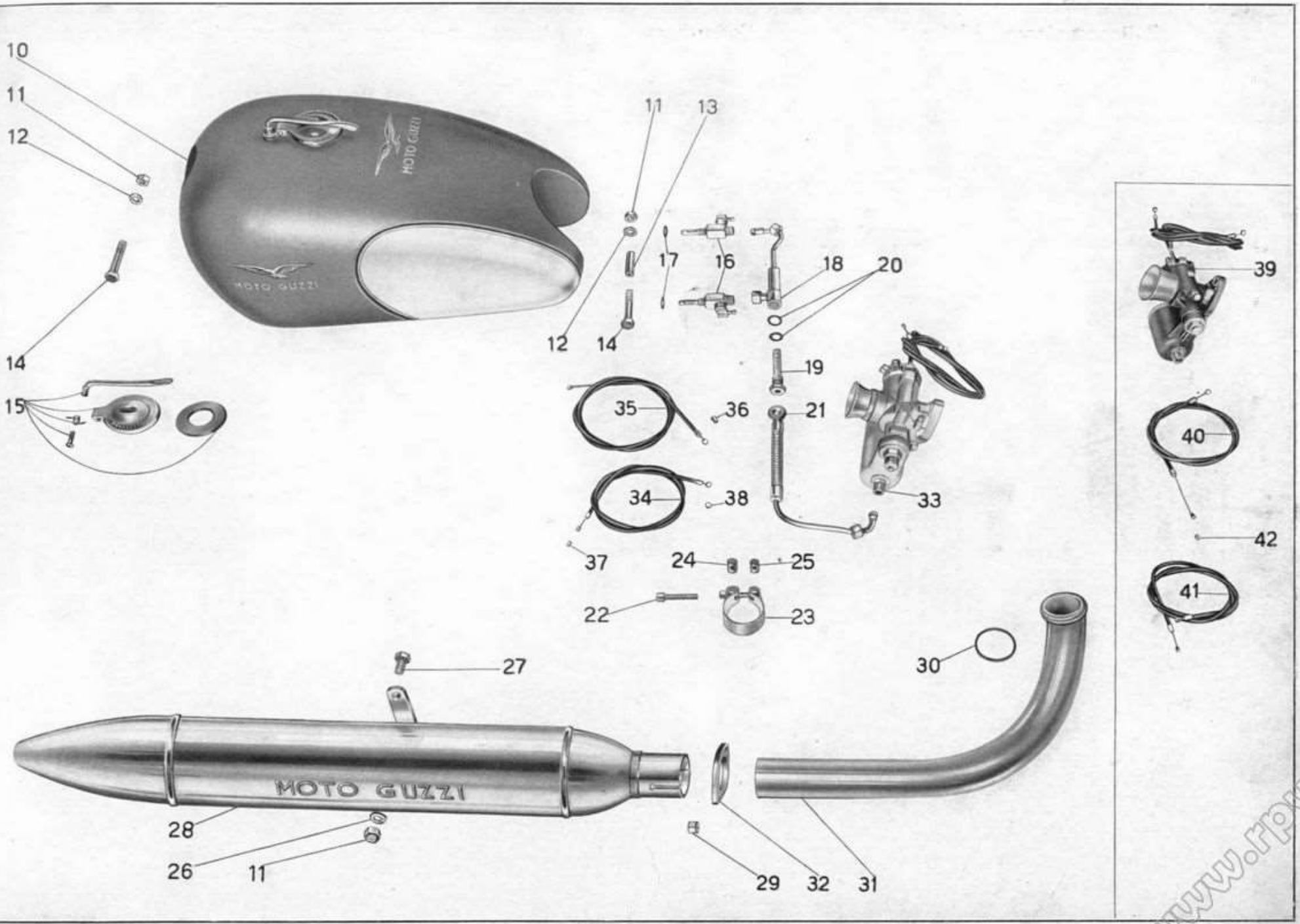

Tav. 5

www.rpw.it

Tavola 5 **Complesso** : Motociclo **Gruppo** : Alimentazione e scarico

Sottocomplesso: Motore **Sottogruppo:** Serbat. benzina - Tubazioni - Carburat. - Tubo scarico - Silenziat.

N. Figura	Numero d'ordinazione	DENOMINAZIONE	Quantità	Indicazioni suppletive
10	T 16600	**Serbatoio** benzina	1	
11	DN 8	**Dado** per bulloni attacco serbatoio e per bullone fiss. silenziatore al braccio	3	8 MA
12	M 145 ter	**Rosetta** per bulloni attacco serbatoio	2	8,25 x 17 x 25
13	T 16605	**Bussola** di spessore per attacco serbatoio parte posteriore	1	
14	T 2061	**Bullone** per attacco serbatoio	2	8 MA x 57
15		**Guarnizione** per tappo	1	Tipo Tebaldi. Viene montato anche il tipo G. Bonora.
		Tappo per serbatoio benzina	1	
		Manettino di chiusura tappo	1	
		Vite per tappo	1	
		Molla per tappo	1	
16	T 16601	**Rubinetto** benzina	2	
17	TA 175 G	**Guarnizione** fibra	4	
18	T 5133	**Corpo** completo per filtro benzina	1	
19	11622	**Bullone** cavo con filtro per tubazione benzina	1	
20	T 333 bis	**Guarnizione** fibra per bullone cavo	2	
21	T 16602	**Tubo** di alimentazione benzina dal serbatoio al carburatore	1	
22	T 8521	**Bullone** serraggio fascetta	1	
23	T 2137 bis/8521	**Fascetta** fissaggio silenziatore al tubo scarico completa di rulli e vite	1	
24	T 8521 ter	**Rullo** non filettato per fascetta fissaggio silenziatore	1	
25	T 8521 bis	**Rullo** filettato per fascetta fissaggio silenziatore	1	
26	RE 8	**Rosetta** elastica per bullone fissaggio silenziatore al braccio	1	
27	T 129 bis	**Bullone** fissaggio silenziatore al braccio	1	
28	T 16652	**Silenziatore**	1	
29	M 107 bis	**Dado** per prigionieri unione tubo scarico alla testa	2	
30	T 2135	**Guarnizione** per tubo scarico	1	
31	T 16603	**Tubo** scarico	1	
32	T 2136	**Flangia** per tubo scarico	1	
33	★ SSF 25 A	**Carburatore** completo di trasmissione	1	Per i pezzi di ricambio ved. cat. Dell'Orto
34	★ T 16543/43 bis	**Trasmissione** comando aria del carburatore completa	1	
35	★ T 16544/44 bis	**Trasmissione** comando gas del carburatore completa	1	
36	T 234	**Coprifilo** per guaina	4	
37	★ T 16542	**Capocorda** per trasmissione - lato carburatore	2	
38	T 193 N	**Capocorda** per trasmissioni - lato manubrio	2	

(segue)

www.rpw.it

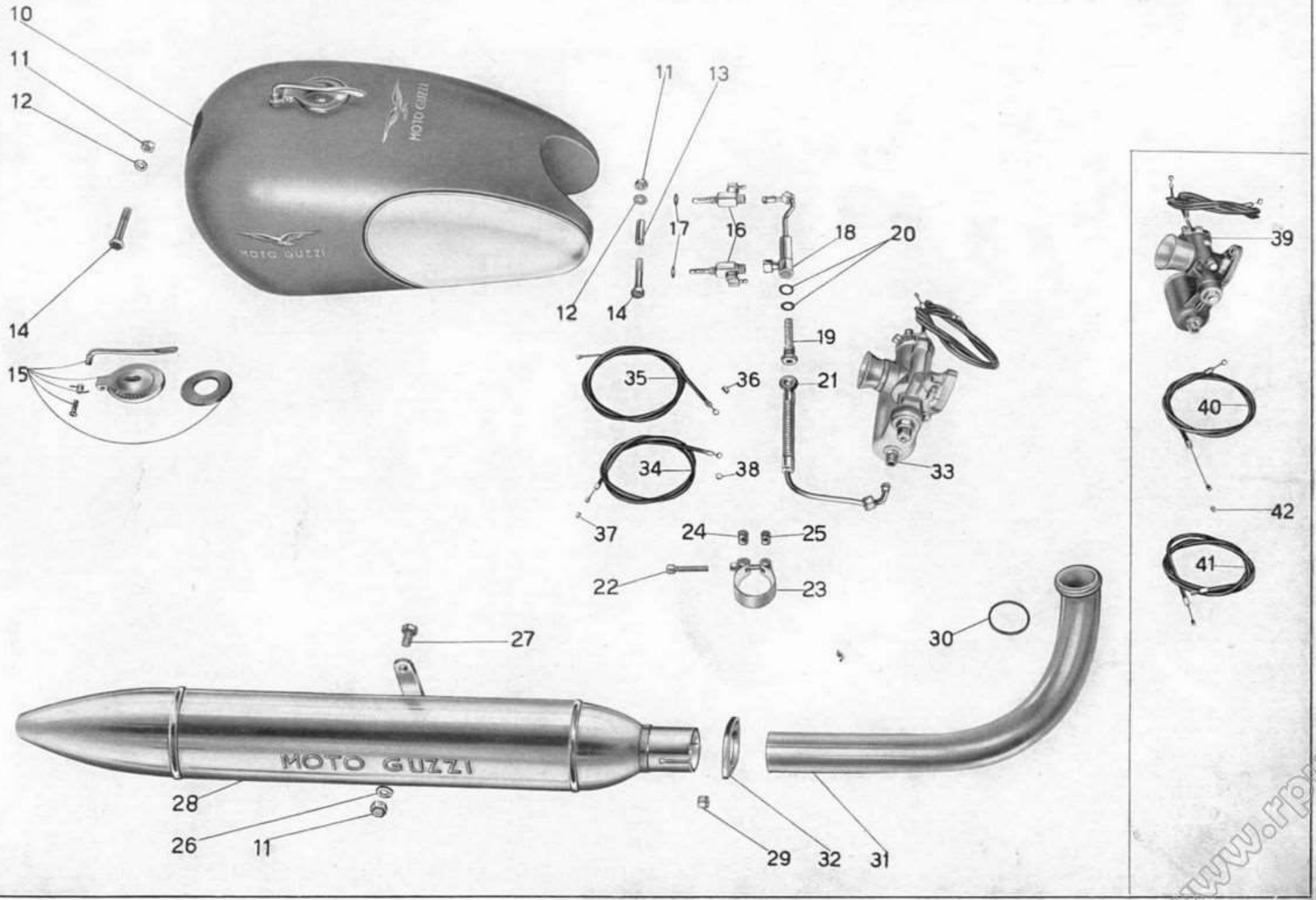

Tav. 5

www.rpw.it

Tavola 5

Complesso : Motociclo — **Gruppo** : Alimentazione e scarico

Sottocomplesso : Motore — **Sottogruppo**: Serbat. benzina - Tubazioni - Carburat. - Tubo scarico - Silenziat.

N. Figura	Numero d'ordinazione	DENOMINAZIONE	Quantità	Indicazioni suppletive
39	◆ **SBF 22**	**Carburatore** completo di trasmissioni	1	Per i pezzi di ricambio ved. cat. Dell'Orto
40	◆ **T 16387/87 bis**	**Trasmissione** comando aria del carburatore completa	1	
41	◆ **T 16388/88 bis**	**Trasmissione** comando gas del carburatore completa	1	
42	◆ **T 16162**	**Capocorda** per trasmissioni - lato carburatore	2	

www.rpvv.it

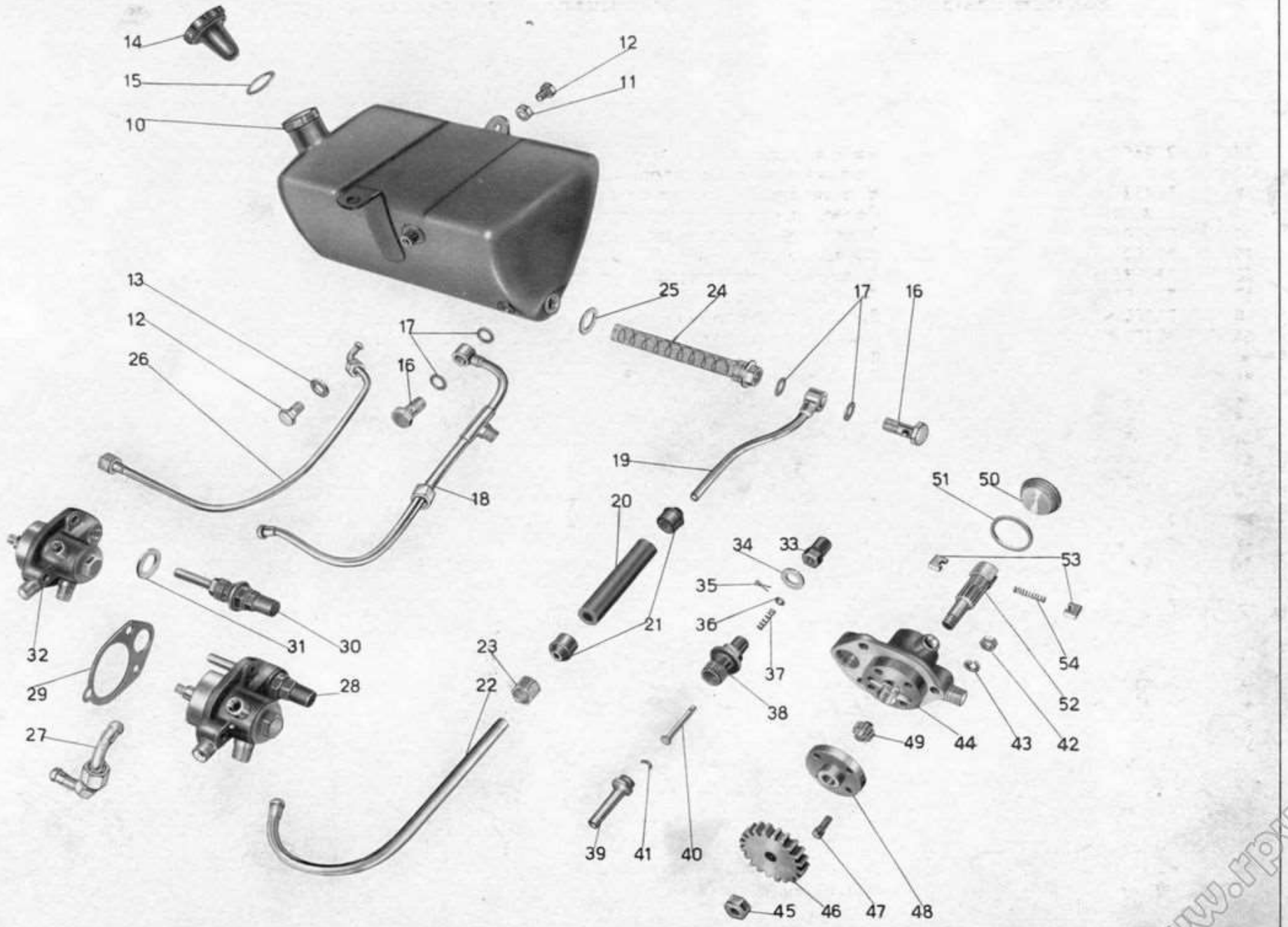

Tav. 6

www.rpw.it

Tavola 6

Complesso : Motociclo — **Gruppo** : Lubrificazione

Sottocomplesso: Motore — **Sottogruppo:** Serbatoio olio - Tubazioni - Pompa olio - Valvola automatica

N. Figura	Numero d'ordinazione	DENOMINAZIONE	Quantità	Indicazioni suppletive
10	T 16610	**Serbatoio** olio	1	
11	DN 8	**Dado** per bullone fissaggio serbatoio olio parte anteriore	1	8 MA
12	T 129 bis	**Bullone** fissaggio serbatoio olio	2	8 MA x 17,5
13	T 64 bis	**Rosetta** per bullone fiss. serbatoio - parte post.	1	
14	T 2653	**Tappo** per serbatoio olio	1	
15	T 2653 bis	**Guarnizione** per tappo serbatoio olio	1	
16	TA 182	**Bullone** cavo per tubazione ricupero olio e per tubaz. mandata olio alla pompa	2	
17	TA 180 ter	**Guarnizione** fibra per bullone cavo	4	
18	T 16616	**Tubazione** ricupero olio dalla pompa al serbatoio	1	
19	T 16613	**Tubazione** superiore alimentazione olio dal serbatoio alla pompa	1	
20	T 16614	**Tubo** di gomma per alimentazione olio	1	
21	31573	**Raccordo** per tubo gomma alimentazione olio	2	
22	T 16615	**Tubazione** alimentazione olio parte inferiore	1	
23	T 184	**Dado** per tubazione alimentazione olio parte inferiore	1	
24	T 2070	**Filtro** completo per serbatoio olio	1	
25	T 2069 bis	**Guarnizione** fibra per filtro olio	1	
26	T 16618	**Tubazione** per sfiatatoio olio	1	
27	* M 2432	**Tubazione** ricupero olio dal basamento alla pompa	1	
28	M 9066	**Pompa** olio completa di getto (Comprende i pezzi 30 - 31 - 32)	1	
29	M 9077	**Guarnizione** carta per pompa olio	1	
30	M 9068	**Getto** completo di valvolina automatica (Comprende i pezzi: 33 - 34 - 35 36 - 37 - 38 - 39 - 40 - 41)	1	
31	M 9076	**Guarnizione** per valvolina automatica	1	
32	M 9065/122	**Pompa** olio completa (Comprende i pezzi: 44 - 47 - 48 - 49 - 50 - 51 - 52 53 - 54)	1	
33	M 9074	**Cappellotto** per valvolina automatica	1	
34	M 9073	**Guarnizione** per cappellotto valvolina automatica	1	
35	M 9072 bis	**Copiglia** di tenuta piattello valvolina automatica	1	1 x 7
36	M 9072	**Piattello** di tenuta molla per valvolina automatica	1	2,51 x 6,5 x 0,5
37	M 9071	**Molla** per valvolina automatica	1	
38	M 9069	**Corpo** per valvolina automatica	1	
39	M 9075	**Tubetto** sul corpo della valvolina automatica	1	
40	M 9070	**Valvolina** di regolazione	1	
41	M 9075 bis	**Cavallottino** di arresto valvolina	1	
42	DN 6	**Dado** per prigionieri fissaggio pompa olio	3	6 MA
43	RE 6	**Rosetta** per prigionieri fissaggio pompa olio	2	6,5 x 11 x 2
44	M 9065	**Corpo** della pompa olio	1	

(segue)

www.rpv.it

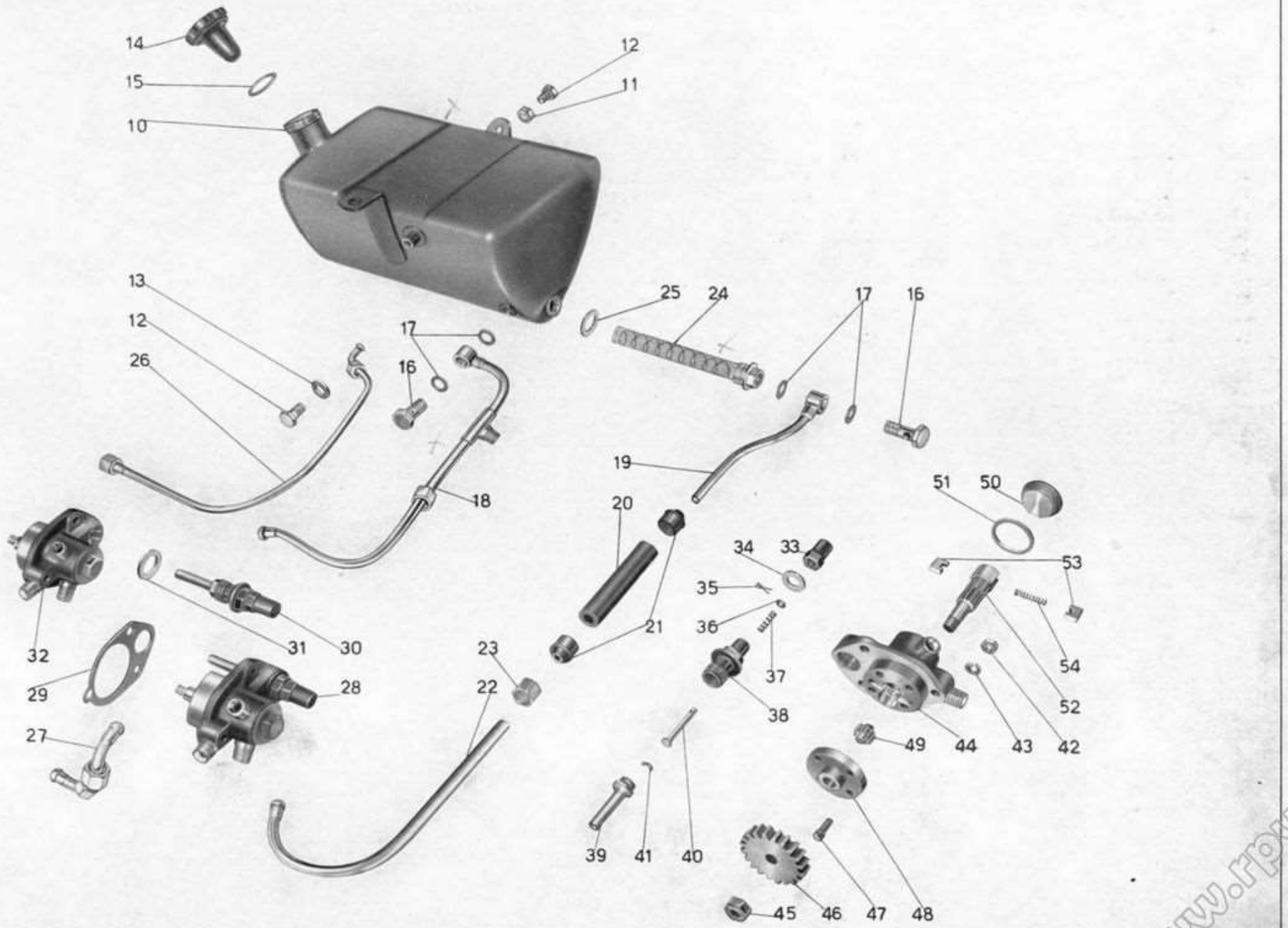

Tav. 6

www.rpw.it

Tavola 6

Complesso : Motociclo — **Gruppo** : Lubrificazione

Sottocomplesso: Motore — **Sottogruppo:** Serbatoio olio - Tubazioni - Pompa olio - Valvola automatica

N. Figura	Numero d'ordinazione	DENOMINAZIONE	Quantità	Indicazioni suppletive
45	M 115 ter	**Dado** per albero pompa olio	1	8 MB
46	M 2108	**Ingranaggio** comando pompa olio	1	
47	M 117	**Vite** fissaggio coperchio con guida per pompa olio	4	5 x 0,85 M x 14
48	M 2106	**Coperchio** con guida per pompa olio	1	
49	M 116	**Ingranaggio** alimentazione olio	1	
50	M 122	**Coperchio** per pompa olio	1	
51	M 122 bis	**Guarnizione** per coperchio pompa olio	1	
52	M 2107	**Alberello** dentato per pompa olio	1	
53	M 120	**Palette** per pompa olio	2	
54	M 108	**Molla** per palette	1	

www.rpuy.it

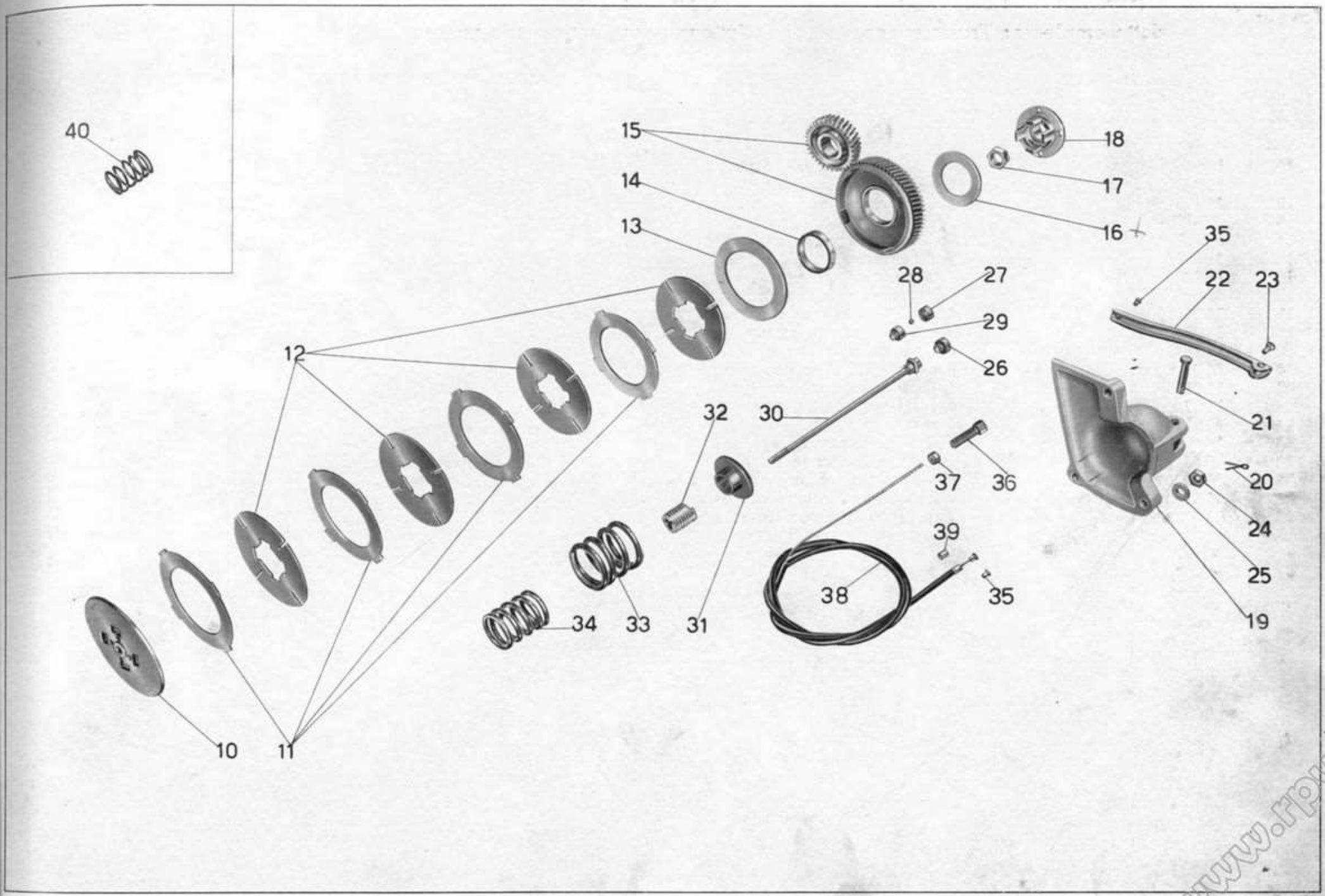

Tav. 7

www.rpw.it

Tavola 7

Complesso : Motociclo — **Gruppo** : Innesto

Sottocomplesso: Trasmissione — **Sottogruppo**: Innesto e comando frizione

N. Figura	Numero d'ordinazione	DENOMINAZIONE	Quantità	Indicazioni suppletive
10	M 2122	**Piattello** spingidischi frizione	1	
11	M 2118	**Disco** per frizione con tacche esterne	4	
12	M 2119	**Disco** per frizione con tacche interne	4	
13	M 2120	**Disco** ferodo per frizione	1	
14	M 2116	**Boccola** per ingranaggio trasmissione	1	
15	M 2561 bis/2560	**Ingranaggio** trasmissione del cambio e pignone motore	1	Vengono forniti solo accoppiati.
16	M 2121	**Disco** per corpo frizione fisso	1	
17	M 73	**Dado** per albero primario	1	
18	M 2117	**Corpo** frizione fisso	1	
19	M 2306	**Coperchio** pignone catena	1	
20	M 160 bis	**Copiglia** per spina fiss. leva frizione	1	2 x 22
21	M 160	**Spina** fiss. leva frizione	1	
22	M 8300	**Leva** frizione	1	
23	M 0162	**Vite** per leva frizione	1	
24	DN 8	**Dado** per prigionieri fiss. coperchio pignone	3	8 MA
25	M 145 ter	**Rosetta** per prigionieri fiss. coperchio pignone	3	
26	M 080/080 ter	**Bottone** per frizione (Comprende i pezzi: 27 - 28 - 29)	1	
27	M 080 bis	**Coperchio** per corpo bottone frizione	1	
28	M 080 ter	**Sfera** per bottone frizione	8	3,17 (1/8")
29	M 080	**Corpo** bottone per frizione	1	
30	M 2123	**Asta** frizione	1	
31	M 2140	**Manicotto** spingidischi molla frizione	1	
32	M 2139	**Manicotto** regolaggio frizione	1	
33	M 2138	**Molla** per frizione esterna	1	
34	★ M 5857	**Molla** per frizione interna	1	
35	T 8529	**Capocorda** per cavo	2	
36	36046/2	**Vite** tendifilo frizione	1	
37	M 2158 bis	**Dado** per vite tendifilo	1	
38	T 16623	**Trasmissione** comando frizione completa	1	
39	T 235	**Coprifilo** per guaina	2	
40	◆ M 2137	**Molla** per frizione interna	1	

www.rpmart

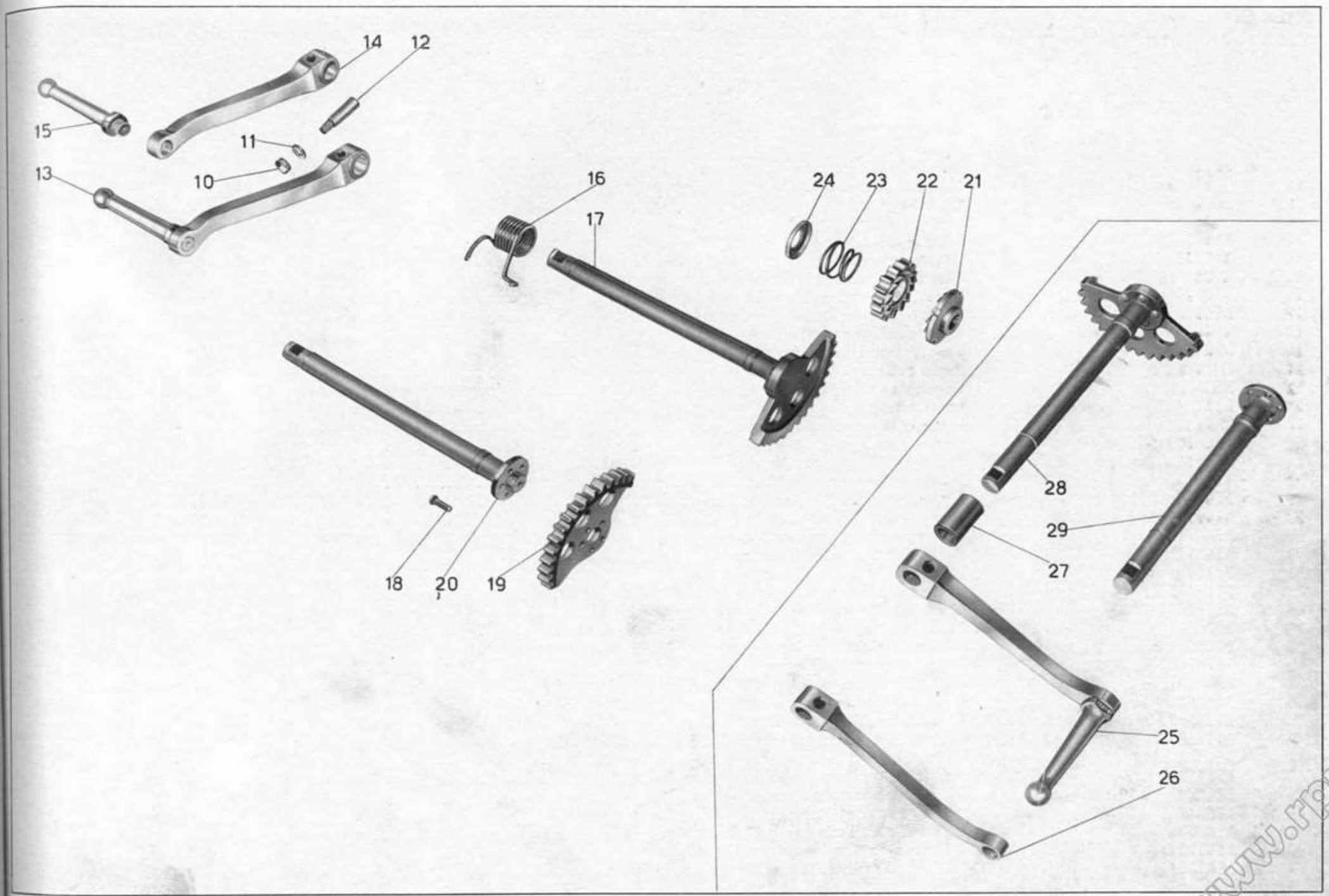

Tav. 8

www.rpw.it

Tavola 8

Complesso : Motociclo — **Gruppo** : Avviamento

Sottocomplesso : Trasmissione — **Sottogruppo**: Avviamento motore

N. Figura	Numero d'ordinazione	DENOMINAZIONE	Quantità	Indicazioni suppletive
10	DN 6	**Dado** per chiavella fiss. pedivella messa in moto	1	6 MA
11	M 136 bis	**Rosetta** per chiavella fiss. pedivella messa in moto	1	6,5 x 13 x 1,8
12	M 136	**Chiavella** fiss. pedivella messa in moto	1	
13	★ M 2439/2166	**Pedivella** messa in moto completa (Comprende i pezzi: 14 - 15)	1	
14	★ M 2439	**Pedivella** messa in moto	1	
15	M 2166	**Pedalino** per pedivella messa in moto	1	
16	M 2364	**Molla** per albero messa in moto	1	
17	★ M 2437	**Albero** messa in moto con settore (Comprende i pezzi: 18 - 19 - 20)	1	
18	M 2161 bis	**Chiodo** fiss. settore all'albero della messa in moto	5	5 x 16
19	M 2361	**Settore** per albero messa in moto	1	
20	★ M 2438	**Albero** della messa in moto	1	
21	M 2136	**Manicotto** dentato avviamento fisso	1	
22	M 2135	**Ingranaggio** libero avviamento	1	
23	M 87	**Molla** di spinta ingranaggio avviamento	1	
24	M 2134	**Piattello** spingimolla ingranaggio	1	
25	◆ M 5541/2166	**Pedivella** messa in moto completa di pedalino	1	
26	◆ M 5541	**Pedivella** messa in moto	1	
27	◆ M 2363	**Spessore** per albero messa in moto	1	
28	◆ M 2360	**Albero** messa in moto completo di settore	1	
29	◆ M 2362	**Albero** della messa in moto	1	

www.rpuglia

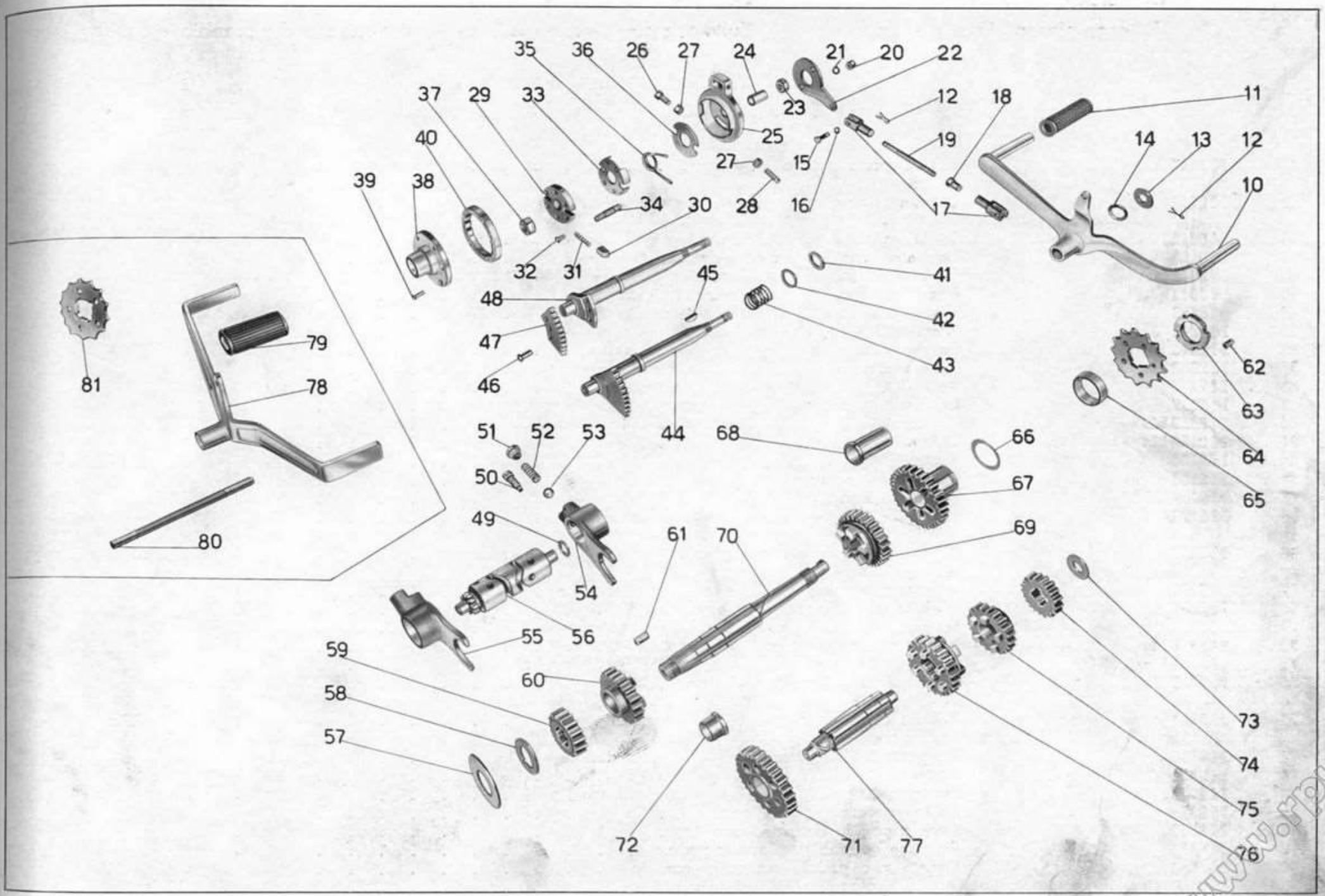

Tav. 9

www.rpw.it

Tavola 9 — **Complesso** : Motociclo — **Gruppo** : Cambio

Sottocomplesso : Trasmissione — **Sottogruppo:** Ingranaggi - Alberi e comando del cambio

N. Figura	Numero d'ordinazione	DENOMINAZIONE	Quantità	Indicazioni suppletive
10	* M 2442	**Leva** a pedale comando cambio	1	
11	* 38299	**Pedalino** gomma per leva a pedale comando cambio	2	
12	M 160 bis	**Copiglia** per fiss. leva a pedale comando cambio al pedale appoggiapiedi e per spine forcellini tirante leva cambio	3	2 x 22
13	M 8152	**Rosetta** fiss. leva a pedale del cambio al pedale appogg.	1	28 x 10,25 x 2
14	T 8515	**Rosetta** elastica per fiss. leva cambio al pedale appogg.	1	
15	T 85	**Spina** per forcellini tirante cambio	2	
16	T 8516	**Rosetta** per spine forcellini tirante cambio	2	
17	M 8157	**Forcellino** per tirante cambio	2	
18	T 84 bis	**Controdado** per forcellino tirante cambio	1	
19	* M 2445	**Tirante** per leva a pedale comando cambio	1	7 MA x 157
20	DN 7	**Dado** sui perni fissaggio leva comando selettore cambio	2	7 MA
21	RE 7	**Rosetta** elastica per perni fissaggio leva com. selettore cambio	2	7,5 x 11,5 x 2
22	M 8147	**Leva** comando selettore cambio	1	
23	T 2111	**Dado** di fissaggio tamburello sull'albero porta selettore cambio	1	
24	M 08143	**Bussola** per selettore cambio	1	
25	M 08141	**Tamburello** fisso con tacche per selettore cambio	1	
26	M 08141 ter	**Bullone** regolaggio tamburello fisso del selettore cambio	1	7 MA x 19
27	M 61 bis	**Dado** di regolaggio tamburello	2	7 MA
28	M 08141 bis	**Vite** regolaggio tamburello fisso del selettore cambio	1	7 MA x 19
29	M 08140	**Corpo** interno porta salterelli per selettore cambio	1	
30	M 08142	**Salterello** per innesto marce nel selettore del cambio	2	
31	M 108	**Molletta** per salterelli innesto marce nel selettore	2	
32	M 08140 ter	**Vite** di fissaggio custodia al corpo interno del selettore	4	4 MA x 10
33	M 08146	**Custodia** di richiamo sul corpo interno selettore	1	
34	M 8144	**Perno** comando corpo interno per selettore cambio	2	
35	M 2352 bis	**Molla** di richiamo leva comando selettore cambio	1	
36	M 08140 bis	**Rosetta** copripolvere per selettore cambio	1	
37	M 8148	**Dado** fissaggio manicotto del selettore all'albero porta settore	1	
38	M 2352	**Manicotto** porta settore spostamento marce	1	
39	M 08139 bis	**Vite** fissaggio settore al manicotto	5	4,9 x 0,85 x 13,5
40	M 08139	**Settore** di spostamento marce del selettore	1	
41	M 2351	**Guarnizione** cuoio per albero porta settore	1	
42	M 2350	**Rosetta** di spinta per albero porta settore	1	18,3 x 24 x 1
43	M 2349	**Molla** per albero porta settore cambio velocità	1	
44	M 2347	**Albero** porta settore completo (Comprende i pezzi: 47 - 48 - 49)	1	
45	M 2353	**Chiavella** sull'albero porta settore per selettore	1	
46	M 8133 D	**Ribattino** fissaggio settore all'albero	3	6 x 11,5
47	M 8133 C	**Settore** per albero comando cambio velocità	1	

(segue)

www.rpuglia

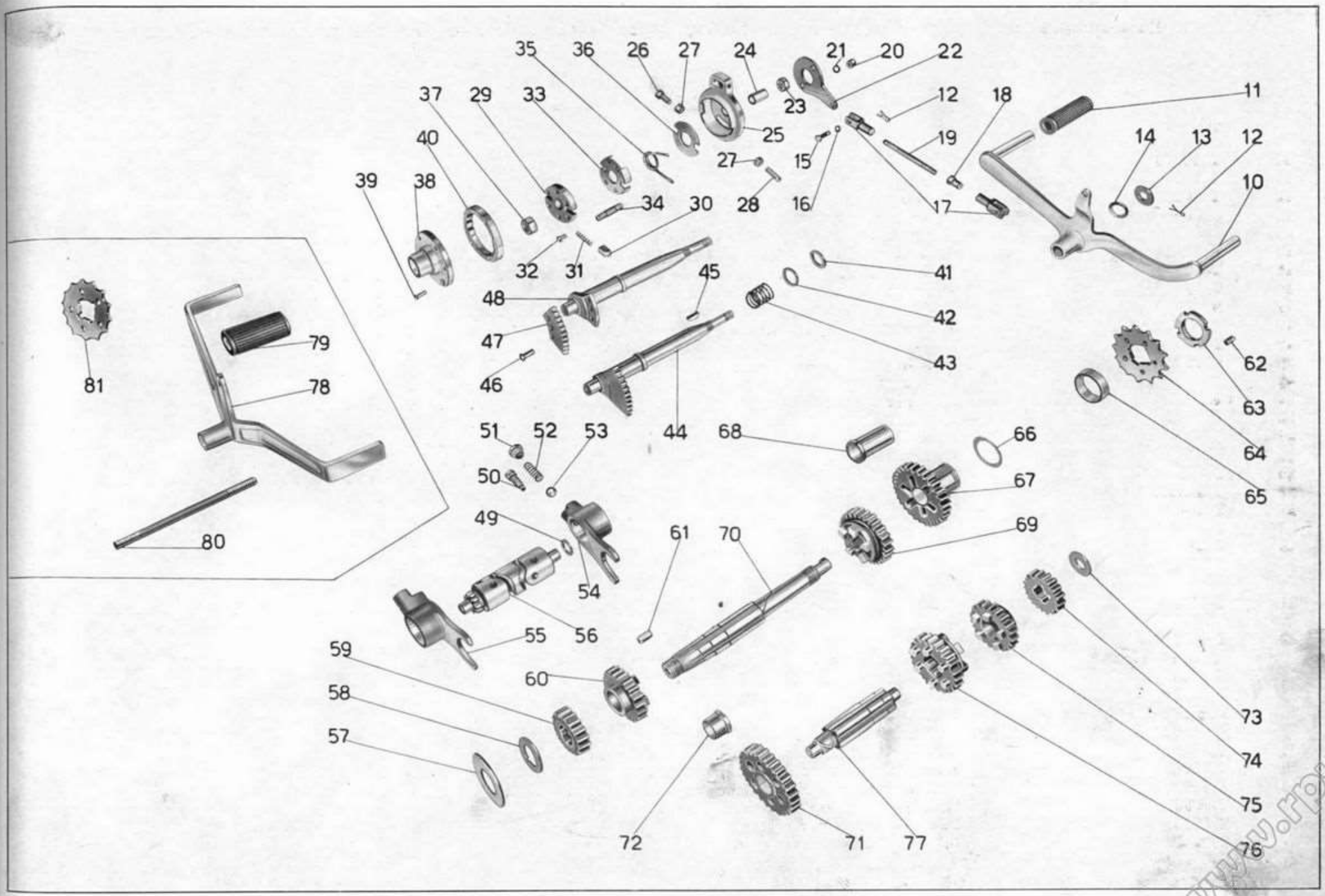

www.rpw.it

Tav. 9

Tavola 9 **Complesso** : Motociclo **Gruppo** : Cambio
Sottocomplesso : Trasmissione **Sottogruppo:** Ingranaggi - Alberi e comando del cambio

N. Figura	Numero d'ordinazione	DENOMINAZIONE	Quantità	Indicazioni suppletive
48	M 2347 A	**Albero** porta settore	1	
49	M 2346	**Rosetta** di regolazione tamburo scanalato cambio velocità	1	12,1 x 20 x { 0,6 / 0,8 / 1 }
50	M 08123	**Vite** di guida per forcelle cambio	2	
51	M 8126	**Tappo** di tenuta molle sulle forcelle cambio	2	
52	M 2342 ter	**Molla** di pressione per sfera forcelle cambio	2	
53	M 8046	**Sfera** per forcelle comando cambio	2	9,52 (3/8")
54	M 2342	**Forcella** comando ingranaggio mobile per II e IV velocità	1	
55	M 2341	**Forcella** comando ingranaggio mobile per I e III velocità	1	
56	M 2340	**Tamburo** scanalato di guida forcelle cambio	1	
57	M 2055 ter	**Anello** spandiolio sull'albero primario	1	
58	M 77	**Rosetta** reggispinta per albero primario	1	
59	M 2327	**Ingranaggio** fisso sull'albero primario cambio per I velocità	1	
60	M 2328 bis	**Ingranaggio** libero sull'albero primario per II velocità	1	
61	M 2125 bis	**Chiavella** per albero primario	1	
62	M 2133	**Grano** di fermo pignone motore	1	5 x 0,85 M x 9
63	M 2132	**Ghiera** per serraggio pignone catena	1	
64	★ M 2336/14	**Pignone** catena sull'albero del cambio	1	14 denti
65	M 2130	**Anello** di spessore tra cuscinetto e pignone	1	
66	M 2337	**Rosetta** di spessore tra ingranaggio presa diretta e cuscinetto	1	30,2 x 38 x { 0,8 / 1 / 1,2 }
67	M 2330/2128 bis	**Ingranaggio** presa diretta completo di boccola	1	
68	M 2128 bis	**Boccola** per ingranaggio presa diretta	1	
69	M 2329	**Ingranaggio** mobile per III velocità ed innesto II e IV	1	
70	M 2325 bis	**Albero** primario del cambio velocità	1	
71	M 2331 bis/2332 bis	**Ingranaggio** libero con boccola sull'albero secondario - I velocità	1	
72	M 2332 bis	**Boccola** per ingranaggio libero	1	
73	M 2338	**Rosetta** di spessore per albero secondario	1	12,1 x 27 x { 1,6 / 1,8 / 2 }
74	M 2335	**Ingranaggio** fisso per comando presa diretta	1	
75	M 2334	**Ingranaggio** libero per III velocità	1	
76	M 2333	**Ingranaggio** mobile per II velocità ed innesto I e III	1	
77	M 2326	**Albero** secondario del cambio	1	
78	◆ M 2356	**Leva** a pedale comando cambio	1	
79	◆ M 8155	**Pedalino** gomma per leva a pedale	2	
80	◆ M 2355	**Tirante** per pedale comando cambio	1	
81	◆ M 2336/13	**Pignone** catena sull'albero primario	1	(13 denti)

www.ipdy.it

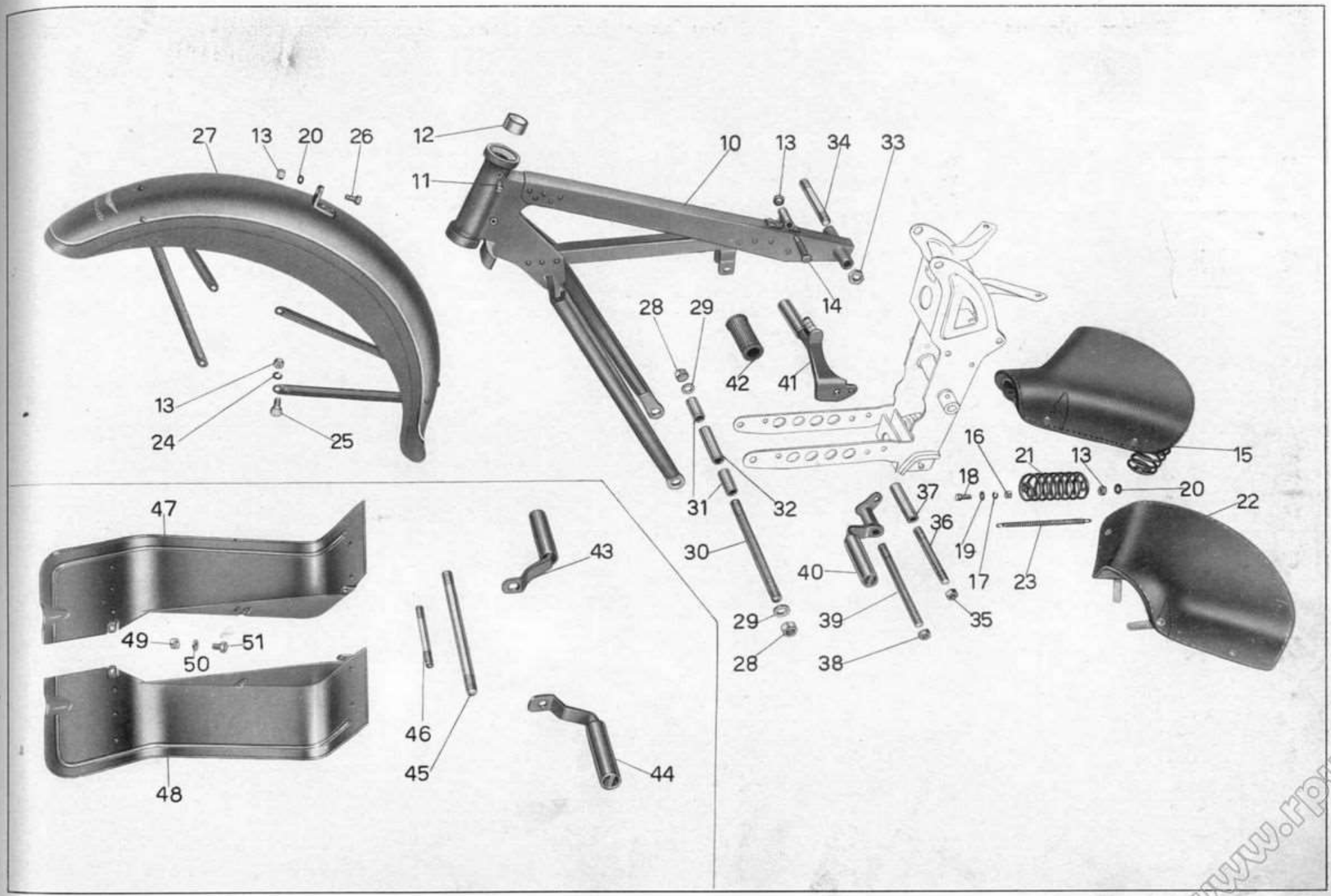

Tav. 10

www.rpw.it

Tavola 10 **Complesso** : Motociclo **Gruppo** : Telaio

Sottocomplesso: Telaio - Ruote - Freni **Sottogruppo:** Telaio anteriore - Parafango anteriore - Sella - Appogg.

N. Figura	Numero d'ordinazione	DENOMINAZIONE	Quantità	Indicazioni suppletive
10	T 16580	**Triangolo** anteriore	1	
11	T 8303	**Vite** di tenuta anello fisso frenasterzo	2	6 MA x 6,3
12	T 16302	**Anello** fisso sulla pipa per frenasterzo	1	
13	DN 8	**Dado** per bulloni ant. fiss. sella - per bulloni attacco parafango alla forcella e fissaggio molle alla sella	8	8 MA
14	T 2080	**Bullone** anteriore fissaggio sella al telaio	1	
15	T 16508	**Sella**	1	
16	DN 7	**Dado** per bulloni post. fiss. sella al telaio	2	7 MA
17	RE 7	**Rosetta** elastica per bulloni post. fiss. sella al telaio	2	7,5 x 11,5 x 2
18	T 8053 ter	**Bullone** post. fiss. sella al telaio	2	7 MA x 19
19	T 298 ter	**Rosetta** per bulloni post. fiss. sella al telaio	2	7,25 x 16 x 2
20	M 145 ter	**Rosetta** per fiss. molle alla sella e per fiss. parafango ant. alla forcella parte superiore	3	8,25 x 17 x 1,5
21	T 2082	**Molla** laterale per sella	2	
22		**Copertina** per sella (T. 16508)	1	
23		**Molle** sotto sella (per sella T. 16508)	13	
24	RE 8	**Rosetta** elastica per bulloni attacco parafango alla forcella	4	8,5 x 13,5 x 2,5
25	T 011 ter	**Bullone** attacco bacchette parafango alle scatole forcella	4	8 MA x 32,5
26	T 129 bis	**Bullone** per attacco parafango alla forcella parte superiore	1	8 MA x 17,5
27	T 16460	**Parafango** anteriore	1	
28	T 2038	**Dado** per perno fissaggio piastra porta motore al triangolo anteriore	2	16 filetti 20"
29	T 5821 bis	**Rosetta** per perno fissaggio piastra porta motore al triangolo	2	16,25 x 25 x 2
30	★ T 16637	**Perno** fiss. piastre porta motore al triangolo ant.	1	
31	T 16009	**Tubo** di spessore per forcellone ant.	2	Per il tipo Turismo il pezzo sinistro non è verniciato
32	T 16007	**Tubo** di spessore interno fra le piastre porta motore	1	
33	T 2011	**Dado** per perno unione triangolo ant. alle piastre del sopporto motore	2	14 MB
34	T 5583	**Perno** unione triangolo ant. alle piastre del sopp. motore	1	14 MB x 134
35	★ T 2078	**Dado** per tirante fiss. appoggiapiedi alle piastre	2	
36	★ T 16639	**Tirante** fiss. appoggiapiedi alle piastre	1	
37	★ T 16638	**Distanziatore** fra le piastre porta motore	1	
38	T 71 bis	**Dado** per tirante fiss. motore e appoggiapiedi alle piastre	2	
39	★ T 16640	**Tirante** fiss. motore e appoggiapiedi alle piastre	1	
40	★ T 16633	**Pedale** appoggiapiedi sinistro	1	
41	★ T 16630	**Pedale** appoggiapiedi destro	1	
42	T 2515	**Pedale** gomma per appoggiapiedi destro e sinistro	2	

(segue)

www.rpv.it

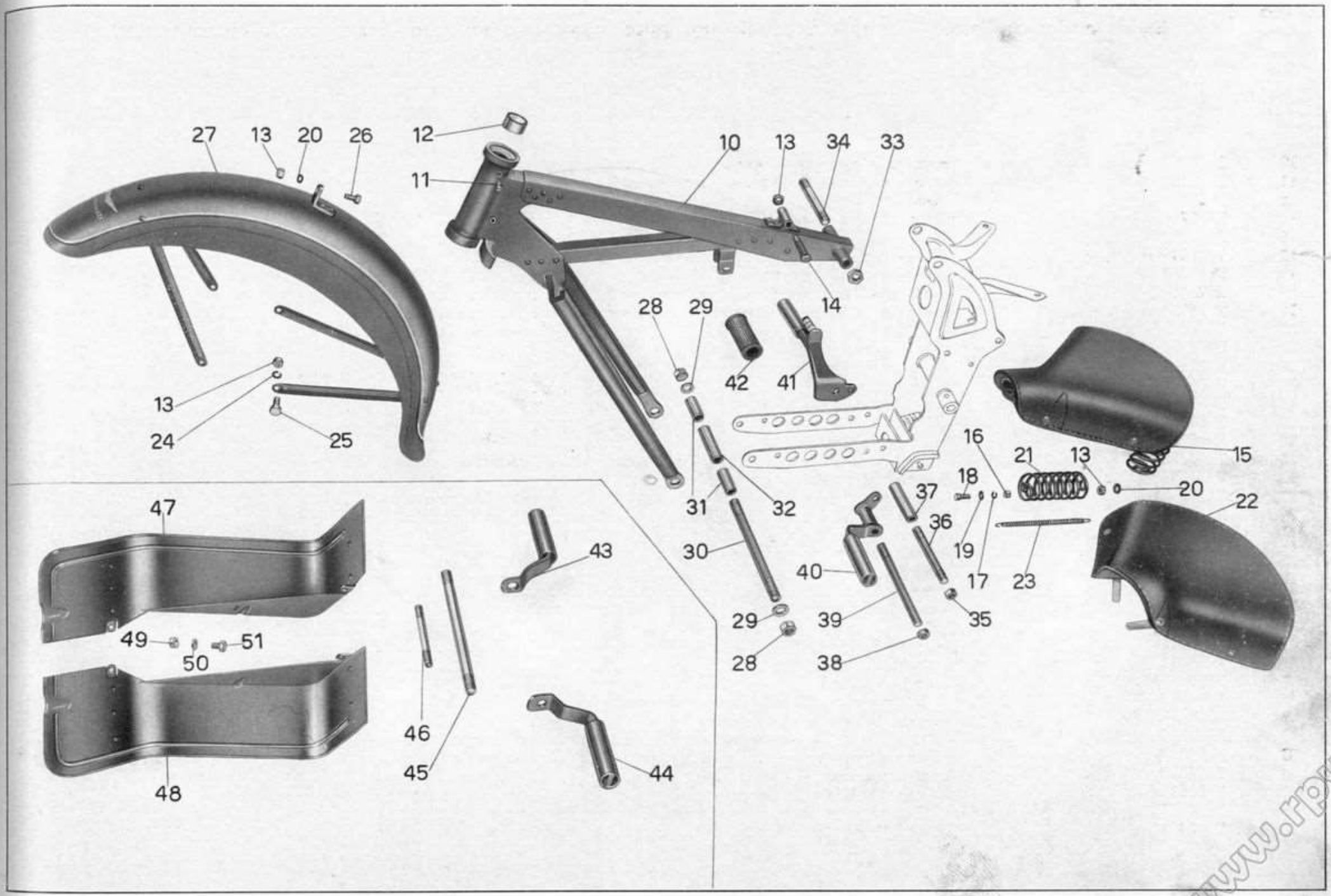

Tav. 10

www.rpw.it

Tavola 10

Complesso : Motociclo **Gruppo** : Telaio

Sottocomplesso: Telaio - Ruote - Freni **Sottogruppo:** Telaio anteriore - Parafango anteriore - Sella - Appogg.

N. Figura	Numero d'ordinazione	DENOMINAZIONE	Quantità	Indicazioni suppletive
43	◆ T 2513	**Pedale** appoggiapiedi destro	1	
44	◆ T 2514	**Pedale** appoggiapiedi sinistro	1	
45	◆ T 2511	**Perno** fiss. piastre porta motore al triangolo ant.	1	
46	◆ T 2079	**Tirante** post. fiss. motore alle piastre	1	
47	◆ T 16448 D	**Pedana** paragamba destra	1	Forniti solo a richiesta
48	◆ T 16448 S	**Pedana** paragamba sinistra	1	
49	◆ DN 7	**Dado** per bullone attacco pedane paragambe parte superiore	2	
50	◆ T 298 ter	**Rosetta** per bullone attacco pedane paragambe parte superiore	2	
51	◆ T 150 bis	**Bullone** per attacco pedane paragambe parte superiore	2	

www.rpvd.it

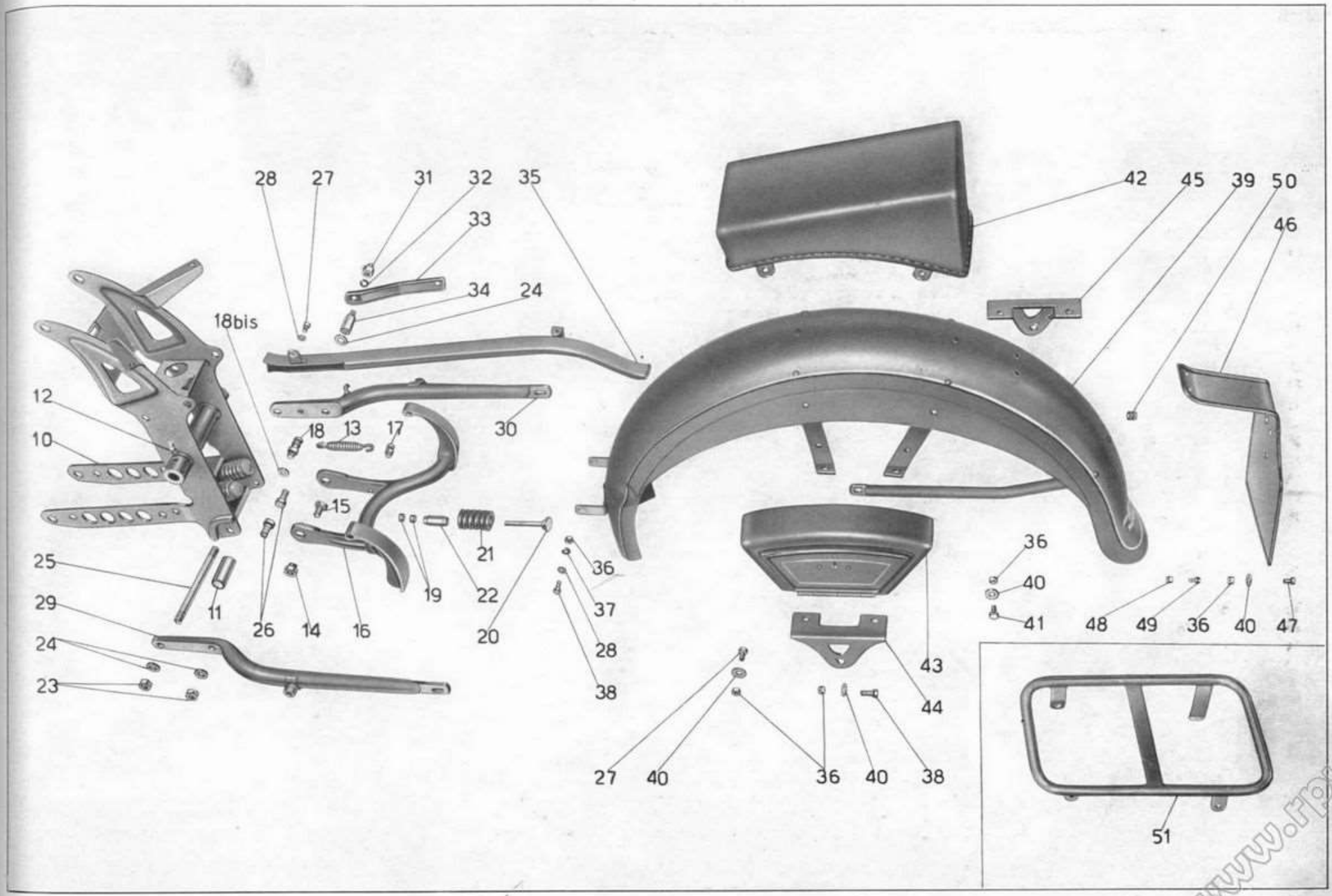

Tav. 11

www.rpw.it

Tavola 11 **Complesso** : Motociclo **Gruppo** : Telaio

Sottocomplesso: Telaio - Ruote - Freni **Sottogruppo:** Sopporto a squadra - Parafango e bracci posteriori

N. Figura	Numero d'ordinazione	DENOMINAZIONE	Quantità	Indicazioni suppletive
10	T 16015	**Sopporto** a squadra del motore (Comprende i pezzi: 11 - 19 - 20 - 21 - 22)	1	
11	T 5508	**Boccola** per bussola centrale del sopporto	2	
12	T 0238	**Ingrassatore** sulla bussola centrale del sopporto	1	
13	TA 67	**Molla** per cavalletto	1	
14	T 5612	**Dado** per bullone sostegno cavalletto	2	
15	T 5611	**Bullone** sostegno cavalletto completo di grano	2	
16	T 16510	**Cavalletto** sostegno moto	1	
17	T 2031	**Colonnetta** attacco molla al cavalletto	1	
18	T 5575 bis	**Colonnetta** attacco molla cavalletto al sopporto	1	
18bis	T 209 B	**Rosetta** per colonnetta attacco molla cavalletto al sopporto	1	
19	DN 7	**Dado** per respingenti tenuta contromolle	4	7 MA
20	T 5518	**Respingente** tenuta contromolle	2	
21	T 5517	**Contromolla** per respingenti	2	
22	T 5519	**Bussola** per respingenti tenuta contromolle	2	
23	T 2078	**Dado** per tiranti e bullone fissaggio bracci posteriori al sopporto	3	11 filetti 20"
24	T 2077 bis	**Rosetta** per tirante e bullone fissaggio bracci posteriori al sopporto	4	11,5 x 20 x 0,5
25	T 16479	**Tirante** per fissaggio motore e bracci posteriori al sopporto	1	11 filetti 20" x 151
26	T 5608	**Bullone** per fissaggio bracci al sopporto	2	11 filetti 20" x 24
27	T 136	**Bullone** fissaggio carterino al braccio per attacco cassette porta utensili	9	6 MA x 12
28	M 136 bis	**Rosetta** per bullone fissaggio carterino al braccio e per fissaggio parafango parte anteriore	3	13 x 6,5 x 1,8
29	T 16477	**Braccio** fisso posteriore sinistro	1	
30	T 16476	**Braccio** fisso posteriore destro	1	
31	DN 8	**Dado** sulla colonnetta per braccio attacco silenziatore	1	8 MA
32	RE 8	**Rosetta** sulla colonnetta per braccio attacco silenziatore	1	8,5 x 13,5 x 2,5
33	11700	**Braccio** per fissaggio silenziatore al telaio	1	
34	T 16551	**Colonnetta** per braccio attacco silenziatore	1	
35	T 16593	**Carterino** copricatena	1	
36	DN 6	**Dado** per bulloni fissaggio parafango al sopporto - per bulloni fissaggio cassette porta utensili al parafango - per bulloni fissaggio cuscino o portabagaglio al parafango posteriore e porta targa	19	6 MA
37	RE 6	**Rosetta** per bulloni fissaggio parafango posteriore al sopporto	2	6,5 x 11 x 2
38	M 140	**Bullone** fissaggio parafango al sopporto e fissaggio cassette porta utensili	6	6 MA x 17
39	T 16590	**Parafango** posteriore	1	
40	T 9158	**Rosetta** per bulloni fissaggio cassette porta utensili, per fiss. cuscino o portabagaglio al parafango e per bullone fiss. portatarga	17	20 x 7 x 1 ÷ 0,8
41	T 134	**Bullone** fissaggio cuscino o portabagaglio al parafango	4	6 MA x 9

(segue)

www.ipv.it

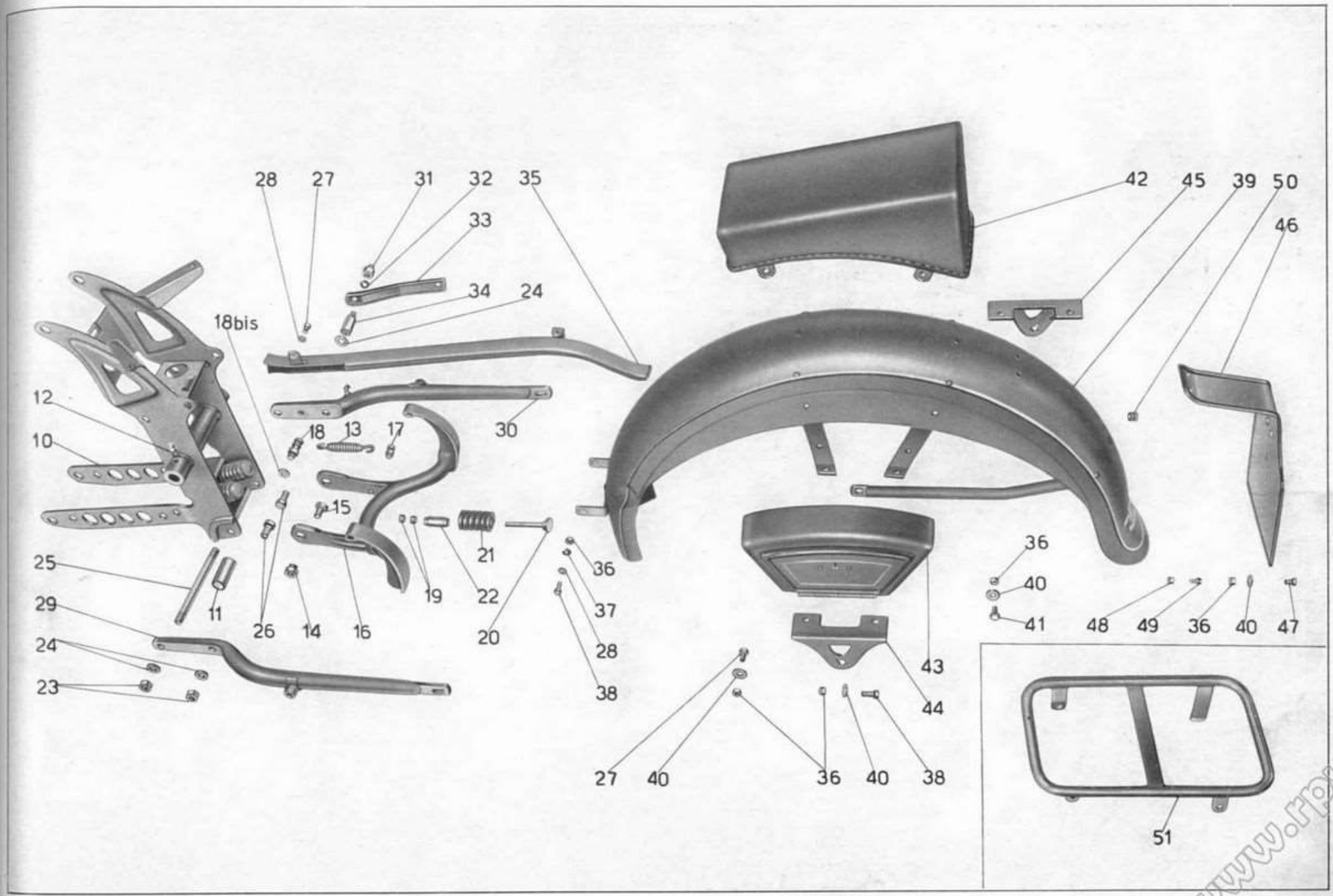

Tav. 11

www.rpw.it

Tavola 11

Complesso : Motociclo **Gruppo** : Telaio

Sottocomplesso: Telaio - Ruote - Freni **Sottogruppo:** Sopporto a squadra - Parafango e bracci posteriori

N. Figura	Numero d'ordinazione	DENOMINAZIONE	Quantità	Indicazioni suppletive
42	* T 16598	**Cuscino** sul parafango posteriore	1	
43	T 16490	**Cassetta** porta utensili	2	
44	T 16487 S	**Squadretta** sinistra sostegno parafango posteriore	1	
45	T 16488	**Squadretta** destra sostegno paraf. post. con puntalino per att. pompa pneumat.	1	
46	T 16595	**Porta** targa	1	
47	T 16596	**Bullone** fiss. porta targa al parafango parte inferiore	1	
48	T 8091	**Dado** per vite fiss. porta targa parte posteriore	2	
49	T 5153	**Vite** fiss. porta targa parte superiore	2	
50	T 16597	**Bussola** isolante sul parafango	2	
51	◆ T 16443	**Portapacchi**	1	

www.rpw.it

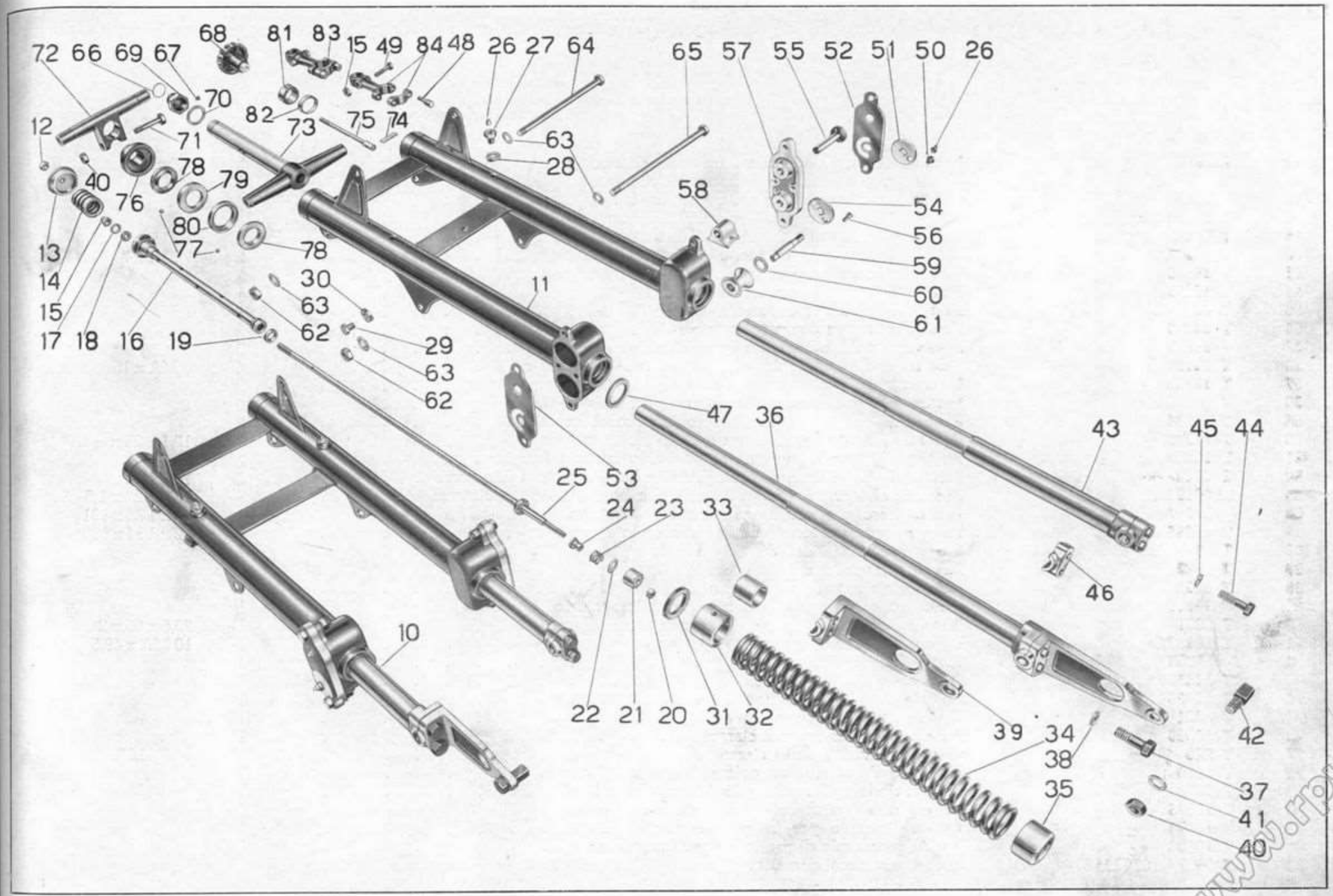

Tav. 12

www.rpw.it

Tavola 12

Complesso : Motociclo **Gruppo** : Sospensioni e sterzo

Sottocomplesso: Telaio - Ruote - Freni **Sottogruppo:** Forcella anteriore - Sospensione elastica anteriore - Sterzo

N. Figura	Numero d'ordinazione	DENOMINAZIONE	Quantità	Indicazioni suppletive
10	T 16451/11020	**Forcella** anteriore completa (Comprende i pezzi: 11 - 12 - 13 - 14 - 15 - 16 - 17 18 - 19 - 20 - 21 - 22 - 23 - 24 - 25 - 26 - 27 - 28 - 29 - 30 - 31 - 32 - 34 - 35 - 36 - 37 - 38 - 39 - 40 - 41 - 42 - 43 - 44 - 45 - 46 - 47 - 48 - 49 - 50 - 51 - 52 - 53 - 54 - 55 - 56 - 57 - 58 - 59 - 60 - 61 - 62 - 63 - 64 - 65)	1	
11	T 16451	**Corpo** forcella	1	
12	T 16270	**Dado** per asta ammortizzatori sul tappo	2	
13	T 16269	**Tappo** per foderi	2	
14	T 16266	**Molla** supplementare sull'asta ammortizzatori	2	
15	DN 8	**Dado** per aste ammortizzatori e per bulloni serraggio morsetti manubrio	4	8 MA
16	T 16254 bis	**Ghiera** superiore per bracci completi di corpo ammortizzatore	2	
17	M 2023	**Rosetta** per ghiera superiore per bracci	2	9,5 x 17 x 1,5
18	T 16258	**Guarnizione** gomma per ghiera superiore per bracci	2	
19	T 16259	**Segmento** per corpo ammortizzatore	2	
20	DN 6	**Dado** fiss. pistone per ammortizzatori	2	6 MA
21	11038	**Pistone** per ammortizzatore forcella	2	
22	T 16263	**Rosetta** per valvola ammortizzatori forcella	2	9,1 x 18 x 1
23	M 67	**Molla** per valvola ammortizzatori forcella	2	
24	T 16262 bis	**Guida** per valvola ammortizzatori forcella	2	
25	T 16260	**Asta** porta pistone ammortizzatore forcella	2	
26	T 0238	**Ingrassatore** per bulloni tenuta guida e per scatole di regolazione	6	6 MA
27	T 16249	**Bullone** tenuta guida e porta ingrassatore	2	
28	T 16247	**Rosetta** per bulloni porta ingrassatori	2	
29	T 16250	**Bullone** laterale fissaggio guida	4	8 MB x 12,5
30	T 16248	**Rosetta** per bulloni laterali	4	
31	T 16251	**Anello** di ferodo sulla guida	2	
32	T 16244	**Guida** superiore per bracci completa di boccola	2	
33	T 16246	**Boccola** per guida superiore bracci	2	
34	T 16243	**Molla** per forcella	2	
35	T 16458	**Anello** porta molle sui bracci	2	
36	11020/11021 B/bis	**Braccio** destro porta ruota completo di ganascia	1	
37	11022	**Bullone** per morsetto destro braccio porta ruota	2	11 x 1 M x 28
38	11023	**Rosetta** elastica per bullone morsetto destro	2	11,5 x 15,5 x 2
39	11021 B/bis	**Ganascia** inferiore destra	1	
40	T 71 bis	**Dado** per nasello sulla ganascia inferiore destra e per bullone serraggio testa dello sterzo	2	10 MA
41	T 209 B	**Rosetta** per nasello sulla ganascia inferiore destra	1	10,25 x 19 x 2
42	11026	**Nasello** sulla ganascia destra per fermo disco porta ceppi	1	
43	T 16235/16238 B	**Braccio** porta ruota sinistro completo di ganascia	1	
44	T 16241	**Bullone** per morsetto braccio sinistro porta ruota	2	9 MB x 28,5

(segue)

www.ipw.it

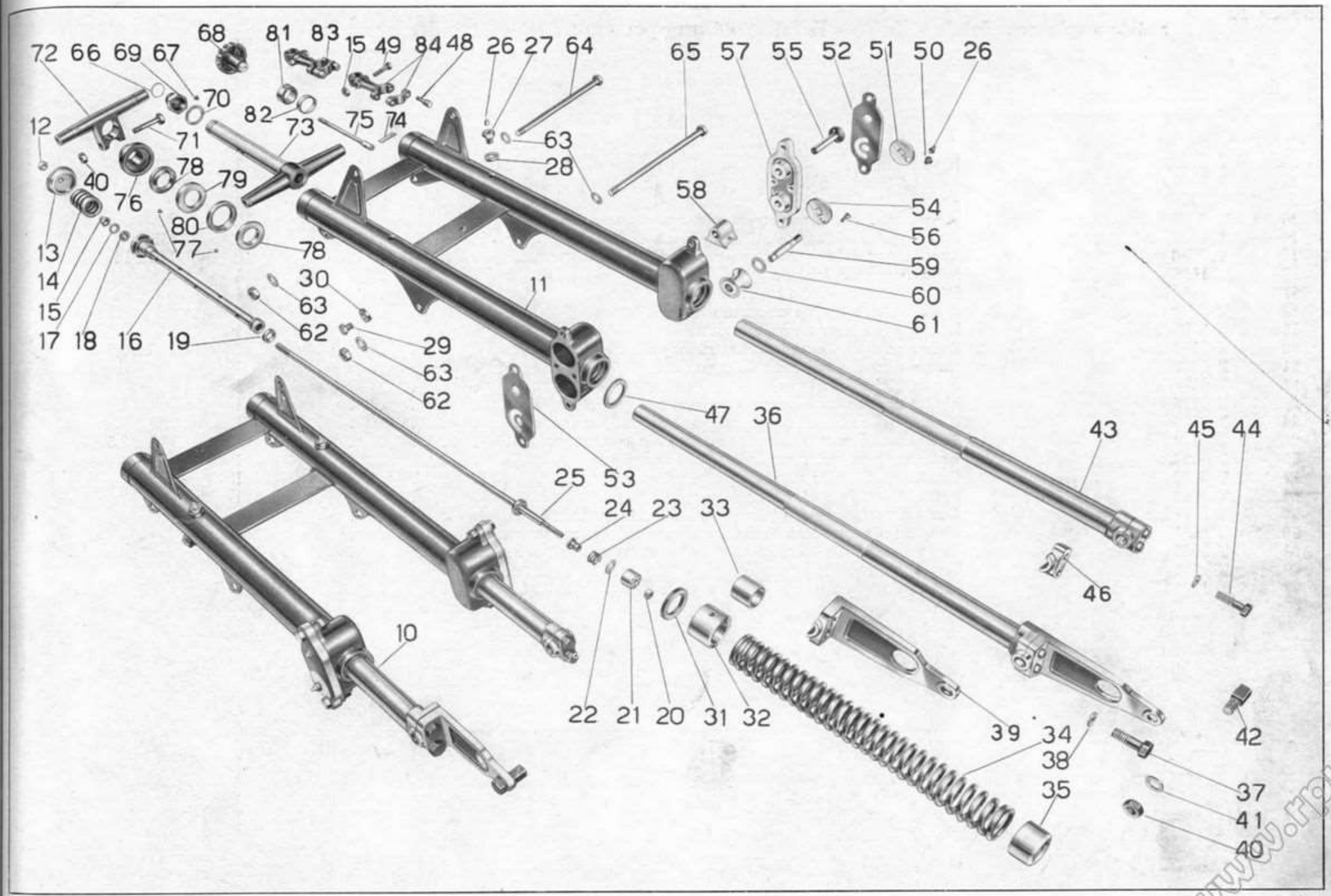

Tav. 12

www.rpw.it

Tavola 12

Complesso : Motociclo **Gruppo** : Sospensioni e sterzo

Sottocomplesso: Telaio - Ruote - Freni **Sottogruppo:** Forcella anteriore - Sospensione elastica anteriore - Sterzo

N. Figura	Numero d'ordinazione	DENOMINAZIONE	Quantità	Indicazioni suppletive
45	RE 9	**Rosetta** elastica per bulloni morsetto sinistro	2	9,5 x 14,5 x 2,5
46	T 16238 B	**Ganascia** per morsetto braccio sinistro	1	
47	T 9260	**Anello** feltro per scatola sulla forcella	4	
48	T 02094 bis	**Bullone** fissaggio cappello al morsetto attacco manubrio	4	
49	T 011 ter	**Bullone** per morsetti fissaggio manubrio	2	8 MA x 32,5
50	T 16231	**Bullone** fissaggio regolazione sulle scatole forcella	2	7 MA x 7
51	T 16230	**Rondella** esterna per chiusura cava sulla piastra	2	
52	T 16229 S	**Piastra** esterna per coperchio - sinistra	1	
53	T 16229 D	**Piastra** esterna per coperchio - destra	1	
54	T 16228	**Rondella** interna per regolazione rulli	2	
55	T 16221	**Perno** per pattino di guida bracci forcella	2	
56	T 16232	**Vite** fissaggio coperchio esterno per scatola porta rulli	4	6 MA x 15
57	T 16220	**Coperchio** per scatola porta rulli	2	
58	T 16225 bis	**Pattino** per guida bracci forcella	2	1,8
59	T 16224	**Perno** ad eccentrico per rullo di guida bracci forcella	2	1,9
60	T 16227	**Rosetta** di aggiustaggio per rullo del perno ad eccentrico	2	13,1 x 25 x 2
61	T 16226	**Rullo** per perno ad eccentrico di guida braccio forcella	2	2,2
62	T 2113	**Dado** per tiranti fissaggio forcella alla base e testa dello sterzo	2	12 x 1 M
63	M 8018 ter	**Rosetta** per tiranti fissaggio forcella alla base e testa dello sterzo	4	12,5 x 22 x 1,5
64	11047	**Tirante** fissaggio forcella alla testa dello sterzo	1	12 x 1 M x 191
65	T 16455	**Tirante** fissaggio forcella alla base dello sterzo	1	12 x 1 M x 206
66	TA 316 bis	**Molla** per grano del dado serraggio sterzo	1	
67	TA 320	**Grano** per molla sul dado serraggio sterzo	1	
68	T 8302	**Volantino** comando frenasterzo	1	
69	T 16306	**Dado** serraggio sterzo e guida volantino sterzo	1	
70	T 2091	**Rosetta** per dado serraggio testa di sterzo	1	25,5 x 35 x 2
71	T 2086 bis	**Bullone** per serraggio testa di sterzo	1	10 MA x 49,5
72	11058	**Testa** dello sterzo	1	
73	T 16456	**Base** dello sterzo	1	
74	T 16305	**Chiavella** per frenasterzo	1	
75	T 8301	**Tirante** per frenasterzo	1	
76	T 16300	**Porta** calotta per testa di sterzo	1	
77	T 220	**Sfera** per calotte dello sterzo	36	1/4" (6,35)
78	T 2089	**Calotta** dello sterzo con gola esterna	2	
79	T 2088	**Calotta** dello sterzo con gola interna (superiore)	1	
80	T 16295	**Calotta** dello sterzo con gola interna (inferiore)	1	
81	T 16303	**Anello** di attrito per frenasterzo	1	
82	T 16304	**Anello** scorrevole di pressione per frenasterzo	1	
83	T 2672/02094 bis	**Morsetto** attacco manubrio alla testa di sterzo completo (Comprende i pezzi: 15 - 48 - 49 - 84)	2	
84	T 2672	**Morsetto** attacco manubrio alla testa di sterzo	2	

www.rpuy.it

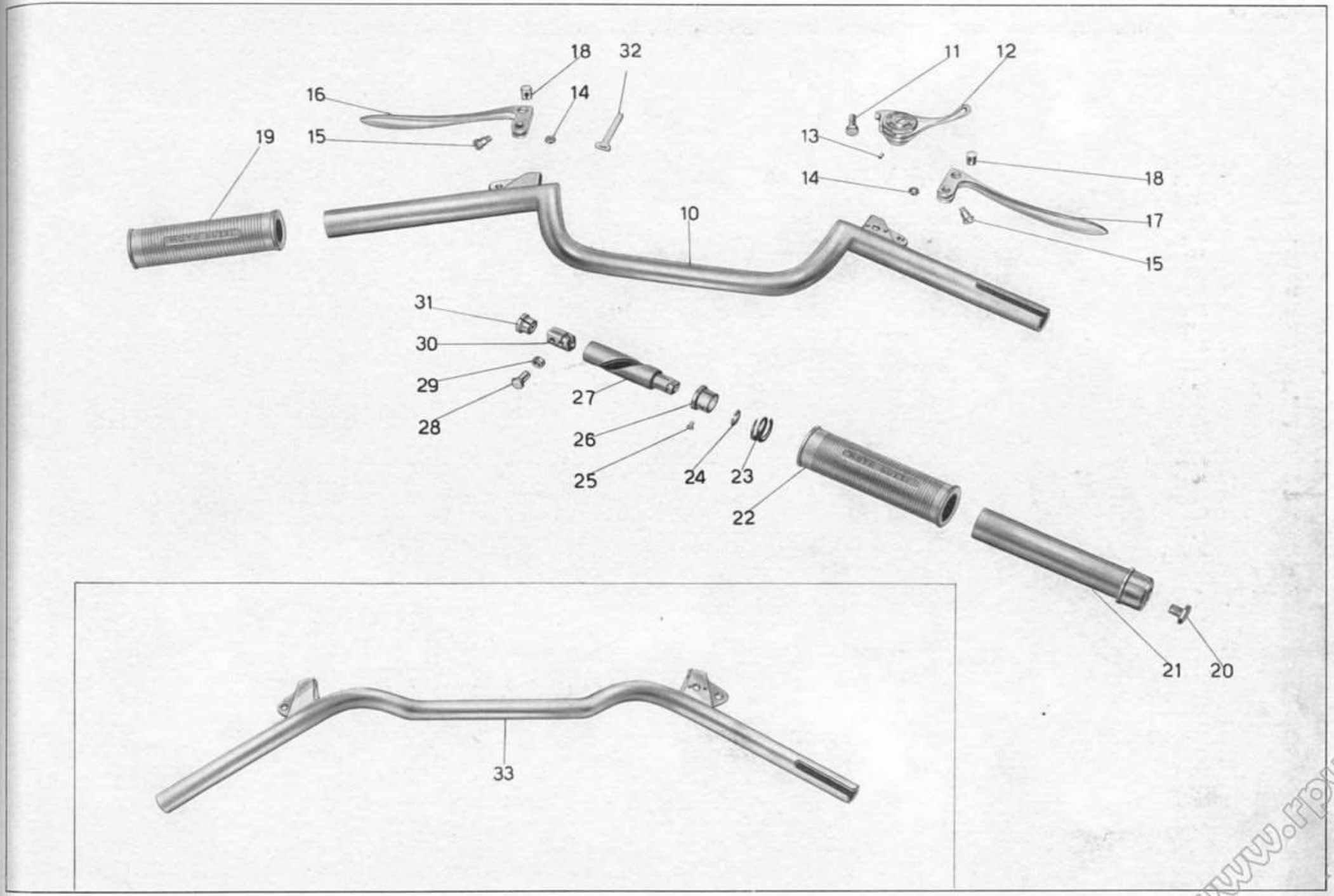

Tav. 13

www.rpw.it

Tavola 13

Complesso : Motociclo **Gruppo** : Sospensioni e sterzo

Sottocomplesso: Telaio - Ruote - Freni **Sottogruppo:** Manubrio e leve di comando

N. Figura	Numero d'ordinazione	DENOMINAZIONE	Quantità	Indicazioni suppletive
• 10	★ T 16466	**Manubrio**	1	
11	T 30109	**Bullone** fissaggio leva comando carburatore	1	7 MA x 17
12	36413	**Leva** comando aria del carburatore	1	
13	T 2676	**Grano** di fermo leva comando carburatore	2	
14	T 8550 bis	**Dado** per vite fissaggio leva frizione e freno anteriore al manubrio	2	6 MB
15	T 8550	**Vite** fissaggio leve frizione e freno anteriore al manubrio	2	6 MB x 14
16	11693	**Leva** comando frizione	1	
17	11692	**Leva** comando freno anteriore	1	
18	T 8549	**Capocorda** per leve comando freno e frizione	2	
19	T 2685/1	**Manopola** sinistra per manubrio	1	
20	T 8176	**Bullone** fissaggio comando a manopola al manubrio	1	6 MA x 9,5
21	T 2687	**Corpo** girevole sul manubrio per comando a manopola	1	
22	T 2686/1	**Manopola** destra per manubrio	1	
23	T 8175	**Molla** di pressione per comando a manopola	1	
24	T 8174	**Molla** di fermo corpo interno per comando a manopola	1	
25	T 8173 bis	**Grano** per bussola fissa del comando a manopola	1	4 MA x 3,5
26	T 2694	**Bussola** fissa sul manubrio per comando a manopola	1	
27	T 2690	**Corpo** interno per comando a manopola	1	
28	T 2692	**Perno** di guida per comando a manopola	1	
29	T 8171 bis	**Rosetta** per perno di guida comando a manopola	1	
30	T 2691	**Blocchetto** scorrevole tirafilo per comando a manopola	1	
31	T 2693	**Tappo** di tenuta guaina comando a manopola	1	
32	TA 236	**Fascetta** fissaggio trasmissione di comando	3	
• 33	◆ T 16439	**Manubrio**	1	

N.B. - Sulle macchine che hanno montato il comando anticipo magnete vengono montati i seguenti manubri:

N. d'ordin.	DENOMINAZIONE	Quant.
(• 10) T 16467/1	**Manubrio** (per tipo Sport)	1
(• 33) T 16440	**Manubrio** (per tipo Turismo)	1

www.rpuzzle.it

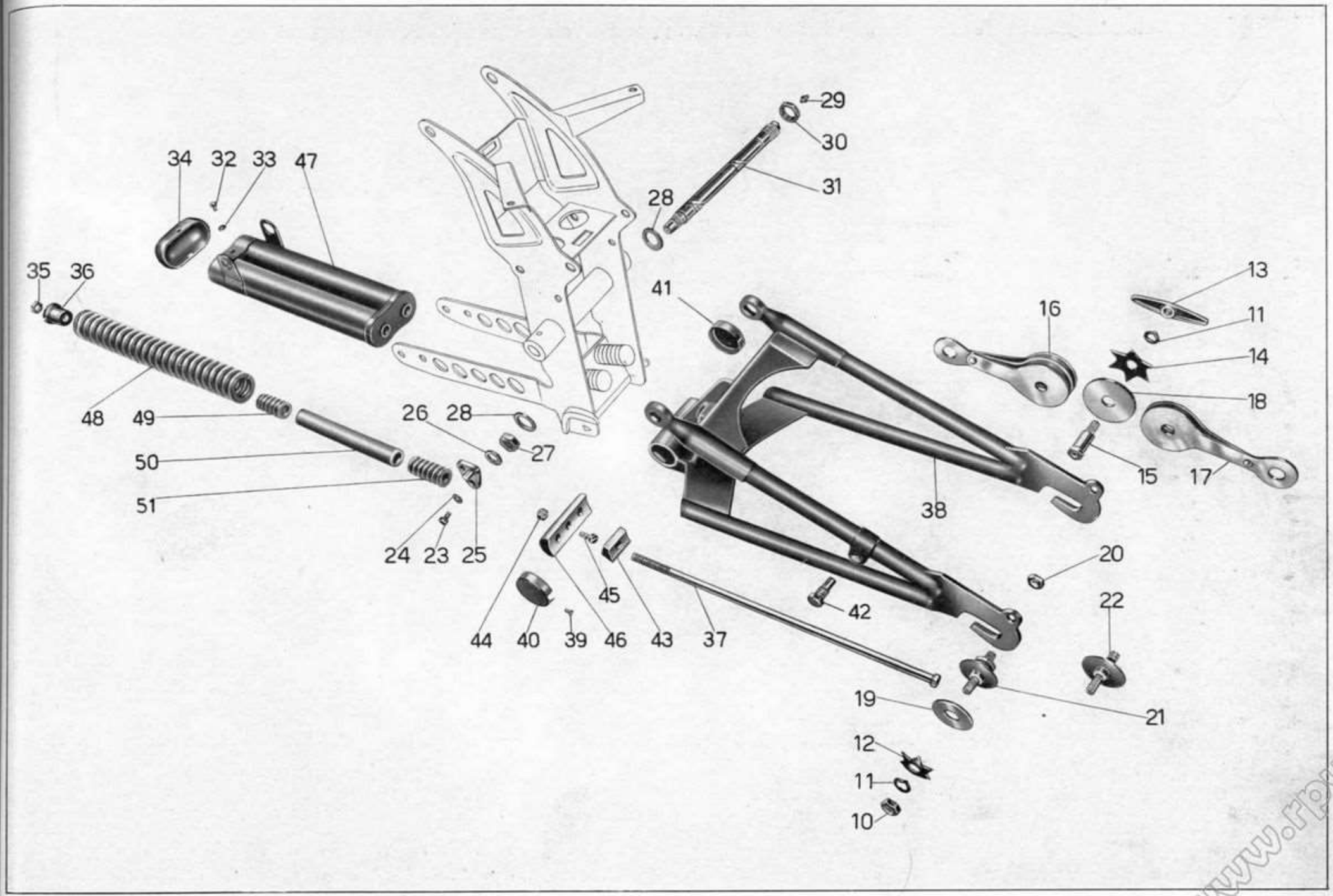

Tav. 14

www.rpw.it

Tavola 14 **Complesso** : Motociclo **Gruppo** : Sospensioni e sterzo
Sottocomplesso: Telaio - Ruote - Freni **Sottogruppo:** Forcellone oscill. - Sospens. elast. post. - Ammortizz. post.

N. Figura	Numero d'ordinazione	DENOMINAZIONE	Quantità	Indicazioni suppletive
10	T 5304	**Dado** con tacche per perni fissaggio ammortizzatori post.	4	
11	T 5312	**Rosetta** con tacche sui perni per attacco ammortizzatori e per perno centrale	6	
12	T 5308	**Molla** a stella piccola per ammortizzatori posteriori	4	
13	T 14095	**Galletto** di regolaggio ammortizzatori post.	2	
14	T 5307	**Molla** a stella grande per ammortizzatori posteriori	2	
15	T 13116	**Perno** centrale per ammortizzatori posteriori	2	
16	T 16506	**Braccio** triplo ammortizzatori posteriori	2	
17	T 16507 bis	**Braccio** doppio ammortizzatori posteriori	2	
18	T 16504	**Disco** grande per ammortizzatori posteriori	8	
19	T 5311	**Disco** piccolo per ammortizzatori posteriori	4	
20	T 5560 bis	**Dado** per perni fissaggio ammortizzatori	4	10 x 1,25 M
21	T 5559	**Perno** inferiore sul forcellone oscill. per attacco ammort.	2	
22	T 16505	**Perno** superiore sui bracci per attacco ammort. post.	2	
23	T 136	**Bullone** fissaggio snodo per tirante freno al perno del forcellone	1	6 MA x 12
24	T 5087	**Rosetta** per bullone fissaggio snodo tiranti freno	1	6,25 x 19 x 2
25	T 5569 ter	**Snodo** per tiranti del freno posteriore	1	
26	T 5511 bis	**Rosetta** di spessore per snodo dei tiranti freno	1	13,5 x 22 x 4
27	T 16041	**Dado** piccolo per perno forcellone oscillante	1	
28	T 16500	**Rosetta** bronzo per perno principale del forcellone oscillante	2	
29	T 0238	**Ingrassatore** per perno principale del forcellone oscillante	1	
30	T 16040	**Dado** grande per perno del forcellone oscillante	1	21 x 1,25 M
31	T 16039	**Perno** principale del forcellone oscillante	1	
32	T 134	**Bullone** fissaggio coperchio del tubo porta molle	2	6 MA x 9
33	RE 6	**Rosetta** per bulloni fissaggio coperchio del tubo porta molle	2	6,5 x 11 x 2
34	T 16053	**Coperchio** per tubi porta molle	1	
35	T 2078	**Dado** per tiranti pacco molle	2	11 filetti 20"
36	T 5536	**Dado** a manicotto per tenuta molle	2	
37	T 16052	**Tirante** per pacco molle	2	
38	T 16498	**Forcellone** oscillante	1	
39	10069 bis	**Vite** fissaggio coperchio per scatola snodi	4	4 MA x 4,5
40	T 16036 S	**Coperchio** per scatola snodi (sinistro)	1	
41	T 16036 D	**Coperchio** per scatola snodi (destro)	1	
42	T 8129	**Bullone** ferma disco porta ceppi	1	
43	T 5542	**Snodo** maschio per tiranti	2	
44	DN 8	**Dado** per vite fissaggio snodo femmina al forcellone	1	8 MA

(segue)

www.rpw.it

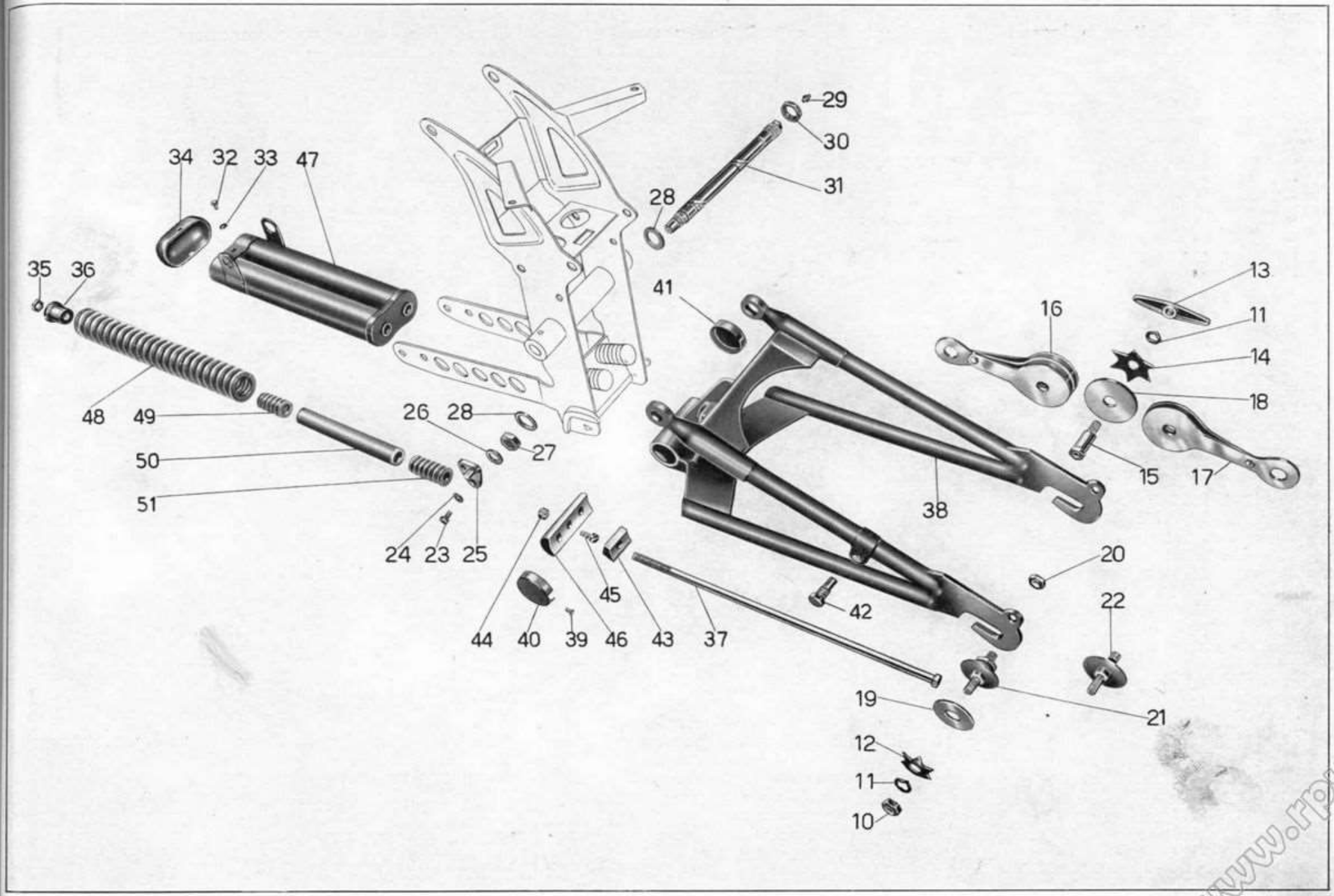

Tav. 14

www.rpw.it

Tavola 14

Complesso : Motociclo **Gruppo** : Sospensioni e sterzo

Sottocomplesso: Telaio - Ruote - Freni **Sottogruppo:** Forcellone oscill. - Sospens. elast. post. - Ammortizz. post.

N. Figura	Numero d'ordinazione	DENOMINAZIONE	Quantità	Indicazioni suppletive
45	T 5544	**Vite** fissaggio snodo femmina al forcellone	1	
46	T 9086	**Snodo** femmina dei tiranti	1	
47	T 16044	**Tubo** portamolle	1	
48	T 16050	**Molla** lunga	2	
49	T 5533	**Molla** interna intermedia	2	
50	T 16051	**Tubo** di spessore per molle interne	2	
51	T 5534	**Molla** interna d'arresto	2	

www.rpuv.it

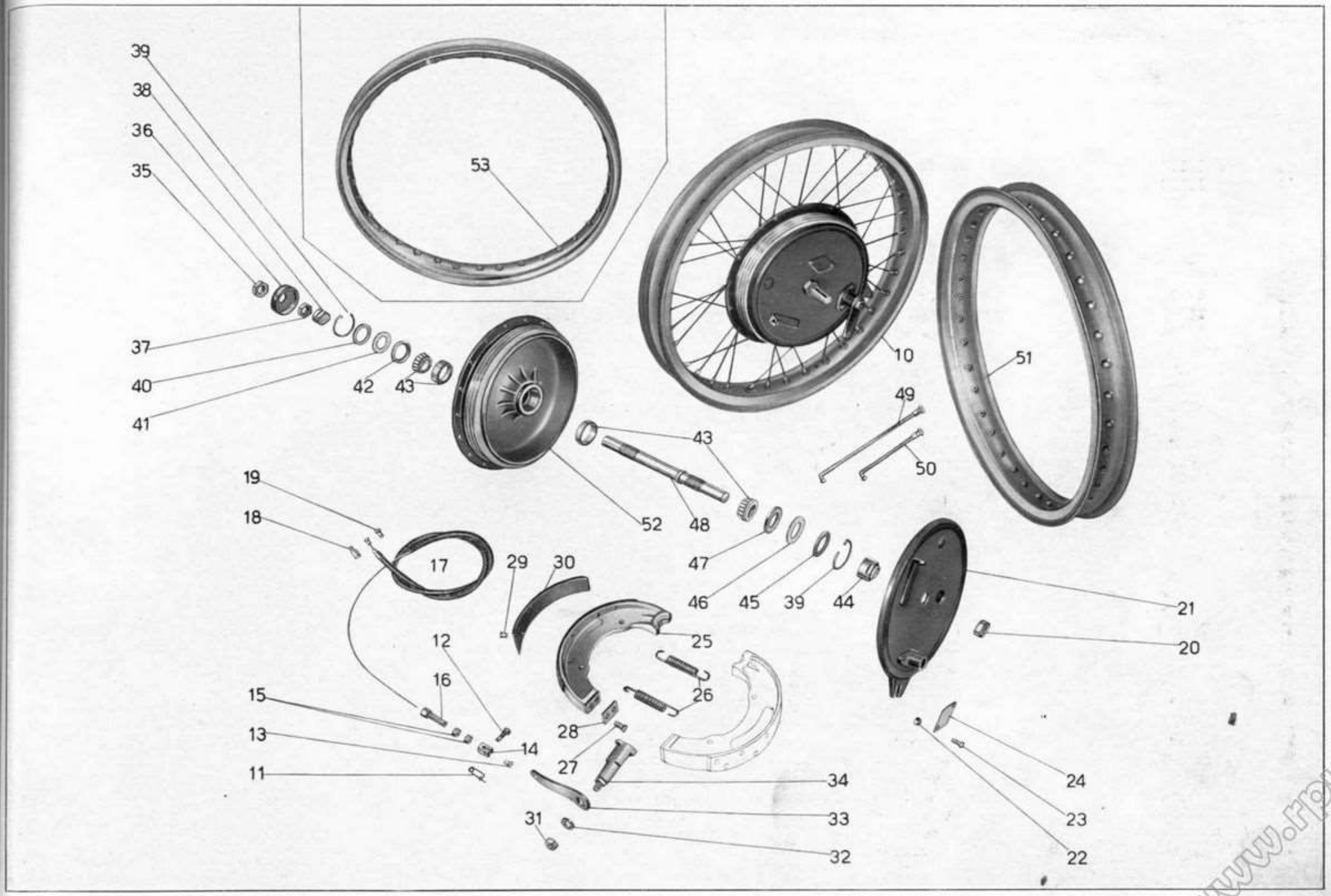

Tav. 15

www.rpw.it

Tavola 15 **Complesso** : Motociclo **Gruppo** : Ruote

Sottocomplesso: Telaio - Ruote - Freni **Sottogruppo:** Ruota - Mozzo - Freno anteriore e comando

N. Figura	Numero d'ordinazione	DENOMINAZIONE	Quantità	Indicazioni suppletive
10	★ T 16521/11160 ◆ T 16436/11160	Per tipo Sport / Per tipo Turismo **Ruota** anteriore completa [Comprende i pezzi: 20 - 21 - 22 - 23 - 24 - 25 - 26 - 31 - 32 - 33 - 34 - 35 - 36 - 37 - 38 - 39 - 40 - 41 - 42 - 43 - 44 - 45 - 46 - 47 - 48 - 49 - 50 - (51 solo per tipo Sport) - 52 - (53 solo per tipo Turismo)]		
11	T 189	**Spilla** a molla per spina fissaggio forcellino alla leva	1	
12	M 64	**Spina** per fissaggio forcellino alla leva	1	
13	M 68 N	**Capocorda** lato forcellino	1	
14	M 68	**Forcellino** sul cavo fissaggio leva freno anteriore	1	
15	M 70 bis	**Dado** per bullone tendifilo freno anteriore	2	7 MA
16	M 70	**Bullone** tendifilo per freno anteriore	1	
17	T 16624	**Trasmissione** comando freno anteriore completa	1	
18	T 5870	**Coprifilo** per guaina freno anteriore	2	
19	T 8529	**Capocorda** per cavo sulla leva freno anteriore	1	
20	11170	**Dado** serraggio disco porta ceppi	1	17 x 1 M
21	T 16522	**Disco** porta ceppi	1	
22	T 8091	**Dado** per vite fissaggio piastrina per foro contachilometri	2	5 x 0,85 M
23	T 8090	**Vite** fissaggio piastrina per foro contachilometri	2	5 x 0,85 M x 12
24	T 8092	**Piastrina** di chiusura foro contachilometri	1	
25	11184 bis	**Ceppo** freno anteriore completo di nastro ferodo e piastrina	2	
26	11191	**Molla** per ceppi freno anteriore	2	
27	T 63 ter	**Vite** fissaggio piastrina sui ceppi freno anteriore	4	6 MA x 15
28	11186	**Piastrina** sui ceppi freno anteriore	2	
29	T 255 bis	**Ribattino** fissaggio nastro ferodo ai ceppi	16	
30	11185 ter	**Nastro** ferodo per ceppi	2	
31	DN 8	**Dado** fissaggio leva camma al disco porta ceppi	1	8 MA
32	T 64 bis	**Rosetta** fissaggio leva camma al disco porta ceppi	1	8,5 x 19 x 2
33	11193	**Leva** per camma freno anteriore	1	
34	11192	**Camma** per freno anteriore	1	
35	11172	**Dado** serraggio coperchio copripolvere per mozzo	1	17 x 1 M
36	11171	**Coperchio** copripolvere per mozzo	1	
37	11177	**Controdado** per dado registro cuscinetto	1	17 x 1 M
38	11176	**Dado** di registro cuscinetto mozzo anteriore	1	
39	T 2169	**Molla** di tenuta rosetta copripolvere	2	
40	T 2166	**Rosetta** copripolvere per mozzo ruota anteriore	1	
41	T 2167	**Anello** feltro per mozzo ruota anteriore	1	
42	T 2168	**Rosetta** premistoppa per mozzo ruota anteriore	1	
43	T 2172	**Cuscinetto** a rulli conici	2	17 x 40 x 12

(segue)

www.rpw.it

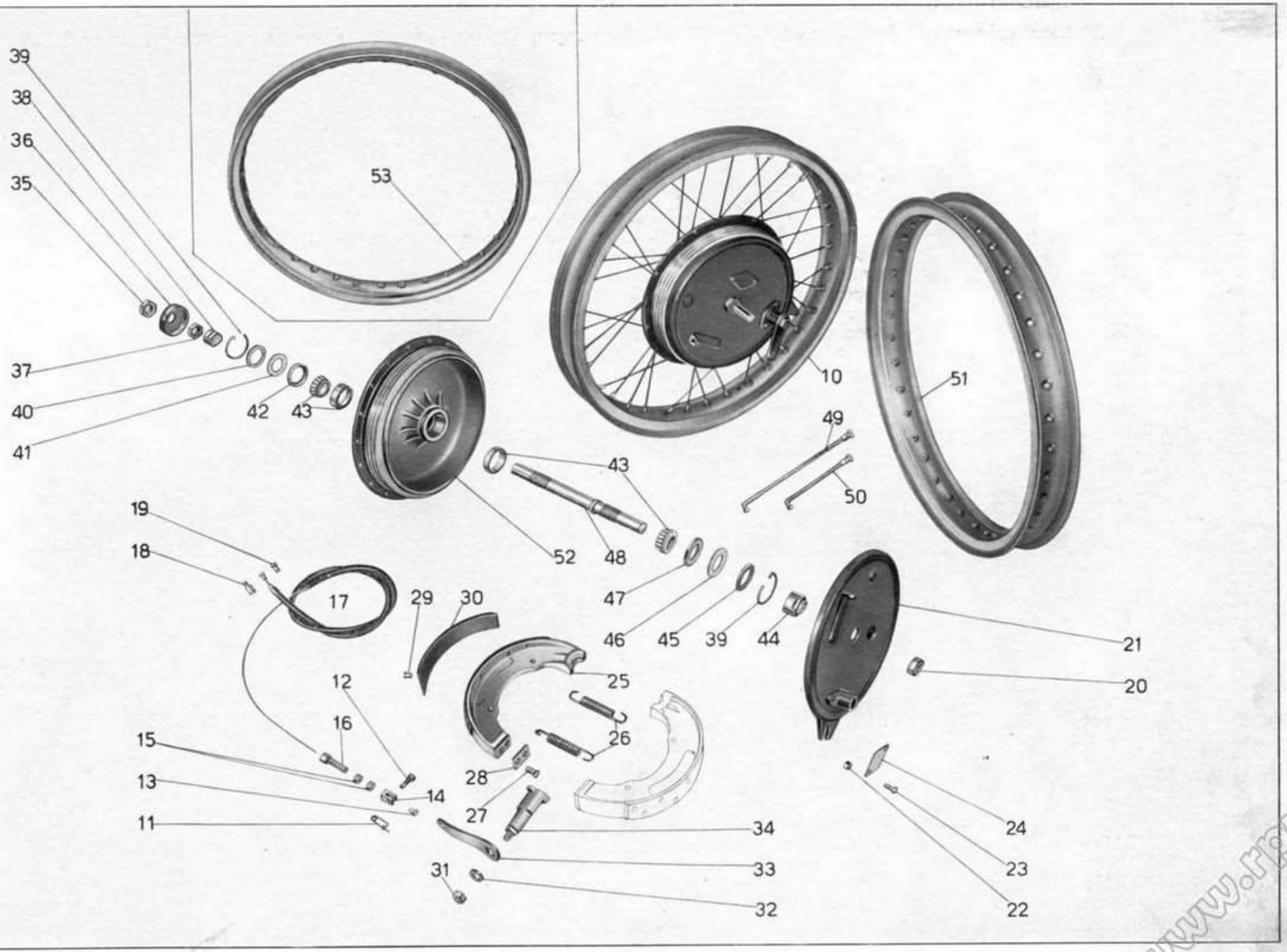

Tav. 15

www.rpw.it

Tavola 15

Complesso : Motociclo **Gruppo** : Ruote

Sottocomplesso: Telaio - Ruote - Freni **Sottogruppo:** Ruota - Mozzo - Freno anteriore e comando

N. Figura	Numero d'ordinazione	DENOMINAZIONE	Quantità	Indicazioni suppletive
44	11169	**Dado** serraggio cuscinetto (lato tamburo)	1	
45	11175	**Rosetta** copripolvere per mozzo ruota anteriore (lato tamburo)	1	
46	11174	**Anello** feltro per mozzo ruota anteriore (lato tamburo)	1	
47	11173	**Rosetta** premistoppa per mozzo ruota anteriore (lato tamburo)	1	
48	11168	**Perno** per mozzo ruota anteriore	1	
49	T 0147/149	**Raggio** lungo per ruota anteriore completo di nipplo	18	
50	11159/149	**Raggio** corto per ruota anteriore completo di nipplo	18	
51	★ T 16521	**Cerchio** per ruota anteriore	1	
52	11160	**Corpo** mozzo ruota anteriore	1	
53	◆ T 16436	**Cerchio** per ruota anteriore	1	

www.rpw.it

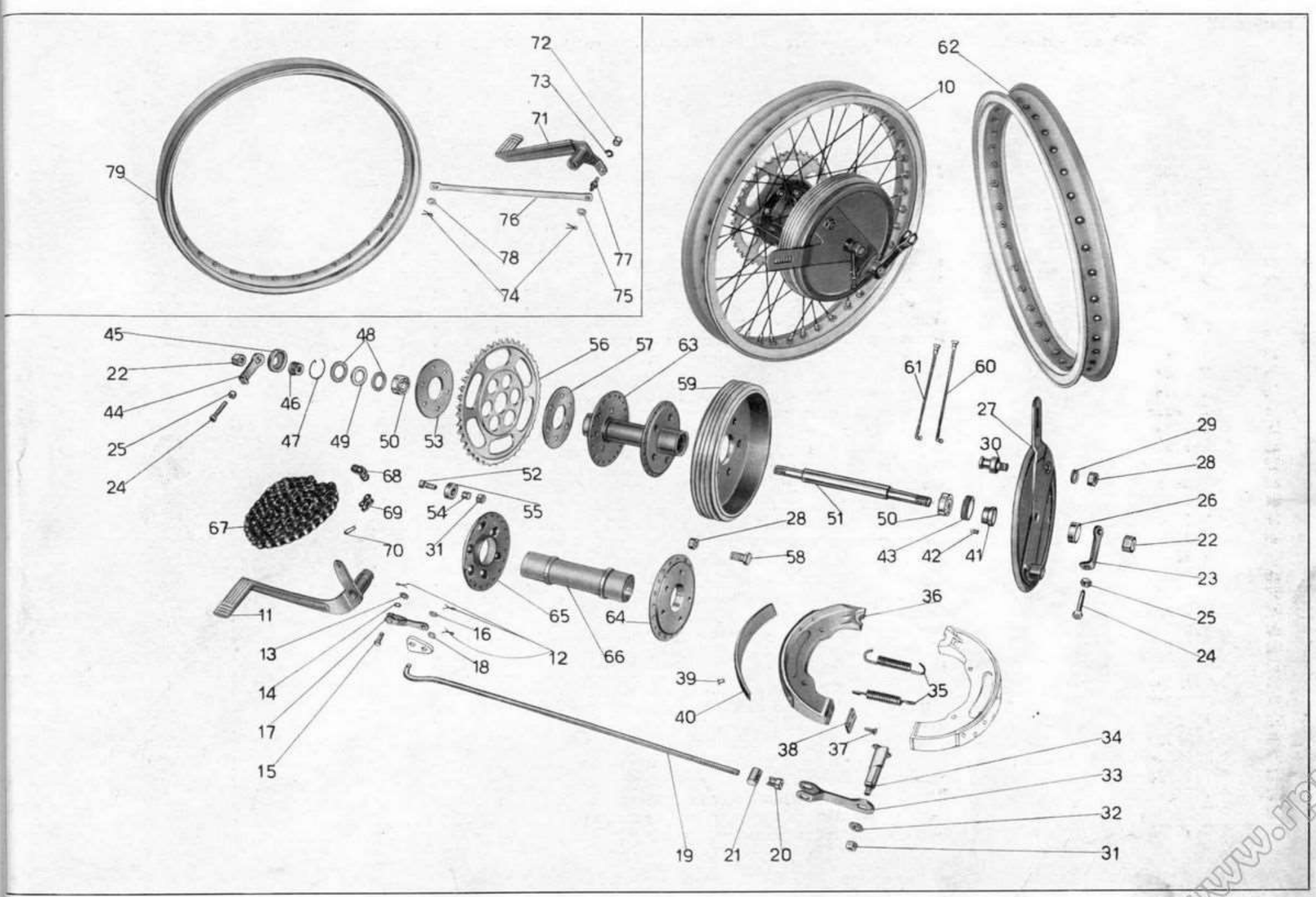

Tav. 16

www.rpw.it

Tavola 16 **Complesso** : Motociclo **Gruppo** : Ruote

Sottocomplesso: Telaio - Ruote - Freni **Sottogruppo:** Ruota - Mozzo - Freno anteriore e comando

N. Figura	Numero d'ordinazione	DENOMINAZIONE	Quantità	Indicazioni suppletive
10	★ T 16530/16526 ◆ T 16438/16526	Per tipo Sport / Per tipo Turismo **Ruota** posteriore completa [Comprende i pezzi: 22 - 23 - 24 - 25 - 26 - 27 - 28 - 29 - 30 - 31 - 32 - 33 - 34 - 35 - 36 - 37 - 42 - 43 - 44 - 45 - 46 - 47 - 48 - 49 - 50 - 51 - 52 - 53 - 54 - 55 - 56 - 57 - 58 - 59 - 60 - 61 - (62 solo per tipo Sport) - 63 - (79 solo per tipo Turismo)]	1	
11	★ T 16645	**Pedale** del freno posteriore	1	
12	★ M 160 bis	**Copiglia** per tiranti del freno posteriore	3	
13	★ 36070 A	**Rosetta** di tenuta tirante	1	
14	★ T 8516	**Rosetta** a molla di tenuta tirante	1	
15	★ T 85	**Spina** per unione pedale freno al tirante	1	
16	★ 11675	**Rosetta** sul perno dello snodo di tenuta tirante	1	
17	★ T 16649	**Tirante** per freno dal pedale allo snodo	1	
18	T 5146	**Rosetta** di tenuta tirante dallo snodo alla ruota	1	
19	T 16539	**Tirante** dallo snodo alla leva sul tamburo	1	
20	T 2210	**Dado** di registro freno posteriore	1	
21	T 2209	**Rullo** sulla leva comando freno posteriore	1	
22	T 2647	**Dado** per perno ruota posteriore	2	15 x 1,25 M
23	T 2646	**Forcellino** tendicatena sinistro	1	
24	T 2141	**Bullone** tendicatena per forcellino	2	
25	T 70 bis	**Dado** per bulloni tendicatena	2	6 MA
26	T 16534	**Distanziatore** fra disco porta ceppi e forcellone oscill.	1	
27	T 16531	**Disco** porta ceppi freno posteriore	1	
28	T 2113	**Dado** per perno sul disco porta ceppi e per bulloni fiss. tamburo alla flangia	6	12 x 1 M
29	M 8018 ter	**Rosetta** per perno sul disco porta ceppi	1	12,5 x 22 x 1,5
30	11212 bis	**Perno** sul disco porta ceppi	1	
31	DN 8	**Dado** per fiss. camma al disco porta ceppi, per bulloni tenuta ingran. e parastrappi	7	8 MA
32	T 64 bis	**Rosetta** sulla camma	1	8,5 x 19 x 2
33	T 16535	**Leva** per camma freno posteriore	1	
34	11192	**Camma** per freno posteriore	1	
35	T 16135	**Molla** per ceppi freno posteriore	2	
36	11184 bis	**Ceppo** freno posteriore completo di nastro ferodo e di piastrina	2	
37	T 63 ter	**Vite** per piastrina sul ceppo freno posteriore	4	6 MA x 15
38	11186	**Piastrina** sui ceppi freno posteriore	2	
39	T 255 bis	**Ribattino** per fissaggio ferodo ai ceppi	16	
40	11185 ter	**Nastro** ferodo per ceppi freno posteriore	2	
41	T 2640 bis	**Bussola** di bloccaggio cuscinetto parte tamburo freno	1	
42	T 2639	**Vite** per anello fissaggio cuscinetto mozzo posteriore	1	4 MA x 8,5

(segue)

www.rpw.it

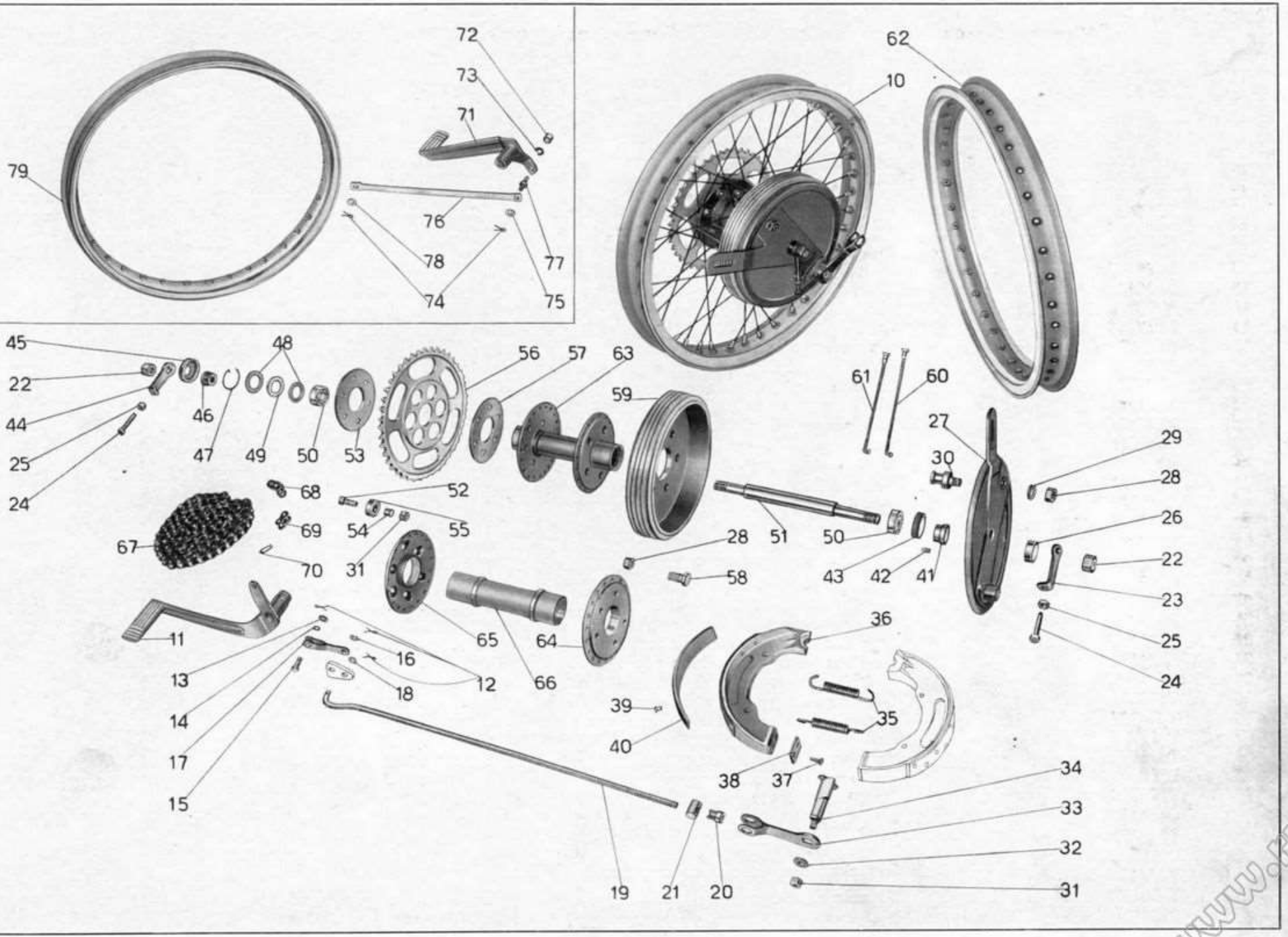

Tav. 16

www.rpw.it

Tavola 16 **Complesso** : Motociclo **Gruppo** : Ruote
Sottocomplesso: Telaio - Ruote - Freni **Sottogruppo:** Ruota - Mozzo - Freno anteriore e comando

N. Figura	Numero d'ordinazione	DENOMINAZIONE	Quantità	Indicazioni suppletive
43	T 2638	**Anello** fissaggio cuscinetto mozzo posteriore	1	
44	T 2646 bis	**Forcellino** tendicatena destro	1	
45	T 2645	**Coperchio** copripolvere per mozzo posteriore	1	
46	T 2640 ter	**Bussola** di bloccaggio cuscinetto parte flangia	1	
47	T 2644	**Molla** di tenuta rosetta premistoppa mozzo posteriore	1	
48	T 2642 bis	**Rosetta** premistoppa per mozzo posteriore	2	
49	T 2643 bis	**Anello** feltro per mozzo posteriore	1	
50	M 221	**Cuscinetto** per mozzo posteriore	2	15 x 35 x 11
51	T 2637 bis	**Perno** per ruota posteriore	1	
52	T 2625 bis	**Bullone** porta ingranaggio catena e parastrappi	6	8 MA x 25
53	T 2624	**Disco** tenuta parastrappi esterno	1	
54	T 2207	**Bussolina** per disco gomma parastrappi	6	
55	T 2206	**Disco** gomma per parastrappi	6	
56	T 16540/43	**Ingranaggio** catena per ruota posteriore	1	43 denti
57	T 2625	**Disco** tenuta parastrappi interno	1	
58	11202	**Bullone** fissaggio tamburo alla flangia del mozzo	5	12 x 1 M x 26
59	T 16528	**Tamburo** per freno posteriore	1	
60	T 8098/149	**Raggio** lungo per ruota posteriore completo di nipplo	20	
61	T 16538/149	**Raggio** corto per ruota posteriore completo di nipplo	20	
62	★ T 16530	**Cerchio** per ruota posteriore	1	
63	T 16526	**Mozzo** ruota posteriore (Comprende i pezzi: 64 - 65 - 66)	1	
64	T 16527	**Flangia** sul mozzo posteriore per attacco tamburo	1	
65	T 2622 bis	**Flangia** sul mozzo posteriore	1	
66	T 16380	**Corpo** del mozzo posteriore	1	
67	T 5810 ter	**Catena** di trasmissione	1	
68	T 221 B	**Maglia** falsa di congiunzione	1	
69	T 221 A	**Maglia** di congiunzione	1	
70		**Molletta** di sicurezza per maglia di congiunzione	1	
71	◆ T 16083	**Leva** freno a pedale	1	
72	◆ DN 8	**Dado** fissaggio perno alla leva a pedale comando freno posteriore	1	
73	◆ RE 8	**Rosetta** elastica per perno sulla leva comando freno posteriore	1	
74	◆ T 87 bis	**Copiglia** per tiranti del freno posteriore	3	
75	◆ M 145 ter	**Rosetta** per perno di tenuta tirante	1	
76	◆ T 16084	**Tirante** per freno dal pedale allo snodo	1	
77	◆ T 5568 bis	**Perno** sul pedale attacco tirante	1	
78	◆ T 5147	**Rosetta** per attacco tirante alla colonnetta sullo snodo	1	
79	◆ T 16438	**Cerchio** per ruota posteriore	1	

www.rpw.it

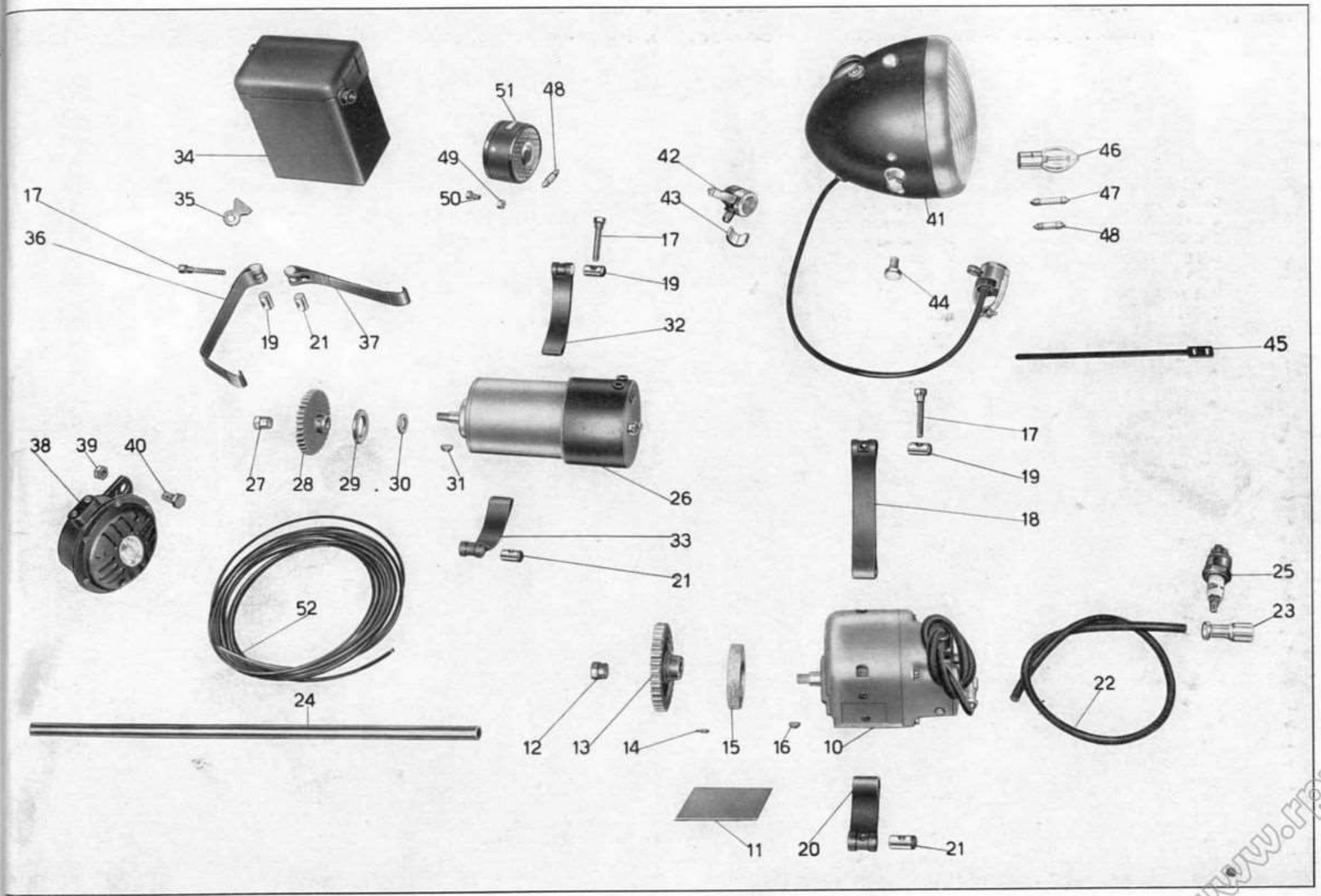

Tav. 17

www.rpw.it

Tavola 17 — **Complesso** : Motociclo — **Gruppo** : Accensione - Generatore illuminazione ed accessori
Sottocomplesso : Impianto elettrico — **Sottogruppo:** Magnete con ant. aut. - Dinamo - Batt. - Faro - Fanalino - Tromba

N. Figura	Numero d'ordinazione		DENOMINAZIONE	Quantità	Indicazioni suppletive
10	MCR 4 E		**Magnete**	1	Per i pezzi di ricambio vedere cat. Marelli
11	M 2039		**Spessore** tra magnete e basamento	1	
12	M 8534 bis		**Dado** per magnete	1	
13	M 2406		**Ingranaggio** per magnete	1	
14	M 8533 bis		**Spina** per ingranaggio magnete	2	
15	M 8534		**Feltro** per ingranaggio magnete	1	
16	90071-41		**Chiavella** per magnete	1	Marelli
17	M 172		**Bullone** fissaggio fascetta magnete, dinamo e batteria	3	
18	M 2408		**Fascetta** per magnete con rullo non filettato	1	
19	M 2175		**Rullo** non filettato per fascetta magnete, dinamo e batteria	3	
20	M 2407		**Fascetta** per magnete con rullo filettato	1	
21	M 2174		**Rullo** filettato per fascetta magnete, dinamo e batteria	3	
22	M 2409/1		**Filo** per candela	1	
23	40530		**Attacco** rapido per filo candela	1	
24			**Guaina** in vipla (colore nero) ∅ interno mm. 11 per copertura di 6 cavi mt. 0,700	1	
25	★ CW 225 D		Per tipo Sport } **Candela** con guarnizione	1	Marelli
	◆ CW 175 E		Per tipo Turismo }		
26	DN 19 GA 30/6/2000-D		**Dinamo**	1	Marelli
27	M 2564		**Dado** per dinamo	1	
28	M 2562/2		**Ingranaggio** dinamo	1	
29	M 2563		**Anello** gomma di tenuta olio per dinamo	1	
30	MA 174 bis		**Rosetta** cuoio di tenuta olio per dinamo	1	
31	MNKE 3/2 X		**Chiavella** per albero rotore	1	
32	M 2182 A		**Fascetta** fissaggio dinamo con rullo non filettato	1	
33	M 2182		**Fascetta** fissaggio dinamo con rullo filettato	1	
34			**Batteria** con capacità di Ah. 12 (6 Volt)	1	
35	T 30614		**Capocorda** per cavo di massa e cavo dalla batteria al faro	3	
36	T 16087		**Fascetta** con rullo non filettato per tenuta batteria	1	
37	T 16089		**Fascetta** con rullo filettato per tenuta batteria	1	
38	T 111 A		**Tromba** elettrica	1	
39	DN 8		**Dado** per bullone fissaggio tromba elettrica al telaio	1	
40	T 129 bis		**Bullone** fissaggio tromba elettrica al telaio	1	
41	4012.8041	CEV	**Faro** anteriore completo di deviatore	1	
	PMP/90	SIEM			
42	8041	CEV	**Deviatore** comando luce anabbagliante e tromba elettrica completo di fili	1	
	DM/1	SIEM			
43	T 16167		**Boccola** di spessore tra manubrio e deviatore	1	
44	3199	CEV	**Bullone** per attacco bracci di sopporto faro	2	
	PMP/4	SIEM			

(segue)

www.rpw.it

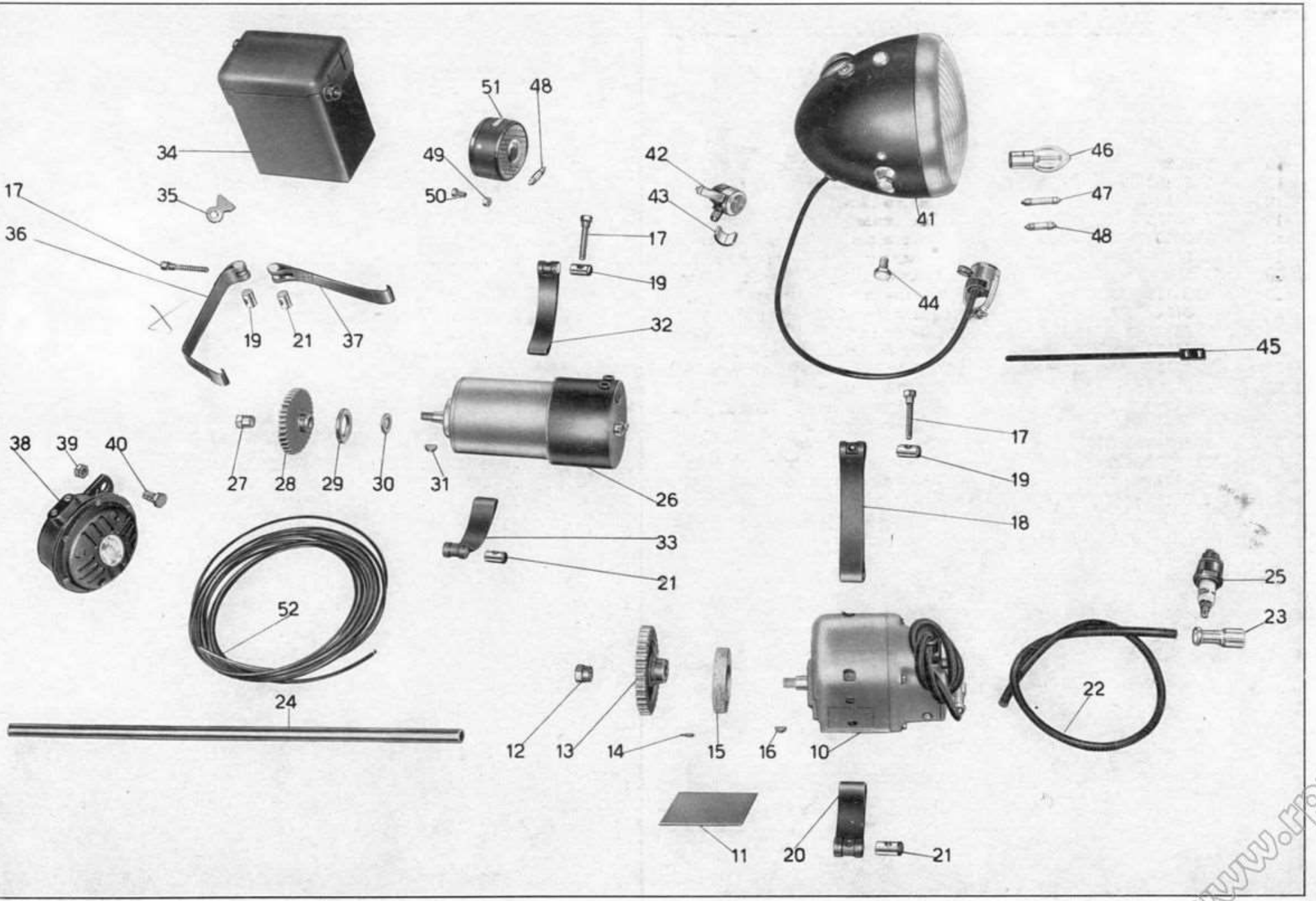

Tav. 17

www.rpw.it

Tavola 17 **Complesso** : Motociclo **Gruppo** : Accensione - Generatore illuminazione ed accessori

Sottocomplesso: Impianto elettrico **Sottogruppo:** Magnete con ant. aut. - Dinamo - Batt. - Faro - Fanalino - Tromba

N. Figura	Numero d'ordinazione	DENOMINAZIONE	Quantità	Indicazioni suppletive
45	TA 237 ter	**Fascetta** lunga fissaggio cavi al telaio	1	
46	6 V 25/25 W	**Lampada** a due luci per faro anteriore	1	
47	6 V 5 W	**Lampada** luce città	1	a siluro mm. 11,5 x 39
47bis	6 V 1,5 W	**Lampadina** spia	1	a siluro mm. 8,2 x 31
48	6 V 3 W	**Lampada** per fanalino posteriore	2	a siluro mm. 8,2 x 31
49	DN 6	**Dado** per bulloni fissaggio fanalino posteriore	2	6 MA
49bis	RE 6	**Rosetta** elastica per bullone fissaggio fanalino posteriore	2	
50	T 136	**Bullone** fissaggio fanalino posteriore	2	6 MA x 12
51	T 16166	**Fanalino** posteriore	1	
52		**Cavi** per impianto elettrico:		
		Cavi Ø 1 — dal faro alla dinamo 61 (colore bianco) mt.	1,280	
		Cavi Ø 1 — dal faro al fanalino posteriore (colore giallo) mt.	2,100	
		Cavi Ø 1,5 — dal faro alla dinamo 51 (colore rosso) mt.	1,280	
		Cavi Ø 1,5 — dal faro alla tromba (colore arancio) mt.	0,950	
		Cavi Ø 1,5 — dal faro alla tromba (colore arancio) mt.	0,950	
		Cavi Ø 1,5 — dal faro alla batteria (colore rosso) con attacco ad occhio ad una estremità, Ø foro 8,5 mt.	1,200	
		Cavi Ø 1,5 — di massa per batteria (colore nero) con attacchi ad occhio alle due estremità Ø foro 8,5 mt.	0,200	

www.rpw.it

Particolari montati antecedentemente all'entrata in serie del magnete con comando anticipo automatico:

N. d'ordin.	DENOMINAZIONE	Quant.
BL 1-MBL 22	**Magnete** (Marelli)	1
M 2171	**Dado** per magnete	1
M 02170	**Ingranaggio** per magnete	1
M 8533 bis	**Spina** per ingranaggio magnete	2
M 8534	**Feltro** per ingranaggio magnete	1
Mr. 11801/215	**Chiavella** per magnete	1
M 2173	**Fascetta** per magnete con rullo non filettato	1
M 2572	**Fascetta** per magnete con rullo filettato	1
T 16625	**Presa** di corrente con cavo di attacco candela	1
T 2679 bis	**Copiglia** per spina Bowden	1
Mr. 11501/8126	**Ranella** per Bowden	1
Mr. 11501/8125	**Spina** per Bowden	1
Mr. 11501/8124	**Forcella** per Bowden	1
Mr. 11501/8129	**Molla** per Bowden	1
Mr. 11501/81292	**Dado** per vite tirante	1
Mr. 11501/81291	**Vite** per Bowden	1
T 16156/16159	**Trasmissione** comando anticipo completa	1
T 30109	**Bullone** fissaggio leva comando anticipo al manubrio	1
T 2700	**Leva** comando anticipo	1
T 2676	**Grano** di fermo leva	2
T 193 N	**Capocorda** per trasmissione sulla leva	1
T 8208	**Capocorda** per trasmissione sulla forcella Bowden	1
T 234	**Coprifilo** per guaina	2
M 2562/2180	**Ingranaggio** dinamo completo	1
M 132	**Vite** per ingranaggio dinamo	4
ML 217	**Anello** tenuta ingranaggio dinamo	1
M 2562	**Ingranaggio** dinamo	1
M 2180	**Mozzo** per ingranaggio dinamo	1

www.rpw.it

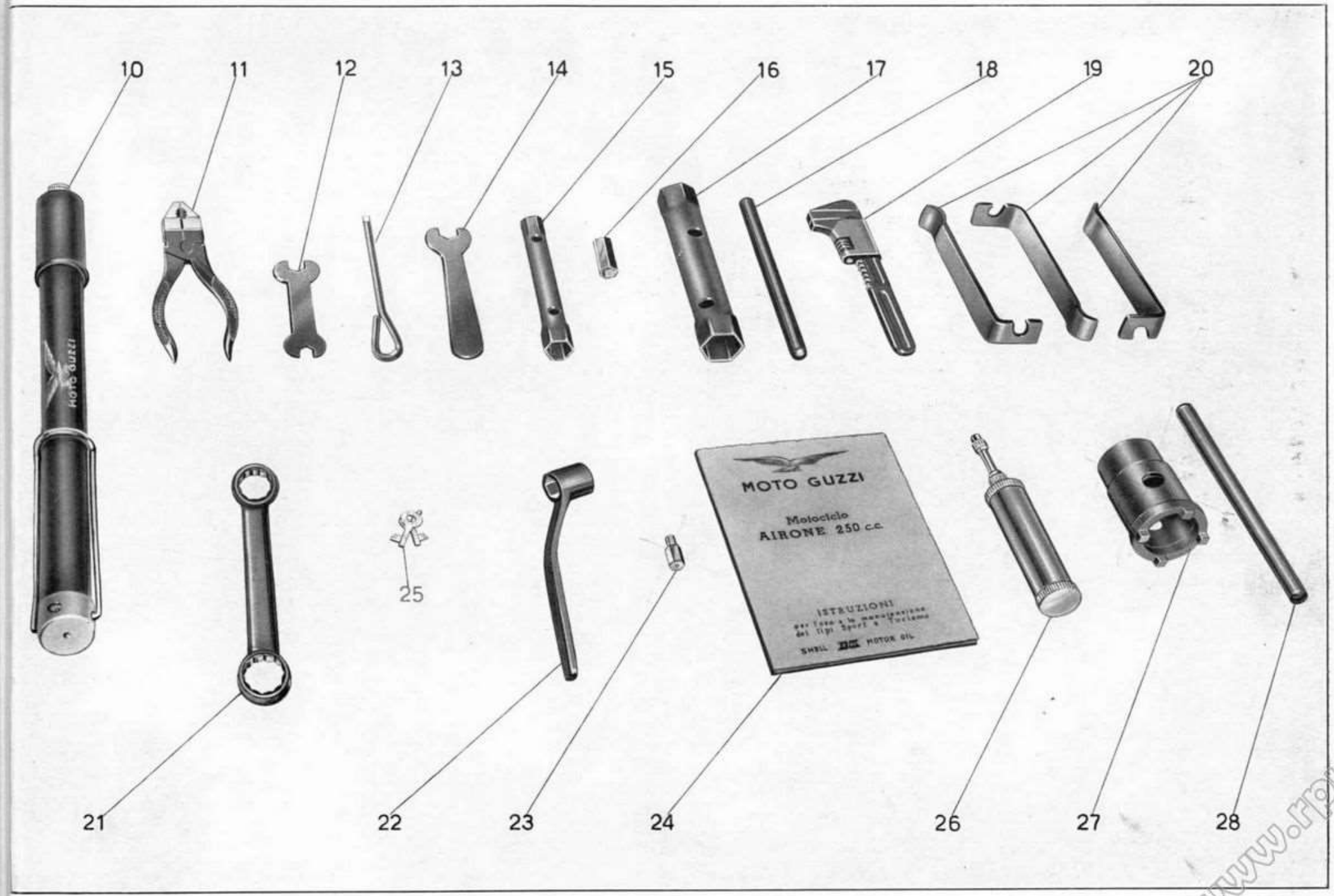

Tav. 18

www.rpw.it

Tavola 18

Complesso : Dotazione — **Gruppo** : Comuni e di manutenzione

Sottocomplesso: Attrezzi ed Accessori — **Sottogruppo:** Dotazione individuale normale ed a richiesta

N. Figura	Numero d'ordinazione	DENOMINAZIONE	Quantità	Indicazioni suppletive
10	TA 198	**Pompa** per pneumatici	1	
11	T 38808	**Pinza** universale	1	
12	T 2148	**Chiave piatta** da m/m 8-10	1	
13	36465	**Cacciavite**	1	
14	T 9600	**Chiave** piatta da m/m 11	1	
15	T 9602	**Chiave** a tubo da m/m 10-14	1	
16	26757	**Chiave** da m/m 11 per registro punterie	1	
17	M 2411	**Chiave** a tubo per candela e perni ruote da m/m 21-22	1	
18	T 9604 bis	**Spina** per chiave candela	1	
19	T 9637	**Chiave** regolabile	1	
20	T 16628	**Leva** coperture	3	
21	T 9613/1	**Chiave** ad occhio doppia da m/m 17-19	1	
22	M 2412	**Chiave** a pipa da m/m 14 per serraggio testa	1	
23		**Getto** di scorta	1	
24		**Libretto** istruzioni	1	
25	T 16097 bis	**Chiave** per cassette porta utensili	2	
26	T 0238 bis	**Pompa** per ingrassatori	1	
27	T 2145	**Chiave** per volano	1	Vengono forniti a richiesta.
28	T 9611	**Spina** per chiave volano	1	

www.rpw.it

Varianti Airone biposto militare

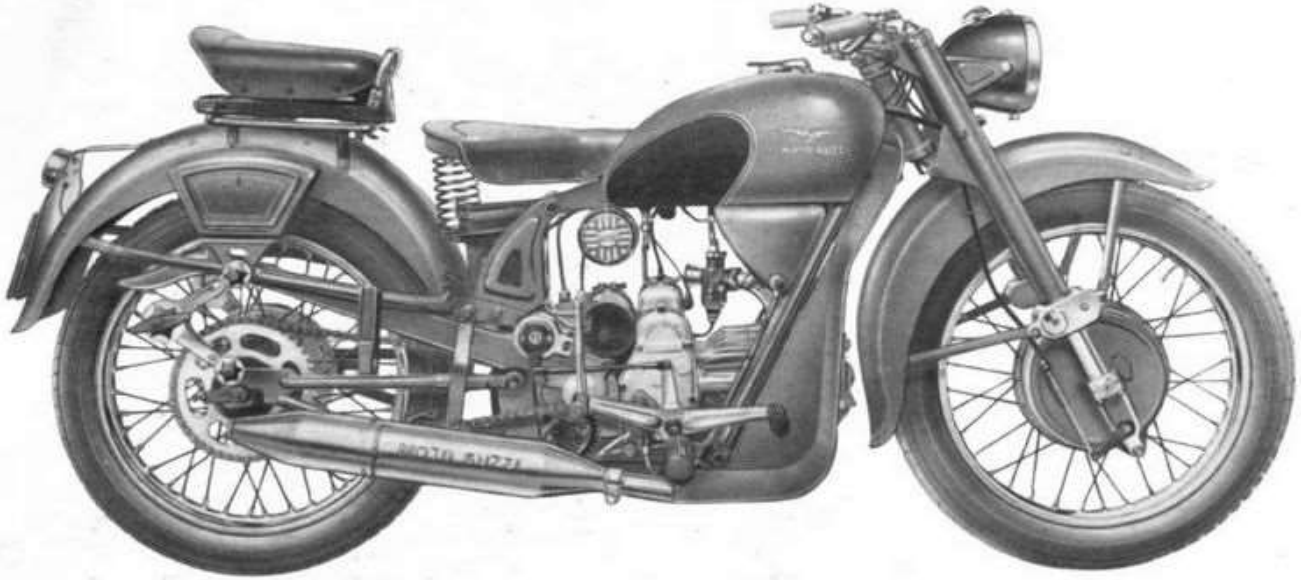

Lato destro

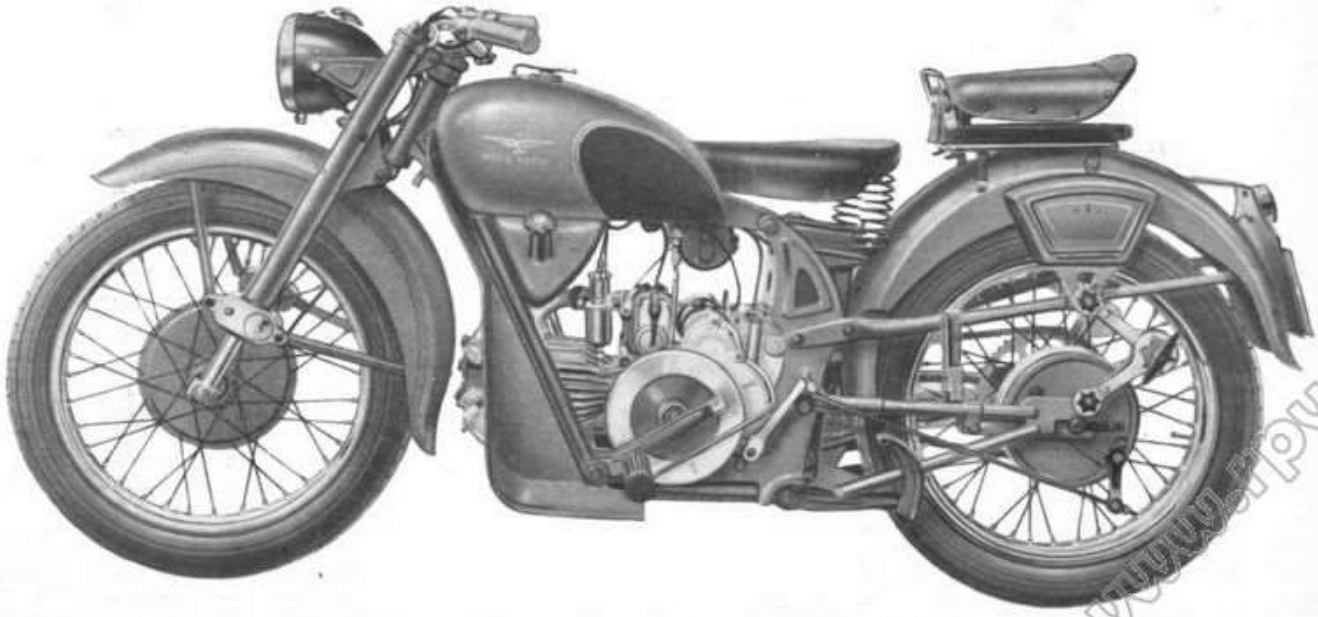

Lato sinistro

www.aipw.it

VARIANTI CARATTERISTICHE TECNICHE

« AIRONE BIPOSTO MILITARE »

ACCENSIONE: magnete con anticipo automatico e bottone di massa.

PESO DEL MOTOCICLO: senza carburante, olio ed accessori kg. 150 circa.

PNEUMATICI: anteriore e posteriore 3,25-19.

PRESTAZIONI: pendenze massime superabili con i vari rapporti del cambio su strade in buone condizioni di manutenzione:

	con una persona	con due persone
In 1ª marcia pendenza massima	25 %	18,5 %
In 2ª marcia pendenza massima	15,5 %	11,5 %
In 3ª marcia pendenza massima	11,5 %	8 %
In 4ª marcia pendenza massima	5,5 %	3,5 %

VELOCITA' MASSIMA: km. 92 all'ora circa.

VERNICIATURA: kaki oliva.

INDICE NUMERICO

N.º d'ordinazione	N. di Tav.	N. di Figura	N.º d'ordinazione	N. di Tav.	N. di Figura
PM 1	20	21	T 9624	21	10
MCR 4-G	20	20	T 9634	22	15
DN 7	19	24	T 9635	22	16
F 20	19	31	T 9637	21	13
PM 25	19	12	T 9638	21	11
T 333	19	28	10364	21	15
T 150 bis	19	22	10367	21	17
TA 198	22	30	10368	21	18
T 221 A	22	19	10369	21	23
T 221 B	22	20	10370	21	20
CW 225 E	22	10	T 16054	19	13
T 0238 bis	22	22	T 16055	19	14
T 298 ter	19	23	T 16097 bis	22	29
T 2148/1	22	14	T 16399	19	15
M 2410	22	25	T 16442	20	10
M 2411	22	12	T 16442/2	20	11
M 2412	22	26	T 16442/3	20	23
T 2662 D	19	34	T 16442/4	19	29
T 5323 bis	22	17	T 16445	19	25
T 5369	22	21	T 16447	19	16
T 5810	19	10	T 16448 D/1	19	20
T 8090	19	18	T 16448 S/1	19	21
T 8091	19	19	T 16449	19	17
M 8152	19	27	T 16540/45	19	11
T 8166 D	20	14	T 16606	19	32
T 8166 S	20	12	T 16606/4/5	19	33
T 8168	20	13	20201/819198	20	22
T 8169	20	16	38808	21	19
T 8170	20	17	Rotolo filo ferro	21	21
T 8171	20	18	Rotolo nastro isolante.	21	22
T 8172	20	19	Scatola riparazione camere d'aria	21	24
T 8173	20	15	Libretto istruzioni	22	18
T 9047	19	26	Stracci	22	27
T 9602	22	11	Getto di scorta	22	28
T 9602 bis	22	23	Raccordo speciale per filtro	19	30
T 9604 bis	22	24			
T 9606	21	14			
T 9607	21	16			
T 9613/1	22	13			
T 9620	21	12			

www.rpw.it

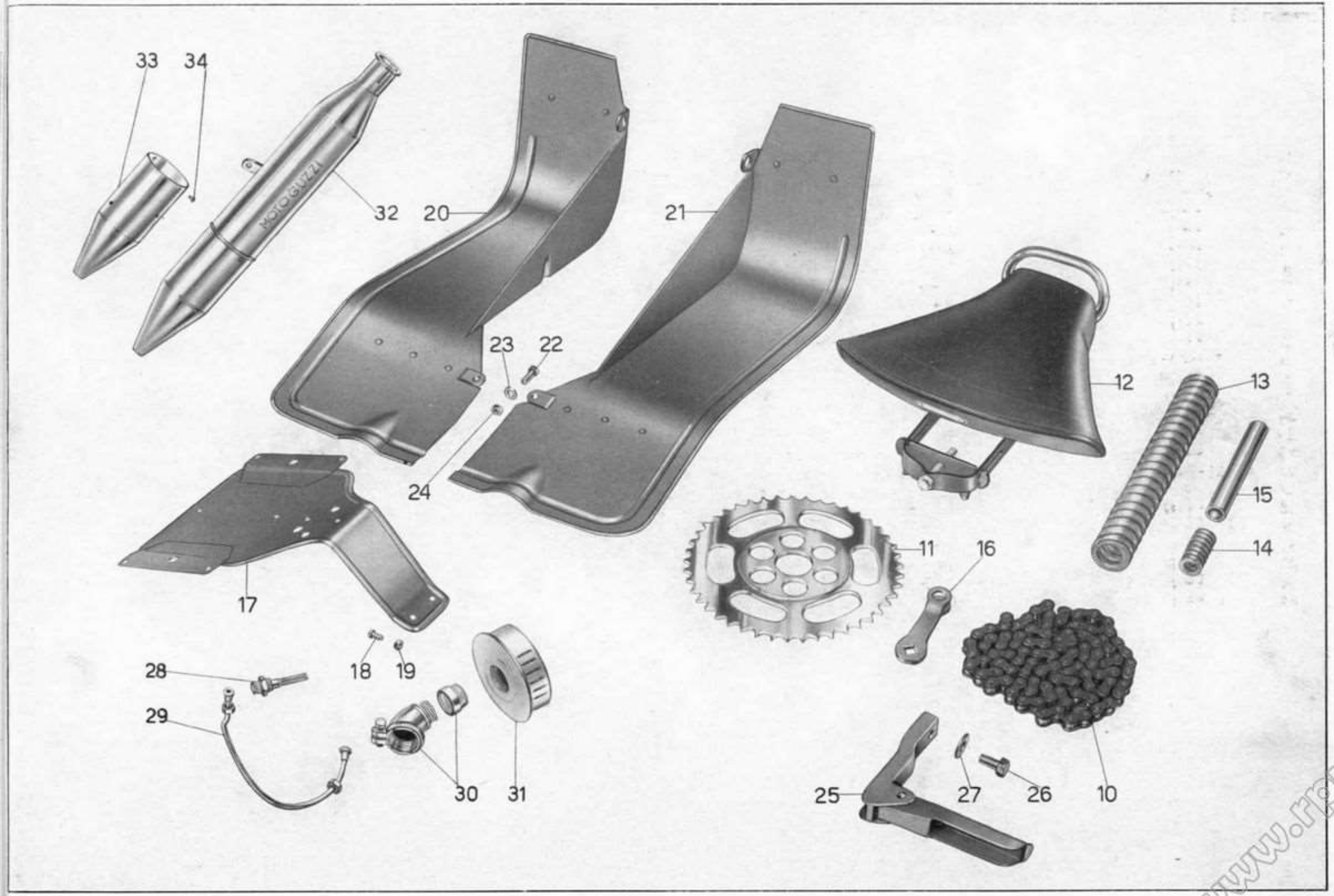

Tav. 19

www.rgw.it

Tavola 19 { Catena - Ingranaggio catena - Sella - Molle - Leva comando freno - Porta targa - Pedane paragambe - Pedali appoggiapiedi - Filtro d'aria - Silenziatore

N. Figura	Numero d'ordinazione	DENOMINAZIONE	Quantità	Indicazioni suppletive
10	T 5810	**Catena** di trasmissione	1	
11	T 16540/45	**Ingranaggio** catena per ruota posteriore	1	45 denti
12	PM 25	**Sella** per secondo passeggero	1	
13	T 16054	**Molla** lunga interna	2	
14	T 16055	**Molla** interna d'arresto	2	
15	T 16399	**Spessore** per molle interne del molleggio	2	
16	T 16447	**Leva** comando freno posteriore sul disco porta ceppi	1	
17	T 16449	**Porta** targa	1	
18	T 8090	**Vite** fissaggio targa al portatarga	4	
19	T 8091	**Dado** per vite fissaggio targa al portatarga	4	
20	T 16448 D/1	**Pedana** paragamba destra	1	
21	T 16448 S/1	**Pedana** paragamba sinistra	1	
22	T 150 bis	**Bullone** fissaggio pedane paragambe al telaio	2	
23	T 298 ter	**Rosetta** per bullone fissaggio pedane paragambe al telaio	2	
24	DN 7	**Dado** per bullone fissaggio pedane paragambe al telaio	2	
25	T 16445	**Pedale** appoggiapiedi per secondo passeggero	2	
26	T 9047	**Bullone** fissaggio pedali appoggiapiedi	2	
27	M 8152	**Rosetta** per bullone fissaggio pedali appoggiapiedi	2	
28	T 333	**Raccordo** con retina per filtro benzina	1	Forniti a richiesta.
29	T 16442/4	**Tubazione** di alimentazione dal serbatoio al carburatore	1	
30		**Raccordo** speciale per filtro	1	
31	F 20	**Filtro** aria per carburatore	1	
32	T 16606	**Silenziatore**	1	
33	T 16606/4/5	**Coda** del silenziatore	1	
34	T 2662 D	**Vite** fissaggio coda del silenziatore	3	

www.rpw.it

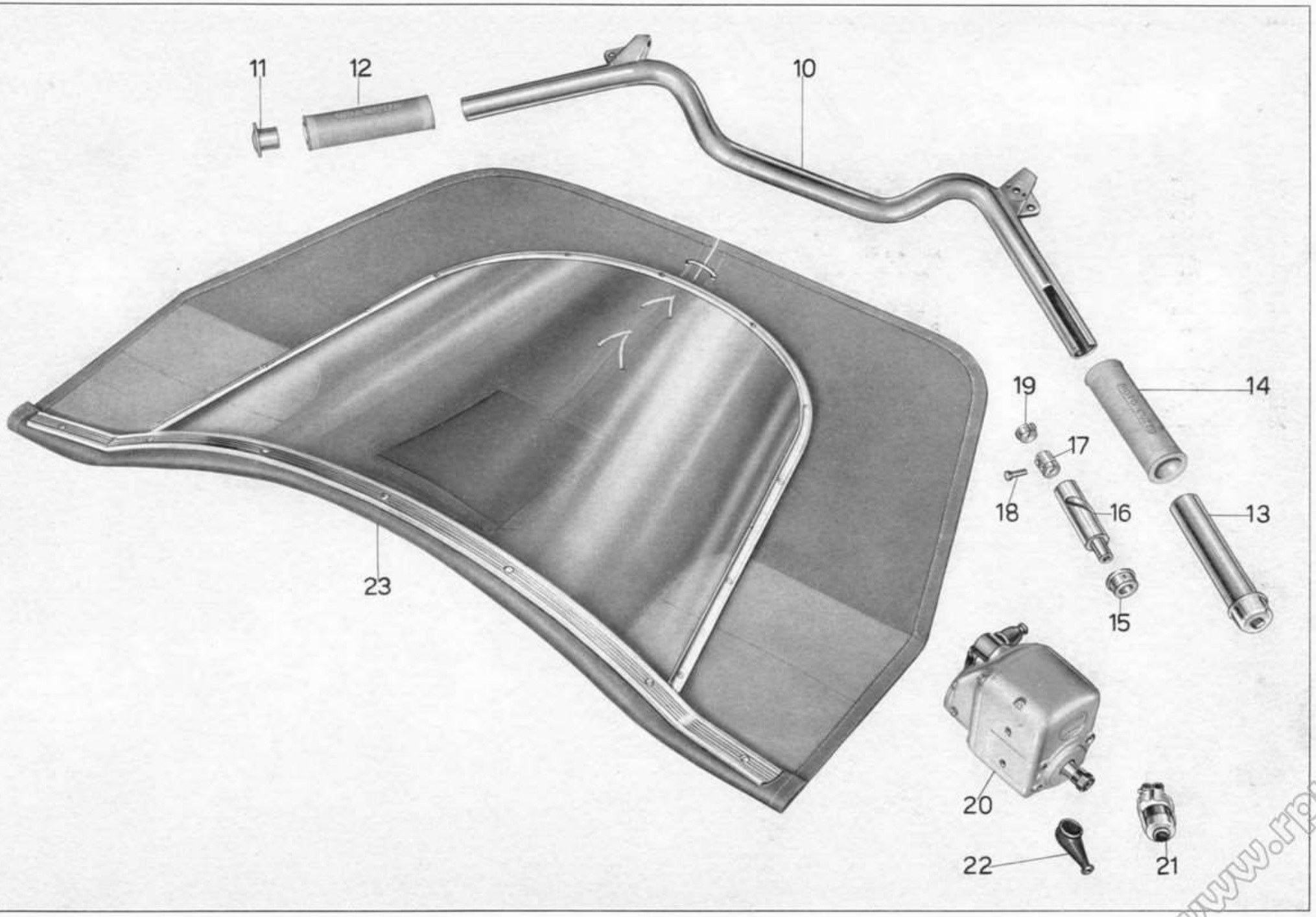

Tav. 20

www.rpw.it

Tavola 20 Manubrio e comando - Magnete - Parabrezza

N. Figura	Numero d'ordinazione	DENOMINAZIONE	Quantità	Indicazioni suppletive
10	T 16442	**Manubrio**	1	
11	T 16442/2	**Tappo** per manubrio sul lato sinistro	1	
12	T 8166 S	**Manopola** sinistra sul manubrio	1	
13	T 8168	**Corpo** girevole sul manubrio per comando a manopola	1	
14	T 8166 D	**Manopola** destra sul manubrio	1	
15	T 8173	**Bussola** fissa sul manubrio per comando a manopola	1	
16	T 8169	**Corpo** interno per comando a manopola	1	
17	T 8170	**Blocchetto** scorrevole tirafilo	1	
18	T 8171	**Perno** di guida comando a manopola	1	
19	T 8172	**Tappo** tenuta guaina	1	
20	MCR 4-G	**Magnete** con bottone di massa (Marelli)	1	
21	PM 1	**Bottone** cromato per massa completo di fascette (Marelli)	1	
22	20201/819198	**Cappuccio** in gomma per massa (Marelli)	1	
23	T 16442/3	**Parabrezza** completo	1	Fornito a richiesta.

www.rpw.it

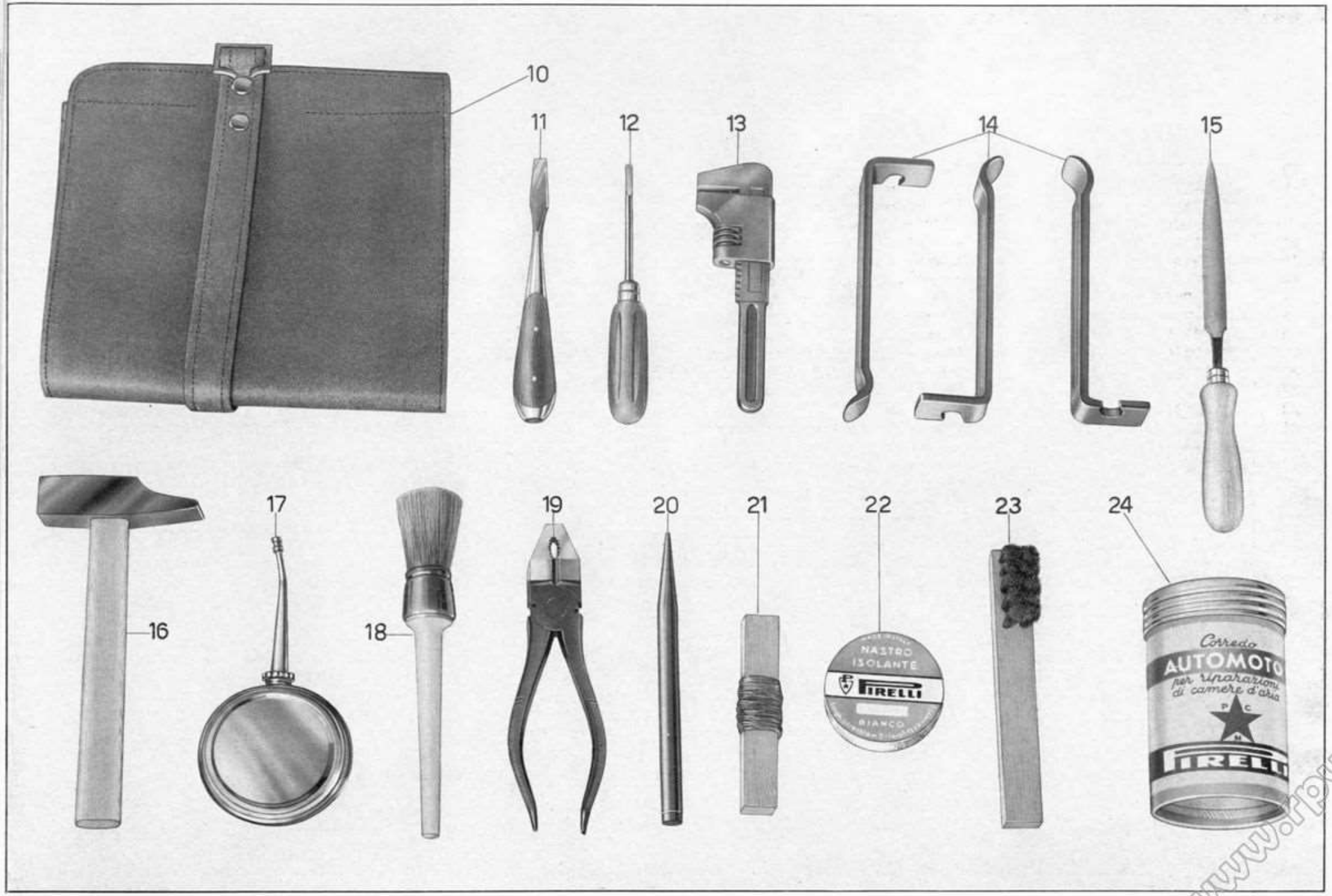

Tav. 21

www.rpw.it

Tavola 21 DOTAZIONE: Nucleo fondamentale

N. Figura	Numero d'ordinazione	DENOMINAZIONE	Quantità	Indicazioni suppletive
10	T 9624	**Borsa** porta utensili	2	
11	T 9638	**Cacciavite** tipo americano rinforzato	1	
12	T 9620	**Cacciavite** tipo per elettricisti	1	
13	T 9637	**Chiave** registrabile da mm. 145	1	
14	T 9606	**Leva** per smontaggio pneumatici	3	
15	10364	**Lima** mezza tonda da 4"	1	
16	T 9607	**Martello** tipo francese da gr. 150	1	
17	10367	**Oliatore** piatto a serbatoio rotondo	1	
18	10368	**Pennello** per lavaggio del n. 12	1	
19	38808	**Pinza** universale da mm. 160	1	
20	10370	**Punzone** a punteruolo diritto	1	
21		**Rotolo** di filo ferro da mm. 0,6 lunghezza mt. 3	1	
22		**Rotolo** nastro isolante altezza mm. 13 lunghezza mt. 5	1	
23	10369	**Spazzolino** per candela con fili ottone	1	
24		**Scatola** di riparazioni camere d'aria, comprende i seguenti accessori:	1	
		Pezze ovali da mm. 54 x 38	2	
		Pezze ovali da mm. 48 x 32	2	
		Pezze ovali da mm. 25	3	
		Pezze ovali da mm. 40	2	
		Foglia da mm. 200 x 90	1	
		Tubetto soluzione a freddo	1	
		Bastoncino talco da mm. 10 x 10 x 35	1	
		Raspetto legno e smeriglio	1	
		Paio forbici	1	

www.rpw.it

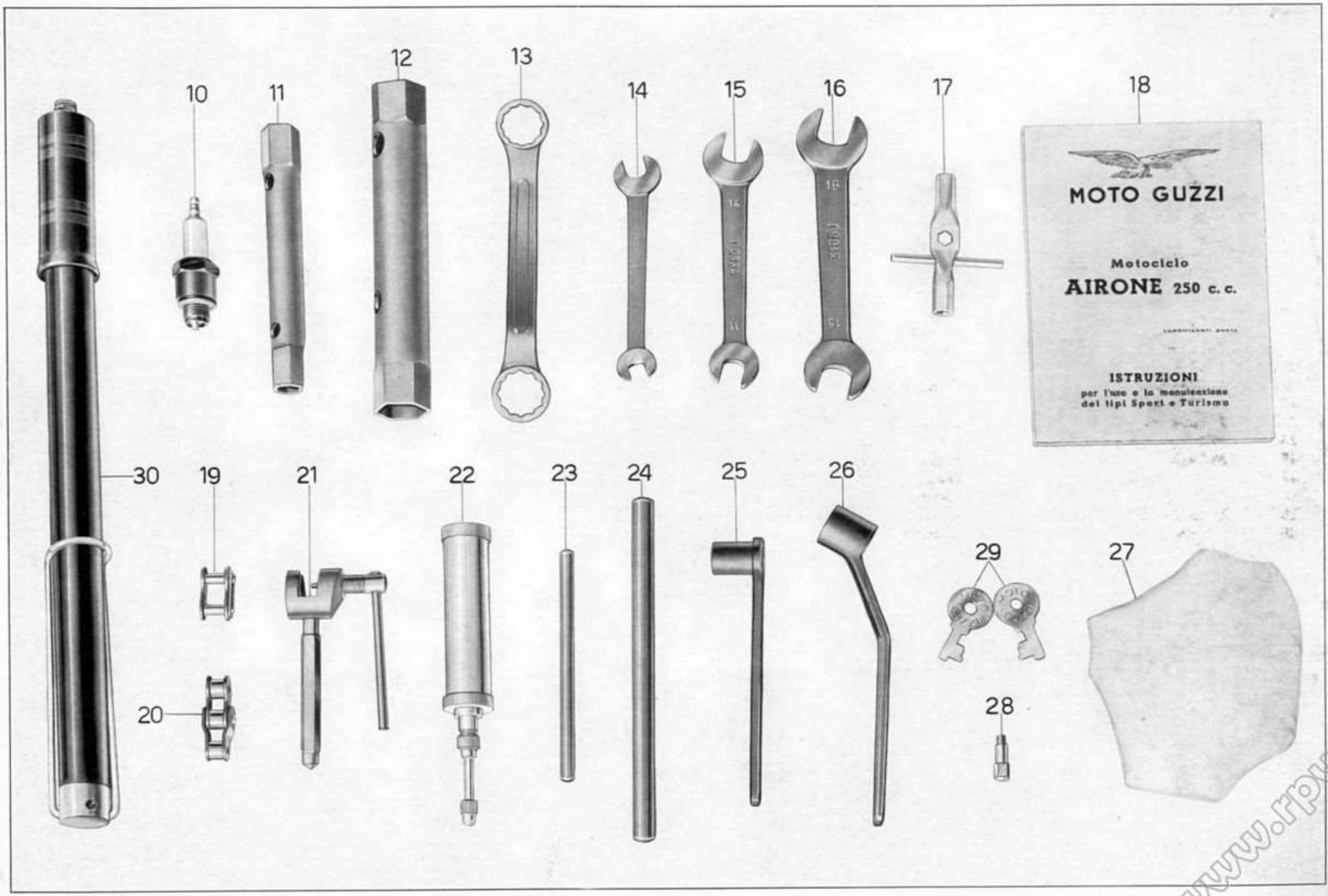

Tav. 22

www.rpw.it

Tavola 22 DOTAZIONE: Nucleo complementare

N. Figura	Numero d'ordinazione	DENOMINAZIONE	Quantità	Indicazioni suppletive
10	**CW 225 E**	**Candela** d'accensione (Marelli)	1	
11	**T 9602**	**Chiave** a tubo doppia da mm. 10-14	1	
12	**M 2411**	**Chiave** a tubo doppia da mm. 21-22	1	
13	**T 9613/1**	**Chiave** ad occhio doppia da mm. 17-19	1	
14	**T 2148/1**	**Chiave** fissa doppia da mm. 8-10	1	
15	**T 9634**	**Chiave** fissa doppia da mm. 11-14	1	
16	**T 9635**	**Chiave** fissa doppia da mm. 15-16	1	
17	**T 5323 bis**	**Chiave** per carburatore	1	
18		**Libretto** istruzioni	1	
19	**T 221 A**	**Maglia** di giunzione per catena 5/8" x 1/4"	2	
20	**T 221 B**	**Maglia** falsa per catena 5/8" x 1/4"	2	
21	**T 5369**	**Morsetto** leva maglie per catena 5/8" x 1/4"	1	
22	**T 0238 bis**	**Pompa** ingrassatrice per teste semisferiche	1	
23	**T 9602 bis**	**Spina** da 7 x 120 per chiave a tubo	1	
24	**T 9604 bis**	**Spina** da 11 x 175 per chiave a tubo	1	
25	**M 2410**	Chiave a pipa da mm. 11	1	
26	**M 2412**	**Chiave** a pipa da mm. 14	1	
27		**Stracci** kg.	0,300	
28		**Getto** di scorta	1	
29	**T 16097 bis**	**Chiavi** per cassette porta utensili	2	
30	**TA 198**	**Pompa** per gonfiaggio pneumatici	1	

www.rpw.it

ARTE GRAFICA VALSECCHI
LECCO - VIA ROMA N. 23
700 copie - LUGLIO 1953

www.rpw.it