MOTO GUZZI

MOTOCARRO TIPO ERCOLE

CATALOGO PEZZI DI RICAMBIO

Catalogo Pezzi di Ricambio

Formato UNI A 4 (210 x 297)



"MOTO GUZZI"

SOCIETÀ PER AZIONI

Stabilimento e Amministr.: **MANDELLO DEL LARIO** (Como)
Telef. 18/59/78/85 – Telegr.: Moto Guzzi - Mandello del Lario
Sede legale: **GENOVA** - Piazza della Vittoria N. 2/5
Telef. 56-960 / 56-962 – Telegrammi: Paromar - Genova
Filiale: **MILANO** - Viale Montello, 20 – Telef. 91-296 / 91-421
Magazz. Ricambi e Officina riparaz.: **MILANO** - Via Biondi, 17
Tel. 981-997

MOTOCARRO TIPO ERCOLE

CATALOGO PEZZI DI RICAMBIO

EDITO A CURA DELLA
"MOTO GUZZI,, S. p. A.
MANDELLO DEL LARIO
——— (Como) ———

CARATTERISTICHE TECNICHE DEL MOTOCARRO **ERCOLE**

MOTORE : ciclo a 4 tempi con valvole in testa.

NUMERO CILINDRI : 1.

ALESAGGIO : mm. 88.

CORSA : mm. 82.

CILINDRATA : 500 cc.

COMANDO VALVOLE : ad aste e bilancieri.

RAPPORTO DI COMPRESSIONE : 1 : 5,5.

POTENZA EFFETTIVA : HP 17,8 a 4300 giri.

CAMBIO : 5 velocità in avanti e retromarcia.

RAPPORTI CAMBIO : I^{a} 1 : 6,92 - II^{a} 1 : 3,24 - III^{a} 1 : 1,855 - IV^{a} 1 : 1,28 - V^{a} 1 : 1 - RM 1 : 6,08.

COMANDO CAMBIO : con leva a mano e settore.

RAFFREDDAMENTO : ad aria con ventilatore montato sul volano motore.

LUBRIFICAZIONE : forzata.

CAPACITA' SERBATOIO OLIO : litri 6.

ALIMENTAZIONE : a benzina.

CAPACITA' SERBATOIO BENZINA : litri 16,5 con riserva intercomunicante di litri 1,5 circa.

CONSUMO BENZINA : con motocarro a vuoto: 1 litro ogni 17 km. circa, con motocarro a pieno carico: 1 litro ogni 12 km. circa.

AUTONOMIA : a pieno carico km. 200 circa.

ACCENSIONE : a magnete.

FRIZIONE : con dischi metallici a secco.

TRASMISSIONE : cardanica con giunto elastico antivibratore torsionale (SIGET).

TELAIO : in lamiera di acciaio, stampata e saldata.

SOSPENSIONE ELASTICA POSTERIORE : con molle a balestra.

FORCELLA : con molla agente a compressione ed ammortizzatori a frizione incorporati.

RUOTE : anteriore a raggi con cerchio 3 x 19 copertura 4,00 x 19 - posteriori a dischi con cerchi 4,50E x 16 coperture 6,50 x 16T, oppure cerchi 16 x 5G coperture 28 x 6.

FRENI : ad espansione, sulla ruota anteriore comandato a mano: sulle posteriori comandati a pedale.

PASSO : mt. 2,30.

CARREGGIATA : mt. 1,30.

INGOMBRO { lunghezza : mt. 3.785 / larghezza : mt. 1,800 / altezza : mt. 1,350

ALTEZZA MINIMA DA TERRA : mt. 0,20.

RAGGIO DI VOLTA : mt. 3.

PESO A VUOTO : kg. 630 circa.

PORTATA MASSIMA : kg. 1500.

VELOCITA' MASSIMA : a pieno carico 60 km. all'ora circa.

PENDENZA SUPERABILE A PIENO CARICO : 19 % circa.

IMPIANTO ELETTRICO : dinamo, batteria, avvisatore, frecce di segnalazione, faro anteriore a tre luci, fanalini di sagoma, fanalino per illuminazione targa e stop.

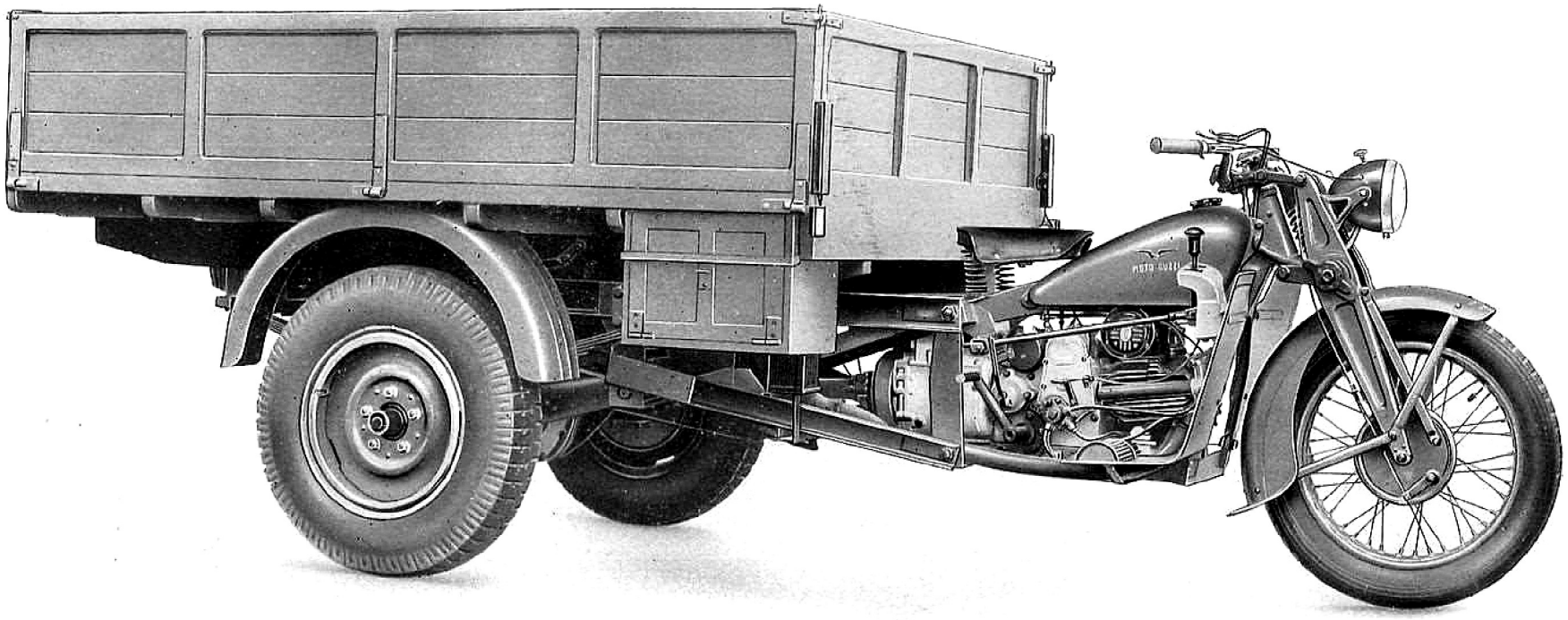

Fig. 1 - Motocarro **Ercole** - Lato distribuzione

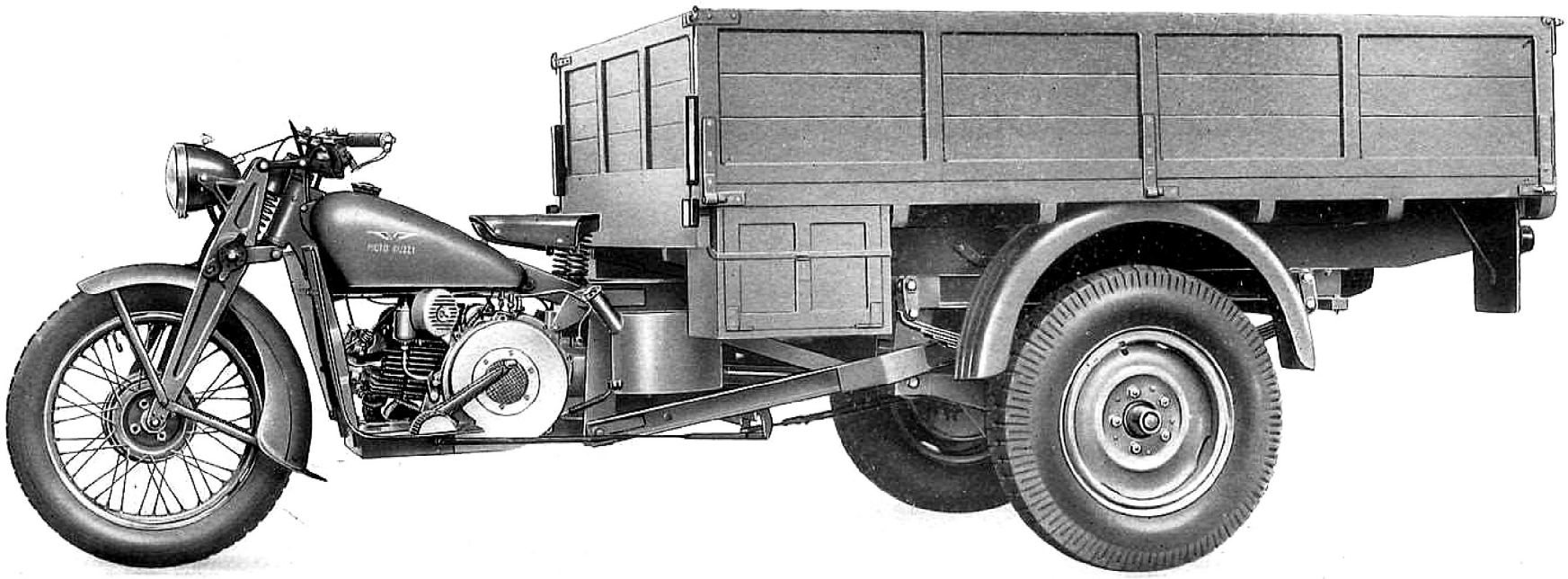

Fig. 2 - Motocarro **Ercole** - Lato volano

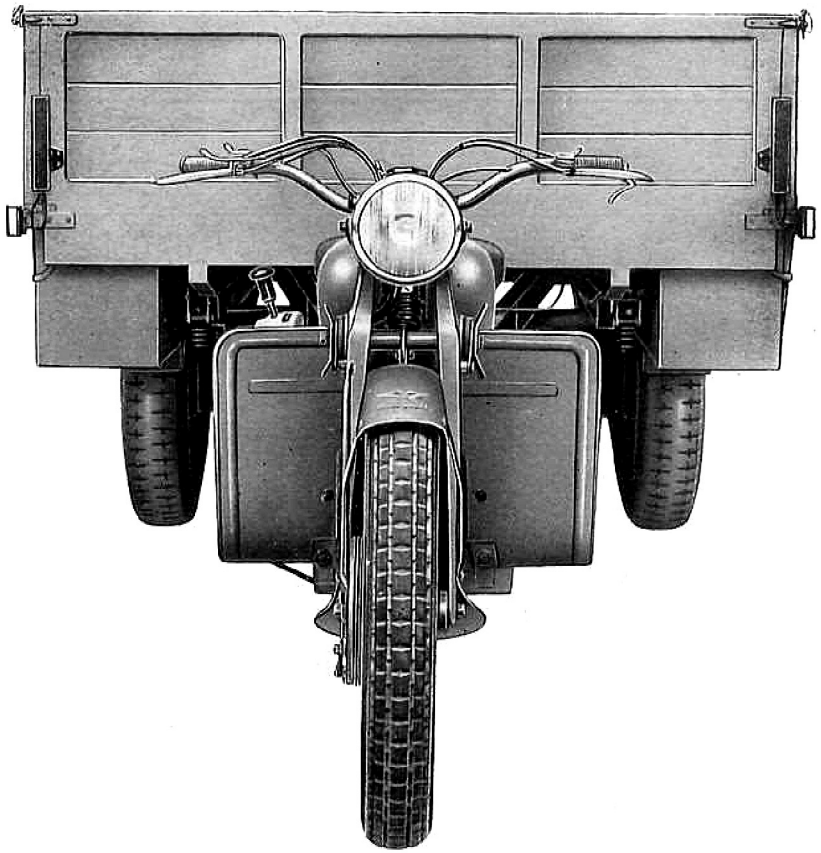

Vista anteriore

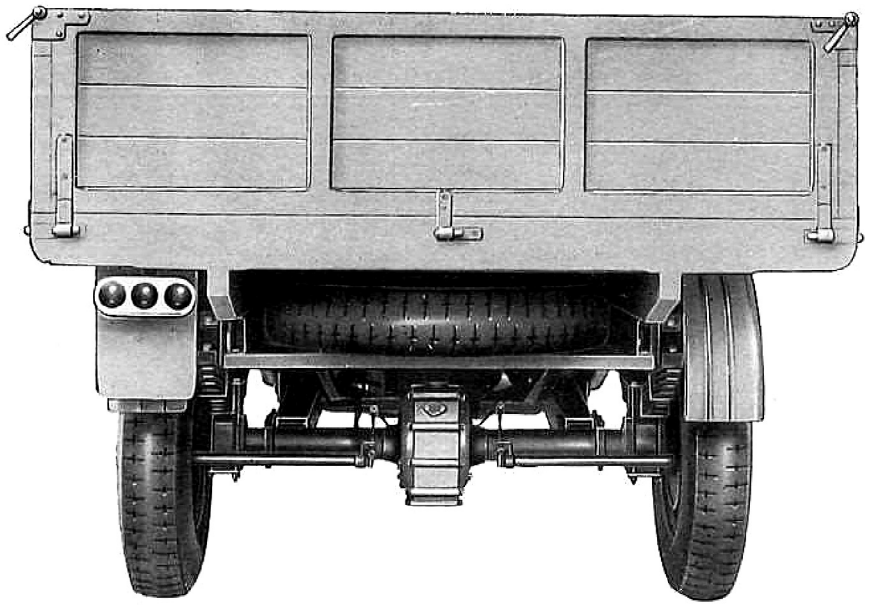

Vista posteriore

Fig. 3 - Motocarro **Ercole**

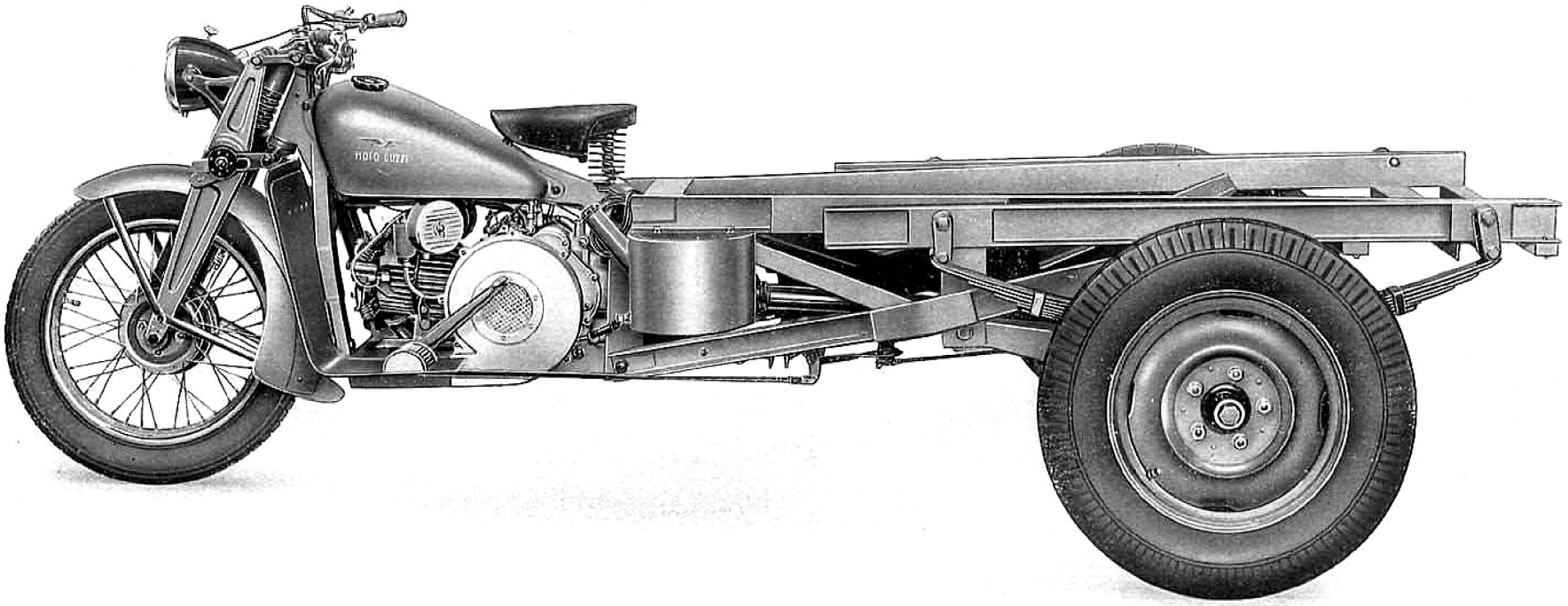

Fig. 4 - Mototelaio **Ercole**

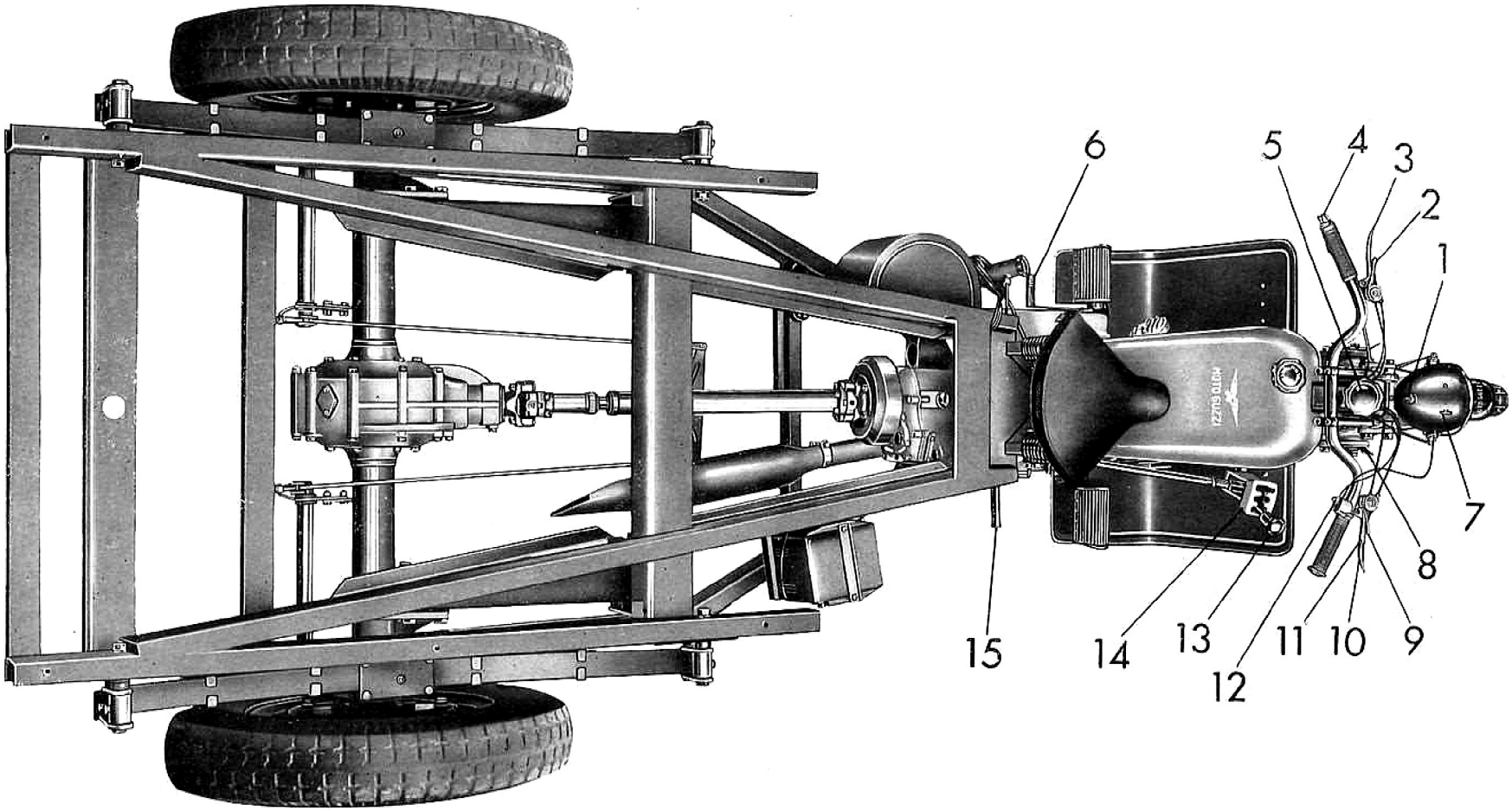

Fig. 5 - Mototelaio Ercole - Comandi ed accessori

1 - Interruttore luce minima e massima.
2 - Leva comando anticipo magnete.
3 - Leva comando frizione.
4 - Leva comando alzavalvola.
5 - Pomolo comando frenasterzo
6 - Pedale comando freni posteriori.
7 - Chiave per impianto elettrico.
8 - Galletti per registro ammortizzatori anteriori.
9 - Leva comando aria.
10 - Leva comando freno anteriore.
11 - Leva comando gas.
12 - Pulsante per tromba elettrica e comando per luce antiabbagliante.
13 - Leva comando cambio.
14 - Settore per leva comando cambio.
15 - Pedale avviamento.

Motocarro ERCOLE

Gruppo Motore - Cambio

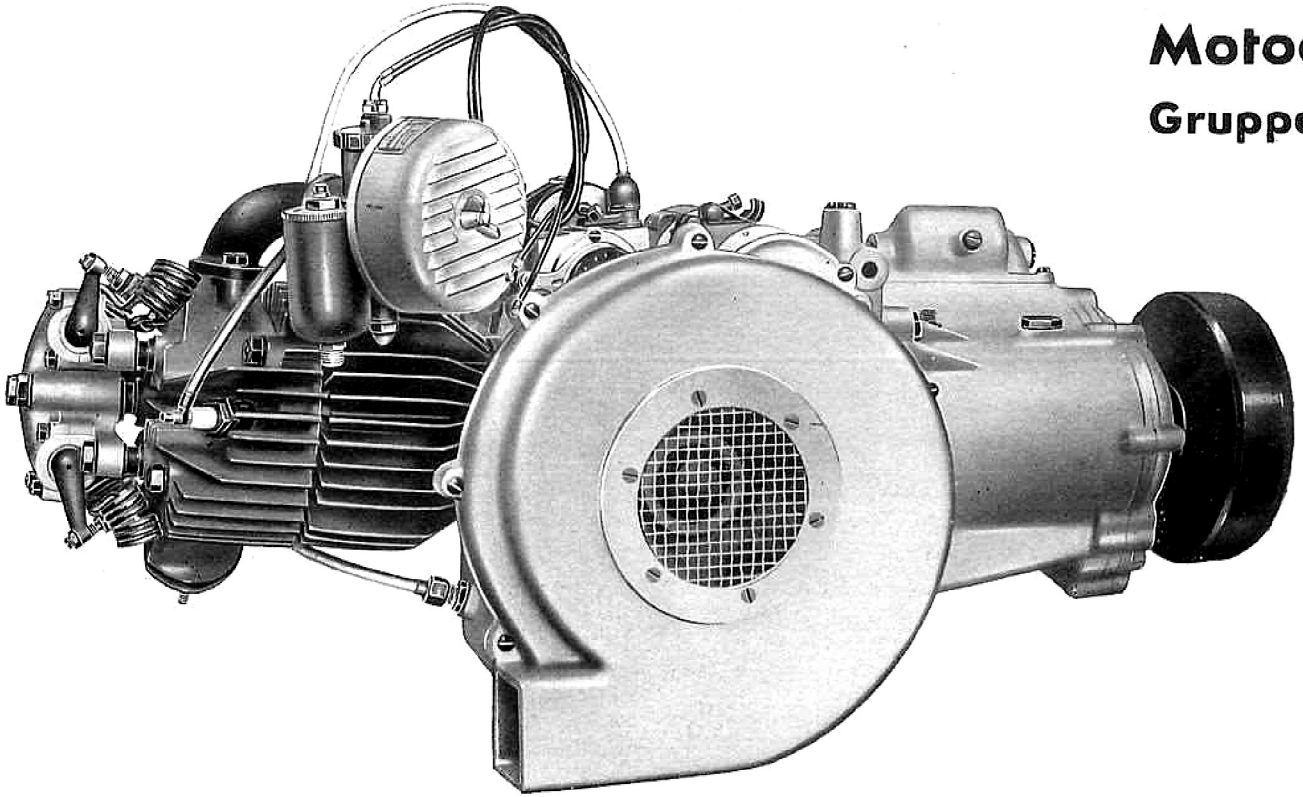

Fig. 6 - Lato volano

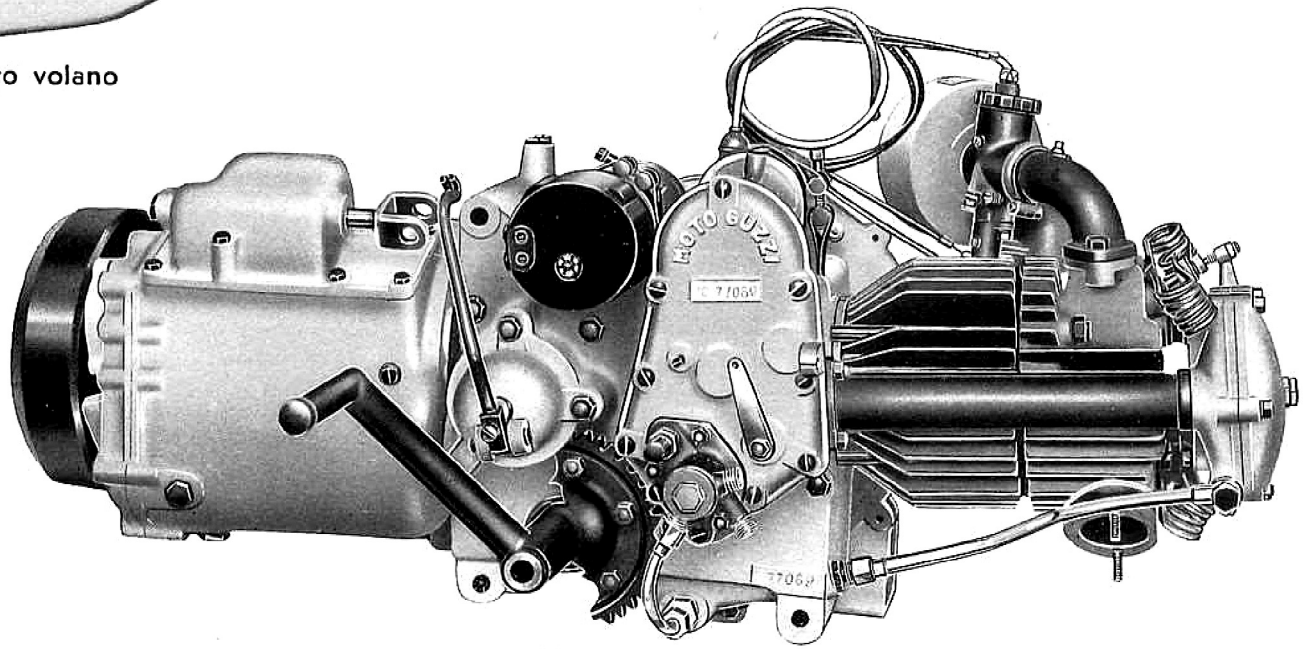

Fig. 7 - Lato distribuzione

NORME PER LA RICHIESTA DEI PEZZI DI RICAMBIO

Nelle ordinazioni dei pezzi di ricambio si devono indicare chiaramente:

— Il numero d'ordinazione (seconda colonna del catalogo)

— Il numero della tavola nella quale si trova

— La sua denominazione (terza colonna)

— Il quantitativo dei pezzi

— I numeri del motore e telaio, del motocarro al quale il pezzo è destinato

— Il nome e l'indirizzo del richiedente (chiaramente leggibile)

— Il mezzo di trasporto

I pezzi originali portano inciso uno dei seguenti tre marchi di fabbrica, depositati a termini di legge:



GUZZI "MOTO GUZZI„ "MOTO GUZZI„

INDICE

COMPLESSI	SOTTO-COMPLESSI	GRUPPI	SOTTOGRUPPI	TAVOLE
Mototelaio	Motore	Organi principali	Cilindro - Testa - Scatola bilancieri - Valvole	1
			Basamento	2
			Coperchio lato volano - Scatola ventilatore	3
			Coperchio lato distribuzione - Leva alzavalvola	4
			Albero a gomito - Biella - Pistone - Volano	5
			Distribuzione	6
		Alimentazione e scarico	Serbatoio benzina - Tubazioni - Carburatore - Filtro d'aria - Tubo scarico e silenziatore	7
		Lubrificazione	Serbatoio olio - Tubazioni - Pompa olio	8
	Trasmissione	Innesto e avv.	Innesto e comando frizione - Avviamento motore	9
		Cambio	Scatola e comando del cambio	10
			Ingranaggi e alberi del cambio	11
		Trasmissione	Albero di trasmissione con giunto elastico	12
		Ponte e differenziale	Ponte e scatola ruotismi del differenziale	13
			Semiassi e ruotismi del differenziale	14
	Telaio Ruote Freni	Telaio e sospensione posteriore	Telaio anteriore - Settore cambio - Sopporto a squadra - Parafango - Pedane e sella	15
			Telaio posteriore - Sospensione elastica posteriore - Porta ruota di ricambio	16
		Sospens. ant. e sterzo	Forcella anteriore - Sospensione elastica anteriore - Sterzo	17
			Manubrio e leve di comando	18
		Ruote	Ruota - Mozzo - Freno anteriore e comando	19
			Ruote - Mozzi - Freni posteriori e comando	20
	Impianto elettrico	Accensione	Magnete - Comando - Candela	21
		Generatore illuminazione ed accessori	Dinamo - Batteria - Faro - Tromba elettrica	22
Carrozzeria	Cassone	Cassone	Cassone - Cassette - Parafango posteriore ed accessori	23
Dotazione	Attrezzi ed accessori	Comuni e di manutenzione	Dotazione individuale normale e a richiesta	24

TAVOLE PEZZI RICAMBIO

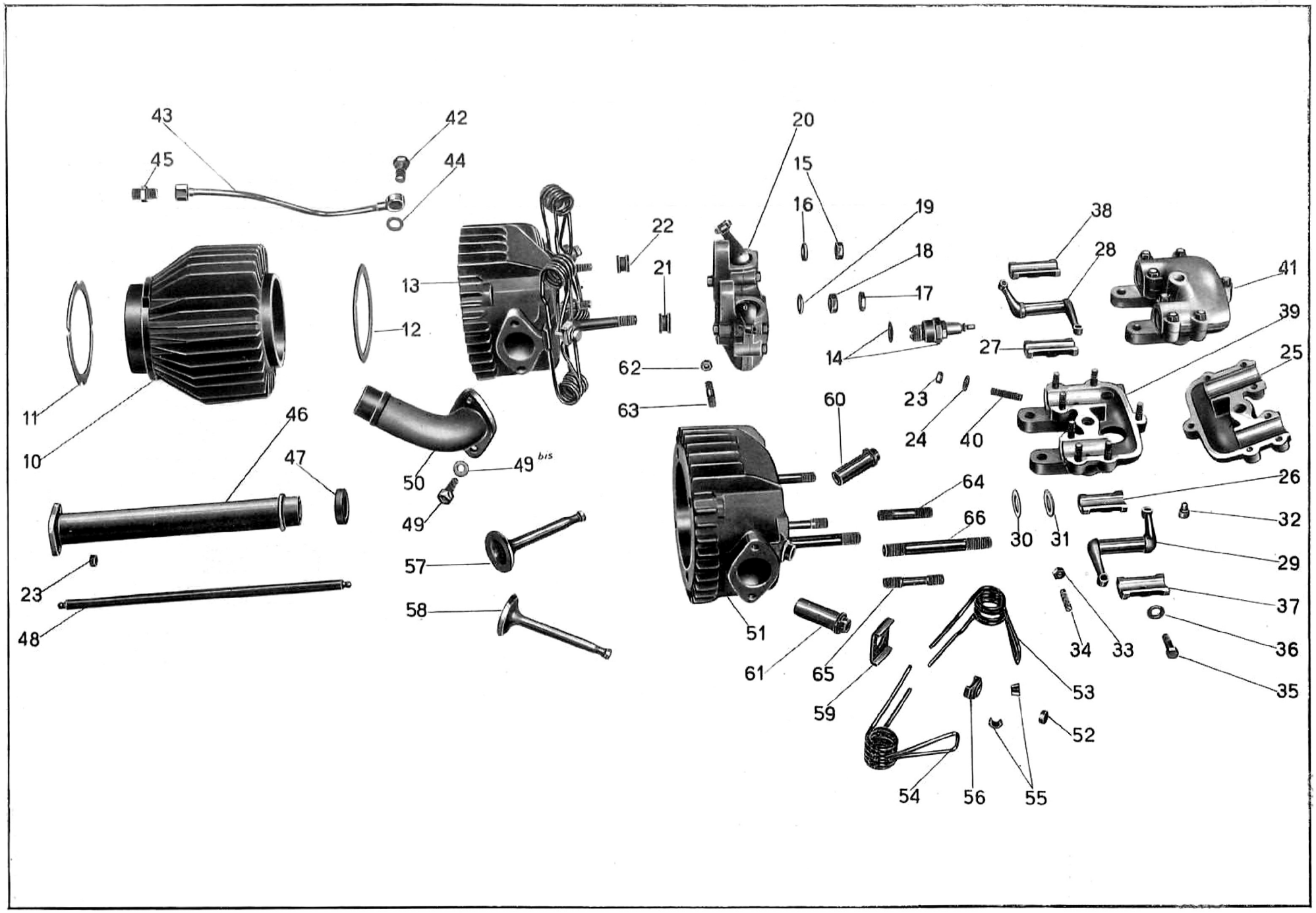
43
42
45
44
20
15
16
19
38
22
18
28
41
21
13
17
12
39
14
27
25
62
23
11
60
63
24
40
46
47
49 bis
50
64
26
49
66
32
30
31
29
57
23
37
58
51
34
33
36
48
61
65
53
35
59
52
54
56
55

Tavola 1

Tavola 1

Complesso : Mototelaio — **Gruppo** : Organi principali

Sottocomplesso : Motore — **Sottogruppo** : Cilindro - Testa - Scatola bilancieri - Valvole

N. Figura	Num. d'ordinazione	DENOMINAZIONE	Quantità	Indicazioni supplettive
10	M 30002	**Cilindro** motore	1	
11		**Guarnizione** carta fra cilindro e basamento	1	
12	M 8002 bis	**Guarnizione** rame-amianto fra testa e cilindro	1	
13	M 8251/8262	**Testa** del cilindro completa (Comprende i pezzi: 51 - 52 - 53 - 54 - 55 - 56 - 57 - 58 - 59)	1	
14	MDM 225 T 1	**Candela** con guarnizione	1	
15	T 71 bis	**Dado** per prigionieri laterali	2	10 UNI 207
16	T 209 B	**Rosetta** per prigionieri laterali	2	10,25 x 19 x 2
17	M 8018 bis	**Controdado** per prigioniero centrale	1	12 x 1,25 M
18	T 2075 bis	**Dado** per prigioniero centrale	1	12 x 1,25 M
19	M 8018 ter	**Rosetta** per prigioniero centrale	1	12,5 x 22 x 1,5
20	M 8258/8274	**Scatola** porta bilancieri completa (Comprende i pezzi : 26 - 27 - 28 - 29 - 30 - 31 - 32 - 33 - 34 - 35 - 36 - 37 - 38 - 41)	1	
21	M 8269	**Spessore** per prigioniero centrale	1	
22	M 8270	**Spessore** per prigionieri laterali	2	
23	DN 7	**Dado** per prigionieri scatola bilancieri e per prigionieri tubo copriastine	9	7 UNI 207
24	M 2035	**Rosetta** per prigionieri scatola porta bilancieri	7	7,5 x 13 x 1
25	M 8259	**Coperchio** per scatola porta bilancieri	1	
26	M 30041	**Boccola** corta inferiore per bilanciere aspirazione	1	
27	M 30043	**Boccola** lunga inferiore per bilanciere scarico	1	
28	M 8275	**Bilanciere** per valvola scarico	1	
29	M 8274	**Bilanciere** per valvola aspirazione	1	
30	M 8278	**Rosetta** di tenuta feltro per scatola porta bilancieri	2	19,5 x 28,5 x 1
31	M 8278 bis	**Guarnizione** feltro per scatola porta bilancieri	2	
32	M 8026	**Pasticca** per bilancieri	2	
33	M 61 bis	**Dado** per viti registro valvole sui bilancieri	2	7 MA
34	M 2027	**Vite** per registro valvole sui bilancieri	2	
35	T 150 bis	**Bullone** fissaggio boccole inferiori alla scatola bilancieri	2	7 MA x 24
36	M 149 ter	**Rosetta** per bulloni fissaggio boccole inferiori alla scatola bilancieri	2	7,5 x 13 x 1,8
37	M 30040	**Boccola** corta superiore per bilanciere aspirazione	1	
38	M 30042	**Boccola** lunga superiore per bilanciere scarico	1	
39	M 8258/2034	**Corpo** della scatola porta bilancieri completa di prigionieri	1	
40	M 2034	**Prigioniero** sulla scatola porta bilancieri	7	7 MA x 34
41	M 8258/8259	**Scatola** porta bilancieri (Comprende i pezzi: 23 - 24 - 25 - 39)	1	
42	TA 182	**Bullone** cavo per attacco tubazione alla scatola bilancieri	1	
43	25037	**Tubazione** ricupero olio dalla scatola bilancieri	1	
44	TA 180 ter	**Guarnizione** fibra per bullone cavo	2	
45	25050	**Raccordo** attacco tubazione scarico olio dalla scatola bilancieri al basamento	1	
46	M 8292	**Tubo** copriastine bilancieri	1	
47	M 2169	**Guarnizione** gomma per tubo copriastine bilancieri	1	

(segue)

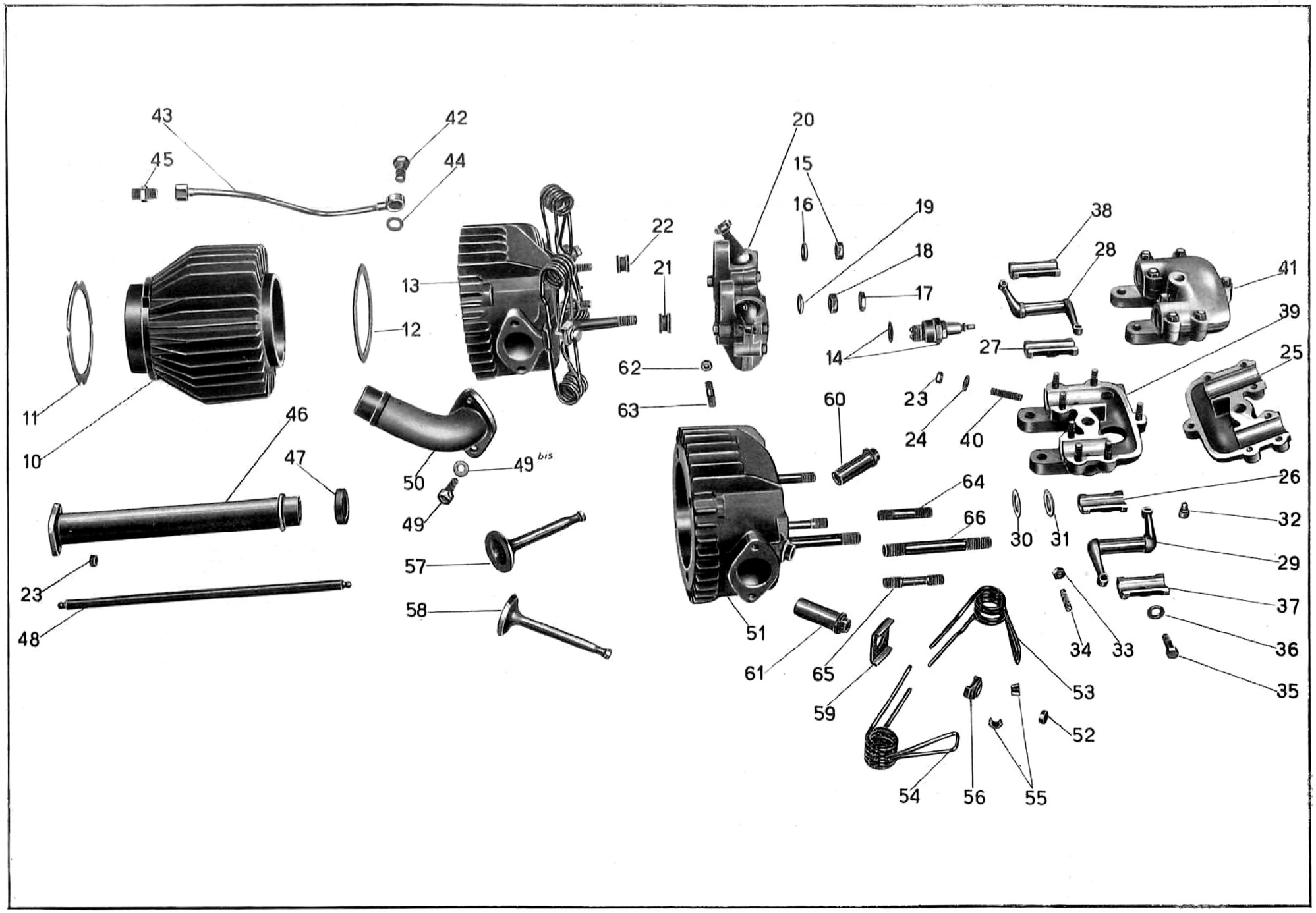
43
42
45
44
20
15
16
19
38
22
18
28
41
21
13
17
12
39
14
27
25
62
23
11
60
63
24
40
46
47
49 bis
50
64
26
49
66
32
30
31
29
57
23
37
58
51
34
33
36
48
61
65
53
35
59
52
54
56
55

Tavola 1

Tavola 1

Complesso : Mototelaio
Sottocomplesso : Motore

Gruppo : Organi principali
Sottogruppo : Cilindro - Testa - Scatola bilancieri - Valvole

N. Figura	Num. d'ordinazione	DENOMINAZIONE	Quantità	Indicazioni supplettive
48	M 8283	**Astina** comando bilancieri (completa)	2	
49	M 2037	**Bullone** fissaggio pipa aspirazione	2	8 MA x 20
49 bis	M 145 ter	**Rosetta** per bulloni fissaggio pipa aspirazione	2	8,25 x 17 x 1,5
50	M 30007	**Pipa** aspirazione	1	
51	M 8251/8007	**Testa** del cilindro con guida valvole e prigionieri (Comprende i pezzi: 60 - 61 - 63 - 64 - 65 - 66)	1	
52	M 8006	**Cappelletto** per valvole	2	
53	M 2012	**Molla** per valvole con forcella interna	2	
54	M 2013	**Molla** per valvole con forcella esterna	2	
55	M 8011	**Mezzi** collarini di tenuta piattello superiore	4	
56	M 8010	**Piattello** superiore porta molle valvole	2	
57	M 8263	**Valvola** scarico	1	
58	M 8262	**Valvola** aspirazione	1	
59	M 8009	**Piattello** inferiore porta molle valvole	2	
60	M 8264	**Guida** valvola scarico	1	
61	M 8007	**Guida** valvola aspirazione	1	
62	M 107 bis	**Dado** per prigionieri fissaggio tubo scarico	2	7 MA
63	M 107	**Prigioniero** fissaggio tubo scarico	2	7 MA x 33
64	M 8267	**Prigioniero** laterale sulla testa	1	10 MA x 56
65	M 8268	**Prigioniero** laterale con gola sulla testa	1	
66	M 8266	**Prigioniero** centrale sulla testa	1	12 x 1,25 M x 109,5

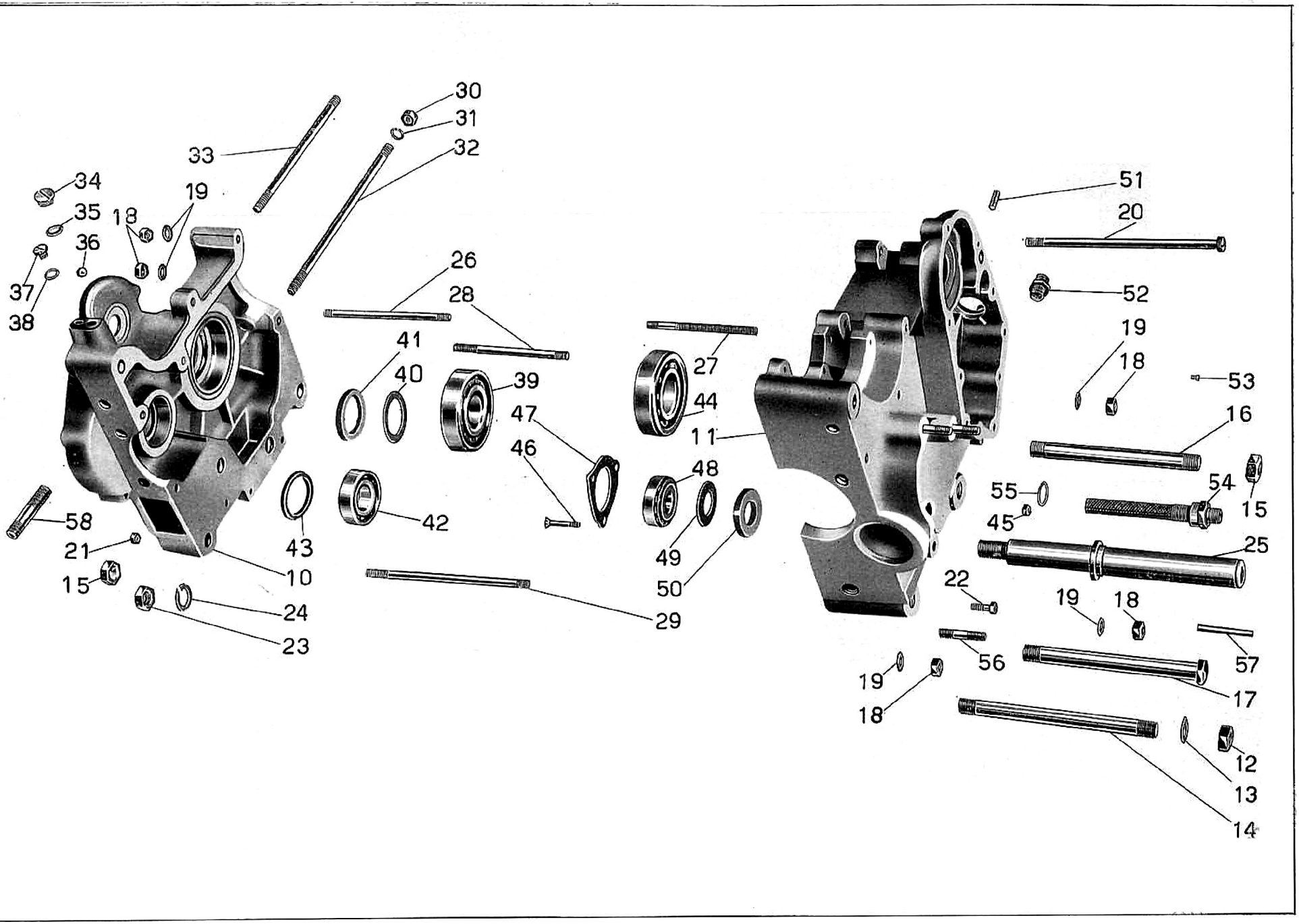
30
31
32
33
34
19
35
18
36
37
38
26
28
41
40
39
47
46
27
44
11
48
49
50
42
43
10
58
21
15
24
23
29
51
20
52
19
18
53
16
54
15
55
45
25
22
19
18
56
57
17
19
18
12
13
14

Tavola 2

Tavola 2 **Complesso** : Mototelaio **Gruppo** : Organi principali
Sottocomplesso : Motore **Sottogruppo** : Basamento

N. Figura	Num. d'ordinazione	DENOMINAZIONE	Quantità	Indicazioni supplettive
10	25041	**Basamento** motore lato volano	1	
11	25040	**Basamento** motore lato distribuzione	1	
12	T 2075 bis	**Dado** per tirante superiore fissaggio motore al triangolo anteriore	2	12 x 1,25 M
13	M 8018 ter	**Rosetta** per tirante superiore fissaggio motore al triangolo anteriore	2	22 x 12,5 x 1,5
14	25446	**Tirante** superiore fissaggio motore al triangolo anteriore	1	12 x 1,25 M x 166
15	T 2011	**Dado** per tirante anteriore e per bullone posteriore fissaggio motore alle piastre del sopporto	3	14 MB
16	T 8044	**Tirante** anteriore fissaggio motore alle piastre del sopporto	1	14 MB x 155
17	25446 bis	**Bullone** posteriore fissaggio motore alle piastre del sopporto	1	14 MB x 145
18	DN 8	**Dado** per prigioniero sul basamento fissaggio fascetta magnete, per bullone serraggio basamento e fissaggio fascetta magnete, per prigioniero lungo sul basamento lato volano, per prigioniero sul basamento volano posteriore superiore e per tirante serraggio basamento parte anteriore inferiore	7	8 MA
19	M 145 ter	**Rosetta** per prigioniero sul basamento fissaggio fascetta magnete, per bullone serraggio basamento e fissaggio fascetta magnete, per prigioniero lungo sul basamento lato volano, per prigioniero sul basamento volano posteriore superiore e per tirante serraggio basamento parte anteriore inferiore	7	8,25 x 17 x 1,5
20	M 8183	**Bullone** serraggio basamento parte anteriore e attacco fascetta magnete	1	8 MA x 164,5
21	DN 6	**Dado** per bullone serraggio basamento parte inferiore	3	6 UNI 207
22	M 140	**Bullone** serraggio basamento parte inferiore	3	6 MA x 17
23	T 30441	**Dado** per albero messa in moto	1	16 MB
24	M 08151 bis	**Rosetta** elastica per albero messa in moto	1	26,5 x 16,5 x 3
25	25097	**Albero** per messa in moto	1	
26	M 8184	**Tirante** serraggio basamento parte anteriore	1	8 MA x 145
27	25051	**Prigioniero** sul basamento per fascetta magnete	1	
28	25057	**Prigioniero** sul basamento lato volano posteriore superiore	2	8 MA x 114
29	25056	**Prigioniero** lungo sul basamento lato volano	1	8 MA x 167
30	DK 10	**Dado** per prigionieri fissaggio cilindro e testa	4	
31	RE 10	**Rosetta** elastica per prigionieri fissaggio cilindro e testa	4	10,5 x 15,5 x 2,5
32	M 8182	**Prigioniero** lungo fissaggio cilindro e testa	2	10 MA x 257
33	M 8181	**Prigioniero** corto fissaggio cilindro e testa	2	10 MA x 206
34	M 8045	**Tappo** per sfiatatoio grande	1	
35	M 121 bis	**Guarnizione** per tappo sfiatatoio grande	1	
36	M 8046	**Sfera** per sfiatatoio	1	3/8" = (9,52)
37	M 8537	**Tappo** per sfiatatoio piccolo	1	
38	M 8537 bis	**Guarnizione** fibra per sfiatatoio piccolo	1	
39	M 8059	**Cuscinetto** a rulli conici per albero a gomito	1	35 x 80 x 21 (A 35 UNI 619)
40	M 8054	**Anello** premistoppa albero a gomito	1	52 x 35,2 x 1,5

(segue)

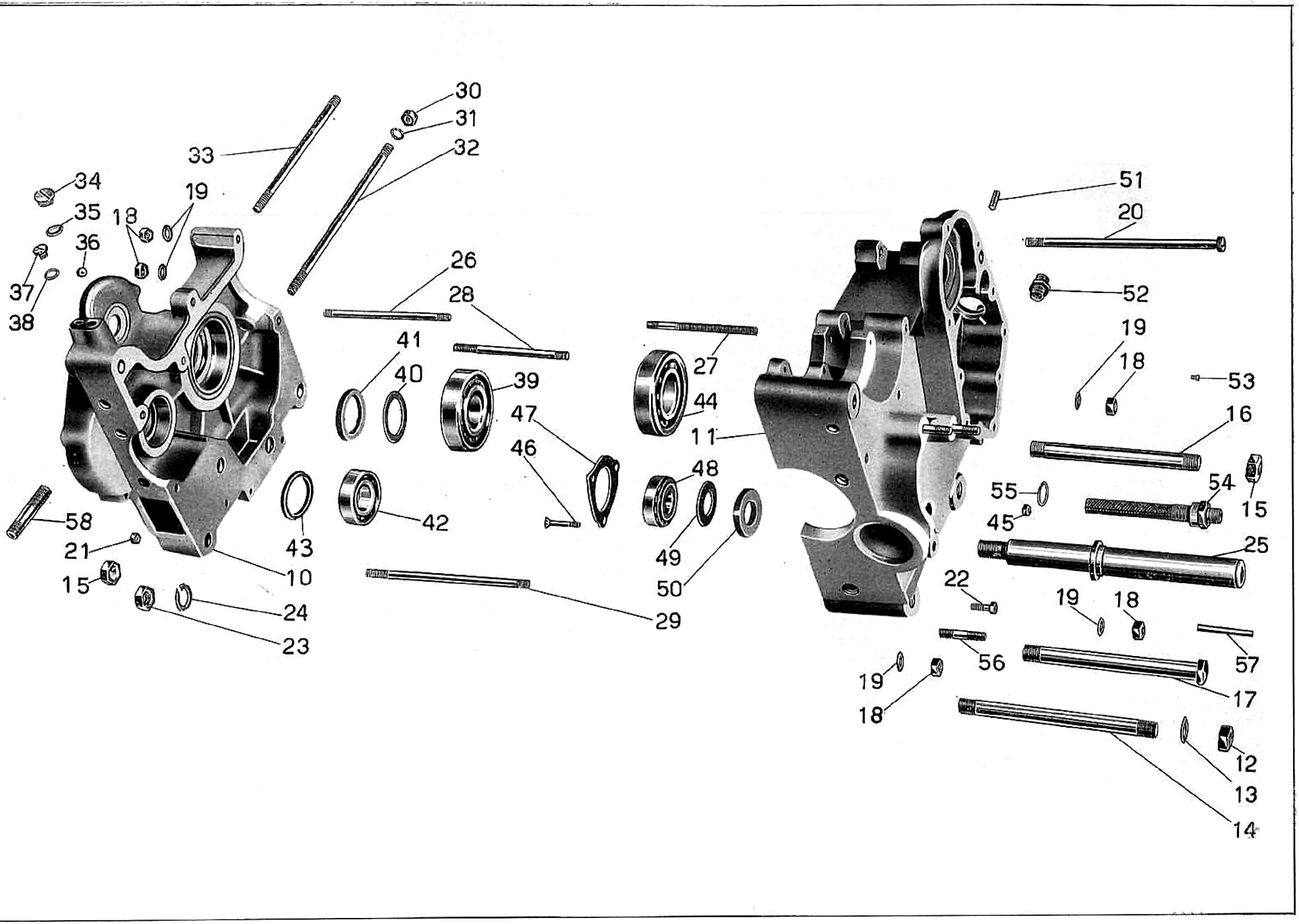
30
31
32
33
34
19
35
18
36
37
38
26
28
41
40
39
47
46
27
44
11
48
49
50
42
43
10
58
21
15
24
23
29
51
20
52
19
18
53
16
54
15
55
45
25
22
19
18
56
57
17
19
18
12
13
14

Tavola 2

Tavola 2 **Complesso** : Mototelaio **Gruppo** : Organi principali
Sottocomplesso : Motore **Sottogruppo** : Basamento

N. Figura	Num. d'ordinazione	DENOMINAZIONE	Quantità	Indicazioni suppletive
41	M 8053	**Anello** feltro di tenuta olio albero a gomito	1	
42	25055	**Cuscinetto** a rulli sull'albero parte ingranaggio conico	1	25 x 52 x 15 (A 25 UNI 618)
43	25053 bis	**Anello** gomma nel basamento volano per albero porta pignone conico . . .	1	
44	M 8058	**Cuscinetto** a sfere per albero a gomito	1	35 x 80 x 21 (35 UNI 607)
45	41093	**Dado** per vite fissaggio ranella sul basamento	3	5 MA
46	25049 ter	**Vite** fissaggio ranella sul basamento	3	5 MA x 31
47	25049 bis	**Ranella** sul basamento lato distribuzione per tenuta cuscinetto	1	
48	25049	**Cuscinetto** a rulli conici per albero porta pignone	1	20 x 47 x 14 (Riv 01/02/7204)
49	25047	**Anello** di spessore e tenuta feltro sull'albero porta pignone conico	1	
50	25046	**Anello** feltro sul basamento lato distribuzione per albero porta pignone conico	1	
51	M 2088	**Prigioniero** fissaggio tubo copriastine	2	7 MA x 22
52	25050	**Raccordo** ricupero olio dal castelletto	1	
53	M 8063	**Grano** di fermo perno camma	1	
54	25107	**Raccordo** ricupero olio dal basamento	1	
55	25111	**Guarnizione** per raccordo ricupero olio dal basamento	1	
56	M 8186	**Prigioniero** fissaggio coperchio pignone	2	8 MA x 41
57	25052	**Spina** fissaggio fascette dinamo	2	
58	25051 bis	**Prigioniero** sul basamento fissaggio scatola del cambio	2	12 x 1,25 M x 61

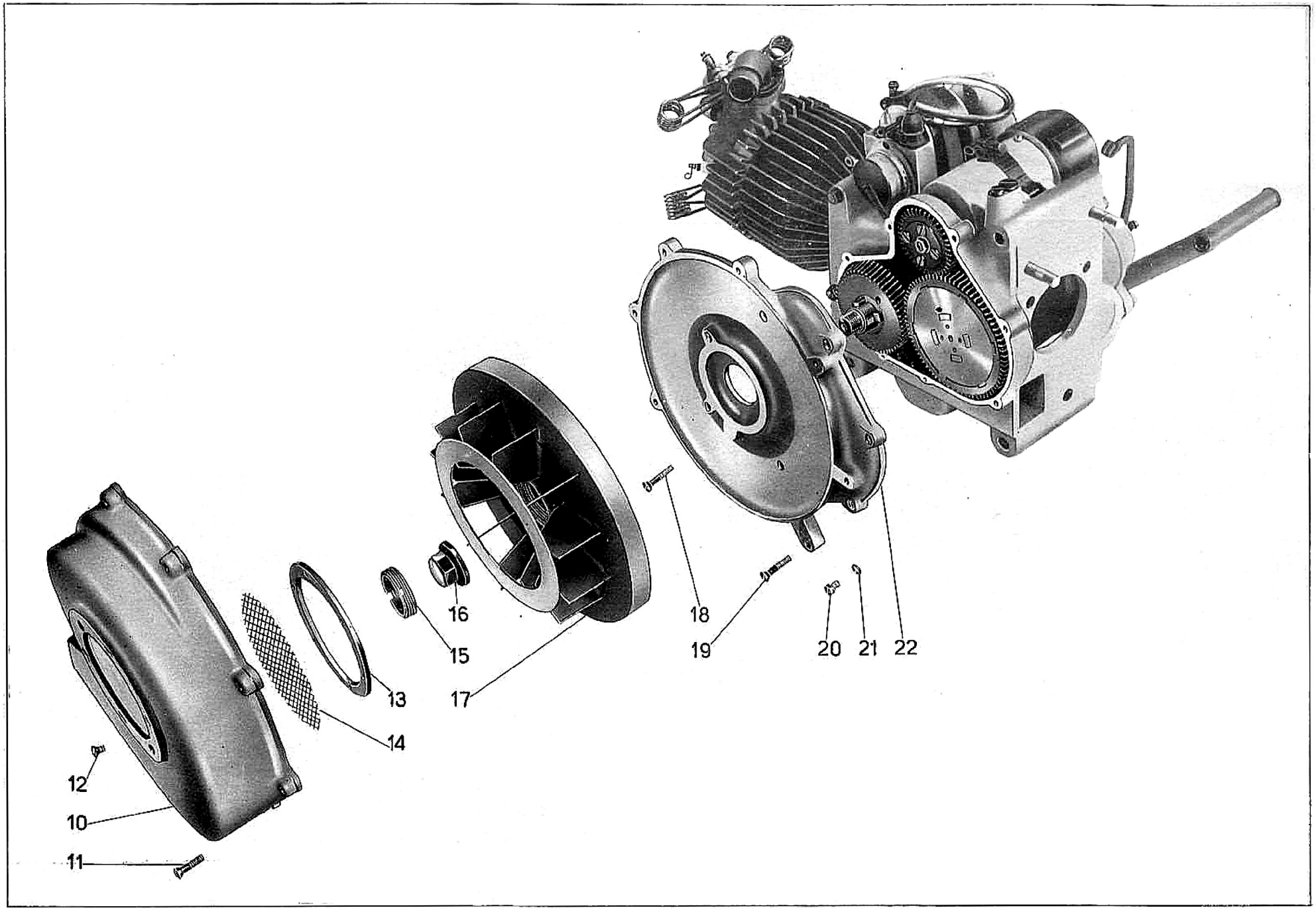

Tavola 3

Tavola 3

Complesso : Mototelaio
Sottocomplesso : Motore

Gruppo : Organi principali
Sottogruppo : Coperchio lato volano - Scatola ventilatore

N. Figura	Num. d'ordinazione	DENOMINAZIONE	Quantità	Indicazioni supplettive
10	25045	**Scatola** del ventilatore	1	
11	M 8191	**Vite** fissaggio scatola del ventilatore	7	6 MA x 26
12	M 144	**Vite** fissaggio rete di riparo sulla scatola ventilatore	6	5 x 0,85 M x 9,5
13	25059	**Anello** di tenuta rete di riparo sulla scatola ventilatore	1	
14	25058	**Retina** sulla scatola ventilatore	1	
15	25065	**Ghiera** per volano - a vite sinistra	1	
16	25063	**Dado** per volano	1	
17	25062/25067	**Volano** motore completo di ventola	1	
18	M 2197	**Vite** lunga fissaggio coperchio basamento lato volano	2	6 MA x 35,5
19	M 141	**Vite** corta fissaggio coperchio basamento lato volano	5	6 MA x 29
20	M 0156	**Tappo** scarico olio sul coperchio lato volano	1	7 MA x 9
21	M 0156 ter	**Guarnizione** per tappo scarico olio sul coperchio lato volano	1	
22	25043	**Coperchio** basamento lato volano	1	

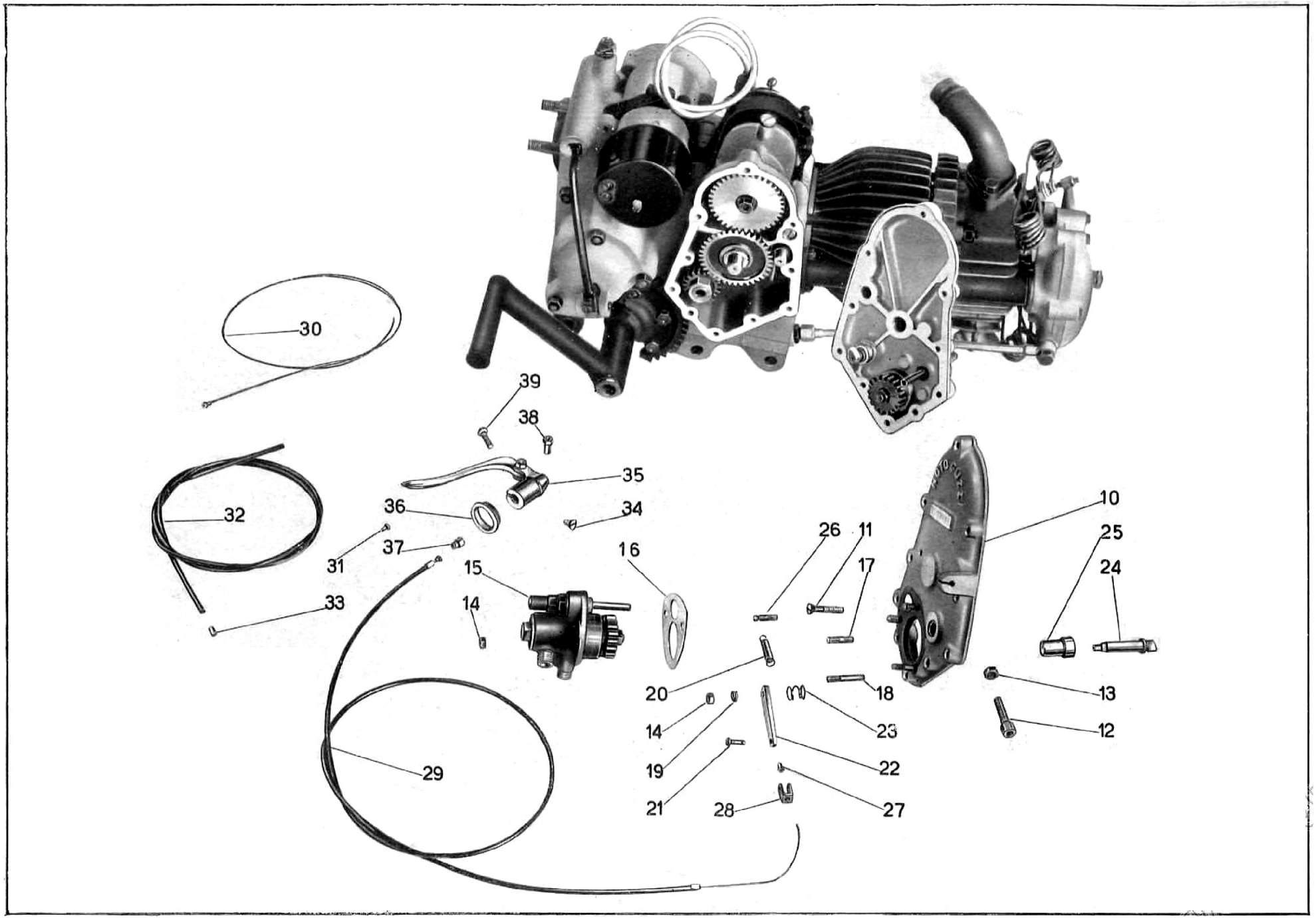
30
39
38
35
32
36
34
31
37
15
16
33
14
26
11
17
10
25
24
20
18
13
14
23
12
19
22
29
21
28
27

Tavola 4

Tavola 4 **Complesso** : Mototelaio **Gruppo** : Organi principali

Sottocomplesso : Motore **Sottogruppo** : Coperchio lato distribuzione - Leva alzavalvola

N. Figura	Num. d'ordinazione	DENOMINAZIONE	Quantità	Indicazioni supplettive
10	25042	**Coperchio** lato distribuzione	1	
11	M 2198	**Vite** fissaggio coperchio lato distribuzione	10	6 MA x 33
12	M 2101	**Bullone** tendifilo alzavalvola	1	
13	M 70 bis	**Dado** per bullone tendifilo alzavalvola	1	7 MA
14	DN 6	**Dado** per prigionieri fissaggio pompa olio e fissaggio leva alzavalvola	4	6 UNI 207
15	25098 bis/M 9068	**Pompa** olio completa	1	
16		**Guarnizione** carta per pompa olio	1	
17	M 2110	**Prigioniero** corto fissaggio pompa olio	2	
18	M 2111	**Prigioniero** lungo fissaggio pompa olio	1	
19	RE 6	**Rosetta** elastica per dado fissaggio leva alzavalvola	1	6,5 x 11 x 2
20	M 56	**Molla** richiamo leva alzavalvola	1	
21	M 64	**Spina** fissaggio forcellino alla leva alzavalvola	1	
22	M 8288 bis	**Leva** alzavalvola	1	
23	M 67	**Molla** per camma alzavalvola	1	
24	M 2095	**Camma** alzavalvola	1	
25	M 2096	**Guida** camma alzavalvola sul coperchio lato distribuzione	1	
26	M 2100	**Attacco** per molla ritorno alzavalvola sul coperchio lato distribuzione	1	
27	M 68 N	**Capocorda** per trasmissione comando alzavalvola	1	
28	M 68	**Forcellino** per leva alzavalvola	1	
29	12351/12352	**Trasmissione** completa comando alzavalvola (Comprende i pezzi: 30 - 32 - 33)	1	
30	12352/T 8529	**Cavo** per trasmissione completo di capocorda	1	
31	T 8529	**Capocorda** per cavo per leva sul manubrio	1	
32	12351	**Guaina** per cavo	1	
33	T 234	**Coprifilo** per guaina	2	
34	M 144	**Vite** di fermo leva alzavalvola al manubrio	1	5 x 0,85 M x 9,5
35	T 0156/157	**Leva** comando alzavalvola completa	1	
36	T 8167	**Cappelletto** sul manubrio per manopola sinistra	1	
37	T 157 bis	**Bussola** per leva rovesciata alzavalvola	1	
38	T 158 bis	**Dado** per bulloncino fissaggio leva alzavalvola	1	
39	T 158	**Bulloncino** per fissaggio leva alzavalvola	1	

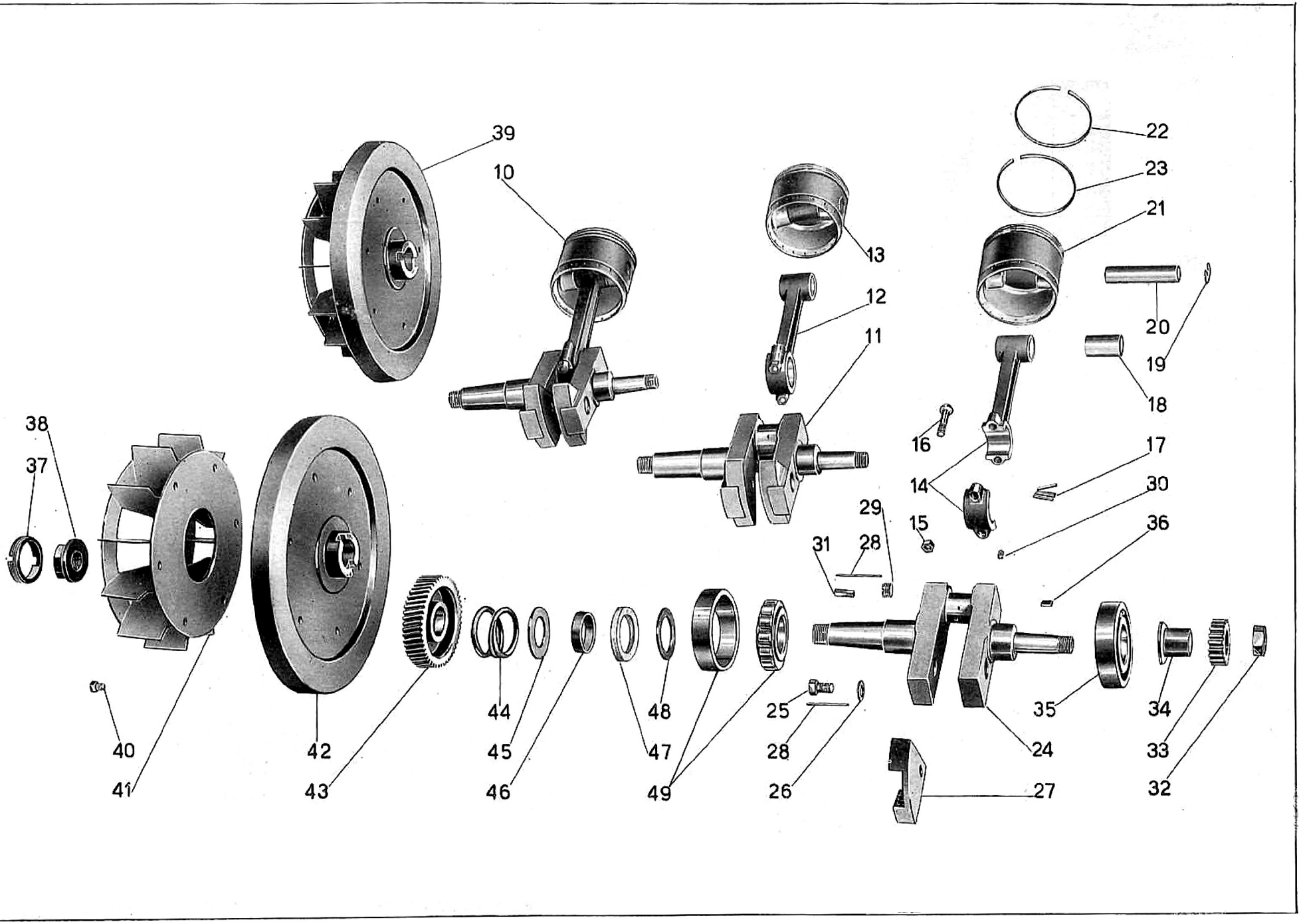
39
10
13
12
11
22
23
21
20
19
18
16
17
14
30
15
29
31
28
36
38
37
40
41
42
43
44
45
46
48
47
49
25
28
26
24
27
35
34
33
32

Tavola 5

Tavola 5

Complesso : Mototelaio
Sottocomplesso : Motore

Gruppo : Organi principali
Sottogruppo : Albero a gomito - Biella - Pistone - Volano

N. Figura	Num. d'ordinazione	DENOMINAZIONE	Quantità	Indicazioni supplellive
10	25060/M 35003	**Albero** a gomito completo di biella e pistone (Comprende i pezzi: 11 - 12 - 13 - 17)	1	
11	25060/M 9011	**Albero** a gomito completo (Comprende pezzi: 24 - 25 - 26 - 27 - 28 - 29 - 30)	1	
12	M 8047/18	**Biella** con cappello completa (Comprende i pezzi: 14 - 15 - 16 - 18)	1	
13	M 35003/8539	**Pistone** completo (Comprende i pezzi: 19 - 20 - 21 - 22 - 23)	1	
14	M 8047	**Biella** con cappello	1	
15	M 19 bis	**Dado** per bulloni testa di biella	2	8 MB
16	M 8047 bis	**Bullone** per testa di biella	2	
17	MA 17	**Aghi** per testa di biella	33	⌀ 3 x 23,8
18	M 18	**Boccola** per piede di biella	1	
19	M 14	**Molla** di tenuta spinotto per pistone	2	
20	M 8539	**Spinotto** per pistone	1	
21	M 35003	**Pistone**	1	(Borgo 389)
22	M 12	**Fascia** elastica	3	
23	M 12 R	**Fascia** elastica raschiaolio	1	
24	25060	**Albero** a gomito	1	
25	MA 24 bis	**Bullone** fissaggio contrappesi	2	9 MA x 15
26	MA 24 ter	**Rosetta** per bulloni fissaggio contrappesi	2	9,5 x 20 x 2
27	M 9011	**Contrappeso** per albero a gomito	2	
28		**Spina** per tappo grande e per bulloni fissaggio contrappesi	3	
29	M 2064	**Tappo** grande per albero a gomito	1	14 x 1 M x 7
30	M 20 ter	**Tappo** piccolo per albero a gomito	1	6 MA
31	M 26	**Chiavella** per volano sull'albero a gomito	1	
32	25066	**Dado** per albero a gomito - lato distribuzione	1	18 MB
33	M 8052	**Ingranaggio** sull'albero a gomito comando distribuzione	1	
34	M 8511	**Manicotto** di spessore sull'albero a gomito	1	
35	M 8058	**Cuscinetto** a sfere sull'albero a gomito	1	35 x 80 x 21 (35 UNI 607)
36	M 25	**Chiavella** sull'albero a gomito lato distribuzione	1	
37	25065	**Ghiera** per volano motore	1	
38	25063	**Dado** per volano motore	1	
39	25062/25067	**Volano** motore completo di ventola (Comprende i pezzi: 40 - 41 - 42)	1	
40	T 134	**Bullone** fissaggio ventola al volano	6	6 MA x 9
41	25067	**Ventola** per ventilatore	1	
42	25062	**Volano** motore	1	
43	25061	**Pignone** motore sull'albero a gomito	1	
44	M 13132	**Molla** di spinta pignone motore	1	
45	M 110	**Anello** di tenuta molla di spinta pignone motore	1	30,1 x 50 x 2
46	M 8055	**Anello** di spessore per cuscinetto a rulli	1	
47	M 8053	**Anello** feltro di tenuta olio albero a gomito (lato volano)	1	
48	M 8054	**Anello** premistoppa albero a gomito	1	35,2 x 52 x 1,5
49	M 8059	**Cuscinetto** a rulli sull'albero a gomito	1	35 x 80 x 21 (A 35 UNI 619)

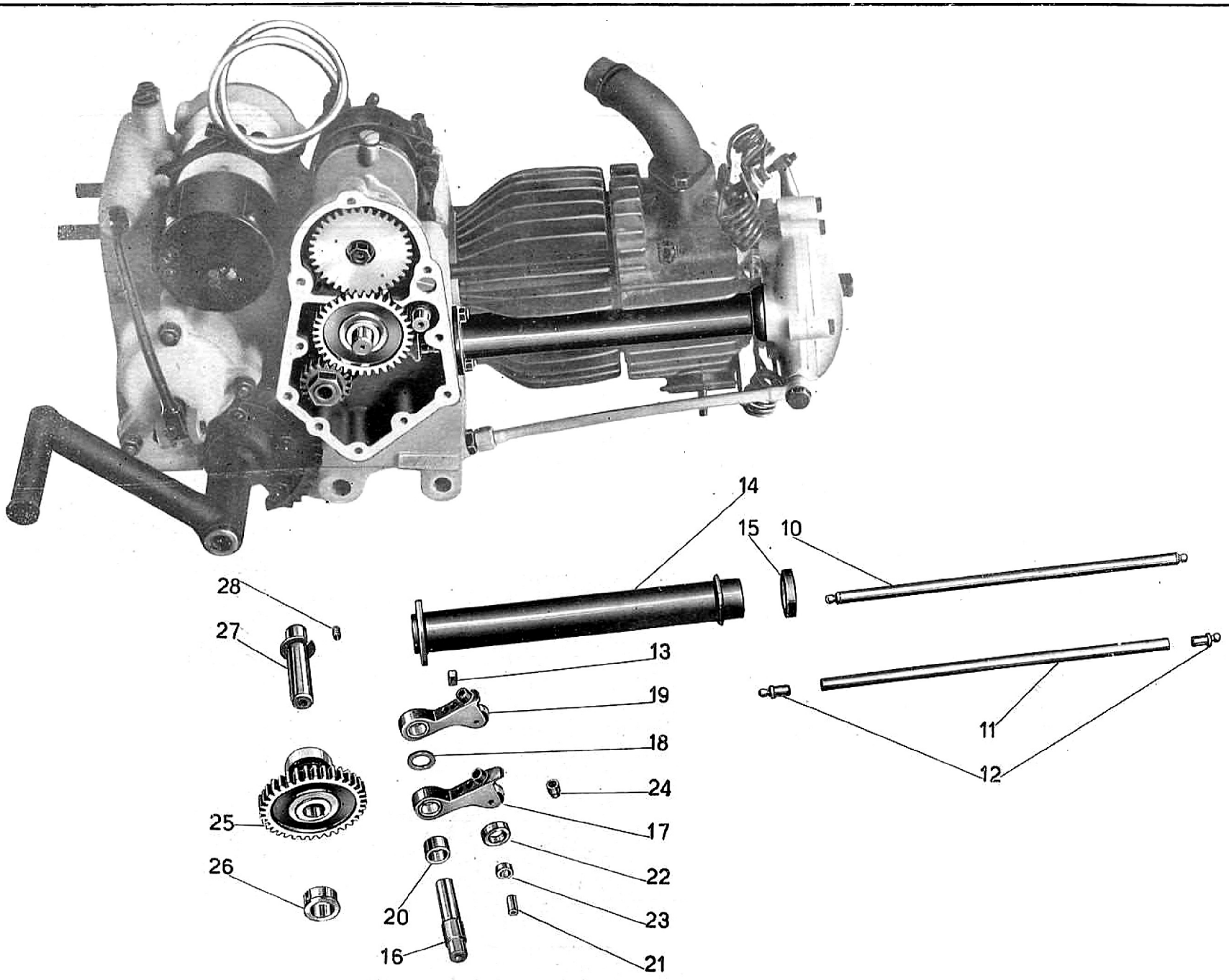

Tavola 6

Tavola 6 **Complesso** : Mototelaio **Gruppo** : Organi principali
Sottocomplesso : Motore **Sottogruppo** : Distribuzione

N. Figura	Num. d'ordinazione	DENOMINAZIONE	Quantità	Indicazioni supplettive
10	M 8283	**Astina** comando bilancieri completa (Comprende i pezzi: 11 - 12)	2	
11	M 8284	**Tubo** per astine bilancieri	2	
12	M 8072 B	**Pasticca** per astine bilancieri	4	
13	DN 7	**Dado** per tubo copriastine bilancieri	2	7 UNI 207
14	M 8292	**Tubo** copriastine bilancieri	1	
15	M 2169	**Guarnizione** gomma per tubo copriastine	1	
16	M 8069	**Perno** porta levette aspirazione e scarico	1	
17	M 8281/2082	**Levetta** scarico completa di rullo e boccola	1	
18	M 8522	**Rosetta** di spessore fra le levette aspirazione e scarico	1	13,2 x 20 x 2
19	M 8280/2082	**Levetta** aspirazione completa di rullo e boccola	1	
20	M 2082	**Boccola** per levette aspirazione e scarico	2	
21	M 2093	**Perno** per rullo levette aspirazione e scarico	2	
22	M 8282	**Rullo** per levette aspirazione e scarico	2	
23	M 2092	**Boccola** per rulli levette aspirazione e scarico	2	
24	M 8068	**Pasticca** per levette aspirazione e scarico	2	
25	12346/8061	**Camma** aspirazione e scarico completa di boccole	1	
26	M 8061	**Boccola** per camma aspirazione e scarico	2	
27	M 8516	**Perno** per camma aspirazione e scarico	1	
28	M 8063	**Grano** di fermo perno camma aspirazione e scarico	1	5 MA x 7

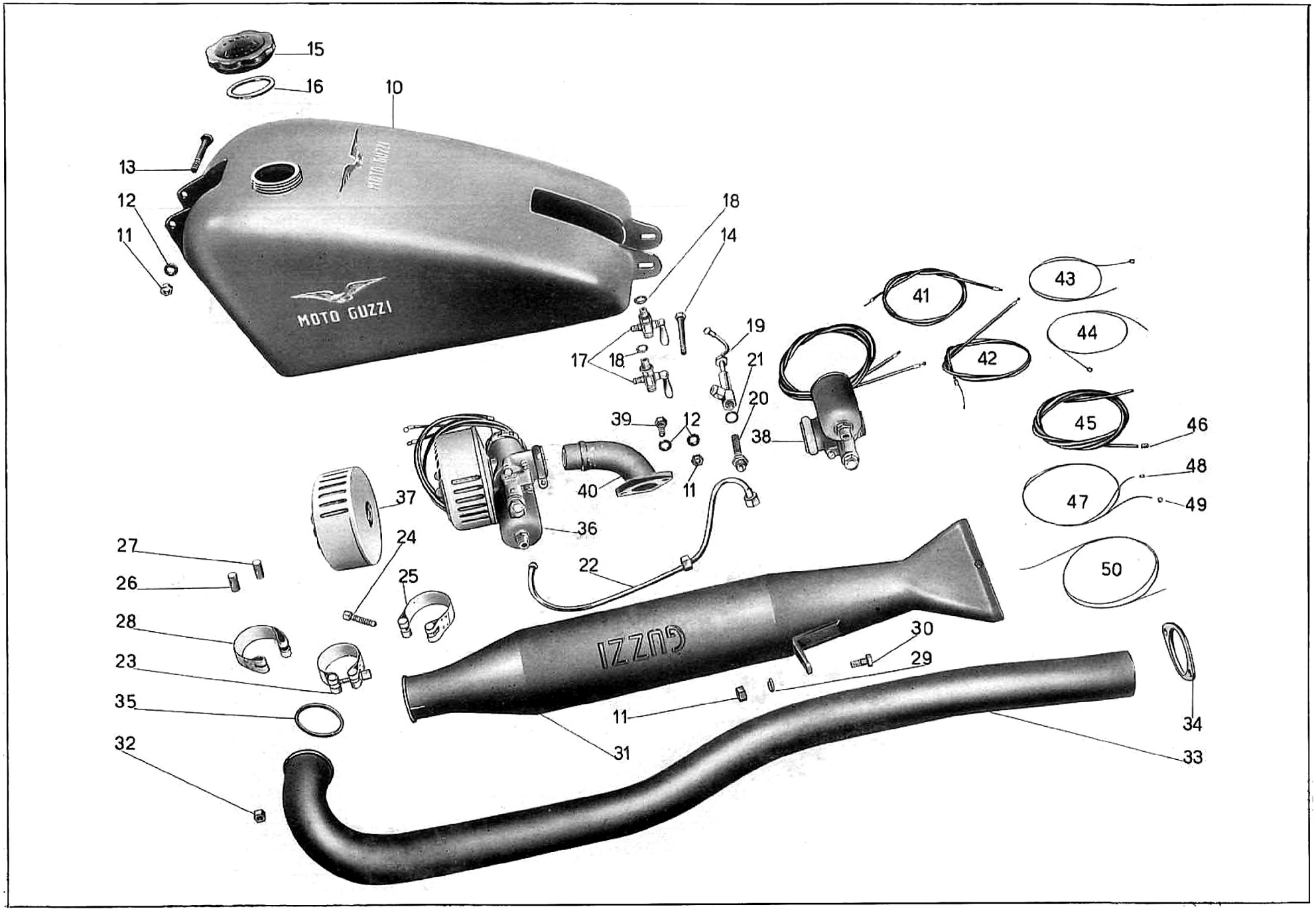
15
16
10
13
12
11
MOTO GUZZI
18
14
17
18
19
21
20
39
12
38
41
43
44
42
45
46
48
47
49
50
40
11
37
36
24
27
26
25
22
28
23
35
32
30
29
11
31
34
33
GUZZI

Tavola 7

Tavola 7 **Complesso** : Mototelaio **Gruppo** : Alimentazione e scarico

Sottocomplesso : Motore **Sottogruppo** : Serb. benzina - Tubaz. - Carburat. - Filtro d'aria - Tubo scar. e silenz.

N. Figura	Num. d'ordinazione	DENOMINAZIONE	Quantità	Indicazioni suppletive
10	25135	**Serbatoio** benzina	1	
11	DN 8	**Dado** per bulloni attacco serbatoio benzina e per bullone fissaggio silenziatore al telaio	3	8 MA
12	M 145 ter	**Rosetta** per bulloni attacco serbatoio benzina e per bulloni fissaggio pipa aspirazione	4	8,25 x 17 x 1,5
13	12331 bis	**Bullone** fissaggio serbatoio al telaio parte anteriore	1	8 MA x 84
14	12331	**Bullone** fissaggio serbatoio al telaio parte posteriore	1	8 MA x 79
15	25137	**Tappo** per serbatoio benzina	1	
16	25140	**Guarnizione** per tappo serbatoio benzina	1	
17	TA 175	**Rubinetto** benzina completo	2	
18	TA 175 G	**Guarnizione** fibra per rubinetti	2	
19	T 5133	**Corpo** filtro benzina	1	
20	T 333	**Raccordo** con retina per filtro benzina	1	
21	T 333 bis	**Guarnizione** fibra per filtro benzina	1	
22	T 30121	**Tubazione** alimentazione benzina	1	
23	12338	**Fascetta** fissaggio silenziatore al tubo scarico (Comprende i pezzi: 24 - 25)	1	
24	T 8521	**Bullone** serraggio fascetta	1	
25	12338 bis/8521 bis	**Fascetta** completa di rulli (Comprende i pezzi: 26 - 27 - 28)	1	
26	T 8521 ter	**Rullo** non filettato per fascetta	1	
27	T 8521 bis	**Rullo** filettato per fascetta	1	
28	12338 bis	**Corpo** fascetta fissaggio silenziatore	1	
29	RE 8	**Rosetta** elastica per bullone fissaggio silenziatore al telaio	1	8,5 x 13,5 x 2,5
30	T 129 bis	**Bullone** fissaggio silenziatore al telaio	1	8 MA x 17,5
31	25121	**Silenziatore** completo	1	
32	M 107 bis	**Dado** fissaggio tubo scarico alla testa	2	7 MA
33	25120	**Tubo** scarico	1	
34	M 8391	**Flangia** per attacco tubo scarico alla testa	1	
35	M 186	**Guarnizione** per tubo scarico	1	
36	MC26F/F 20	**Carburatore** completo di filtro d'aria	1	
37	F 20	**Filtro** d'aria	1	
38	MC 26 F	**Carburatore**	1	
39	M 2037	**Bullone** fissaggio pipa aspirazione alla testa	2	8 MA x 20
40	M 30007	**Pipa** aspirazione	1	
41	M 173 E/9372	**Trasmissione** comando aria del carburatore (Comprende i pezzi: 43 - 45 - 46)	1	
42	M 173 E/9372 bis	**Trasmissione** comando gas del carburatore (Comprende i pezzi: 44 - 45 - 46)	1	
43	T 9372/193 N	**Cavo** di trasmissione comando aria con capocorda	1	
44	T 9372 bis/193 N	**Cavo** di trasmissione comando gas con capocorda	1	
45	M 173 E	**Guaina** nuda per trasmissione comando aria e gas	2	

(segue)

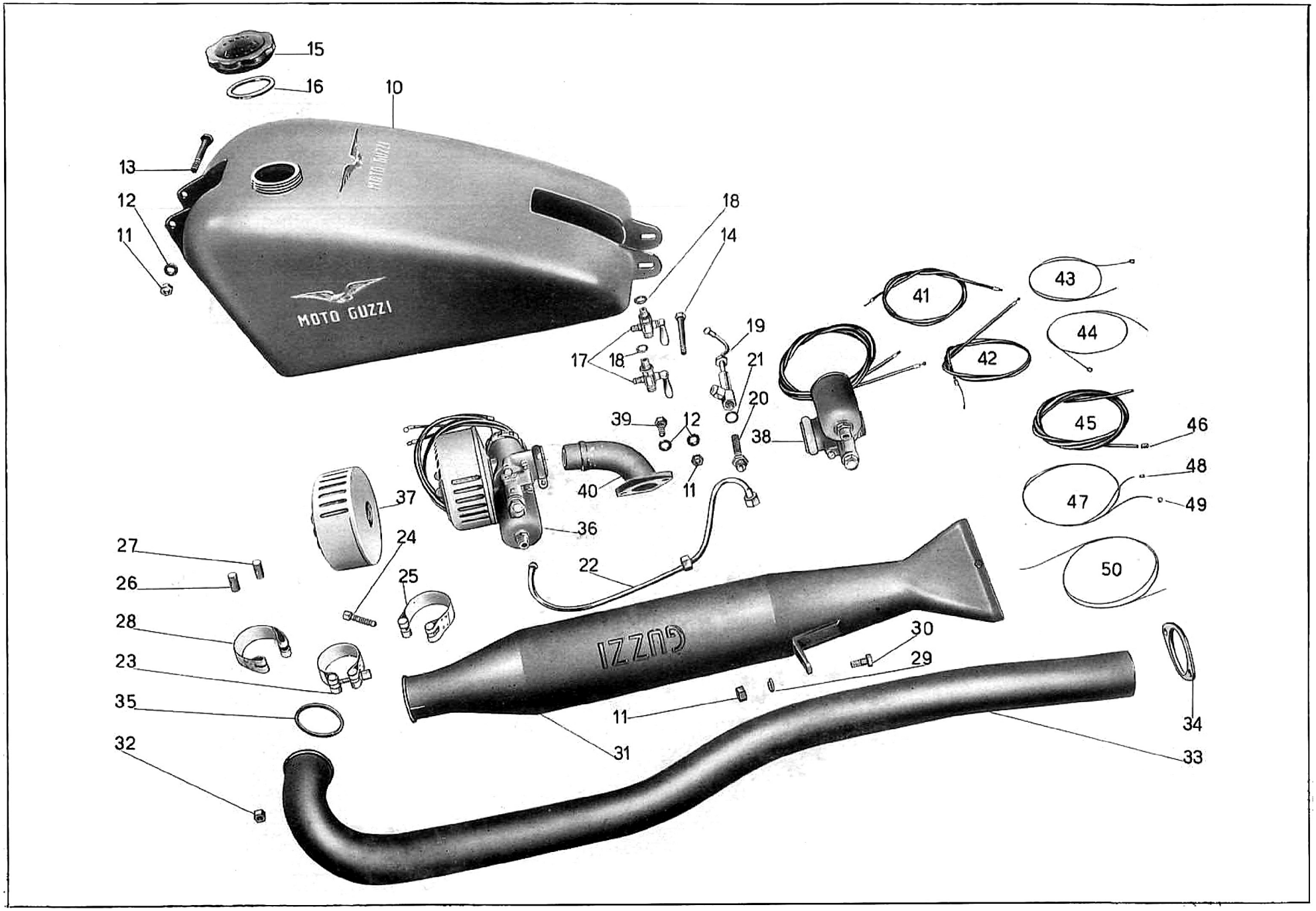
15
16
10
13
12
11
MOTO GUZZI
18
14
17
18
19
21
20
39
12
38
41
43
44
42
45
46
48
47
49
50
40
11
37
36
24
27
26
25
22
28
23
35
32
30
29
11
31
34
33
GUZZI

Tavola 7

Tavola 7

Complesso : Mototelaio
Sottocomplesso : Motore

Gruppo : Alimentazione e scarico
Sottogruppo : Serb. benzina - Tubaz. - Carburat. - Filtro d'aria - Tubo scar. e silenz.

N. Figura	Num. d'ordinazione	DENOMINAZIONE	Quantità	Indicazioni supplellive
46	T 234	**Coprifilo** per guaina	4	
47	T 9372	**Cavo** per trasmissione comando aria	1	
48	M 30050	**Capocorda** per cavi - parte carburatore	2	
49	T 193 N	**Capocorda** per cavi - parte leve	2	
50	T 9372 bis	**Cavo** per trasmissione comando gas	1	

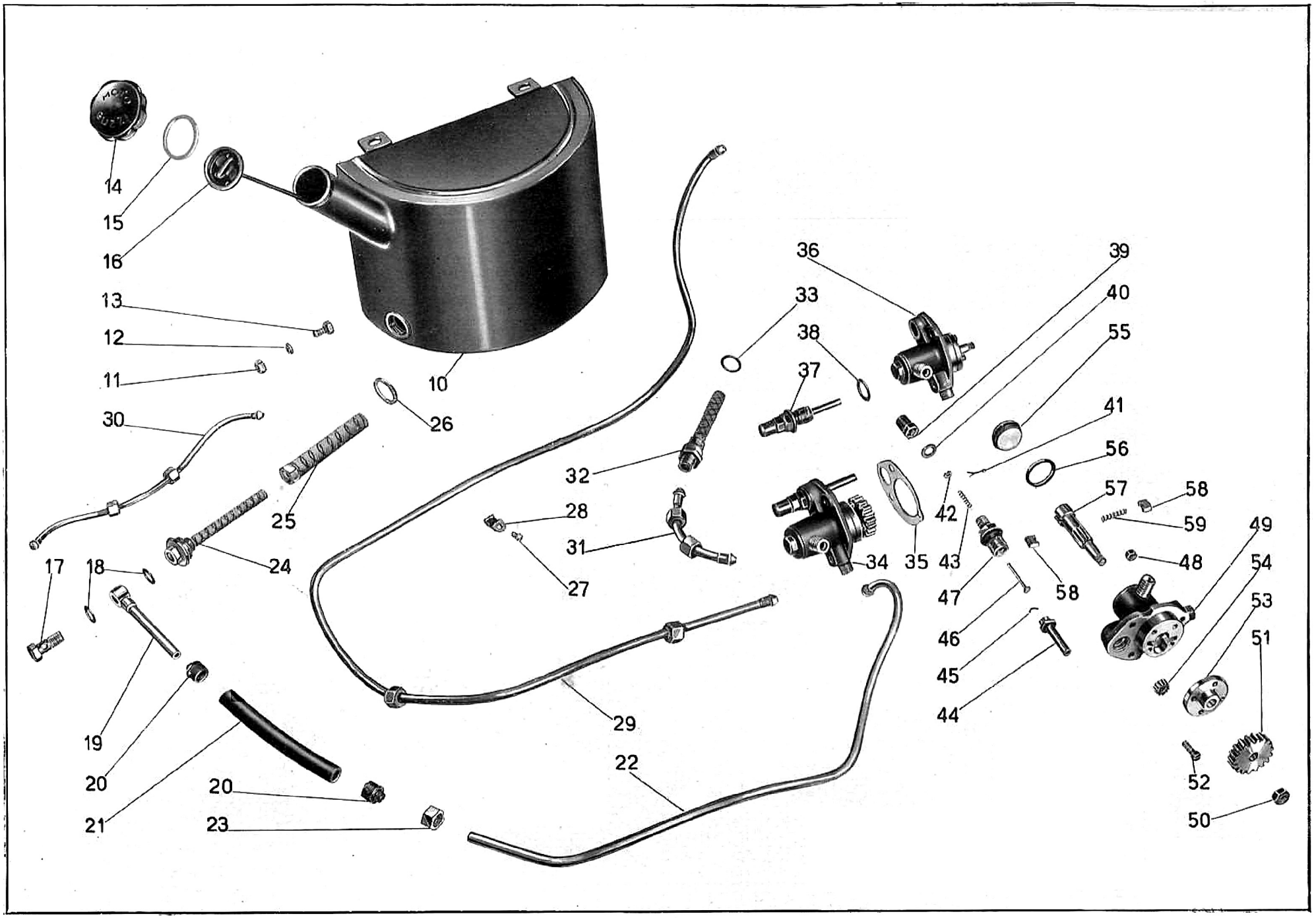
14
15
16
13
12
11
30
10
26
25
24
17
18
19
20
21
20
23
29
22
32
28
31
27
33
38
37
36
39
40
55
41
56
57
58
59
48
49
54
53
51
52
50
42
43
34
35
47
46
45
44
58

Tavola 8

Tavola 8 **Complesso** : Mototelaio **Gruppo** : Lubrificazione

Sottocomplesso : Motore **Sottogruppo** : Serbatoio olio - Tubazioni - Pompa olio

N. Figura	Num. d'ordinazione	DENOMINAZIONE	Quantità	Indicazioni suppletive
10	25520	**Serbatoio** olio	1	
11	DN 8	**Dado** per bulloni fissaggio serbatoio al telaio	3	8 MA
12	RE 8	**Rosetta** elastica per bulloni fissaggio serbatoio	3	8,5 x 13,5 x 2,5
13	T 129 bis	**Bullone** fissaggio serbatoio al telaio	3	8 MA x 17,5
14	25519	**Tappo** per serbatoio	1	
15	T 8403 bis	**Guarnizione** per tappo serbatoio	1	
16	25528	**Asta** di livello per serbatoio olio	1	
17	TA 182	**Bullone** cavo per attacco tubazione al serbatoio	1	
18	TA 180 ter	**Guarnizione** fibra per bullone cavo	2	
19	T 9487	**Tubazione** mandata olio dal serbatoio	1	
20	T 188	**Raccordo** per tubo gomma	2	
21	T 187	**Tubo** gomma di mandata olio	1	
22	25529	**Tubazione** alimentazione olio alla pompa	1	
23	25106	**Dado** per raccordo conico tubazione	1	
24	T 8153	**Raccordo** con filtro per olio - interno	1	
25	T 8153 bis	**Dado** con filtro per olio - esterno	1	
26	T 35102 bis	**Guarnizione** fibra per raccordo con filtro	1	
27	10069 bis	**Vite** fissaggio cavalletto per tubazione ricupero olio	2	4 MA x 4,5
28	12335 ter	**Cavalletto** fissaggio tubazione ricupero olio	2	
29	25531	**Tubazione** ricupero olio dalla pompa al serbatoio	1	
30	25533	**Tubazione** per sfiatatoio olio	1	
31	25103	**Tubazione** ricupero olio dal basamento alla pompa	1	
32	25107	**Raccordo** con filtro per ricupero olio dal basamento	1	
33	25111	**Guarnizione** fibra per raccordo con filtro	1	
34	25098 bis/9068	**Pompa** olio completa di valvolina e ingranaggio (Comprende i pezzi: 36 - 37 - 38 - 50 - 51)	1	
35		**Guarnizione** carta per pompa olio	1	
36	25098 bis	**Pompa** olio completa (Comprende i pezzi: 49 - 52 - 53 - 54 - 55 - 56 - 57 - 58 - 59)	1	
37	M 9068	**Getto** completo di valvolina automatica (Comprende i pezzi: 39 - 40 - 41 - 42 - 43 - 44 - 45 - 46 - 47)	1	
38	M 9076	**Guarnizione** per valvola automatica	1	
39	M 9074	**Cappellotto** per valvola automatica	1	
40	M 9073	**Guarnizione** per cappellotto valvola automatica	1	
41	M 9072 bis	**Copiglia** di tenuta piattello valvolina automatica	1	
42	M 9072	**Piattello** di tenuta molla per valvolina automatica	1	
43	M 9071	**Molla** per valvolina automatica	1	
44	M 9075	**Getto** sul corpo della valvola automatica	1	
45	M 9075 bis	**Cavallottino** di arresto valvolina	1	

(segue)

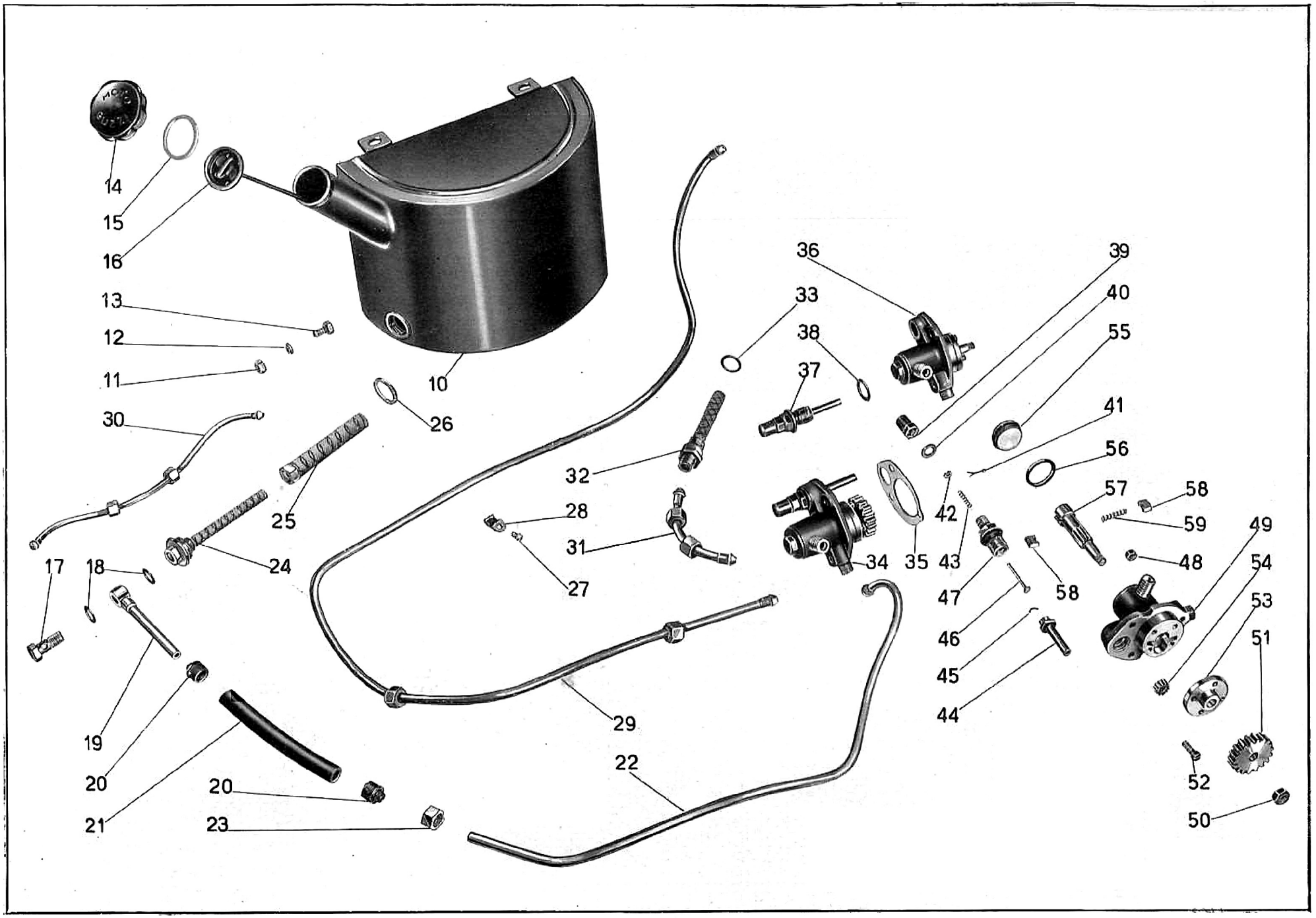
14
15
16
13
12
11
30
10
26
25
24
17
18
19
20
21
20
23
29
22
32
28
31
27
33
38
37
36
39
40
55
41
56
57
58
59
48
49
54
53
51
52
50
42
43
34
35
47
46
45
44
58

Tavola 8

Tavola 8 **Complesso** : Mototelaio **Gruppo** : Lubrificazione

Sottocomplesso : Motore **Sottogruppo** : Serbatoio olio - Tubazioni - Pompa olio

N. Figura	Num. d'ordinazione	DENOMINAZIONE	Quantità	Indicazioni supplettive
46	M 9070	**Valvolina** di regolazione	1	
47	M 9069	**Corpo** per valvola automatica	1	
48	DN 6	**Dado** per prigionieri fissaggio pompa olio	3	6 UNI 207
49	25099	**Corpo** della pompa olio	1	
50	M 115 ter	**Dado** per albero pompa olio	1	8 MB
51	M 114	**Ingranaggio** comando pompa olio	1	
52	M 117	**Vite** fissaggio coperchio con guida per pompa olio	4	5 x 0,85 M x 14
53	25100 bis	**Coperchio** con guida per pompa olio	1	
54	M 30030	**Ingranaggio** alimentazione olio	1	
55	25101	**Coperchio** per pompa olio	1	
56	25102	**Guarnizione** per coperchio pompa olio	1	
57	M 115	**Alberello** dentato per pompa olio	1	
58	M 120	**Palette** per pompa olio	2	
59	M 108	**Molla** per palette	1	

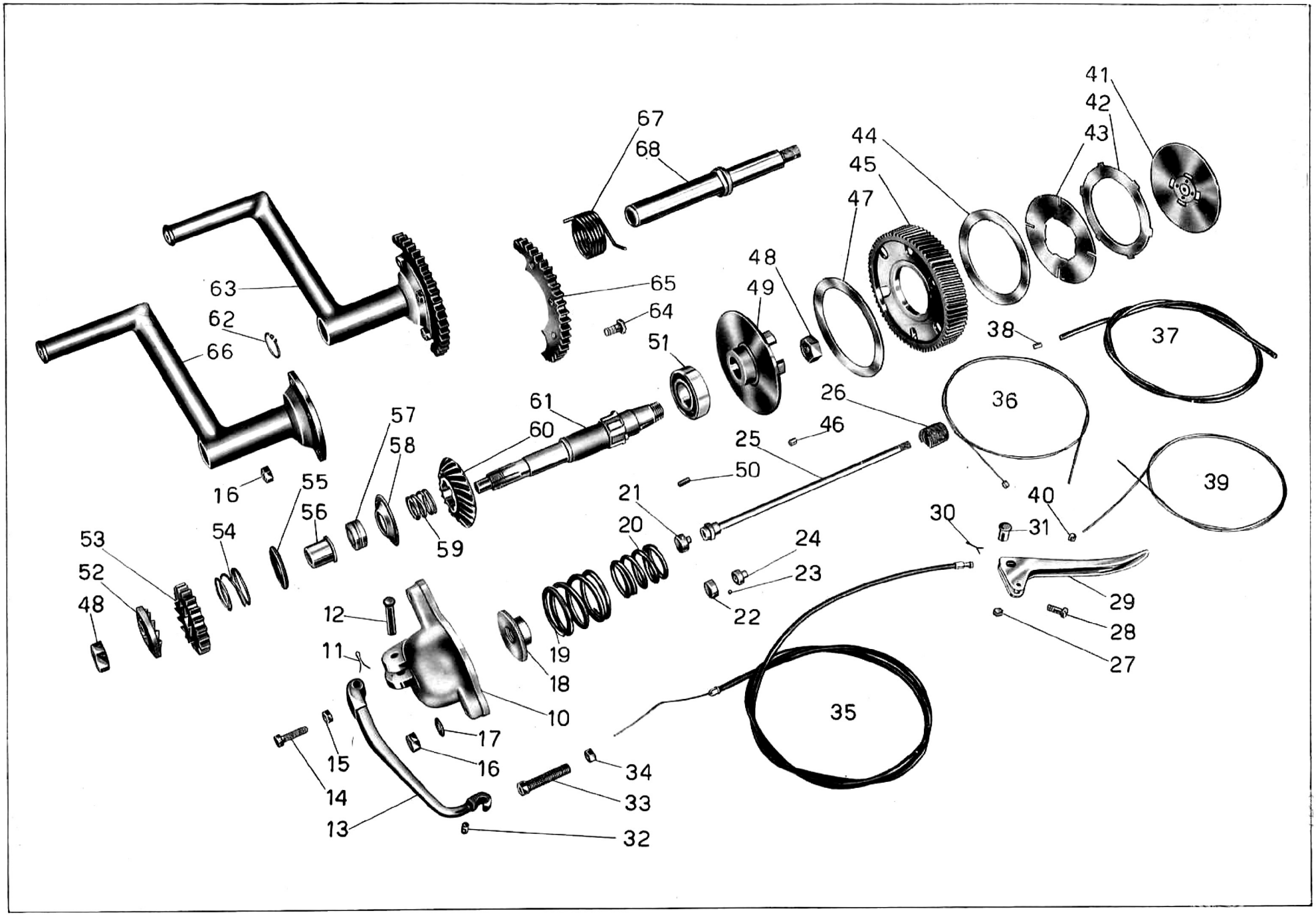

41
42
43
44
45
47
48
49
67
68
63
62
66
65
64
51
38
37
36
26
46
25
50
61
60
57
58
16
55
56
54
53
52
48
59
21
20
24
23
22
30
31
40
39
29
28
27
12
11
19
18
10
17
16
15
14
13
34
33
32
35

Tavola 9

Tavola 9

Complesso : Mototelaio — **Gruppo** : Innesto e avviamento

Sottocomplesso : Trasmissione — **Sottogruppo** : Innesto e comando frizione - Avviamento motore

N. Figura	Num. d'ordinazione	DENOMINAZIONE	Quantità	Indicazioni supplettive
10	25044	**Cappellotto** coprimolla frizione	1	
11	M 160 bis	**Copiglia** per spina fissaggio leva frizione	1	2 x 22
12	M 160	**Spina** fissaggio leva frizione	1	
13	25081	**Leva** disinnesto frizione	1	
14	25081 bis	**Vite** per leva disinnesto frizione	1	
15	DN 6	**Dado** per vite leva disinnesto frizione	1	6 UNI 207
16	DN 8	**Dado** per prigionieri fissaggio cappellotto frizione e per bulloni fissaggio settore al tubo pedale messa in moto	6	8 MA
17	M 145 ter	**Rosetta** per prigionieri fissaggio cappellotto frizione	3	8,25 x 17 x 1,5
18	M 2140	**Manicotto** spingimolle frizione	1	
19	M 8114	**Molla** per frizione - esterna	1	
20	M 5857	**Molla** per frizione - interna	1	
21	M 080/080 ter	**Bottone** per frizione (Comprende i pezzi: 22 - 23 - 24)	1	
22	M 080 bis	**Coperchio** per bottone frizione	1	
23	M 080 ter	**Sfera** per bottone frizione	8	1/8" (3,17)
24	M 080	**Corpo** per bottone frizione	1	
25	25082	**Asta** per frizione	1	
26	M 2139	**Manicotto** di regolaggio frizione	1	
27	T 8550 bis	**Dado** per vite fissaggio leva comando frizione	1	6 MB
28	12063 bis	**Vite** fissaggio leva comando frizione	1	6 MB x 16
29	12063	**Leva** sul manubrio per comando frizione	1	
30	T 2679 bis	**Copiglia** di tenuta bussola leva frizione	1	1 x 20
31	12063 ter	**Bussola** per leva frizione	1	
32	T 9362	**Capocorda** per cavo della leva frizione - sul motore	1	
33	M 2158	**Bullone** tendifilo frizione	1	
34	M 2158 bis	**Dado** per bullone tendifilo frizione	1	9 MA
35	12353/12354	**Trasmissione** comando frizione (Comprende i pezzi: 36 - 37 - 38)	1	
36	12354/2680	**Cavo** di trasmissione completo di capocorda	1	
37	12353	**Guaina** per trasmissione comando frizione	1	
38	T 235	**Coprifilo** per guaina	2	
39	12354	**Cavo** per trasmissione comando frizione	1	
40	T 2680	**Capocorda** per cavo della leva frizione sul manubrio	1	
41	25080	**Piattello** spingidischi frizione	1	
42	25079	**Disco** per frizione con tacche esterne	5	
43	25078	**Disco** per frizione con tacche interne	5	
44	25077	**Disco** ferodo per frizione (piccolo)	1	
45	25073	**Ingranaggio** di trasmissione sul corpo frizione, completo di bussola 25073 ter	1	
46	25076	**Rullo** per corpo frizione fisso e ingranaggio di trasmissione	25	

(segue)

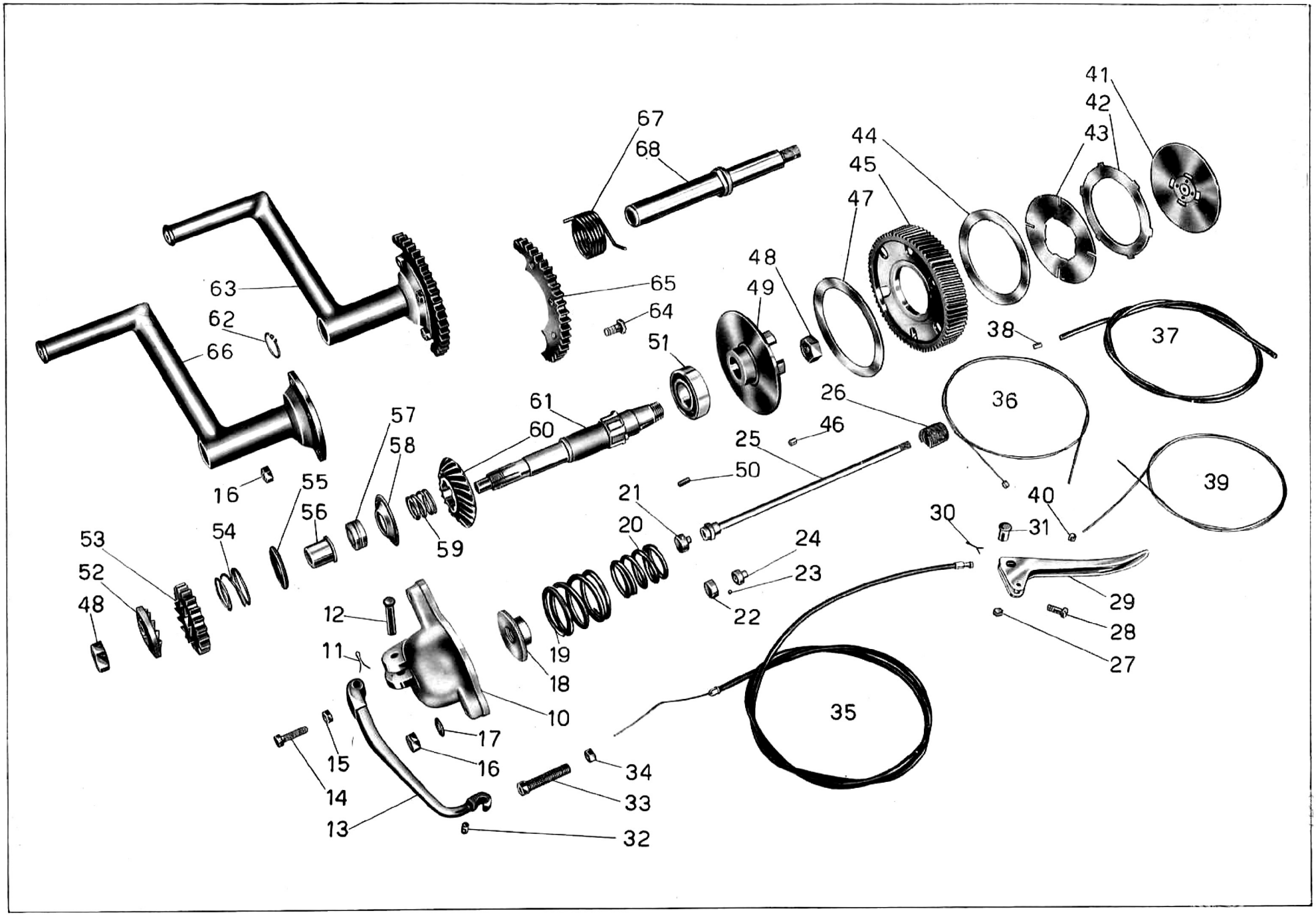

41
42
43
44
45
47
48
49
67
68
63
62
66
65
64
51
38
37
36
26
46
25
50
61
60
57
58
16
55
56
54
53
52
48
59
21
20
24
23
22
30
31
40
39
29
28
27
12
11
19
18
10
17
16
15
14
13
34
33
32
35

Tavola 9

Tavola 9

Complesso : Mototelaio
Sottocomplesso : Trasmissione

Gruppo : Innesto e avviamento
Sottogruppo : Innesto e comando frizione - Avviamento motore

N. Figura	Num. d'ordinazione	DENOMINAZIONE	Quantità	Indicazioni suppletive
47	25074	**Disco** ferodo per frizione (grande)	1	
48	25066	**Dado** fissaggio corpo frizione all'albero porta pignone conico e di tenuta manicotto dentato	2	18 MB
49	25071	**Corpo** frizione fisso	1	
50	25072 bis	**Chiavella** sull'albero porta pignone conico per corpo frizione	1	4 x 4 x 14
51	25049	**Cuscinetto** a rulli conici per albero porta pignone	1	20 x 47 x 14 (Riv 01/02/7204)
52	25089	**Manicotto** dentato avviamento (fisso)	1	
53	25088	**Ingranaggio** libero avviamento	1	
54	25087	**Molla** di spinta ingranaggio avviamento	1	
55	25086	**Piattello** spingimolla ingranaggio avviamento	1	
56	25085 ter	**Bussola** di riduzione sull'albero di rinvio porta pignone	1	
57	25085 bis	**Anello** di regolazione sull'albero di rinvio porta pignone	1	
58	25085	**Spandiolio** sull'albero di rinvio porta pignone	1	
59	25084 ter	**Molla** sull'albero porta pignone	1	
60	25084 bis	**Ingranaggio** conico sull'albero di rinvio	1	
61	25084	**Albero** porta pignone conico	1	
62	25096 bis	**Rosetta** a molla - Seeger - tipo 25 c	1	
63	25090/25096	**Pedivella** per messa in moto completa (Comprende i pezzi: 16 - 64 - 65 - 66)	1	
64	T 129 bis	**Bullone** fissaggio settore dentato alla pedivella per messa in moto	3	8 MA x 17,5
65	25096	**Settore** dentato per pedivella messa in moto	1	
66	25090	**Pedivella** per messa in moto	1	
67	25098	**Molla** di richiamo pedale messa in moto	1	
68	25097	**Albero** per messa in moto	1	

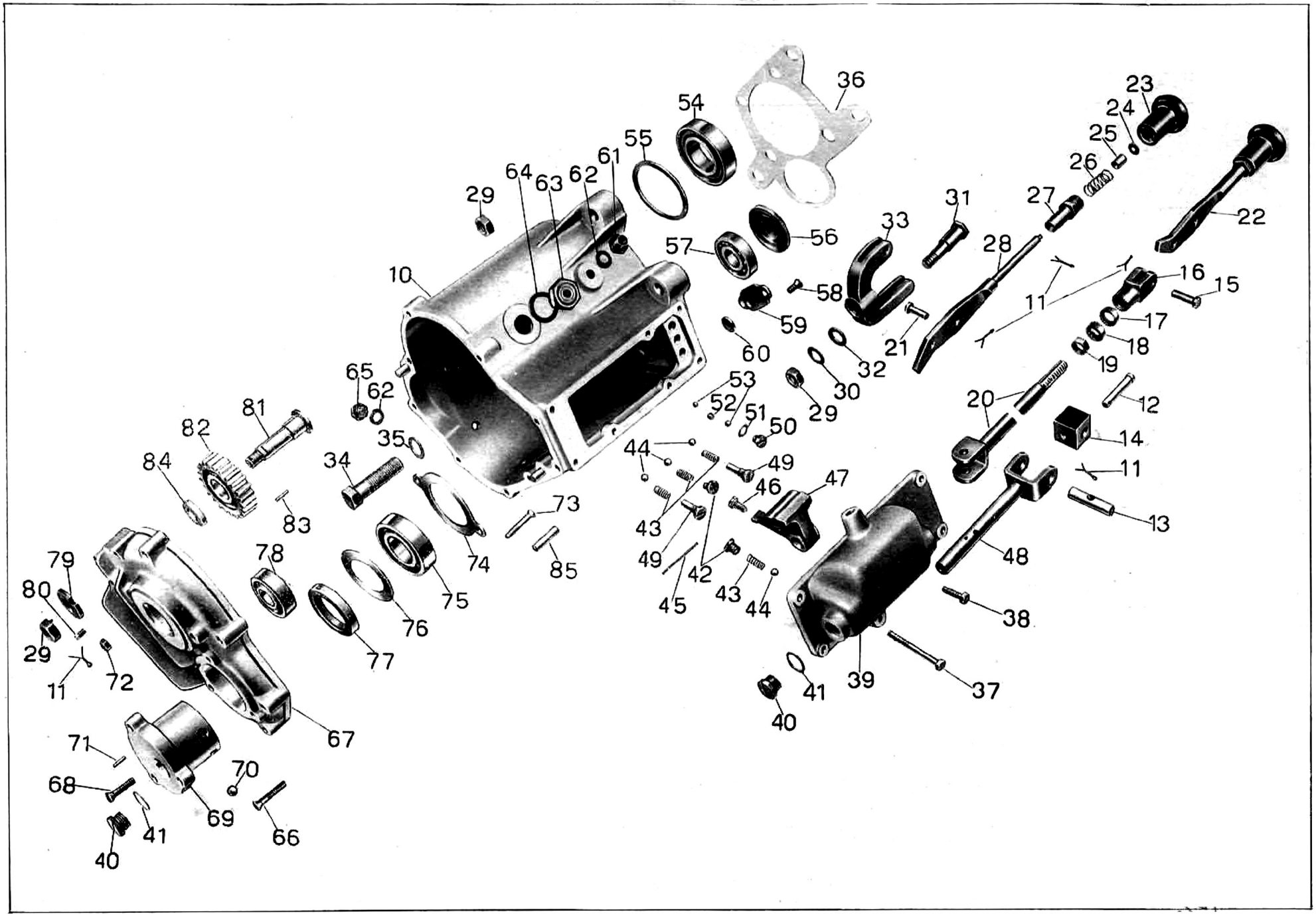
10
11
11
11
12
13
14
15
16
17
18
19
20
21
22
23
24
25
26
27
28
29
29
29
30
31
32
33
34
35
36
37
38
39
40
40
41
41
42
43
43
44
44
44
45
46
47
48
49
49
50
51
52
53
54
55
56
57
58
59
60
61
62
62
63
64
65
66
67
68
69
70
71
72
73
74
75
76
77
78
79
80
81
82
83
84
85

Tavola 10

Tavola 10 **Complesso** : Mototelaio **Gruppo** : Cambio
Sottocomplesso : Trasmissione **Sottogruppo** : Scatola e comando del cambio

N. Figura	Num. d'ordinazione	DENOMINAZIONE	Quantità	Indicazioni suppletive
10	25170	**Scatola** cambio velocità	1	
11	M 160 bis	**Copiglia** per tenuta molla del pomolo leva a mano, per spine forcellini del comando cambio e per perno ingranaggio retromarcia	5	2 x 22
12	25279	**Spina** per snodo comando cambio velocità	1	
13	25278	**Spina** forata per snodo comando cambio velocità	1	
14	25277	**Cubetto** per snodo comando cambio velocità	1	
15	25285	**Spina** per forcellino sul tirante anteriore comando cambio	1	
16	25284	**Forcellino** per tirante anteriore comando cambio	1	
17	25284 ter	**Rosetta** con doppia zigrinatura per tirante anteriore comando cambio	1	
18	25284 bis	**Rosetta** zigrinata per tirante anteriore comando cambio	1	
19	41073	**Dado** di registro sul tirante anteriore comando cambio	1	12 x 1,25 M
20	25280	**Tirante** anteriore comando cambio velocità	1	
21	25294	**Spina** per forcella snodata	1	
22		**Leva** a mano comando cambio (Comprende i pezzi: 11 - 23 - 24 - 25 - 26 - 27 - 28)	1	
23	25293	**Pomolo** per leva a mano comando cambio velocità	1	
24	25292	**Rosetta** nel pomolo per leva comando cambio velocità	1	5,25 x 14 x 1,5
25	25291	**Bussola** sulla leva a mano comando cambio velocità	1	
26	25290	**Molla** nel pomolo per leva a mano comando cambio	1	
27	25289	**Raccordo** sulla leva a mano comando cambio velocità	1	
28	25286	**Leva** a mano comando cambio velocità	1	
29	T 2075 bis	**Dado** sul perno per forcella snodata comando cambio, per perno ingranaggio retromarcia e per prigionieri fissaggio scatola cambio al basamento	4	12 x 1,25 M
30	M 8018 ter	**Rosetta** esterna sul perno per forcella snodata comando cambio	1	
31	25296	**Perno** per forcella snodata comando cambio velocità	1	
32	25295 bis	**Rosetta** di spessore sul perno per forcella snodata	1	
33	25295	**Forcella** snodata per leva a mano comando cambio velocità	1	
34	25262	**Bullone** cavo fissaggio scatola cambio al basamento motore	1	
35	M 9076	**Guarnizione** per bullone cavo fissaggio scatola cambio	1	
36		**Guarnizione** carta fra scatola cambio e basamento	1	
37	T 30487	**Bullone** lungo fissaggio coperchio superiore sulla scatola cambio	1	6 MA x 55
38	25275	**Bullone** corto fissaggio coperchio superiore sulla scatola cambio	6	6 MA x 21
39	25172	**Coperchio** superiore per scatola cambio velocità	1	
40	25265	**Tappo** per tenuta olio sui coperchi scatola cambio velocità	2	16 MB x 9,5
41	25111	**Guarnizione** per tappi tenuta olio sui coperchi scatola cambio	2	
42	25252	**Tappo** corto per molle di pressione sfere sull'asta comando forcellino	2	
43	25251	**Molla** di pressione sfere per aste comando forcellini	4	
44	T 218	**Sfera** per aste comando forcellini	4	5/16" (7,93)
45		**Filo** ferro per legaggio vite di fermo nasello	1	
46	25242	**Vite** di fermo nasello d'innesto comando aste per cambio velocità	1	

(segue)

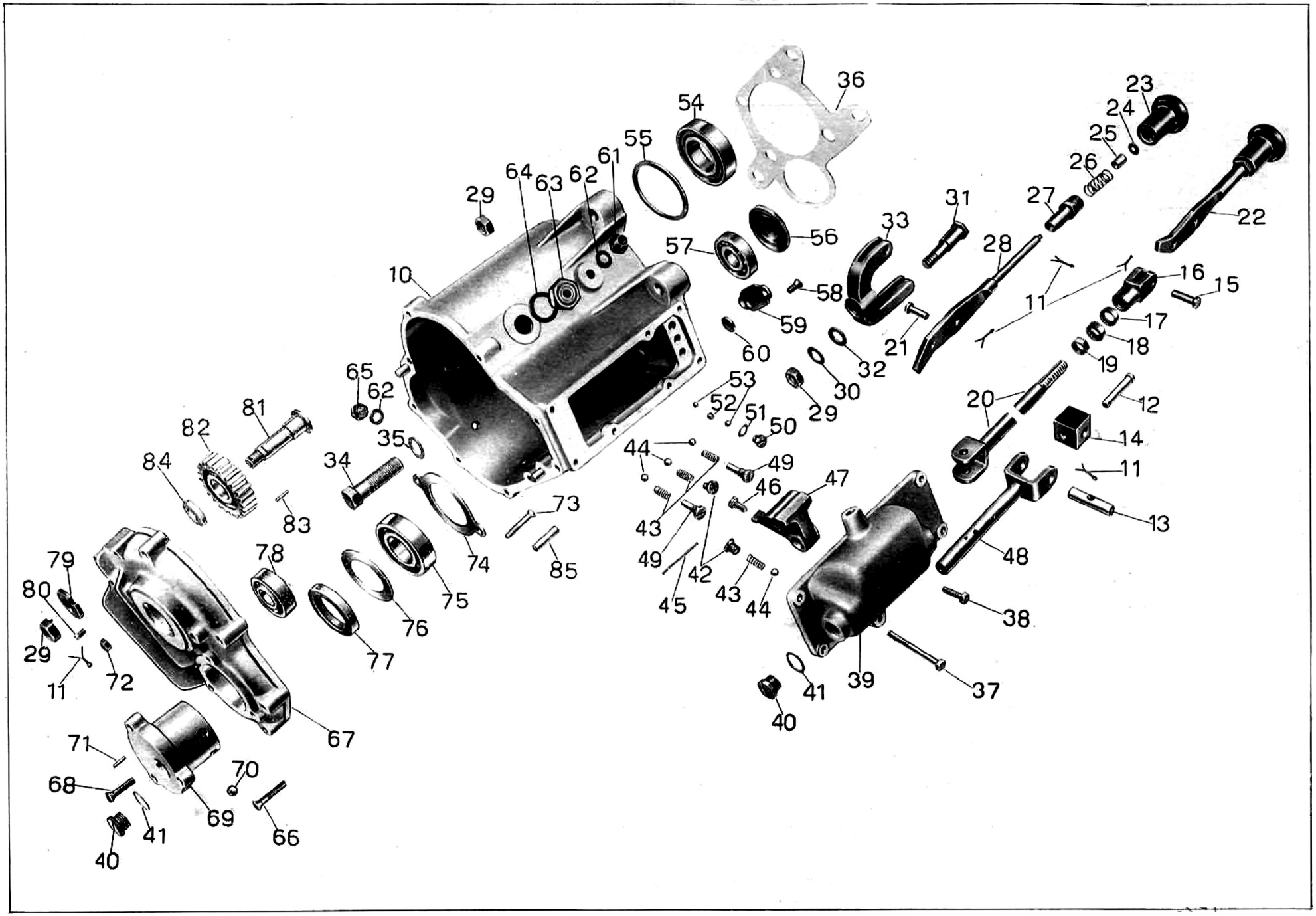
10
11
11
11
12
13
14
15
16
17
18
19
20
21
22
23
24
25
26
27
28
29
29
29
30
31
32
33
34
35
36
37
38
39
40
40
41
41
42
43
43
44
44
44
45
46
47
48
49
49
50
51
52
53
54
55
56
57
58
59
60
61
62
62
63
64
65
66
67
68
69
70
71
72
73
74
75
76
77
78
79
80
81
82
83
84
85

Tavola 10

Tavola 10 **Complesso** : Mototelaio **Gruppo** : Cambio

Sottocomplesso : Trasmissione **Sottogruppo** : Scatola e comando del cambio

N. Figura	Num. d'ordinazione	DENOMINAZIONE	Quantità	Indicazioni supplettive
47	25270	**Nasello** d'innesto comando aste per cambio velocità	1	
48	25267	**Albero** comando nasello d'innesto per cambio velocità	1	
49	25253	**Tappo** lungo per molle di pressione sfere sulle aste comando forcellini	2	
50	M 8537	**Tappo** per tenuta olio e per montaggio sfere sulla scatola cambio	1	9 MA x 6,5
51	M 8537 bis	**Guarnizione** per tappo tenuta olio e introduzione sfere	1	
52	25276	**Rullo** tra le sfere per scatto marce nella scatola cambio	1	
53	T 220	**Sfera** per scatto marce nella scatola cambio	2	1/4" (6,35)
54	25178	**Cuscinetto** a spinte oblique per presa diretta	1	35 x 72 x 17 (Riv 8 AO n)
55	25175	**Anello** di spessore sulla scatola cambio per appoggio cuscinetto	1	
56	25222	**Coperchietto** sulla scatola cambio di fissaggio cuscinetto	1	
57	25183	**Cuscinetto** a sfere sulla scatola cambio per albero secondario lato pignone conico	1	20 x 52 x 10 (Riv 3 BE)
58	T 5123	**Vite** fissaggio piastrina di chiusura sulla scatola cambio	2	6 MA x 13,8
59	25264	**Piastrina** di chiusura sulla scatola cambio	1	
60	25174	**Tappo** sulla scatola cambio di chiusura foro asta comando IV e V velocità	1	
61	M 192	**Raccordo** per sfiatatoio olio sulla scatola cambio	1	
62	M 192 A	**Guarnizione** per raccordo sfiatatoio olio, per tappo scarico e per livello olio sulla scatola cambio	3	
63	T 35230	**Tappo** sulla scatola cambio per introduzione olio	1	
64	T 35231	**Guarnizione** per tappo sulla scatola cambio per introduzione olio	1	
65	T 35232	**Tappo** per scarico e livello olio sulla scatola cambio	2	
66	M 2198	**Vite** fissaggio coperchio alla scatola cambio	9	
67	25171	**Coperchio** per scatola cambio velocità	1	
68	M 141	**Vite** fissaggio tappo di guida aste sul coperchio cambio	3	
69	25173	**Tappo** di guida aste sul coperchio scatola cambio	1	
70	M 8046	**Sfera** nel tappo per scatto marce	2	3/8" (9,52)
71	25247 bis	**Spina** di riferimento sul coperchio per tappo di guida aste	1	
72	DN 6	**Dado** per vite fissaggio piastra tenuta cuscinetto	2	6 UNI 207
73	25249	**Vite** per piastra di tenuta cuscinetto sul coperchio scatola cambio	2	
74	25248	**Piastra** di tenuta cuscinetto sul coperchio scatola cambio	1	
75	M 224	**Cuscinetto** a sfere sul coperchio scatola cambio per albero primario	1	30 x 62 x 16 (30 UNI 606)
76	25246	**Anello** grande premistoppa sul coperchio scatola cambio	1	
77	25244	**Anello** tenuta olio tipo Corteco sul coperchio scatola cambio	1	
78	25250	**Cuscinetto** a rulli cilindrici sul coperchio scatola cambio sull'albero secondario	1	20 x 47 x 14 (Riv 1 DAVP)
79	25258	**Rosetta** esterna di fermo ingranaggio retromarcia	1	
80	T 35284	**Grano** di fermo rosetta esterna ingranaggio retromarcia	1	
81	25256	**Perno** per ingranaggio retromarcia	1	
82	25255	**Ingranaggio** della retromarcia	1	
83	M 2072	**Aghi** per ingranaggio della retromarcia	21	3 x 15,8
84	25257	**Rosetta** interna sul perno ingranaggio retromarcia	1	
85	25247	**Spina** di riferimento sulla scatola cambio velocità	2	

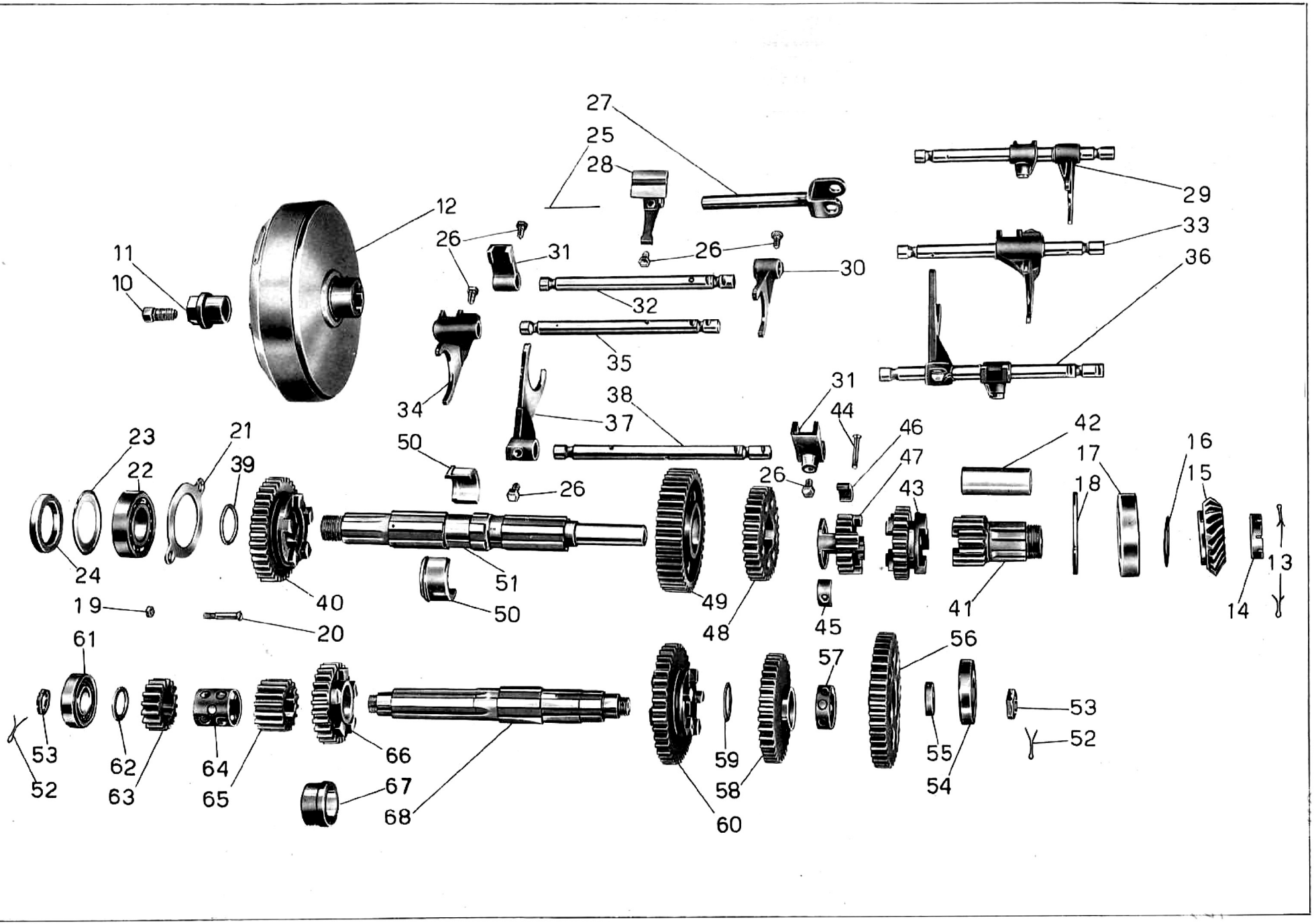
27
25
28
29
33
36
12
26
31
26
30
11
10
32
35
34
38
37
31
44
46
47
43
42
17
18
16
15
23
22
21
39
50
26
26
24
40
51
50
49
48
45
41
14
13
19
20
61
56
57
53
52
62
63
64
65
66
67
68
59
58
60
55
54
53
52

Tavola 11

Tavola 11

Complesso : Mototelaio **Gruppo** : Cambio

Sottocomplesso : Trasmissione **Sottogruppo** : Ingranaggi e alberi del cambio

N. Figura	Num. d'ordinazione	DENOMINAZIONE	Quantità	Indicazioni suppletive
10	1110 bis	**Vite** controdado del giunto l/2 mG	1	numeri d'ordinazione della Ditta S.I.G.E.T.
11	1109	**Dado** per giunto l/2 mG	1	
12	2032	**Giunto** elastico completo	1	
13	25189 bis	**Copiglia** di fermo dado sull'ingranaggio presa diretta	2	2,5 x 19
14	25189	**Dado** serraggio ingranaggio conico sull'ingranaggio presa diretta	1	
15	25184	**Ingranaggio** conico sull'ingranaggio presa diretta	1	
16	25185 bis	**Anello** distanziatore per cuscinetto sull'ingranaggio presa diretta	1	
17	25178	**Cuscinetto** a spinte oblique per presa diretta	1	35 x 72 x 17 (Riv 8 A On)
18	25175	**Anello** di spessore sulla scatola cambio di appoggio cuscinetto	1	61 x 71,9 x 3
19	DN 6	**Dado** per viti fissaggio piastra tenuta cuscinetto	2	6 UNI 207
20	25249	**Vite** per piastra tenuta cuscinetto sul coperchio scatola cambio	2	6 MA x 35
21	25248	**Piastra** di tenuta cuscinetto sul coperchio scatola cambio	1	
22	M 224	**Cuscinetto** a sfere sul coperchio scatola cambio per albero primario	1	30 x 62 x 16 (30 UNI 606)
23	25246	**Anello** grande premistoppa sul coperchio scatola cambio	1	
24	25244	**Anello** tenuta olio tipo Corteco sul coperchio scatola cambio	1	
25		**Filo** ferro per legaggio viti	6	ϕ 1 x 150
26	25242	**Vite** di fermo forcellini per aste comando ingranaggi e per nasello d'innesto comando aste cambio velocità	6	
27	25267	**Albero** comando nasello d'innesto per cambio velocità	1	
28	25270	**Nasello** d'innesto comando aste per cambio velocità	1	
29	25239/25240	**Asta** completa di forcellini comando IV e V velocità (Comprende i pezzi: 25 - 26 - 30 - 31 - 32)	1	
30	25240	**Forcellino** comando ingranaggio mobile IV e V velocità	1	
31	25237	**Forcellino** comando aste per I e R - IV e V velocità	2	
32	25239	**Asta** comando IV e V velocità	1	
33	25225/25226	**Asta** completa di forcellino comando II e III velocità (Comprende i pezzi: 25 - 26 - 34 - 35)	1	
34	25226	**Forcellino** comando ingranaggio mobile per II e III velocità	1	
35	25225	**Asta** comando II e III velocità	1	
36	25232/25233	**Asta** completa di forcellini comando I velocità e Retromarcia (Comprende i pezzi: 25 - 26 - 31 - 37 - 38)	1	
37	25233	**Forcellino** comando ingranaggio mobile I velocità e Retromarcia	1	
38	25232	**Asta** comando I velocità e retromarcia	1	
39	25204	**Anello** distanziatore per cuscinetto a sfere sull'albero primario	1	
40	25203 bis	**Ingranaggio** scorrevole sull'albero primario per Retromarcia	1	
41	25186 bis	**Ingranaggio** presa diretta completo di boccola	1	
42	25188	**Boccola** per ingranaggio presa diretta	1	
43	25202 bis	**Ingranaggio** scorrevole sull'albero primario per IV e V velocità	1	
44	25201	**Vite** per settori sull'albero primario tenuta ingranaggio libero IV velocità	1	

(segue)

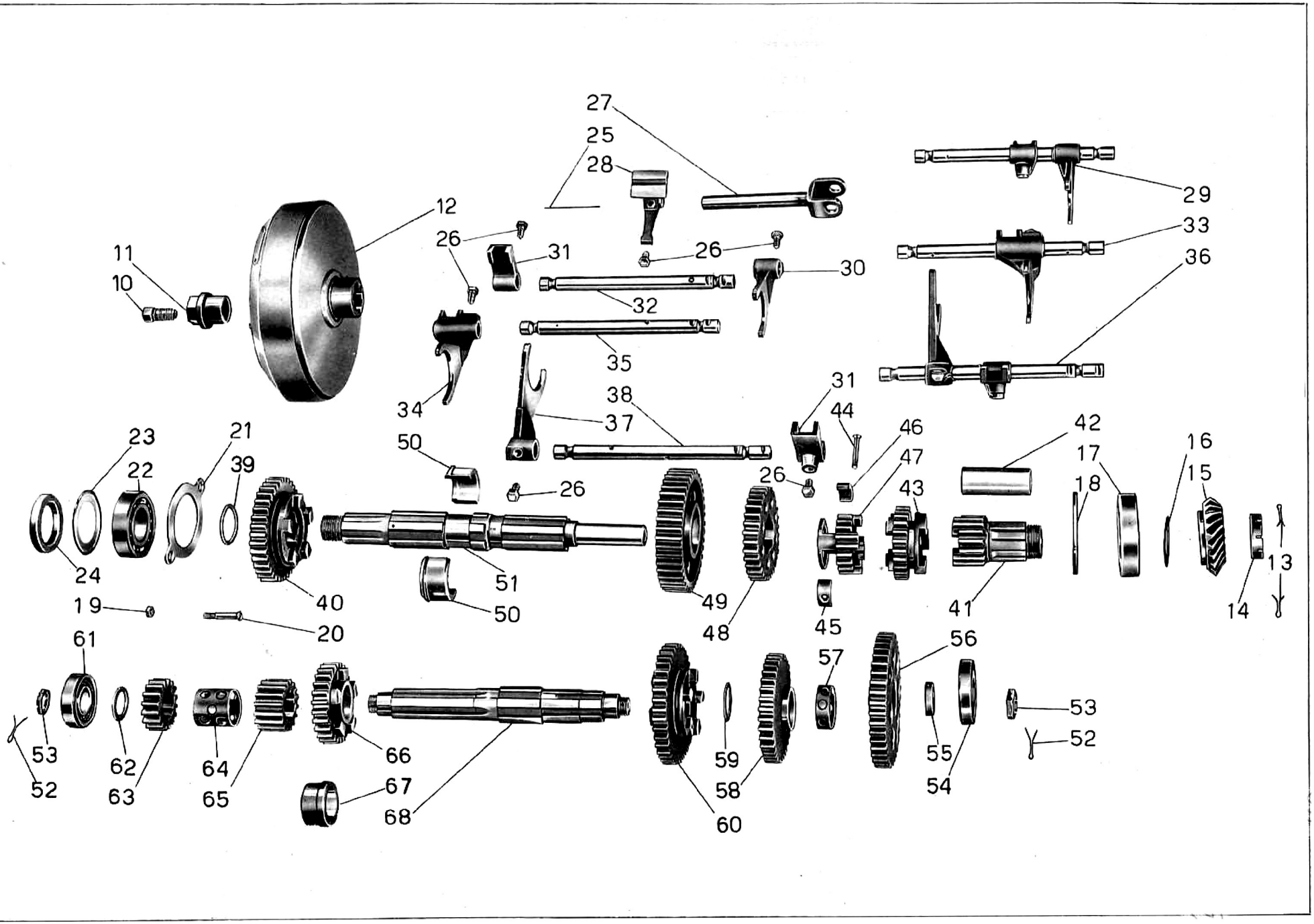
27
25
28
29
33
36
12
26
31
26
30
11
10
32
35
34
38
37
31
44
46
47
43
42
17
18
16
15
23
22
21
39
50
26
26
24
40
51
50
49
48
45
41
14
13
19
20
61
56
57
53
52
62
63
64
65
66
67
68
59
58
60
55
54
53
52

Tavola 11

Tavola 11

Complesso : Mototelaio **Gruppo** : Cambio

Sottocomplesso : Trasmissione **Sottogruppo** : Ingranaggi e alberi del cambio

N. Figura	Num. d'ordinazione	DENOMINAZIONE	Quantità	Indicazioni supplettive
45	25200 bis	**Settore** filettato sull'albero primario tenuta ingranaggio libero IV velocità . .	1	
46	25199 bis	**Settore** sull'albero primario tenuta ingranaggio libero IV velocità	1	
47	25198	**Ingranaggio** libero sull'albero primario per IV velocità	1	
48	25197 bis	**Ingranaggio** fisso sull'albero primario per II velocità	1	
49	25195 bis	**Ingranaggio** libero sull'albero primario per I velocità	1	
50	25196 bis	**Mezza** boccola per ingranaggio libero sull'albero primario I velocità	2	
51	25193 bis	**Albero** primario del cambio	1	
52	T 9184 bis	**Copiglia** per dado sull'albero secondario serraggio cuscinetto a sfere . . .	2	2 x 34
53	25221	**Dado** sull'albero secondario serraggio cuscinetto a sfere	2	
54	25183	**Cuscinetto** a sfere sulla scatola cambio per albero secondario lato pignone conico	1	20 x 52 x 10 (Riv 3 BE)
55	25213	**Anello** distanziatore sull'albero secondario per cuscinetto a sfere	1	
56	25212	**Ingranaggio** fisso sull'albero secondario del cambio comando presa diretta .	1	
57	25211	**Anello** distanziatore sull'albero secondario fra ingranaggio III velocità e presa diretta	1	
58	25210	**Ingranaggio** libero sull'albero secondario per III velocità	1	
59	25209	**Anello** distanziatore sull'albero secondario per ingranaggio IV velocità . . .	1	
60	25208	**Ingranaggio** mobile sull'albero secondario per II e III velocità	1	
61	25250	**Cuscinetto** a rulli cilindrici sul coperchio scatola cambio per albero secondario	1	20 x 47 x 14 (Riv 1 DAVP)
62	25220	**Anello** di regolazione per albero secondario	1	
63	25219	**Ingranaggio** fisso sull'albero secondario per retromarcia	1	
64	25218	**Tubo** distanziatore sull'albero secondario fra ingranaggio retromarcia e I veloc.	1	
65	25217	**Ingranaggio** fisso sull'albero secondario per I velocità	1	
66	25214	**Ingranaggio** libero sull'albero secondario per II velocità - completo di boccola	1	
67	25216	**Boccola** per ingranaggio libero sull'albero secondario per II velocità . . .	1	
68	25207	**Albero** secondario del cambio velocità	1	

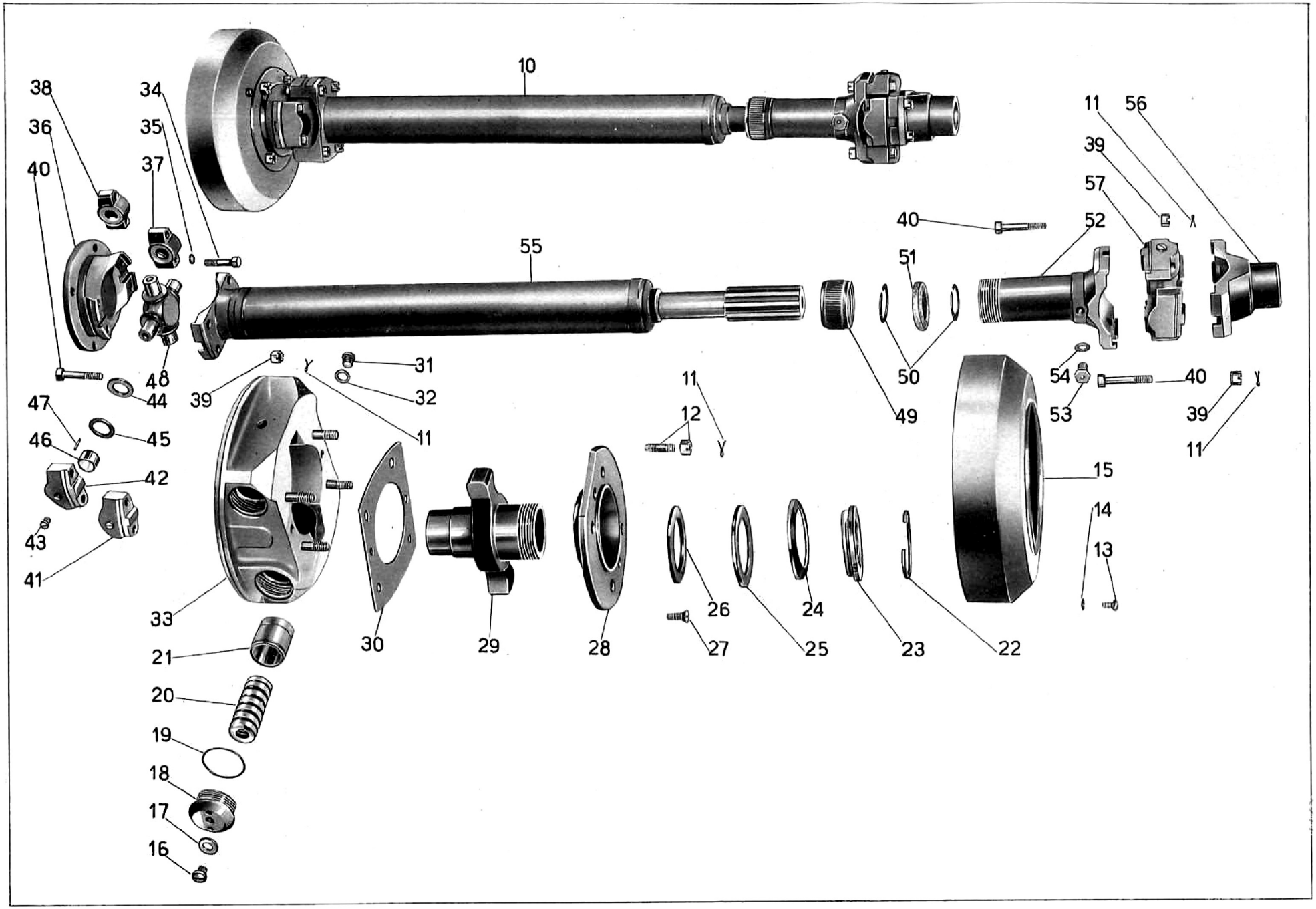
10
11
12
13
14
15
16
17
18
19
20
21
22
23
24
25
26
27
28
29
30
31
32
33
34
35
36
37
38
39
40
41
42
43
44
45
46
47
48
49
50
51
52
53
54
55
56
57

Tavola 12

Tavola 12

Complesso : Mototelaio — **Gruppo** : Trasmissione

Sottocomplesso : Trasmissione — **Sottogruppo** : Albero di trasmissione con giunto elastico (SIGET)

N. Figura	Num. d'ordinazione	DENOMINAZIONE	Quantità	Indicazioni supplettive
● 10	1146	**Complessivo** trasmissione con giunto l/2 mG (Comprende i pezzi: 11 - 12 - 13 - 14 - 15 - 16 - 17 - 18 - 19 - 20 - 21 - 22 - 23 - 24 - 25 - 26 - 27 - 28 - 29 - 30 - 31 - 32 - 33 - 34 - 35 - 36 - 39 - 40 - 49 - 50 - 51 - 52 - 53 - 54 - 55 - 56 - 57)	1	
11		**Copiglia** per dadi della trasmissione	16	∅ 1,5
12	2047	**Dado** e prigioniero fissaggio flangia porta crociera	4	8 MA x 43,5
13	2050	**Vite** fissaggio calotta coprigiunto	2	5 x 0,85 M x 8
14	2057	**Rosetta** per vite fissaggio calotta coprigiunto	2	5,3 x 9 x 1,3
15	2040	**Calotta** coprigiunto	1	
16	2051	**Vite** di carico olio pistoncini	4	8 MB x 8
17	2060	**Guarnizione** per viti di carico olio pistoncini	4	
18	2038	**Tappo** chiusura camere pistoni	4	
19	2046	**Guarnizione** tappi	4	
20	2043	**Molla** ammortizzatrice	4	
21	2036	**Pistoncino** di pressione	4	
22	2037	**Anello** bloccaggio ghiera	1	
23	2042	**Ghiera** bloccaggio frizione	1	
24	2041	**Molla** frizione	1	
25	2044	**Anello** con nasello per frizione	1	
26	2045	**Anello** frizione	1	
27	2049	**Vite** fissaggio flangia	2	6 MA x 16
28	2034	**Flangia** chiusura scatola giunto	1	
29	2035	**Mozzo** con bracci	1	
30	2048	**Guarnizione** flangia	1	
31	565	**Tappo** per lubrificazione	1	
32	2071	**Guarnizione** per tappo lubrificazione	1	
33	2033	**Corpo** giunto elastico (con prigionieri)	1	
34	1054	**Vite** fissaggio crociera alla flangia	4	
35	2076	**Rosetta** per vite fissaggio crociera alla flangia	4	7,3 x 12,5 x 1,5
36	2039	**Flangia** attacco crociera	1	
37	613	**Sopportino** per crociera completo (Comprende i pezzi: 38 - 44 - 45 - 46 - 47)	6	
38	611	**Sopportino** per crociera	6	
39	1133	**Dado** per bulloni fissaggio crociere	12	
40	1033	**Bullone** fissaggio crociere	12	7 MA x 41
41	612	**Sopportino** per crociera con vite tenuta olio (Comprende i pezzi: 42 - 43 - 44 - 45 - 46 - 47)	2	
42	610	**Sopportino** per crociere con foro di lubrificazione	2	
43	1034 bis	**Vite** chiusura foro carico olio	2	6 MA x 5,5
44	585	**Rondella** sugarite	8	

(segue)

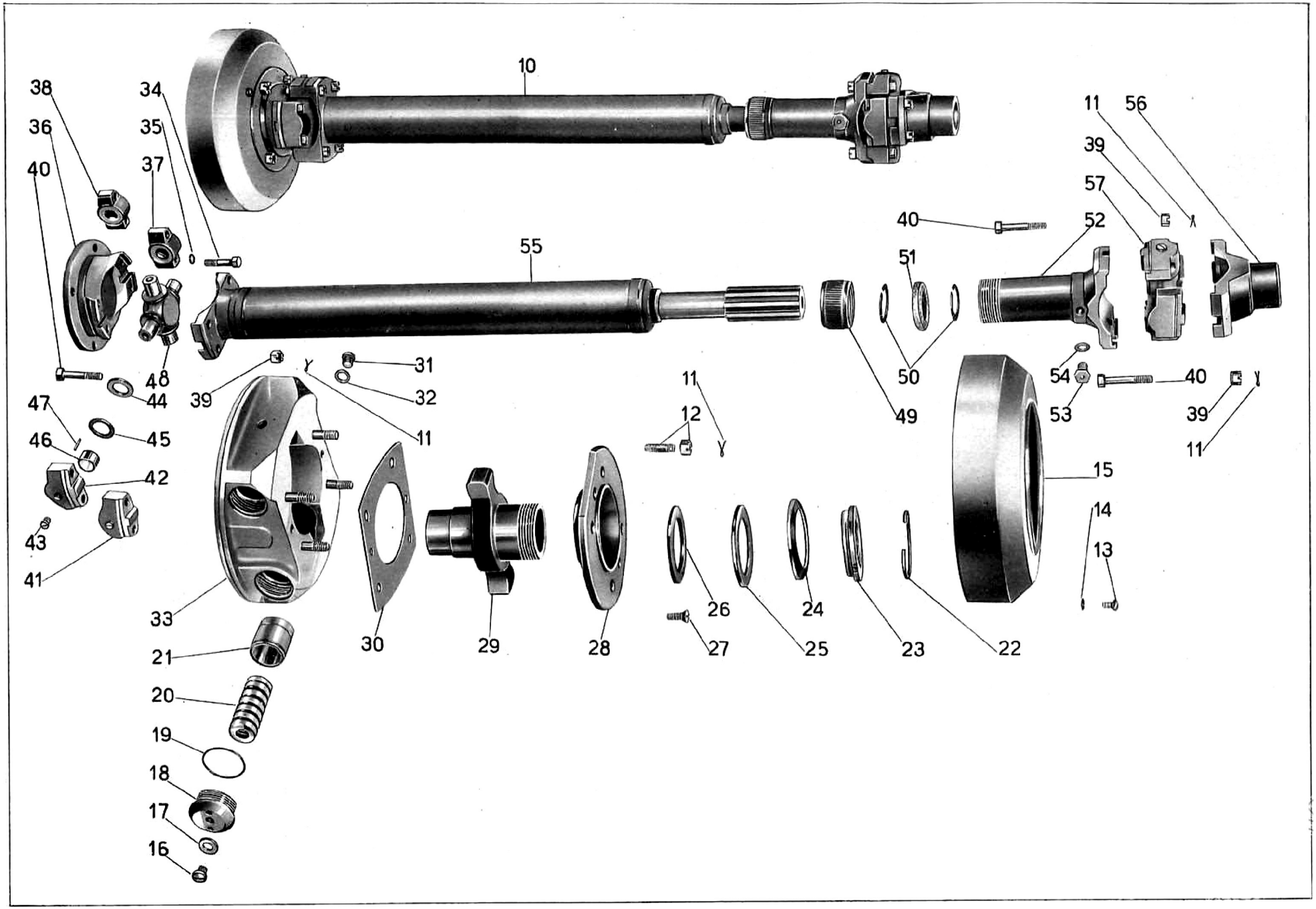
10
11
12
13
14
15
16
17
18
19
20
21
22
23
24
25
26
27
28
29
30
31
32
33
34
35
36
37
38
39
40
41
42
43
44
45
46
47
48
49
50
51
52
53
54
55
56
57

Tavola 12

Tavola 12

Complesso : Mototelaio
Sottocomplesso : Trasmissione
Gruppo : Trasmissione
Sottogruppo : Albero di trasmissione con giunto elastico (SIGET)

N. Figura	Num. d'ordinazione	DENOMINAZIONE	Quantità	Indicazioni supplettive
45	584	**Rondella** tenuta rullini	8	15,8 x 25,5 x 1
46	583	**Bussola** porta rullini	8	
47	614	**Rullino** per sopportini crociera	64	2,5 x 9,8
48	609	**Crociera** cardanica	2	
49	1066	**Bocchettone** premi feltro	1	
50	1067	**Rondella** tenuta feltro	2	26,3 x 37,5 x 1
51	1068	**Rondella** feltro	1	
52	1061	**Forcella** scorrevole	1	
53	1153	**Ingrassatore** sulla forcella scorrevole	1	6 MA
54	1158	**Guarnizione** per ingrassatore	1	
● 55	1154	**Albero** completo per trasmissione	1	
● 56	1148	**Forcellina** con attacco conico	1	
57	608	**Complessivo** crociera cardanica (Comprende i pezzi: 37 - 41 - 48)	2	

(●10) Dal N. di telaio 12137 al N. 12437 ordinare col N. 1094
(●55) » » » » » » » » » » » » 1096
(●56) » » » » » » » » » » » » 1097

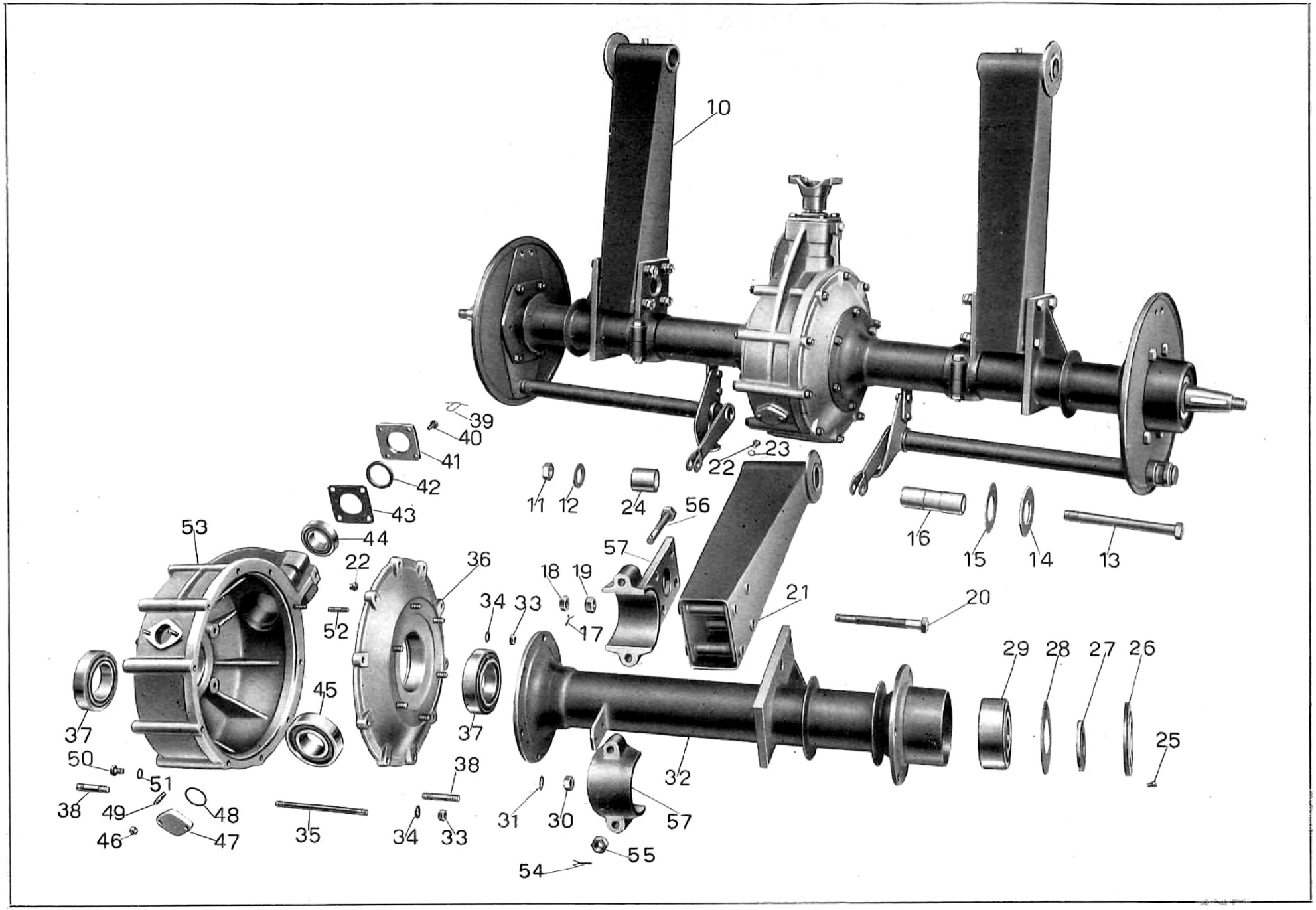
10
39
40
41
42
43
44
53
22
36
52
45
37
50
51
38
49
48
46
47
35
34
33
38
37
11
12
24
56
57
18
19
17
21
20
22
23
16
15
14
13
29
28
27
26
25
32
31
30
57
55
54

Tavola 13

Tavola 13 **Complesso** : Mototelaio **Gruppo** : Ponte e differenziale
Sottocomplesso : Trasmissione **Sottogruppo** : Ponte e scatola ruotismi del differenziale

N. Figura	Num. d'ordinazione	DENOMINAZIONE	Quantità	Indicazioni supplettive
10		**Ponte** differenziale completo (Comprende i pezzi: 17 - 18 - 19 - 20 - 21 - 22 - 23 - 25 - 26 - 27 - 28 - 29 - 30 - 31 - 32 - 33 - 34 - 35 - 36 - 37 - 39 - 40 - 41 - 42 - 43 - 44 - 45 - 46 - 47 - 48 - 50 - 51 - 53 - 54 - 55 - 56 - 57, **i pezzi a tav. 14:** 12 - 17 - 18 - 19 - 20 - 21 - 22 - 24 - 25 - 27 - 36 - 37 - 38 - 39 - 41 - 43 - 44 - 45 - 46 **e i pezzi a tav. 20:** 39 - 40 - 41 - 45 - 46 - 47 - 48 - 49 - 50 - 51 - 54 - 55 - 56 - 57)	1	
11	T 30215	**Dado** per perno attacco ponte differenziale al telaio	2	22 MB
12	25424	**Rosetta** di fermo dado sul perno attacco ponte differenziale	2	
13	25422	**Perno** per attacco ponte differenziale al telaio	2	
14	12170 bis	**Disco** ammortizzatore per bracci del ponte differenziale	2	48,5 x 88 x { 0,5 / 1 / 1,5
15	12175	**Anello** per dischi ammortizzatori bracci ponte differenziale	2	
16	T 30212	**Perno** forato per attacco ponte differenziale al telaio	2	
17	M 160 bis	**Copiglia** per bulloni fissaggio travi al ponte differenziale	8	2 x 22
18	25420	**Controdado** per bulloni fissaggio travi al ponte differenziale	8	14 MB
19	25419	**Dado** per bulloni fissaggio travi al ponte differenziale	8	14 MB
20	25418 bis	**Bullone** fissaggio travi al ponte differenziale	8	14 MB x 135
21	25413	**Trave** oscillante per ponte differenziale	2	
22	12219	**Ingrassatore** a sfera sulle travi e sulla scatola differenziale	3	
23	25417	**Distanziatore** per ingrassatori sulle travi	2	
24	T 30211	**Boccola** per travi oscillanti	4	
25	T 41 ter	**Vite** di bloccaggio ghiera di tenuta cuscinetti	2	6 MA x 6
26	T 30266	**Ghiera** di tenuta cuscinetti sui manicotti laterali dei bracci	2	
27	T 30267	**Guarnizione** feltro sui bracci del ponte differenziale	2	
28	T 30265	**Disco** premistoppa sui bracci del ponte differenziale	2	
29	T 30256	**Cuscinetto** a sfere sui semiassi	2	40 x 90 x 33 (40 UNI 610)
30	T 71 bis	**Dado** per prigionieri sulla scatola e coperchio attacco bracci del ponte differenz.	12	10 MA
31	T 35226	**Rosetta** per prigionieri sulla scatola e coperchio attacco bracci del ponte differ.	12	10,5 x 20 x { 0,5 / 0,8
32	25350	**Braccio** del ponte differenziale	2	
33	DN 8	**Dado** per tiranti e prigioniero serraggio scatola differenziale	19	8 MA
34	T 326 ter	**Rosetta** per tiranti e prigioniero serraggio scatola differenziale	19	8,75 x 17 x 1,5
35	25346	**Tirante** serraggio scatola del differenziale	9	8 MA x 144
36	25321	**Coperchio** scatola del differenziale completa di prigionieri	1	
37	25323	**Cuscinetto** a rulli conici sulla scatola e coperchio differenziale	2	50 x 90 x 20 (Riv 01/04/3245)
38	T 35225	**Prigioniero** sulla scatola e coperchio per attacco bracci del ponte differenziale .	12	10 MA x 39,5
39		**Filo** ferro legaggio bulloni per piastra tenuta cuscinetto	1	
40	25329	**Bullone** per piastra di tenuta cuscinetto sulla scatola differenziale	4	
41	25328	**Piastra** di tenuta cuscinetto sulla scatola differenziale - lato pignone . . .	1	
42	M 13156	**Guarnizione** feltro sulla scatola differenziale - lato pignone	1	
43	25327	**Piastrina** di tenuta feltro sulla scatola differenziale - lato pignone	1	

(segue)

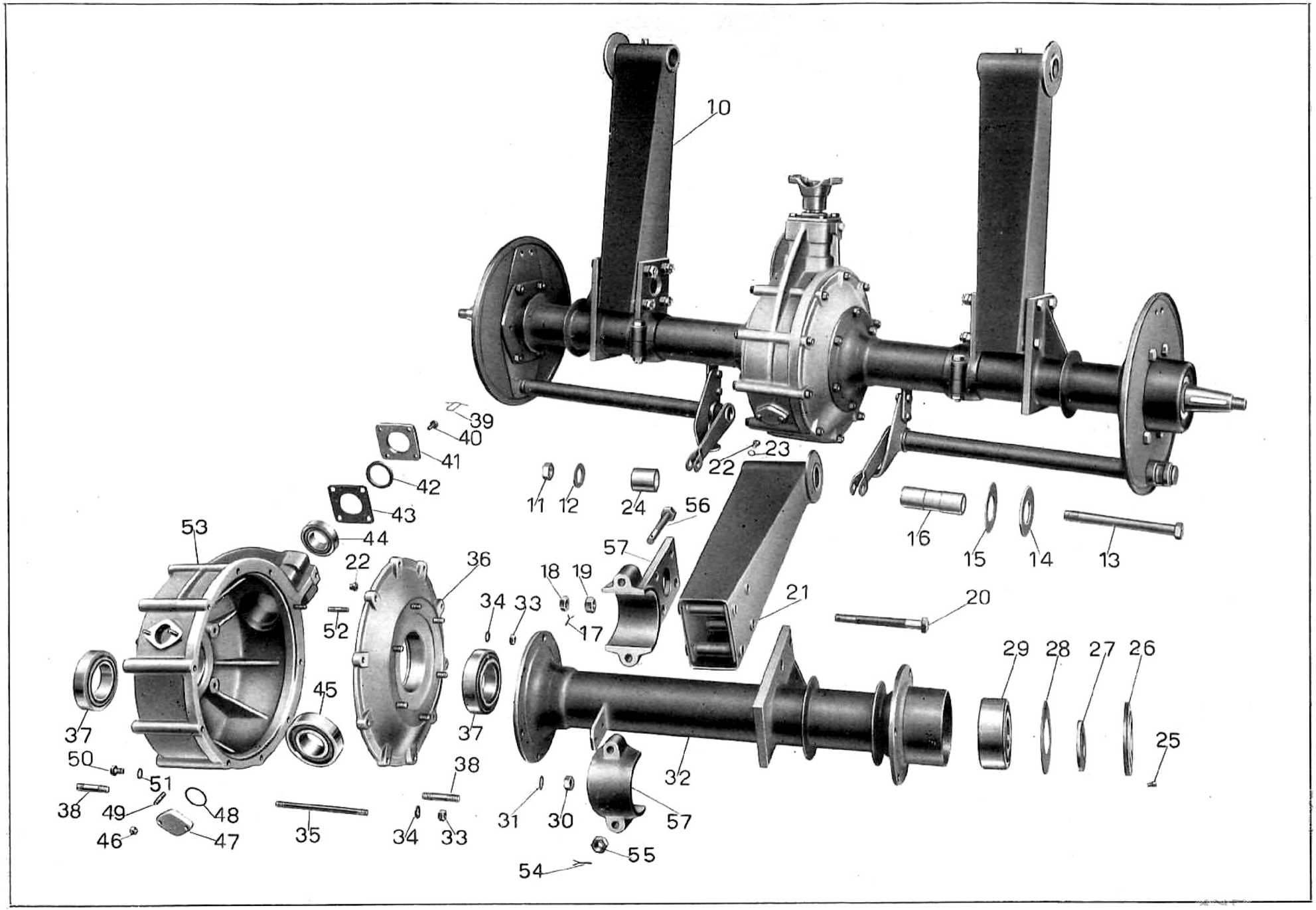
10
39
40
41
42
43
44
53
22
36
52
45
37
50
51
38
49
48
46
47
35
34
33
38
37
11
12
24
56
57
18
19
17
21
20
22
23
16
15
14
13
29
28
27
26
25
32
31
30
57
55
54

Tavola 13

Tavola 13

Complesso : Mototelaio
Sottocomplesso : Trasmissione

Gruppo : Ponte e differenziale
Sottogruppo : Ponte e scatola ruotismi del differenziale

N. Figura	Num. d'ordinazione	DENOMINAZIONE	Quantità	Indicazioni supplettive
44	25322	**Cuscinetto** a rulli conici per pignone sulla scatola differenziale - lato esterno .	1	30 x 62 x 16 (30 UNI 636)
45	25322 ter	**Cuscinetto** a rulli conici per pignone sulla scatola differenziale - lato interno . .	1	30 x 72 x 27 (30 UNI 639)
46	DN 6	**Dado** per prigionieri tappo introduzione olio nella scatola	2	6 UNI 207
47	25347	**Tappo** per introduzione olio nella scatola differenziale	1	
48	25348	**Guarnizione** per tappo introduzione olio nella scatola differenziale	1	
49	M 2110	**Prigioniero** sulla scatola differenziale per tappo introduzione olio	2	6 MA x 24
50	T 137 bis	**Tappo** sulla scatola differenziale per livello	2	8 MA x 13
51	M 0156 bis	**Guarnizione** per tappo sulla scatola differenziale per livello	2	
52	25324	**Prigioniero** sulla scatola differenziale fissaggio coperchio	1	8 MA x 35
53	25320	**Scatola** del differenziale completa di prigionieri	1	
54	T 9184 bis	**Copiglia** per bulloni fissaggio manicotto al braccio del ponte differenziale . .	4	2 x 34
55	12181	**Dado** per bulloni fissaggio manicotto al braccio del ponte differenziale . . .	4	16 MB
56	25426	**Bullone** per fissaggio manicotto al braccio del ponte differenziale	4	16 MB x 83
57	25425	**Manicotto** sul braccio del ponte differenziale per fissaggio trave oscillante . .	2	

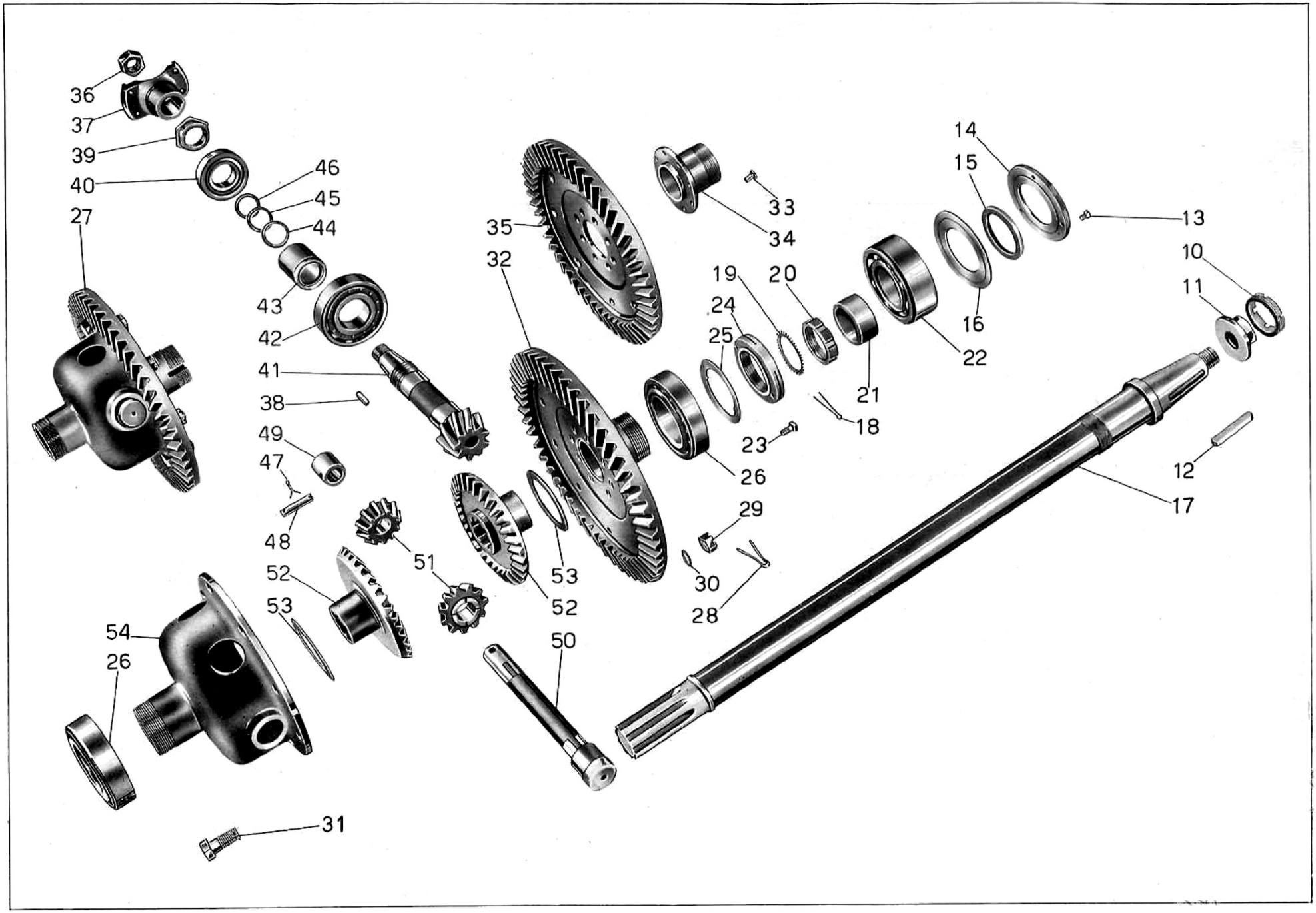
36
37
39
40
27
46
45
44
43
42
41
38
49
47
48
51
52
53
54
26
31
35
32
53
52
50
33
34
19
20
24
25
21
18
23
26
29
30
28
14
15
13
16
22
10
11
12
17

Tavola 14

Tavola 14

Complesso : Mototelaio — **Gruppo** : Ponte e differenziale

Sottocomplesso : Trasmissione — **Sottogruppo** : Semiassi e ruotismi del differenziale

N. Figura	Num. d'ordinazione	DENOMINAZIONE	Quantità	Indicazioni suppletive
10	25065	**Ghiera** serraggio mozzi sui semiassi	2	
11	25063	**Dado** serraggio mozzi sui semiassi	2	
12	T 30268	**Chiavella** per semiassi ponte differenziale	2	
13	T 41 ter	**Vite** per bloccaggio ghiera di tenuta cuscinetti	2	6 MA x 6
14	T 30266	**Ghiera** di tenuta cuscinetti sui manicotti laterali dei bracci	2	
15	T 30267	**Guarnizione** feltro esterna sui bracci del ponte	2	
16	T 30265	**Disco** premistoppa esterno sui bracci del ponte	2	
17	25360	**Semiasse** sfilabile per ponte differenziale	2	
18	T 30259	**Copiglia** sui semiassi	2	2,5 x 55
19	T 30258 bis	**Rosetta** dentata sui semiassi	2	
20	T 30258	**Ghiera** sui semiassi di tenuta cuscinetti	2	
21	T 30257	**Anello** di spessore tenuta cuscinetti sui semiassi	2	
22	T 30256	**Cuscinetto** a sfere sui semiassi - esterno	2	40 x 90 x 33 (40 UNI 610)
23	T 134	**Bullone** di bloccaggio ghiera per registro cuscinetti	4	6 MA x 9
24	25345	**Ghiera** di registro cuscinetti a rulli conici	2	
25	25342	**Anello** con tacche di fermo cuscinetti a rulli conici	2	
26	25323	**Cuscinetto** a rulli conici sulla scatola e coperchio differenziale	2	50 x 90 x 20 (Riv 01/04/3245)
27	25330 bis/25332	**Scatola** interna porta corona completa (Comprende i pezzi: 28 - 29 - 30 - 31 - 32 - 47 - 48 - 49 - 50 - 51 - 52 - 53 - 54)	1	
28	M 160 bis	**Copiglia** per bulloni fissaggio corona conica alla scatola interna	8	2 x 22
29	25341 bis	**Dado** per bulloni fissaggio corona conica alla scatola interna	8	
30	25341 ter	**Rosetta** per bulloni fissaggio corona conica alla scatola interna	8	12 x 20 x 2
31	25341	**Bullone** fissaggio corona conica alla scatola interna del differenziale	8	
32	25337 bis/25338	**Corona** conica sulla scatola interna del differenziale completa (Comprende i pezzi: 33 -34 - 35)	1	
33	T 30285	**Ribattino** fissaggio bussola alla corona conica	8	6 x 16 UNI 762
34	25338	**Bussola** sulla corona conica del differenziale	1	
35	25337 bis	**Corona** conica sulla scatola interna del differenziale	1	
36	25311 C/2	**Dado** fissaggio manicotto sul pignone conico per scatola differenziale	1	20 MB
37	1148	**Forcellina** con attacco conico	1	Num. d'ordinazione della ditta S.I.G.E.T.
38	M 26	**Chiavella** per pignone conico	1	
39	25311 D/2	**Dado** di registro cuscinetti per pignone conico differenziale	1	
40	25322	**Cuscinetto** a rulli conici per pignone sulla scatola differenziale - lato esterno	1	30 x 62 x 16 (30 UNI 636)
41	25325 /2	**Pignone** conico per differenziale	1	
42	25322 ter	**Cuscinetto** a rulli conici per pignone sulla scatola differenziale - lato interno	1	30 x 72 x 27 (30 UNI 639)
43	25326	**Tubo** distanziatore fra i cuscinetti nella scatola differenziale - lato pignone	1	
44	25326 bis	**Spessore** grande di aggiustaggio nella scatola differenziale - lato pignone	5	30,5 x 45 x 0,15

(segue)

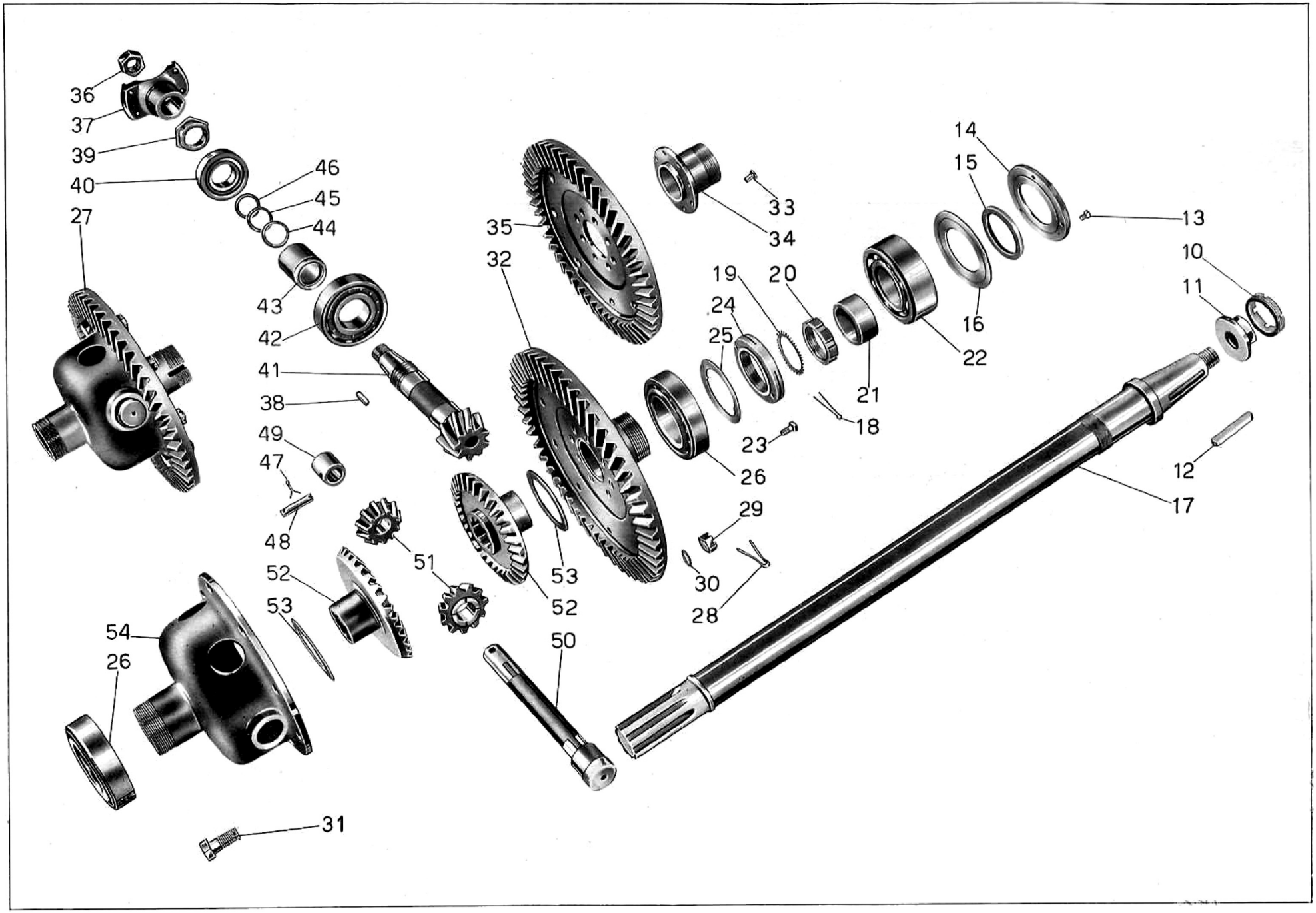
36
37
39
40
27
46
45
44
43
42
41
38
49
47
48
51
52
53
54
26
31
35
32
53
52
50
33
34
19
20
24
25
21
18
23
26
29
30
28
14
15
13
16
22
10
11
12
17

Tavola 14

Tavola 14 **Complesso** : Mototelaio **Gruppo** : Ponte e differenziale

Sottocomplesso : Trasmissione **Sottogruppo** : Semiassi e ruotismi del differenziale

N. Figura	Num. d'ordinazione	DENOMINAZIONE	Quantità	Indicazioni supplettive
45	25326 ter	**Spessore** piccolo di aggiustaggio nella scatola differenziale - lato pignone . .	4	30,5 x 40 x 0,20
46	25325 bis	**Anello** di spessore fra cuscinetto e rosette di regolazione nella scatola differenziale lato pignone	1	
47	M 40 ter	**Copiglia** per spina di tenuta albero porta satelliti	2	3 x 30
48	25336	**Spina** di tenuta albero porta satelliti	1	
49	25335 ter	**Boccola** reggispinta per albero porta satelliti	1	
50	25332 ter	**Albero** porta satelliti per differenziale	1	
51	25332 bis	**Satellite** per differenziale	2	
52	25332	**Planetario** per differenziale	2	
53	T 30236	**Rosetta** di regolazione planetari del differenziale	2	
54	25330 bis	**Scatola** interna porta corona per coppia conica differenziale	1	

Mandello Lario, 18.12.1948

Egr. Concessionario,

Sul catalogo pezzi di ricambio Ercole a Tav. 14, numero di figura 41, il numero d'ordinazione va modificato in 25325/2.

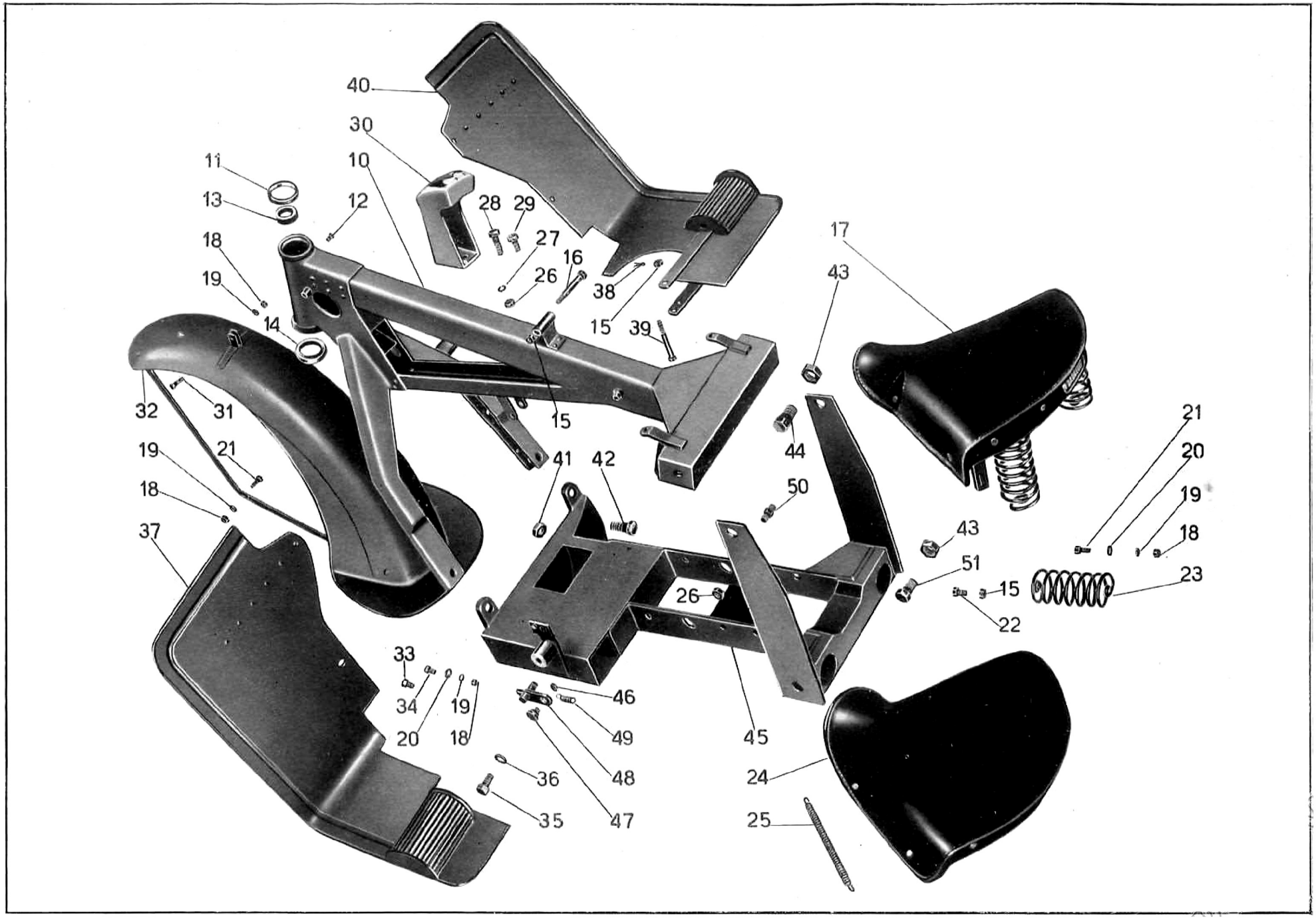
40
30
11
10
13
12
28
29
27
18
16
26
19
38
14
15
39
17
43
32
31
15
21
19
21
41
42
44
20
18
50
19
37
43
18
51
23
15
26
22
33
46
34
19
20
18
49
45
36
48
24
35
47
25

Tavola 15

Tavola 15 **Complesso** : Mototelaio **Gruppo** : Telaio e sospensione posteriore

Sottocomplesso : Telaio - Ruote - Freni **Sottogruppo** : Telaio ant. - Settore cambio - Sopporto a squad. - Paraf. - Pedane e sella

N. Figura	Num. d'ordinazione	DENOMINAZIONE	Quantità	Indicazioni supplettive
10	25430	**Telaio** anteriore	1	
11	T 025 bis	**Calotta** superiore dello sterzo - inferiore	1	
12	TA 315 ter	**Vite** tenuta anello fisso nel frenasterzo	2	6 MA x 8,3
13	12020	**Anello** fisso nella pipa per frenasterzo	1	
14	TA 26	**Calotta** inferiore dello sterzo - superiore	1	
15	DN 8	**Dado** per bullone anteriore fissaggio sella, per fissaggio molle alla sella e per fissaggio pedana paragamba destra al sopporto	4	8 MA
16	T 2080	**Bullone** anteriore fissaggio sella	1	
17	25476	**Sella** completa	1	
18	DN 7	**Dado** per bulloni fissaggio sella, per bulloni fissaggio parafango e per bulloni fissaggio pedane paragambe al telaio anteriore	9	7 UNI 207
19	RE 7	**Rosetta** elastica per bulloni fissaggio sella, per bulloni fissaggio parafango e per bulloni fissaggio pedane paragambe al telaio anteriore	9	7,5 x 11,5 x 2
20	T 298 ter	**Rosetta** per bulloni fissaggio sella posteriore e per bulloni fissaggio paragambe al telaio	6	
21	T 150 bis	**Bullone** fissaggio sella posteriore e per fissaggio parafango alla forcella - parte inferiore	4	7 MA x 23
22	T 58	**Bullone** fissaggio molle alla sella	2	8 MA x 22
23	T 9176	**Molla** laterale per sella	2	
24		**Copertina** per sella	1	
25		**Molla** sotto sella	15	
26	T 71 bis	**Dado** per bulloni fissaggio settore per leva comando cambio e per colonnetta di fermo messa in moto	3	10 MA
27	RE 10	**Rosetta** elastica per bulloni fissaggio settore per leva comando cambio	2	10,5 x 15,5 x 2,5
28	T 2086 bis	**Bullone** lungo fissaggio settore per leva comando cambio al telaio anteriore	1	10 MA x 49,5
29	12214	**Bullone** corto fissaggio settore per leva comando cambio al telaio anteriore	1	10 MA x 30,5
30	25448	**Settore** per leva comando cambio velocità	1	
31	T 8053 ter	**Bullone** attacco parafango alla forcella - parte superiore	1	7 MA x 19
32	25160	**Parafango** anteriore	1	
33	T 30109	**Bullone** fissaggio pedane al forcellone - parte superiore	2	7 MA x 17
34	TA 110	**Bullone** fissaggio pedane al forcellone - parte inferiore	2	7 MA x 13
35	T 30278	**Bullone** fissaggio pedana sinistra - parte inferiore	1	12 x 1,25 M x 24
36	M 8018 ter	**Rosetta** per bullone fissaggio pedana sinistra - parte inferiore	1	22 x 12,5 x 1,5
37	T 30080	**Pedana** paragamba sinistra	1	
38	T 87 bis	**Copiglia** per bullone fissaggio pedana destra	1	1,5 x 20
39	T 30084	**Bullone** fissaggio pedana destra al sopporto	1	8 MA x 84
40	T 30070	**Pedana** paragamba destra	1	
41	T 9075	**Dado** per bulloni unione triangolo anteriore al sopporto	2	16 x 1,25 M

(segue)

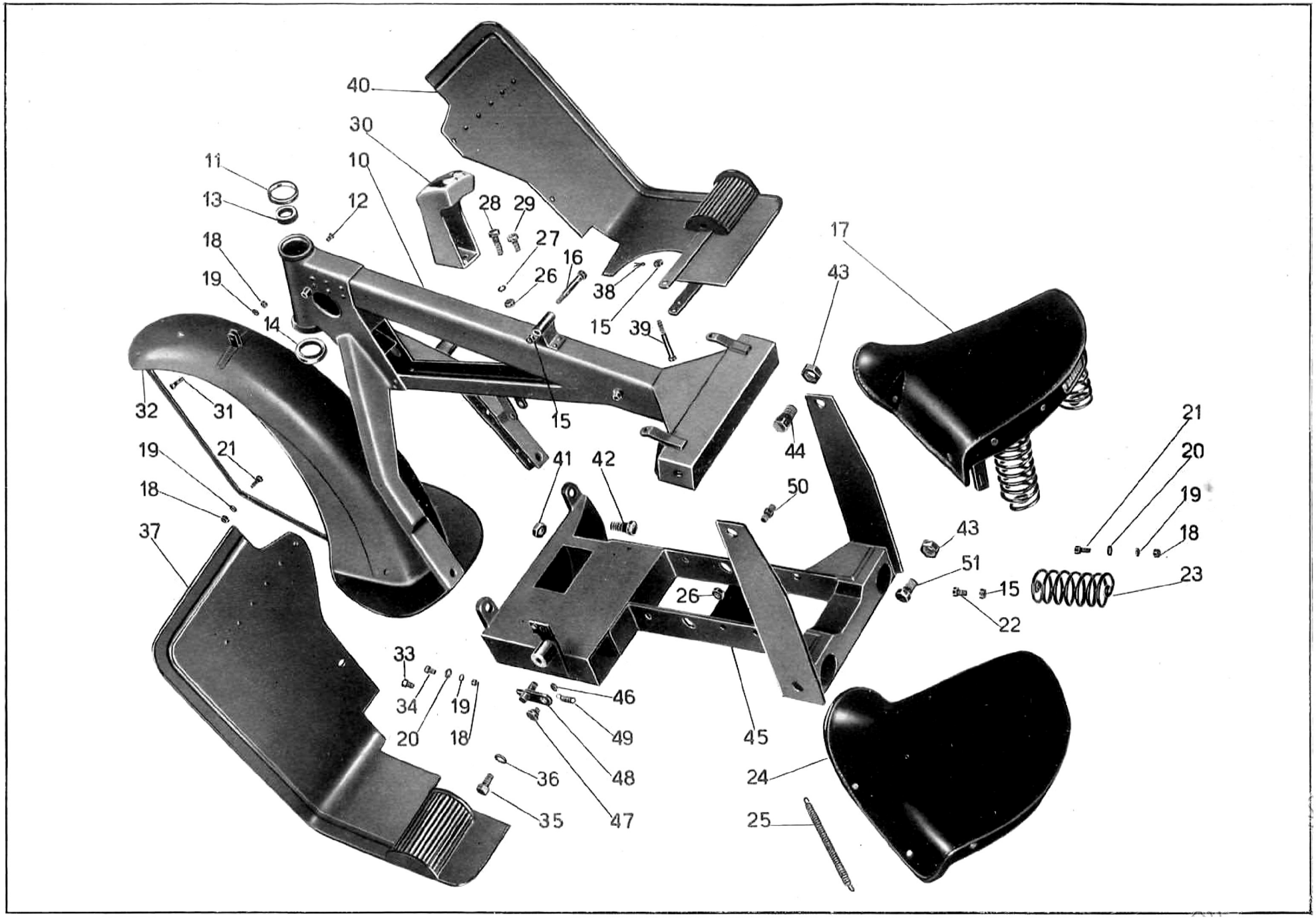
40
30
11
10
13
12
28
29
27
18
16
26
19
38
14
15
39
17
43
32
31
15
21
19
21
41
42
44
20
18
50
19
37
43
18
51
23
15
26
22
33
46
34
19
20
18
49
45
36
48
24
35
47
25

Tavola 15

Tavola 15 **Complesso** : Mototelaio **Gruppo** : Telaio e sospensione posteriore

Sottocomplesso : Telaio - Ruote - Freni **Sottogruppo** : Telaio ant. - Settore cambio - Sopporto a squad. - Paraf. - Pedane e sella

N. Figura	Num. d'ordinazione	DENOMINAZIONE	Quantità	Indicazioni suppletive
42	25445 bis	**Bullone** di unione triangolo anteriore al sopporto	2	16 x 1,25 M x 36
43	25445	**Dado** per bulloni fissaggio triangolo anteriore al sopporto e telaio posteriore e per bulloni di unione sopporto al telaio posteriore	4	20 MB
44	25444	**Bullone** fissaggio triangolo anteriore al sopporto motore e al telaio posteriore .	2	20 MB x 32
45	25450	**Sopporto** a squadra del motore	1	
46	T 75 bis	**Dado** per bullone attacco saltarello cricchetto pedale freno	1	8 MA
47	10095	**Bullone** per attacco saltarello cricchetto pedale freno	1	
48	12300	**Saltarello** per cricchetto pedale freno	1	
49	10099	**Molla** di richiamo saltarello per cricchetto pedale freno	1	
50	25471	**Colonnetta** per fermo messa in moto	1	
51	25470	**Bullone** di unione sopporto porta motore al telaio posteriore	2	20 MB x 27

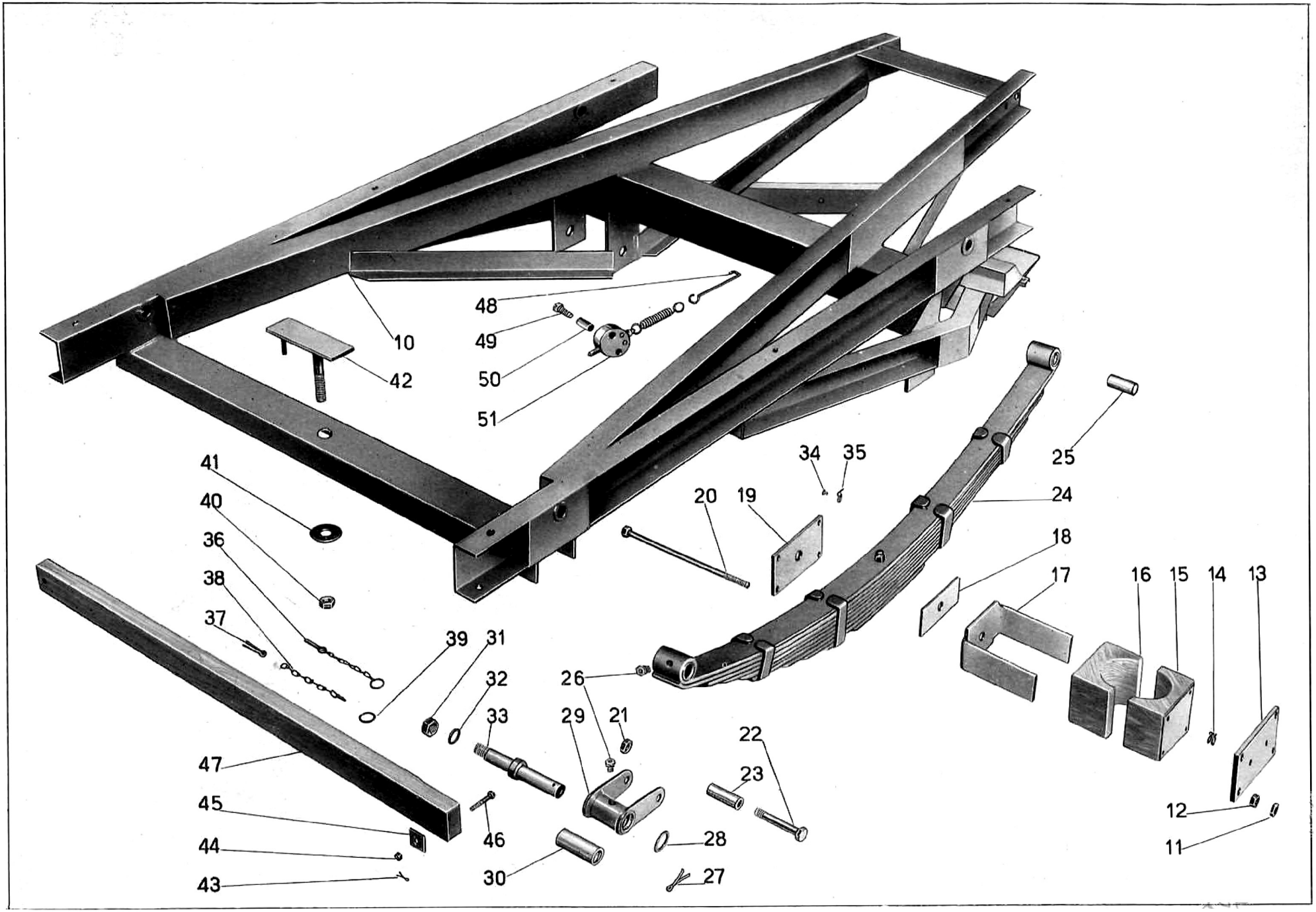
10
42
48
49
50
51
41
40
36
38
37
39
31
32
33
47
45
44
43
46
30
26
29
21
22
23
28
27
34
35
20
19
25
24
18
17
16
15
14
13
12
11

Tavola 16

Tavola 16 **Complesso** : Mototelaio **Gruppo** : Telaio e sospensione posteriore
Sottocomplesso : Telaio - Ruote - Freni **Sottogruppo** : Telaio poster. - Sospensione elastica poster. - Porta ruota ricambio

N. Figura	Num. d'ordinazione	DENOMINAZIONE	Quantità	Indicazioni suppletive
10	25480	**Telaio** posteriore	1	
11	10028 ter	**Controdado** per bulloni fissaggio molle a balestra	8	10 MA
12	T 71 bis	**Dado** per bulloni fissaggio molle a balestra	8	10 MA
13	25409	**Piastra** inferiore per cavallotto porta molle a balestra	2	
14	T 2128 ter	**Molla** di pressione sulla piastra inferiore	4	
15	25406	**Tassello** inferiore per cavallotto porta molle a balestra	2	
16	25405	**Tassello** superiore per cavallotto porta molle a balestra	2	
17	25404	**Cavallotto** porta molle a balestra	2	
18	25403	**Spessore** fra sopporto e molla a balestra	2	
19	25410	**Piastra** superiore per cavallotto porta molle a balestra	2	
20	25411	**Bullone** fissaggio molle a balestra	8	10 MA x 246
21	T 2075 bis	**Dado** per bullone attacco molle ai biscottini	4	12 x 1,25 M
22	25399	**Bullone** per attacco molle ai biscottini	4	12 x 1,25 M x 62
23	25398	**Boccola** per bulloni attacco molle ai biscottini	4	
24	25396	**Molla** a balestra completa di boccole	2	
25	25397	**Boccola** per molle a balestra	4	
26	12219	**Ingrassatore** a sfera sulle molle a balestra e sui biscottini	8	
27	10075 bis	**Copiglia** di tenuta biscottini per molle a balestra	4	3,5 x 40
28	12317	**Rosetta** di tenuta biscottini per molle a balestra	4	20,5 x 32 x 2
29	25400	**Biscottino** per molle a balestra completo di boccola	4	
30	25402	**Boccola** per biscottini molle a balestra	4	
31	T 2183	**Dado** per perni porta biscottini	4	16 x 1,25 M
32	M 08151 bis	**Rosetta** elastica per perno biscottini	4	16,5 x 26,5 x 3
33	25395	**Perno** porta biscottino molle a balestra	4	
34	10069 bis	**Vite** per cavallotto fissaggio cavi per impianto elettrico	4	4 MA x 4,5
35	25540	**Cavallotto** fissaggio cavi per impianto elettrico	4	
36	T 30442	**Catenella** completa di tenuta dado sul porta ruota di ricambio	1	
37	T 30440	**Copiglia** per catenella sul porta ruota di ricambio	1	
38	T 30443	**Catenella** nuda sul porta ruota di ricambio	1	
39	T 30444	**Anello** per catenella sul porta ruota di ricambio	1	
40	T 30441	**Dado** per perno porta ruota di ricambio	1	16 MB
41	T 30439	**Rosetta** per perno porta ruota di ricambio	1	18 x 50 x 4
42	T 30435	**Porta** ruota di ricambio	1	
43	T 2679 bis	**Copiglia** per bulloni fissaggio traverso appoggia ruota di ricambio	4	1 x 20
44	DN 6	**Dado** per bulloni fissaggio traverso appoggia ruota di ricambio	4	6 UNI 207
45	T 30447	**Rosetta** per bulloni fissaggio traverso appoggia ruota di ricambio	4	
46	T 9905	**Bullone** per fissaggio traverso appoggia ruota di ricambio	4	6 MA x 41
47	25516	**Traverso** per appoggio ruota di ricambio	2	

(segue)

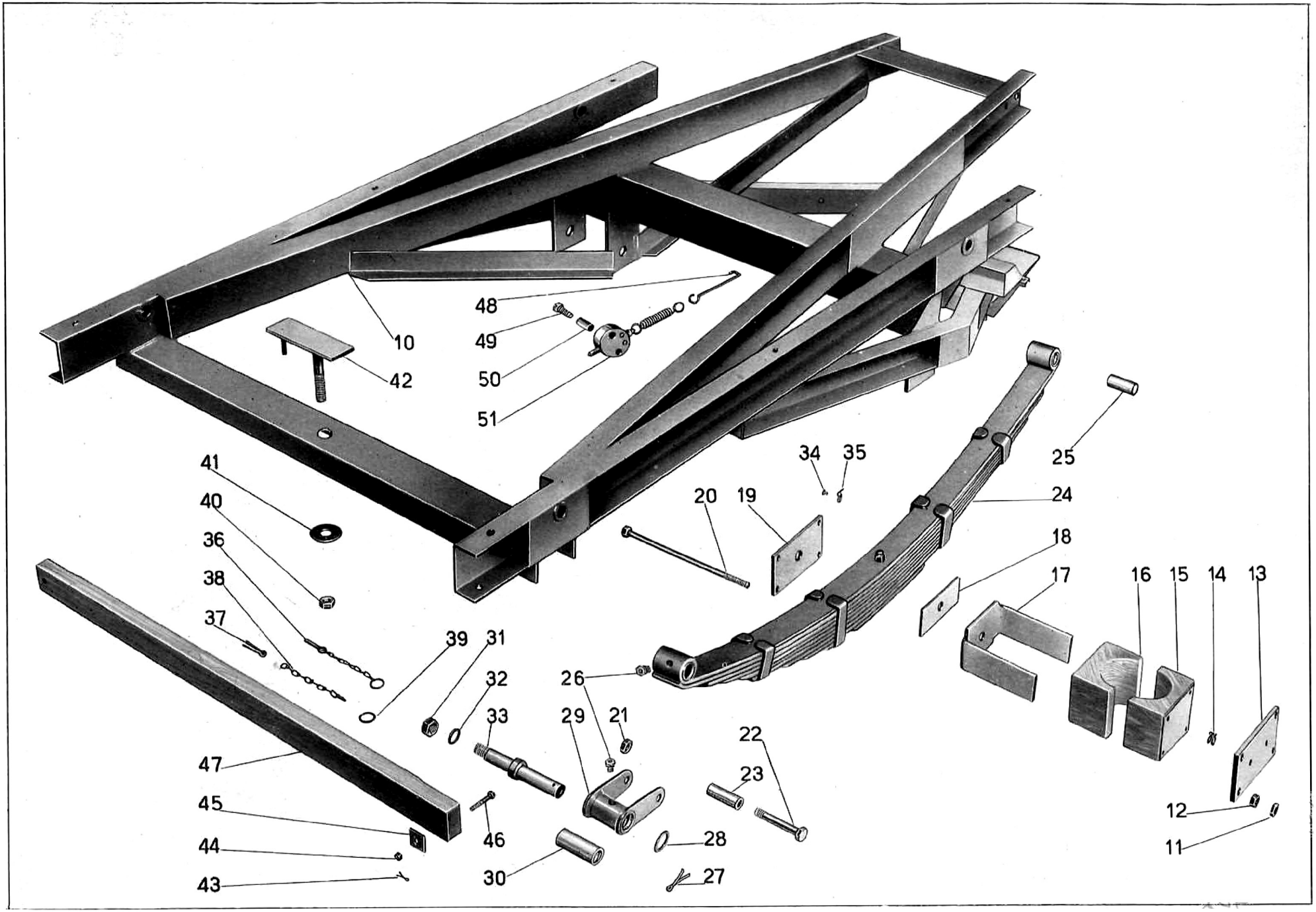
10
42
48
49
50
51
41
40
36
38
37
39
31
32
33
47
45
44
43
46
30
26
29
21
22
23
28
27
34
35
20
19
25
24
18
17
16
15
14
13
12
11

Tavola 16

Tavola 16 **Complesso** : Mototelaio **Gruppo** : Telaio e sospensione posteriore
Sottocomplesso : Telaio - Ruote - Freni **Sottogruppo** : Telaio poster. - Sospensione elastica poster. - Porta ruota ricambio

N. Figura	Num. d'ordinazione	DENOMINAZIONE	Quantità	Indicazioni supplettive
48	T 30612	**Tirante** comando interruttore per segnalatore d'arresto	1	
49	12297	**Vite** di fissaggio interruttore per segnalatore d'arresto	2	4 MA x 28
50		**Bussola** per vite di fissaggio interruttore per segnalatore d'arresto	2	
51	12299	**Interruttore** per segnalatore d'arresto	1	

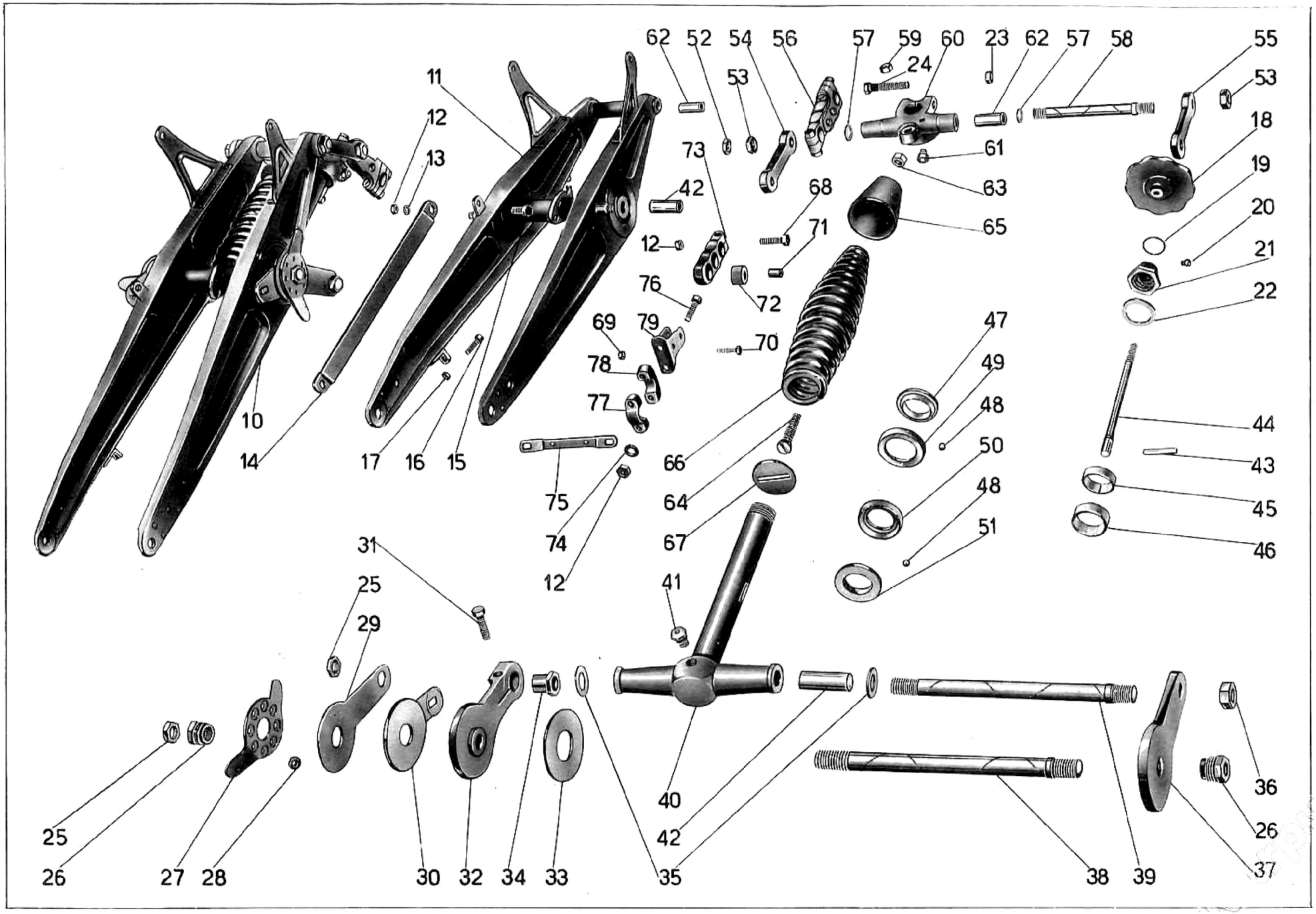
62
52
54
56
57
59
60
23
62
57
58
55
24
53
53
11
12
13
73
61
18
42
68
63
19
65
20
12
71
21
76
72
22
69
79
70
47
78
49
77
48
44
10
14
17
16
15
66
50
43
75
64
48
45
74
67
51
46
12
31
25
41
29
40
36
25
42
26
26
27
28
30
32
34
33
35
38
39
37

Tavola 17

Tavola 17 **Complesso** : Mototelaio **Gruppo** : Sospensione anteriore e sterzo
Sottocomplesso : Telaio - Ruote - Freni **Sottogruppo** : Forcella anter. - Sospensione elastica anter. - Sterzo

N. Figura	Num. d'ordinazione	DENOMINAZIONE	Quantità	Indicazioni suppletive
10	T 30090/30096	**Forcella** anteriore (Comprende i pezzi : 11 - 18 - 19 - 20 - 21 - 22 - 23 - 24 - 25 - 26 - 27 - 28 - 29 - 30 - 31 - 32 - 33 - 34 - 35 - 36 - 37 - 38 - 39 - 40 - 41 - 43 - 44 - 45 - 46 - 47 - 51 - 52 - 53 - 54 - 55 - 56 - 57 - 58 - 59 - 60 - 61 - 63 - 64 - 65 - 66 - 67)	1	
11	T 30090	**Forcella** anteriore completa di boccole	1	
12	DN 8	**Dado** per bullone fissaggio tirante ancoraggio freno anteriore e per bulloni serraggio morsetti alla testa di sterzo e manubrio	7	8 MA
13	RE 8	**Rosetta** elastica per bullone fissaggio tirante ancoraggio freno anteriore . .	1	8,5 x 13,5 x 2,5
14	12076	**Tirante** ancoraggio freno anteriore	1	
15	T 129 bis	**Bullone** fissaggio tirante ancoraggio freno anteriore alla forcella	1	8 MA x 17,5
16	M 70	**Bullone** tendifilo comando freno anteriore	1	
17	M 70 bis	**Dado** per bullone tendifilo comando freno anteriore	1	7 MA
18	TA 319	**Pomolo** comando frenasterzo	1	
19	TA 316 bis	**Molla** di fermo grano del dado serraggio sterzo	1	
20	TA 320	**Grano** sul dado per serraggio sterzo	1	
21	12032	**Dado** serraggio sterzo e guida pomolo	1	
22	T 8301 bis	**Rosetta** per dado serraggio sterzo	1	28,5 x 40 x 2
23	DK 10	**Dado** per bullone serraggio testa di sterzo	1	10 MA
24	12183	**Bullone** serraggio testa di sterzo	1	10 MA x 57
25	12055 bis	**Controdado** per perno centrale forcella e base dello sterzo (parte destra) . .	2	16 x 1,25 M
26	12052	**Dado** per perno centrale della forcella	2	
27	12051	**Galletto** di registro ammortizzatori forcella	2	
28	T 295 bis	**Molla** per ammortizzatori sui galletti di registro forcella	16	
29	T 30104	**Piastra** esterna per ammortizzatori	2	
30	12049	**Piastra** con disco esterno per ammortizzatori	2	
31	12024 bis	**Bullone** di bloccaggio biscottino inferiore destro	1	8 MA x 38
32	T 30102	**Biscottino** inferiore destro	1	
33	12049 bis	**Disco** per ammortizzatori - interno	2	
34	12024	**Dado** di registro perno della base di sterzo	1	
35	12053 bis	**Rosetta** di regolazione base di sterzo	2	
36	12055	**Dado** per perno della base di sterzo	1	16 x 1,25 M
37	T 30103	**Biscottino** inferiore - sinistro	1	
38	12048 bis	**Perno** per traverso centrale forcella	1	
39	12054 bis	**Perno** per base di sterzo	1	
40	T 30096	**Base** dello sterzo completa di boccole	1	
41	12219	**Ingrassatore** per base di sterzo e traverso centrale forcella	2	
42	12044	**Boccola** per base dello sterzo e per traverso centrale forcella	4	
43	12022	**Chiavella** per frenasterzo	1	
44	TA 321	**Tirante** per frenasterzo	1	
45	TA 317	**Anello** di attrito per frenasterzo	1	

(segue)

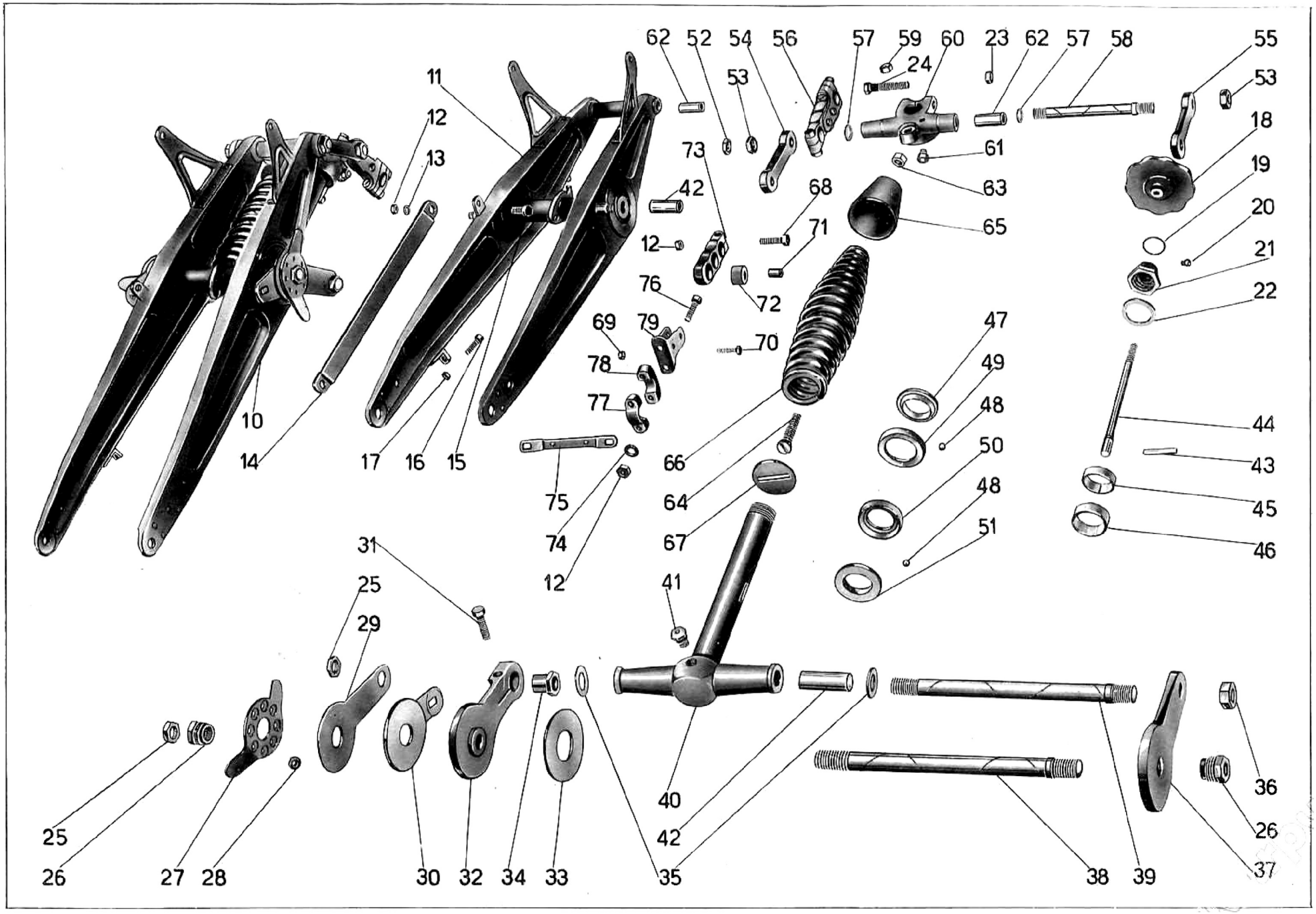
62
52
54
56
57
59
60
23
62
57
58
55
24
53
53
11
12
13
73
61
18
42
68
63
19
65
20
12
71
21
76
72
22
69
79
70
47
78
49
77
48
44
10
14
17
16
15
66
50
43
75
64
48
45
74
67
51
46
12
31
25
41
29
40
36
25
42
26
26
27
28
30
32
34
33
35
38
39
37

Tavola 17

Tavola 17 **Complesso** : Mototelaio **Gruppo** : Sospensione anteriore e sterzo

Sottocomplesso : Telaio - Ruote - Freni **Sottogruppo** : Forcella anter. - Sospensione elastica anter. - Sterzo

N. Figura	Num. d'ordinazione	DENOMINAZIONE	Quantità	Indicazioni supplettive
46	12021	**Anello** scorrevole di pressione per frenasterzo	1	
47	T 025	**Calotta** superiore dello sterzo - superiore	1	
48	T 220	**Sfera** per calotte	39	1/4" (6,35)
49	T 025 bis	**Calotta** superiore dello sterzo - inferiore	1	
50	TA 26	**Calotta** inferiore dello sterzo - superiore	1	
51	T 8300	**Calotta** inferiore dello sterzo - inferiore	1	
52	12060 bis	**Controdado** per perni superiori forcella e testa di sterzo	2	14 x 1 M
53	12060	**Dado** per perni superiori forcella e testa di sterzo	4	14 x 1 M
54	12057 bis	**Biscottino** superiore - destro	1	
55	12056 bis	**Biscottino** superiore - sinistro	1	
56	12033/8531	**Morsetto** elastico completo (Comprende i pezzi : 12 - 68 - 69 - 70 - 71 - 72 - 73 - 74 - 76 - 77 - 78 - 79)	2	
57	T 249	**Rosetta** di regolazione testa di sterzo	4	
58	12058 bis	**Perno** superiore per forcella e testa di sterzo	2	
59	T 292 bis	**Dado** superiore per fissaggio molle forcella alla testa di sterzo	1	
60	12029	**Testa** dello sterzo completa di boccole	1	
61	12197	**Ingrassatore** per testa di sterzo e forcella parte superiore	2	
62	T 9202	**Boccola** per testa di sterzo e traverso superiore forcella	4	
63	10566	**Dado** sul cappellotto per bullone fissaggio molla	1	
64	TA 288 bis	**Bullone** fissaggio molle forcella	1	
65	10565	**Cappellotto** coprimolla forcella	1	
66	25150	**Molla** per forcella anteriore	1	
67	12040	**Piattello** porta molla forcella	1	
68	T 011 ter	**Bullone** serraggio morsetti alla testa di sterzo	2	8 MA x 32,5
69	DN 6	**Dado** per bulloni fissaggio cavallotti ai corpi dei morsetti	4	6 UNI 207
70	T 8537	**Bullone** fissaggio cavallotti ai corpi dei morsetti elastici	4	6 MA x 27,5
71	T 8536	**Bussola** per anelli gomma morsetti elastici	4	
72	T 8535	**Anello** gomma per morsetti elastici	4	
73	12033	**Corpo** dei morsetti elastici	2	
74	M 145 ter	**Rosetta** per bulloni fissaggio manubrio ai morsetti elastici	2	
75	12062	**Traversino** sul manubrio porta interruttore per frecce di direzione	1	
76	T 8534	**Bullone** fissaggio manubrio ai morsetti elastici	4	
77	T 8532	**Cappello** per morsetti elastici fissaggio manubrio	2	
78	T 8533	**Base** per cappello morsetti elastici fissaggio manubrio	2	
79	T 8531	**Cavallotto** per morsetti elastici fissaggio manubrio	2	

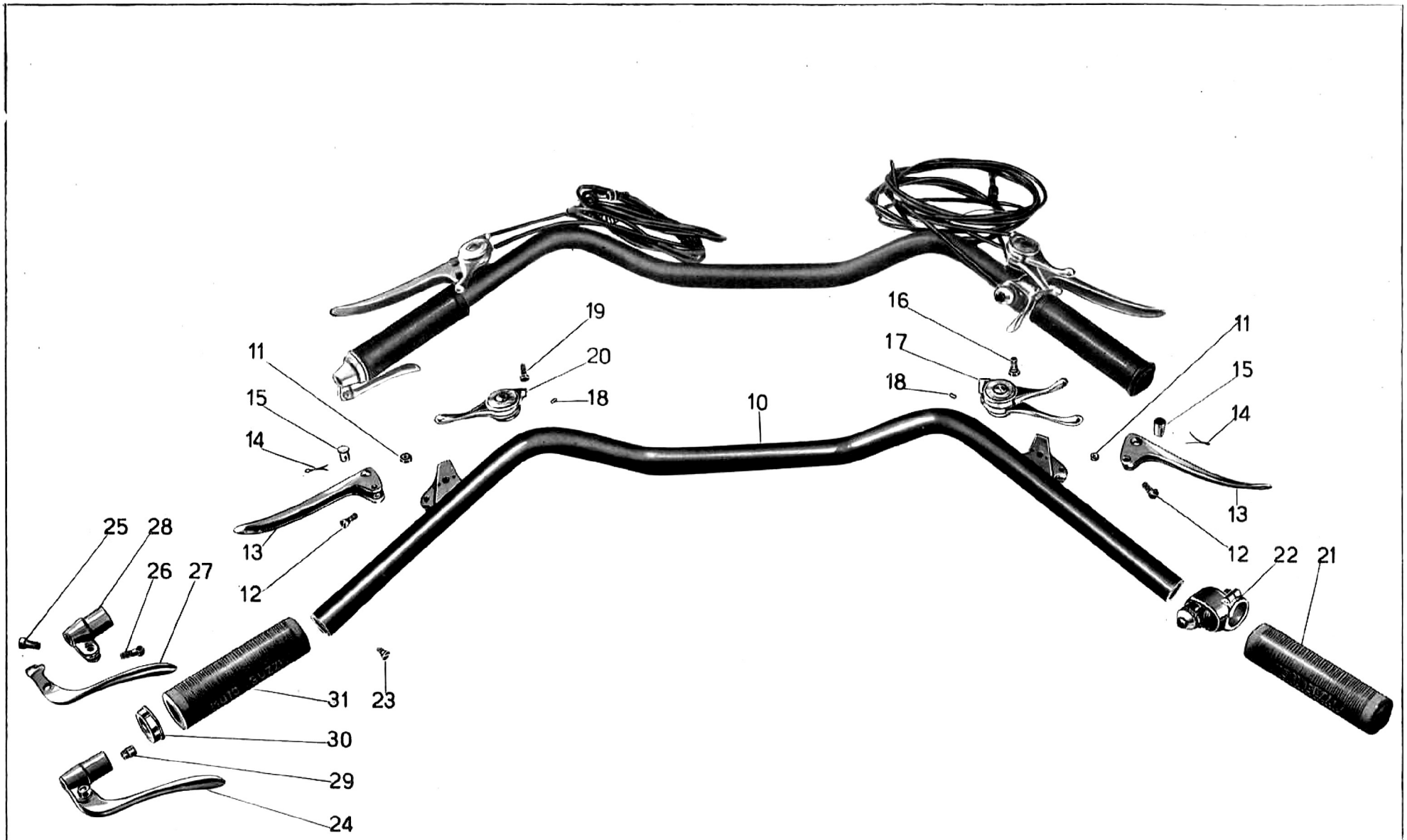
19
20
18
11
15
14
13
12
25
28
26
27
31
23
30
29
24
16
17
18
10
11
15
14
13
12
22
21

Tavola 18

Tavola 18

Complesso : Mototelaio **Gruppo** : Sospensione anteriore e sterzo

Sottocomplesso : Telaio - Ruote - Freni **Sottogruppo** : Manubrio e leve di comando

N. Figura	Num. d'ordinazione	DENOMINAZIONE	Quantità	Indicazioni supplettive
10	12061/1	**Manubrio**	1	Il manubrio con l'attacco per contakm. porta il numero 12061
11	T 8550 bis	**Dado** per vite fissaggio leve comando frizione e freno anteriore al manubrio	2	6 MB
12	12063 bis	**Vite** fissaggio leve comando frizione e freno anteriore al manubrio	2	6 MB x 16
13	12063	**Leva** comando frizione e freno anteriore	2	
14	T 2679 bis	**Copiglia** di tenuta bussole per leve frizione e freno anteriore	2	1 x 20
15	12063 ter	**Bussola** per leve comando frizione e freno anteriore	2	
16	T 8053 ter	**Bullone** fissaggio leva comando aria e gas	1	7 MA x 19
17	T 9244	**Leve** comando aria e gas per carburatore	1	
18	T 2676	**Grano** di fermo leve comando carburatore e magnete	4	
19	T 30109	**Bullone** fissaggio leva comando anticipo magnete	1	7 MA x 17
20	T 30115	**Leva** comando anticipo magnete	1	
21	T 8510	**Manopola** destra sul manubrio	1	
22	MA 800	**Pulsante** per doppia luce e tromba elettrica	1	
23	M 144	**Vite** di fermo leva alzavalvola sul manubrio	1	5 x 0,85 M x 9,5
24	T 0156/157	**Leva** alzavalvola completa (Comprende i pezzi: 25 - 26 - 27 - 28)	1	
25	T 158 bis	**Dado** per bulloncino fissaggio leva alzavalvola	1	
26	T 158	**Bulloncino** fissaggio leva alzavalvola	1	
27	T 0156	**Leva** rovesciata per alzavalvola (sul manubrio)	1	
28	T 157	**Braccio** interno per leva alzavalvola (sul manubrio)	1	
29	T 157 bis	**Bussola** per leva rovesciata alzavalvola (sul manubrio)	1	
30	T 8167	**Cappelletto** sul manubrio per manopola sinistra	1	
31	T 8166 S	**Manopola** sinistra sul manubrio	1	

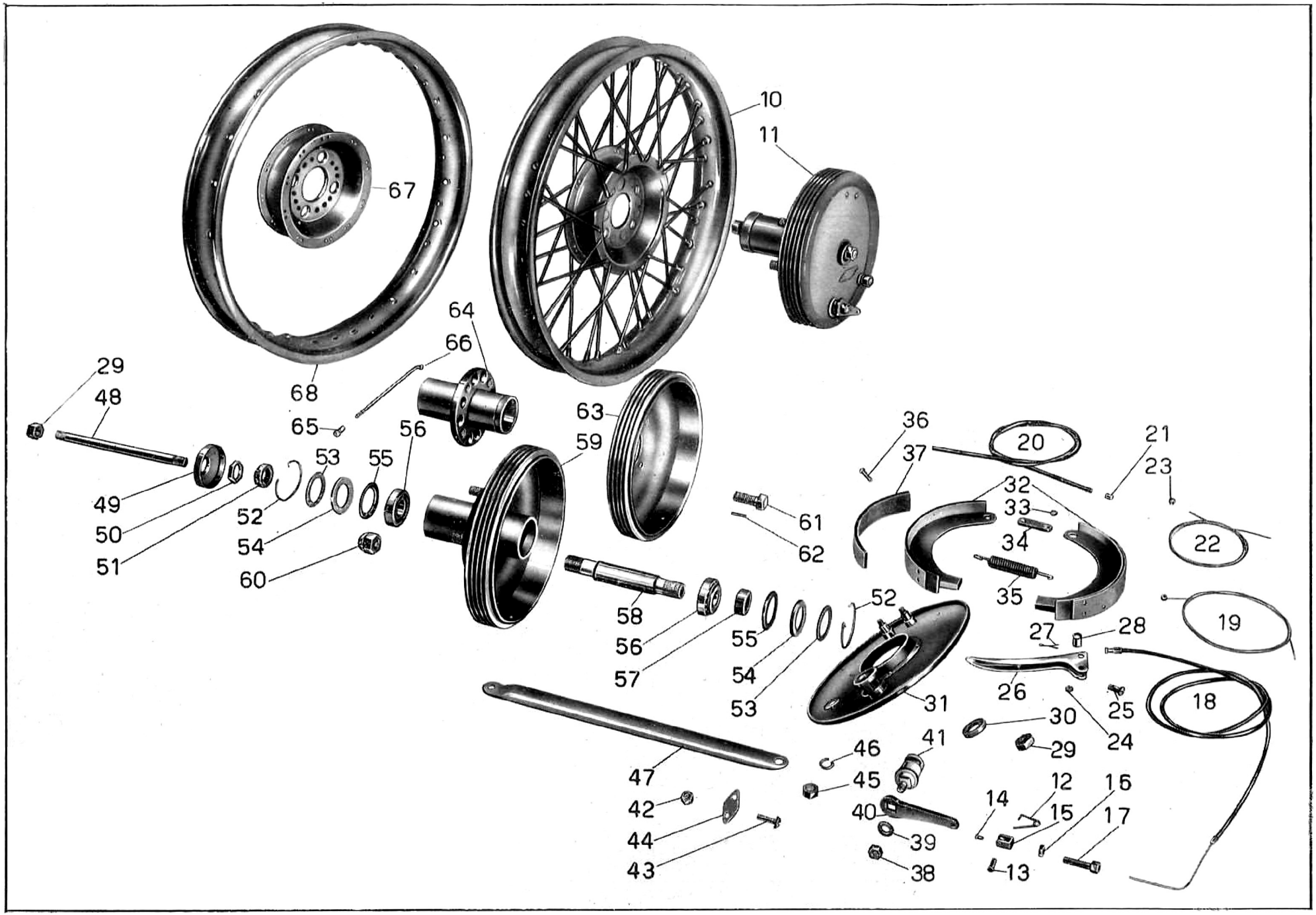
10
11
67
64
66
29
48
68
65
56
63
59
53
55
49
50
51
52
54
60
36
37
20
21
23
32
33
34
35
22
61
62
58
56
57
55
54
53
52
31
27
28
19
26
25
18
30
24
29
41
46
45
47
42
44
43
40
39
38
14
12
15
16
17
13

Tavola 19

Tavola 19 **Complesso** : Mototelaio **Gruppo** : Ruote

Sottocomplesso : Telaio - Ruote - Freni **Sottogruppo** : Ruota - Mozzo - Freno anteriore e comando

N. Figura	Num. d'ordinazione	DENOMINAZIONE	Quantità	Indicazioni supplettive
10	T 35320	**Ruota** anteriore (Comprende i pezzi : 65 - 66 - 67 - 68)	1	
11	T 35082/35080	**Mozzo** anteriore completo di freno (Comprende i pezzi : 29 - 30 - 31 - 32 - 33 - 34 - 35 - 38 - 39 - 40 - 41 - 42 - 43 - 44 - 48 - 49 - 50 - 51 - 52 - 53 - 54 - 55 - 56 - 57 - 58 - 59) .	1	
12	T 189	**Spilla** a molla per spina sul forcellino leva freno anteriore	1	
13	M 64	**Spina** per forcellino freno anteriore	1	
14	M 68 N	**Capocorda** per trasmissione sul forcellino freno anteriore	1	
15	M 68	**Forcellino** sulla leva comando camma freno anteriore	1	
16	M 70 bis	**Dado** per bullone tendifilo freno anteriore	1	7 MA
17	M 70	**Bullone** tendifilo freno anteriore	1	
18	12355/12356	**Trasmissione** per freno anteriore (Comprende i pezzi: 19 - 20 - 21)	1	
19	12356/2680	**Cavo** di trasmissione completo di capocorda	1	
20	12355	**Guaina** nuda per trasmissione comando freno anteriore	1	
21	T 5870	**Coprifilo** per guaina	2	
22	12356	**Cavo** di trasmissione comando freno anteriore	1	
23	T 2680	**Capocorda** per leva freno anteriore sul manubrio	1	
24	T 8550 bis	**Dado** per vite fissaggio leva freno anteriore al manubrio	1	6 MB
25	12063 bis	**Vite** fissaggio leva freno anteriore al manubrio	1	6 MB x 16
26	12063	**Leva** sul manubrio comando freno anteriore	1	
27	T 2679 bis	**Copiglia** di tenuta bussola per leva freno anteriore	1	1 x 20
28	12063 ter	**Bussola** per leva freno anteriore	1	
29	12084 ter	**Dado** per perno mozzo ruota anteriore	2	12 x 1,25 M
30	T 35087	**Anello** di spessore per mozzo	1	
31	T 35080	**Disco** porta ceppi del freno anteriore	1	
32	T 35092	**Ceppo** freno anteriore completo di nastro ferodo	2	
33	T 35327	**Dado** per perni ceppi freno anteriore	2	7 MA
34	T 2592	**Piastrina** fissaggio ceppi ai perni del disco	1	
35	T 8125	**Molla** per ceppi freno anteriore	1	
36	T 35095	**Ribattino** fissaggio nastro ferodo ai ceppi	16	
37	T 8106	**Nastro** ferodo	2	
38	DN 8	**Dado** fissaggio leva e camma al disco porta ceppi freno anteriore	1	8 MA
39	T 64 bis	**Rosetta** per dado fissaggio leva e camma al disco porta ceppi	1	19 x 8,5 x 2
40	T 35096	**Leva** comando camma freno anteriore	1	
41	T 8362	**Camma** per ceppi freno anteriore	1	
42	T 8091	**Dado** per vite fissaggio piastrina di chiusura foro contakm.	2	5 x 0,85 M
43	T 8090	**Vite** fissaggio piastrina di chiusura foro contakm.	2	5 x 0,85 M x 12
44	T 8092	**Piastrina** di chiusura foro con contakm.	1	
45	T 71 bis	**Dado** sul perno attacco ancoraggio disco porta ceppi	1	10 MA
46	RE 10	**Rosetta** elastica sul perno attacco ancoraggio disco porta ceppi	1	10,5 x 15,5 x 2,5

(segue)

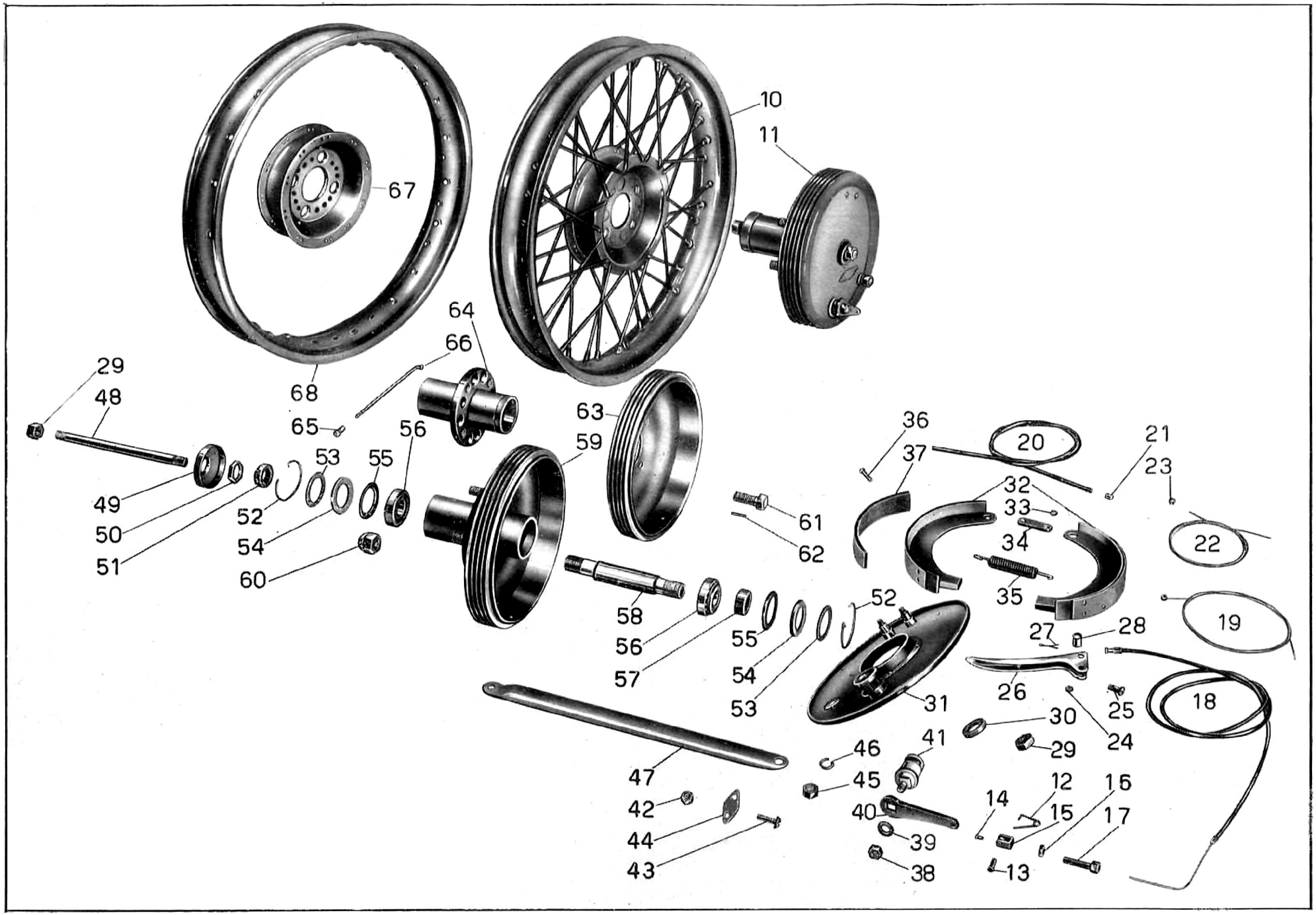
10
11
67
64
66
29
48
68
65
56
63
59
53
55
49
50
51
52
54
60
36
37
20
21
23
32
33
34
35
22
61
62
58
56
57
55
54
53
52
31
27
28
19
26
25
18
30
24
29
41
46
45
47
42
44
43
40
39
38
14
12
15
16
17
13

Tavola 19

Tavola 19

Complesso : Mototelaio **Gruppo** : Ruote

Sottocomplesso : Telaio - Ruote - Freni **Sottogruppo** : Ruota - Mozzo - Freno anteriore e comando

N. Figura	Num. d'ordinazione	DENOMINAZIONE	Quantità	Indicazioni supplettive
47	12076	**Tirante** ancoraggio freno anteriore	1	
48	T 35090	**Perno** per mozzo ruota anteriore	1	12 x 1,25 M x 202
49	T 35089	**Coperchio** copripolvere per mozzo ruota anteriore	1	
50	T 35088	**Controdado** di registro mozzo ruota anteriore	1	
51	12082 ter	**Dado** serraggio cuscinetto mozzo anteriore - lato sinistro	1	
52	T 273 bis	**Molla** di tenuta anello premistoppa	2	
53	T 0273	**Anello** premistoppa nel mozzo anteriore	2	
54	T 0273 G	**Anello** feltro per mozzo anteriore	2	
55	T 0274	**Rosetta** premistoppa per mozzo anteriore	2	
56	T 9263	**Cuscinetto** a rulli conici	2	20 x 47 x 14,383 (Riv 01/02/3912)
57	12082	**Dado** serraggio cuscinetto parte tamburo	1	
58	T 35086	**Perno** forato per mozzo anteriore	1	
59	T 35082	**Mozzo** per ruota anteriore (Comprende i pezzi: 61 - 62 - 63 - 64)	1	
60	T 30114	**Dado** fissaggio ruota	4	
61	12260	**Bullone** fissaggio tamburo al mozzo ruota anteriore	4	
62	12260 bis	**Spina** di fermo bullone fissaggio tamburo al mozzo	4	
63	T 35312	**Tamburo** per freno anteriore	1	
64	T 35083	**Corpo** del mozzo anteriore	1	
65	T 35319 bis	**Nipplo** per raggi ruota anteriore	40	
66	T 35319	**Raggio** per ruota anteriore	40	
67	T 35316	**Corpo** centrale per ruota anteriore	1	
68	T 35321	**Cerchio** per ruota anteriore	1	

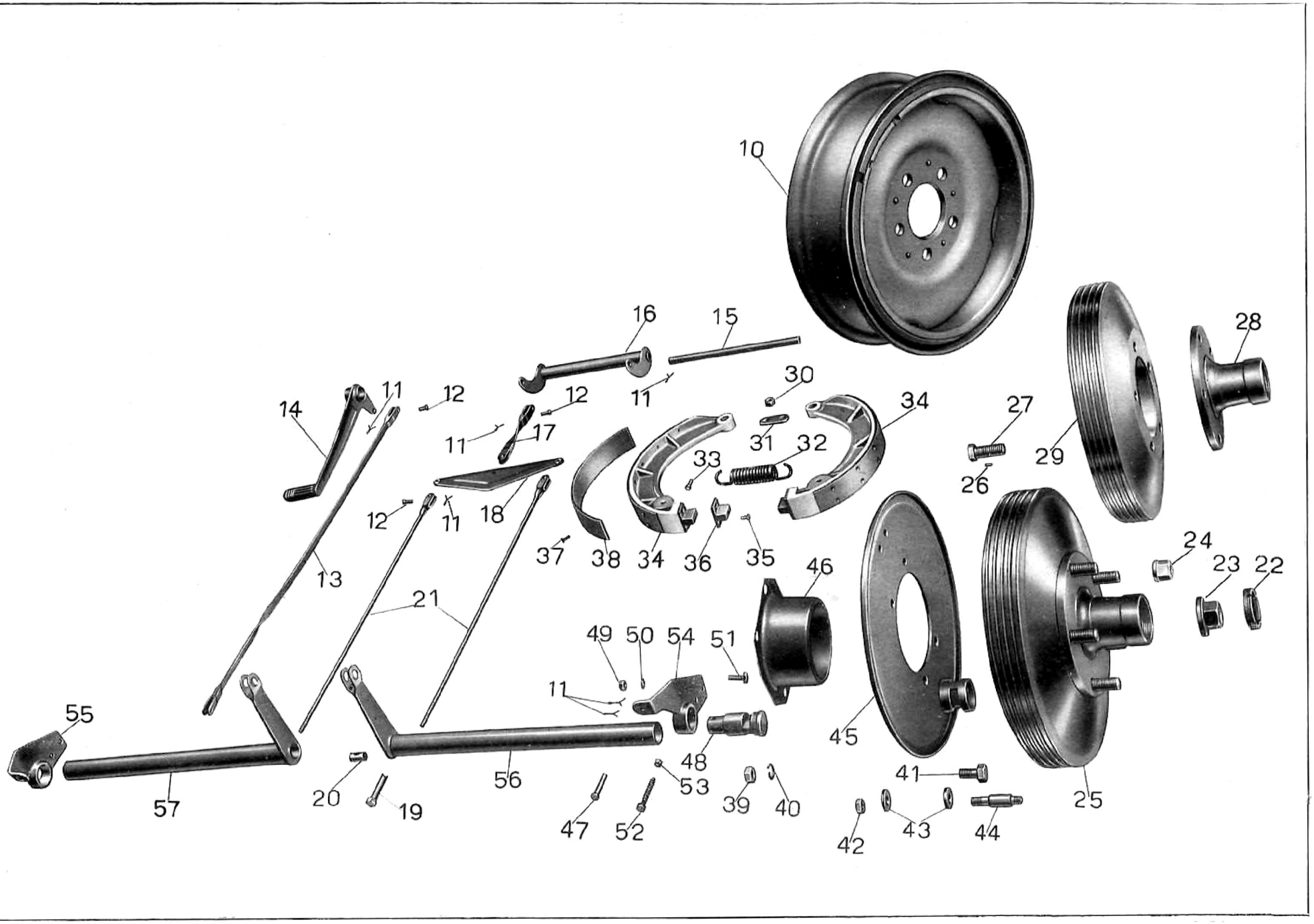
10
16
15
28
30
11
12
12
11
14
11
17
34
27
31
32
29
33
26
12
11
18
37
38
34
36
35
24
23
22
13
46
21
49
50
54
51
11
55
45
48
41
56
53
39
40
25
57
20
19
47
52
42
43
44

Tavola 20

Tavola 20 **Complesso** : Mototelaio **Gruppo** : Ruote

Sottocomplesso : Telaio - Ruote - Freni **Sottogruppo** : Ruote - Mozzi - Freni posteriori e comando

N. Figura	Num. d'ordinazione	DENOMINAZIONE	Quantità	Indicazioni supplettive
10	25364	**Ruota** a disco posteriore - completa	2	16 x 5" G (3,75 P)
11	M 160 bis	**Copiglia** per tiranti, per perno della leva doppia rinvio tiranti e per spine fissaggio camme comando freni posteriori	12	2 x 22
12	T 85	**Spina** per tiranti comando freni posteriori e per leva doppia rinvio tiranti freni posteriori	6	
13	25390	**Tirante** anteriore dei freni posteriori	1	
14	T 30365	**Leva** a pedale comando freni posteriori	1	
15	25389	**Perno** per leva doppia di rinvio tiranti freni posteriori	1	
16	25386	**Leva** doppia di rinvio tiranti freni posteriori	1	
17	T 30350	**Tirante** fra leva doppia e bilanciere per freni posteriori	1	
18	T 30345	**Bilanciere** di compensazione per freni posteriori	1	
19	12294 bis	**Dado** per registro freni posteriori	2	
20	12294 ter	**Rullo** per tiranti comando freni posteriori	2	
21	25384	**Tirante** posteriore dei freni posteriori	2	
22	25065	**Ghiera** per dadi di serraggio mozzi sui semiassi	2	
23	25063	**Dado** serraggio mozzi sui semiassi	2	
24	T 30298	**Dado** fissaggio ruote ai mozzi	10	
25	25365	**Mozzo** per ruote posteriori completo (Comprende i pezzi: 26 - 27 - 28 - 29)	2	
26	12260 bis	**Spina** di fermo bulloni per mozzi	10	
27	12263	**Bullone** per fissaggio tamburi ai mozzi	10	
28	25366	**Mozzo** per ruote posteriori	2	
29	25367	**Tamburo** per freni posteriori	2	
30	T 71 bis	**Dado** per perni sui dischi porta ceppi freni posteriori	4	10 MA
31	25377 bis	**Piastrina** di tenuta ceppi freni posteriori	2	
32	25376 ter	**Molla** per ceppi freni posteriori	2	
33	25376 bis	**Perno** sui ceppi freni posteriori di tenuta molle	4	
34	25374	**Ceppo** freni posteriori completi di nastro ferodo e di piastre	4	
35	T 63 ter	**Vite** di fissaggio piastre ai ceppi	8	6 MA x 15
36	25375 bis	**Piastra** sui ceppi freni posteriori	4	
37	T 63 E	**Ribattino** per fissaggio ferodi ai ceppi freni posteriori	48	
38	25376	**Nastro** ferodo per ceppi freni posteriori	4	
39	T 2075 bis	**Dado** per bulloni fissaggio dischi porta ceppi	8	12 x 1,25 M
40	RE 12	**Rosetta** elastica per bulloni fissaggio dischi porta ceppi	8	12,5 x 16,5 x 2
41	T 30278	**Bullone** fissaggio dischi porta ceppi ai bracci del ponte	8	12 x 1,25 M x 24
42	T 30219	**Dado** per fissaggio perni porta ceppi ai dischi	4	11 x 1,25 M
43	25373 bis	**Rosetta** per perni porta ceppi	8	
44	25373	**Perno** sui dischi porta ceppi	4	
45	25370	**Disco** porta ceppi freni posteriori	2	
46	T 30272	**Raccoglitore** olio per freni posteriori	2	

(segue)

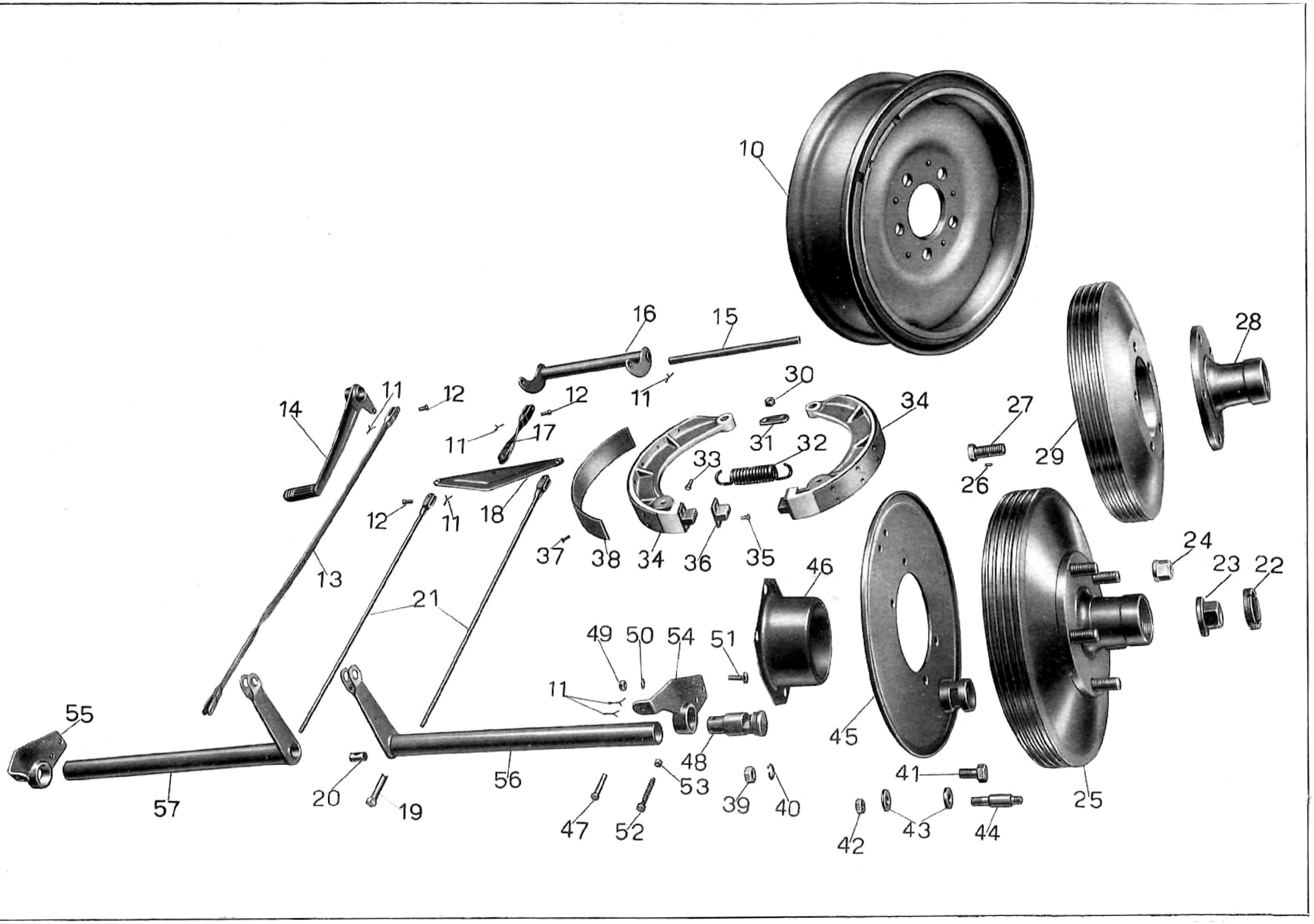
10
16
15
28
30
11
12
12
11
14
11
17
34
27
31
32
29
33
26
12
11
18
37
38
34
36
35
24
23
22
13
46
21
49
50
54
51
11
55
45
48
41
56
53
39
40
25
57
20
19
47
52
42
43
44

Tavola 20

Tavola 20 **Complesso** : Mototelaio **Gruppo** : Ruote

Sottocomplesso : Telaio - Ruote - Freni **Sottogruppo** : Ruote - Mozzi - Freni posteriori e comando

N. Figura	Num. d'ordinazione	DENOMINAZIONE	Quantità	Indicazioni supplettive
47	12274	**Spina** di tenuta camme sugli alberi freni posteriori	2	
48	25377	**Camma** per ceppi freni posteriori	2	
49	DN 8	**Dado** per bulloni fissaggio sopporti agli alberi comando freni posteriori . . .	4	8 MA
50	RE 8	**Rosetta** per bulloni fissaggio sopporti agli alberi comando freni posteriori . .	4	8,5 x 13,5 x 1,5
51	T 58	**Bullone** fissaggio sopporti agli alberi comando freni posteriori	4	8 MA x 22
52	T 5080	**Vite** di registro leve freni posteriori	2	
53	DN 7	**Dado** per viti di registro leve freni posteriori	2	7 UNI 207
54	25382 D	**Sopporto** per albero destro comando freno posteriore	1	
55	25382 S	**Sopporto** per albero sinistro comando freno posteriore	1	
56	25378	**Albero** destro con leva comando freno posteriore	1	
57	25378 bis	**Albero** sinistro con leva comando freno posteriore	1	

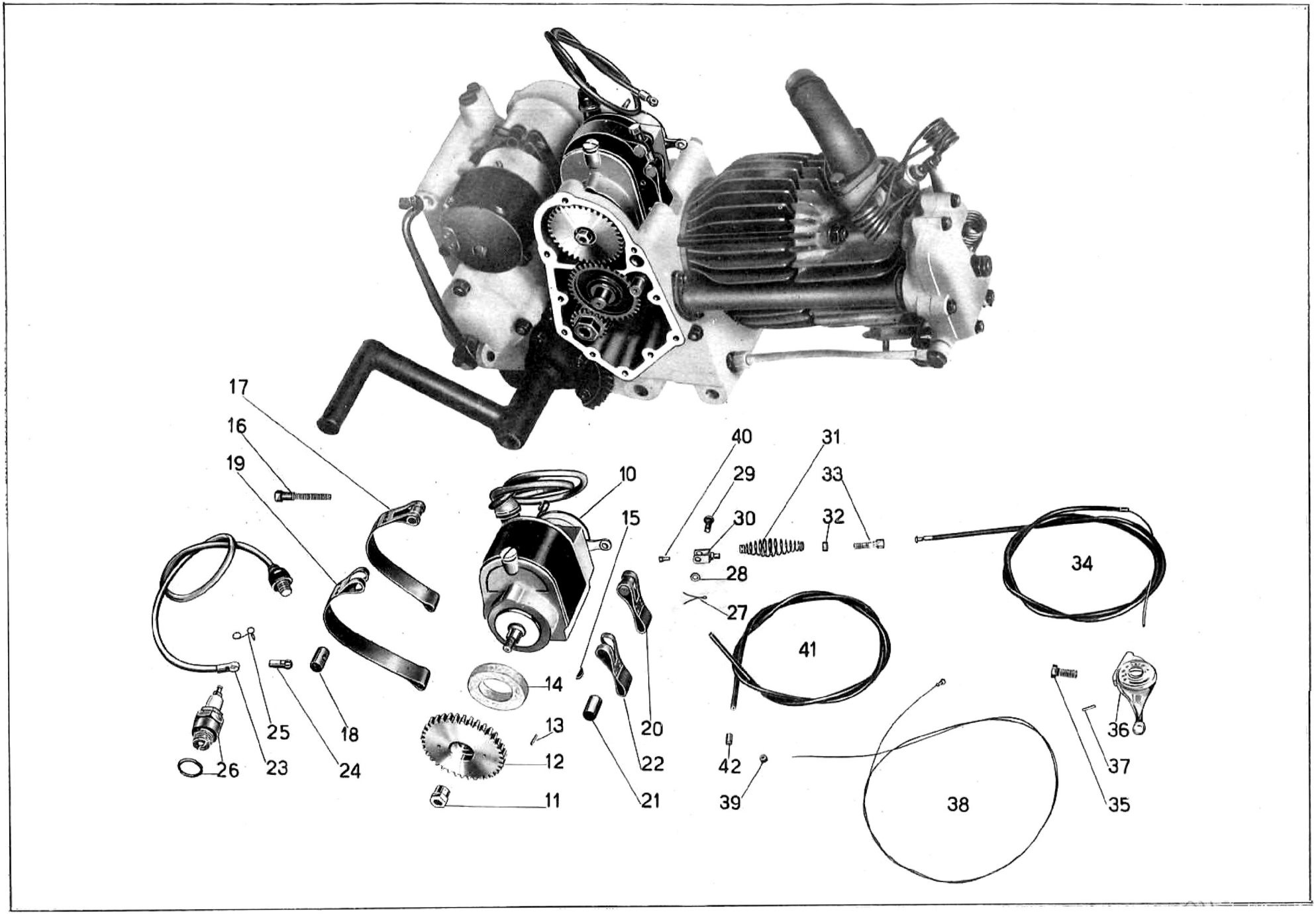
17
16
19
10
15
40
31
29
33
30
32
28
27
34
41
14
13
12
11
20
22
21
25
18
23
24
26
42
39
38
36
37
35

Tavola 21

Tavola 21 **Complesso** : Mototelaio **Gruppo** : Accensione
Sottocomplesso : Impianto elettrico **Sottogruppo** : Magnete - Comando - Candela

N. Figura	Num. d'ordinazione	DENOMINAZIONE	Quantità	Indicazioni suppletive
10	MLA 53	**Magnete** Marelli	1	Per i pezzi di ricambio vedere Catalogo Marelli
11	M 8534 bis	**Dado** per magnete	1	
12	M 8533	**Ingranaggio** per magnete	1	
13	M 8533 bis	**Spina** per ingranaggio magnete	2	
14	M 8534	**Anello** feltro per ingranaggio magnete	1	
15	Mr 11101/215	**Chiavella** per magnete	1	
16	M 172	**Vite** fissaggio fascette magnete	1	
17	25119	**Fascetta** lunga per magnete con rullo non filettato (Comprende i pezzi: 18 - 19)	1	
18	M 2175	**Rullo** non filettato per fascetta magnete	1	
19	25119 bis	**Fascetta** lunga per magnete nuda	1	
20	M 8169	**Fascetta** corta con rullo filettato (Comprende i pezzi: 21 - 22)	1	
21	M 2174	**Rullo** filettato per fascetta corta	1	
22	M 8169 ter	**Fascetta** corta per magnete nuda	1	
23		**Presa** di corrente con cavo di attacco candela M 187	1	
24	M 188	**Attacco** ad occhiello per cavo d'accensione candela	1	
25	M 35014	**Molletta** di sicurezza per cavo candela	1	
26	MDM 225 T1	**Candela** Marelli con guarnizione	1	
27	T 2679 bis	**Copiglia** per Bowden	1	1 x 20
28	Mr 11501/8126	**Rosetta** per Bowden	1	I particolari preceduti dalla sigla Mr sono stati desunti dal Catalogo Pezzi di Ricambio della Fabbrica Italiana MAGNETI MARELLI
29	Mr 11501/8125	**Spina** per Bowden	1	
30	Mr 11501/8124	**Forcellino** per Bowden	1	
31	Mr 11501/8129	**Molla** per Bowden	1	
32	Mr 11501/81292	**Dado** per vite tirante	1	
33	Mr 11501/81291	**Vite** per Bowden	1	
34	12357/12358	**Trasmissione** comando anticipo completa (Comprende i pezzi: 38 - 41 - 42)	1	
35	T 30109	**Bullone** fissaggio leva comando anticipo al manubrio	1	7 MA x 17
36	T 30115	**Leva** comando anticipo magnete	1	
37	T 2676	**Grano** di fermo leva anticipo magnete	2	
38	12358/8208	**Cavo** di trasmissione completo di capocorda	1	
39	T 193 N	**Capocorda** per trasmissione sulla leva	1	
40	T 8208	**Capocorda** per trasmissione sul forcellino per Bowden	1	
41	12357	**Guaina** nuda per trasmissione comando anticipo	1	
42	T 234	**Coprifilo** per guaina comando anticipo	2	

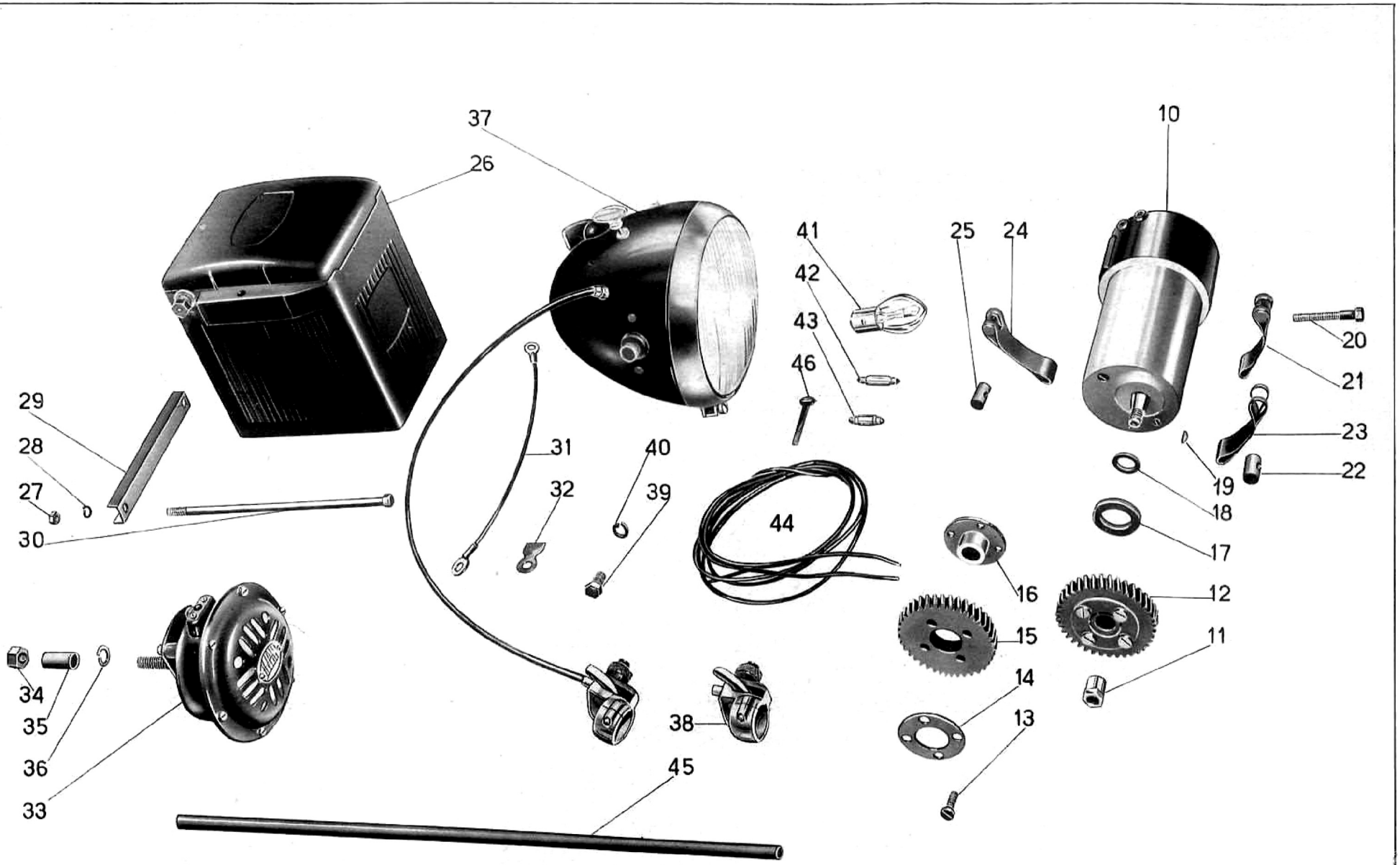
37
26
10
41
25
24
42
43
46
20
21
23
22
19
18
17
16
12
15
11
14
13
29
28
27
30
31
40
32
39
44
34
35
36
33
38
45

Tavola 22

Tavola 22 **Complesso** : Mototelaio **Gruppo** : Generatore illuminazione ed accessori
Sottocomplesso : Impianto elettrico **Sottogruppo** : Dinamo - Batteria - Faro - Tromba elettrica

N. Figura	Num. d'ordinazione	DENOMINAZIONE	Quantità	Indicazioni suppletive
● 10	MRD45/6 2200 AR2	**Dinamo** Marelli	1	
11	25114	**Dado** per dinamo	1	
12	25112/25113	**Ingranaggio** dinamo completo (Comprende i pezzi: 13 - 14 - 15 - 16)	1	
13	25115	**Vite** per ingranaggio dinamo	4	6 MA x 18
14	ML 217	**Anello** di tenuta ingranaggio dinamo	1	
15	25112	**Ingranaggio** dinamo	1	
16	25113	**Mozzo** per ingranaggio dinamo	1	
17	MLA 213	**Anello** gomma di tenuta olio per dinamo	1	
18	MA 174 bis	**Rosetta** cuoio di tenuta olio per dinamo	1	Per i pezzi di ricambio dei
● 19	MNKE 3/2 X	**Chiavella** per albero rotore dinamo	1	N. di figura: 10 - 26 - 33 - 37 -
20	M 172	**Bullone** serraggio fascette dinamo	1	38 vedere catalogo Marelli
21	25116	**Fascetta** con rullo non filettato per dinamo	1	
22	M 2175	**Rullo** non filettato per fascetta dinamo	1	
23	25118	**Corpo** per fascette dinamo	2	
24	25116 bis	**Fascetta** con rullo filettato per dinamo	1	
25	M 2174	**Rullo** filettato per fascetta dinamo	1	
● 26	3 BA 7 (6V 32Ah)	**Accumulatore** Marelli	1	
27	DN 7	**Dado** per tiranti fissaggio accumulatore	2	7 UNI 207
28	RE 7	**Rosetta** elastica per tiranti fissaggio accumulatore	2	7,5 x 11,5 x 2
29	25488	**Traversino** di fissaggio accumulatore	1	
30	T 30065	**Tirante** di fissaggio accumulatore	2	7 MA x 223
31		**Cavo** di massa dell'accumulatore ⌀ 1,5 mt.	0,25	
32	T 30614	**Attacco** ad occhiello per cavi	3	Sulle macchine che hanno
● 33	Mr. T 21	**Tromba** elettrica Marelli	1	montato il faro SINCO so-
● 34	Mr. NR 1701/85	**Dado** fissaggio tromba elettrica	1	no montate le seguenti
35	T 209 C	**Bussola** di spessore per tromba elettrica	1	lampadine:
● 36	Mr. NR 1811/27	**Rosetta** per dado fissaggio tromba elettrica	1	6V 25/25 W lampada grossa
● 37	FMN 150	**Faro** (Carello)	1	6V 5 W lampada piccola
● 38	MA 800	**Pulsante** per doppia luce e tromba elettrica	1	6V 0,3A lampada spia
● 39	FMN 150/XII	**Bullone** per attacco bracci di sopporto faro	2	pulsante per tromba PM3
● 40	FMN 150/XIII	**Rosetta** elastica per bulloni attacco bracci di sopporto faro	2	
41	6V 25/25W	**Lampada** a due luci per faro	1	
42	6V 5W	**Lampada** città a siluro mm. 38	1	
43	6V 3W	**Lampada** spia a siluro mm. 30	1	

(segue)

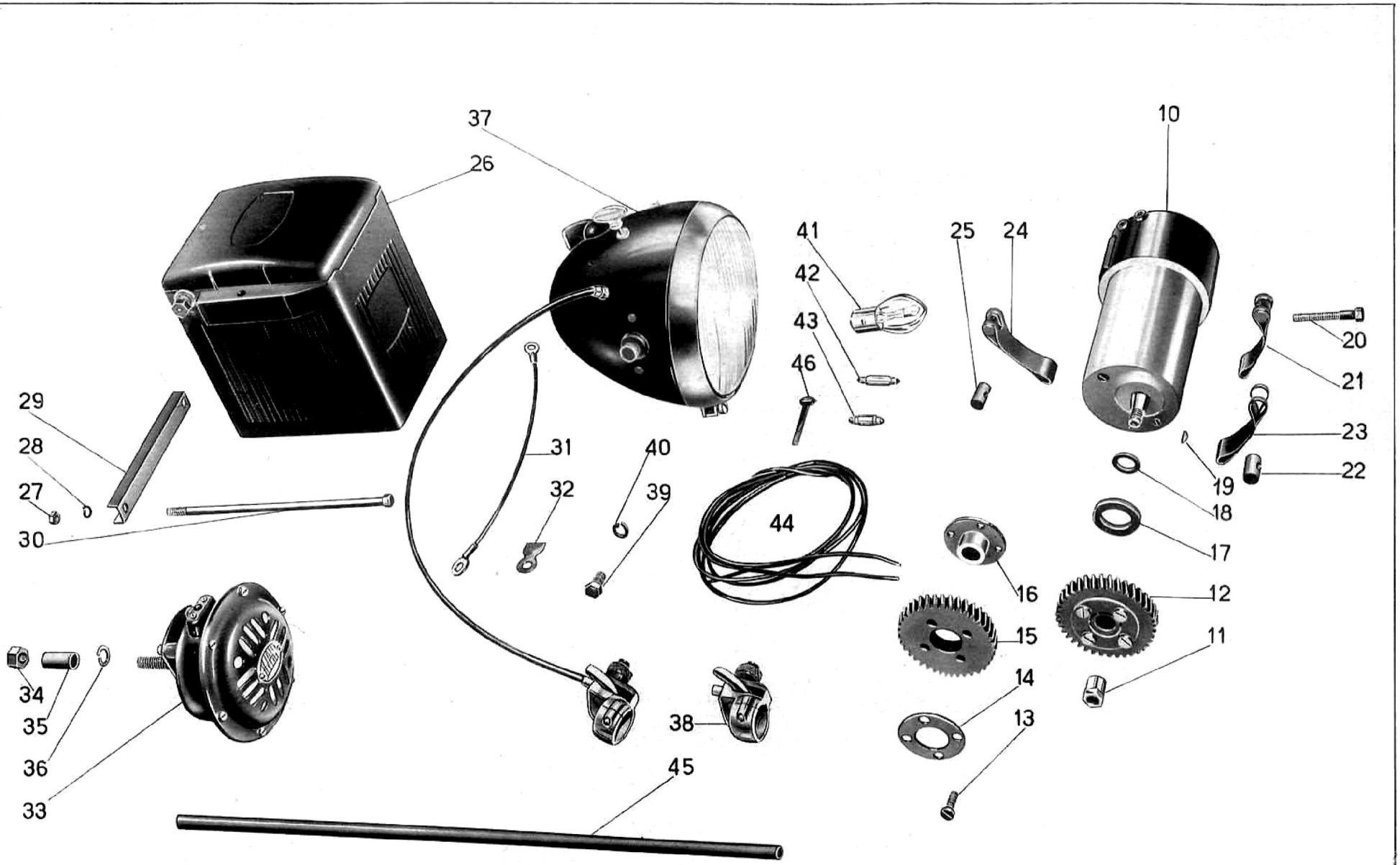
37
26
10
41
25
24
42
43
46
20
21
23
22
19
18
17
16
12
15
11
14
13
29
28
27
30
31
40
32
39
44
34
35
36
33
38
45

Tavola 22

Tavola 22 **Complesso** : Mototelaio **Gruppo** : Generatore illuminazione ed accessori
Sottocomplesso : Impianto elettrico **Sottogruppo** : Dinamo - Batteria - Faro - Tromba elettrica

N. Figura	Num. d'ordinazione	DENOMINAZIONE	Quantità	Indicazioni suppletive
44		**Cavo** sterlingato (61) ⌀ 1 per impianto elettrico (Cavo dalla lampadina spia faro alla dinamo) . . . . . mt.	1,40	
		Cavo sterlingato (51) ⌀ 1,5 per impianto elett. (Cavo dal faro alla dinamo) mt.	1,40	
		Cavo sterlingato ⌀ 1,5 per impianto elettrico (Comprende i cavi: dal faro alla batteria mt. 1,95 - dal faro alla tromba elettrica mt. 1,15 - dal pulsante alla tromba mt. 1,15)		
45		**Tubo** sterlingato ⌀ 13 . . . . . mt.	0,500	
46	TA 236	**Fascetta** fissaggio cavi sul manubrio	2	

● I numeri contrassegnati col dischetto sono stati desunti dal Catalogo Pezzi di Ricambio della Fabbrica Magneti Marelli.

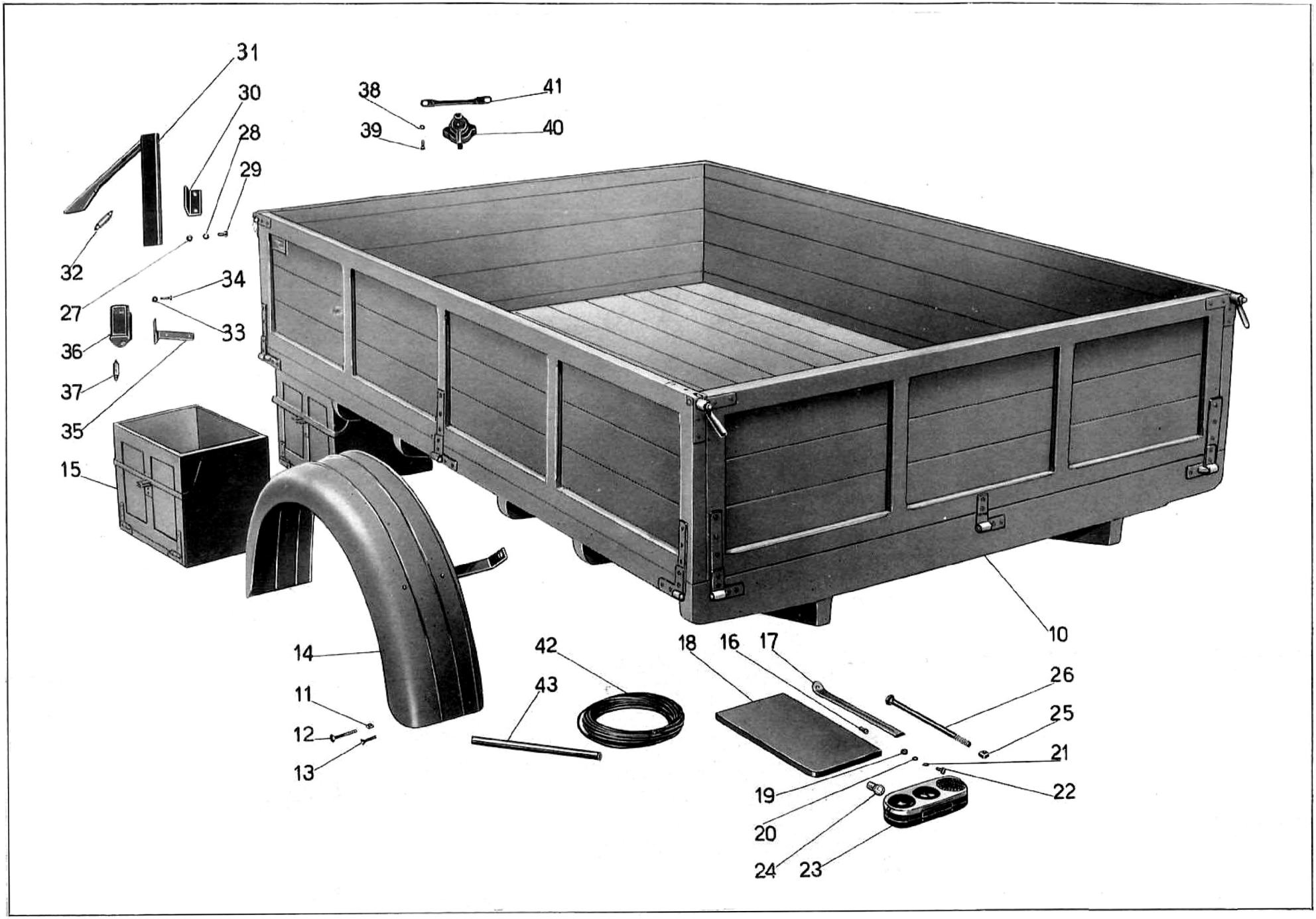
31
30
28
29
38
41
39
40
32
27
34
33
36
37
35
15
14
42
43
11
12
13
18
16
17
26
25
21
22
19
20
24
23
10

Tavola 23

Tavola 23 **Complesso** : Carrozzeria **Gruppo** : Cassone
Sottocomplesso : Cassone **Sottogruppo** : Cassone - Cassette - Parafanghi posteriori ed accessori

N. Figura	Num. d'ordinazione	DENOMINAZIONE	Quantità	Indicazioni supplettive
10		**Cassone** completo di cassette	1	
11		**Dado** per bulloni fissaggio parafango al cassone	4	
12		**Bullone** fissaggio parafango al cassone	4	
13		**Vite** fissaggio parafango al cassone	4	
14		**Parafango** posteriore destro e sinistro	2	
15		**Cassetta** laterale per cassone	2	
16		**Vite** per tirante fissaggio porta targa al cassone	2	
17		**Tirante** per fissaggio porta targa al cassone	1	
18		**Porta** targa per cassone	1	
19		**Dado** per bulloni fissaggio fanalino posteriore	4	
20		**Rosetta** elastica per bulloni fissaggio fanalino posteriore	4	
21		**Rosetta** per bulloni fissaggio fanalino posteriore	4	
22		**Bullone** fissaggio fanalino posteriore al portatarga	4	
23	T 30604	**Fanalino** posteriore	1	
24	6 V 5 W	**Lampadina** per fanalino posteriore	2	
25		**Dado** per bullone speciale fissaggio cassone al telaio	4	
26		**Bullone** speciale fissaggio cassone al telaio	4	
27		**Dado** per vite fissaggio squadretta all'indicatore di direzione	4	
28		**Rosetta** per vite fissaggio squadretta all'indicatore di direzione	4	
29		**Vite** fissaggio squadretta all'indicatore di direzione	4	
30		**Squadretta** per fissaggio indicatore di direzione al cassone	2	
31	T 30602	**Indicatore** di direzione	2	
32	6 V 5 W	**Lampadina** sulla freccia dell'indicatore di direzione	2	a siluro mm. 38
33		**Dado** per viti fissaggio fanalini d'ingombro alle squadrette	4	
34		**Vite** per fissaggio fanalini d'ingombro alle squadrette	4	
35		**Squadretta** di fissaggio fanalini d'ingombro al cassone	2	
36	T 30603	**Fanalino** d'ingombro	2	
37	6 V 5 W	**Lampadina** per fanalini d'ingombro	2	a siluro mm. 38
38		**Dado** per viti fissaggio interruttore per frecce di direzione	2	
39		**Vite** per fissaggio interruttore per frecce di direzione	2	
40		**Interruttore** per frecce di direzione	1	
41	12062	**Traversino** sul manubrio porta interruttore per frecce di direzione	1	
42		**Cavo** sterlingato ⌀ 1,5 per impianto elettrico parte posteriore (Comprende i cavi: dal faro al fanalino posteriore, dall'interruttore alle frecce, dal faro all'interruttore frecce, dal faro all'interruttore STOP, dall'interruttore STOP al fanalino STOP, per fanalini laterali, per massa fanalino posteriore e fanalini laterali) mt.	19	circa
43		**Guaina** copricavo ⌀ 11 mt.	1,30	

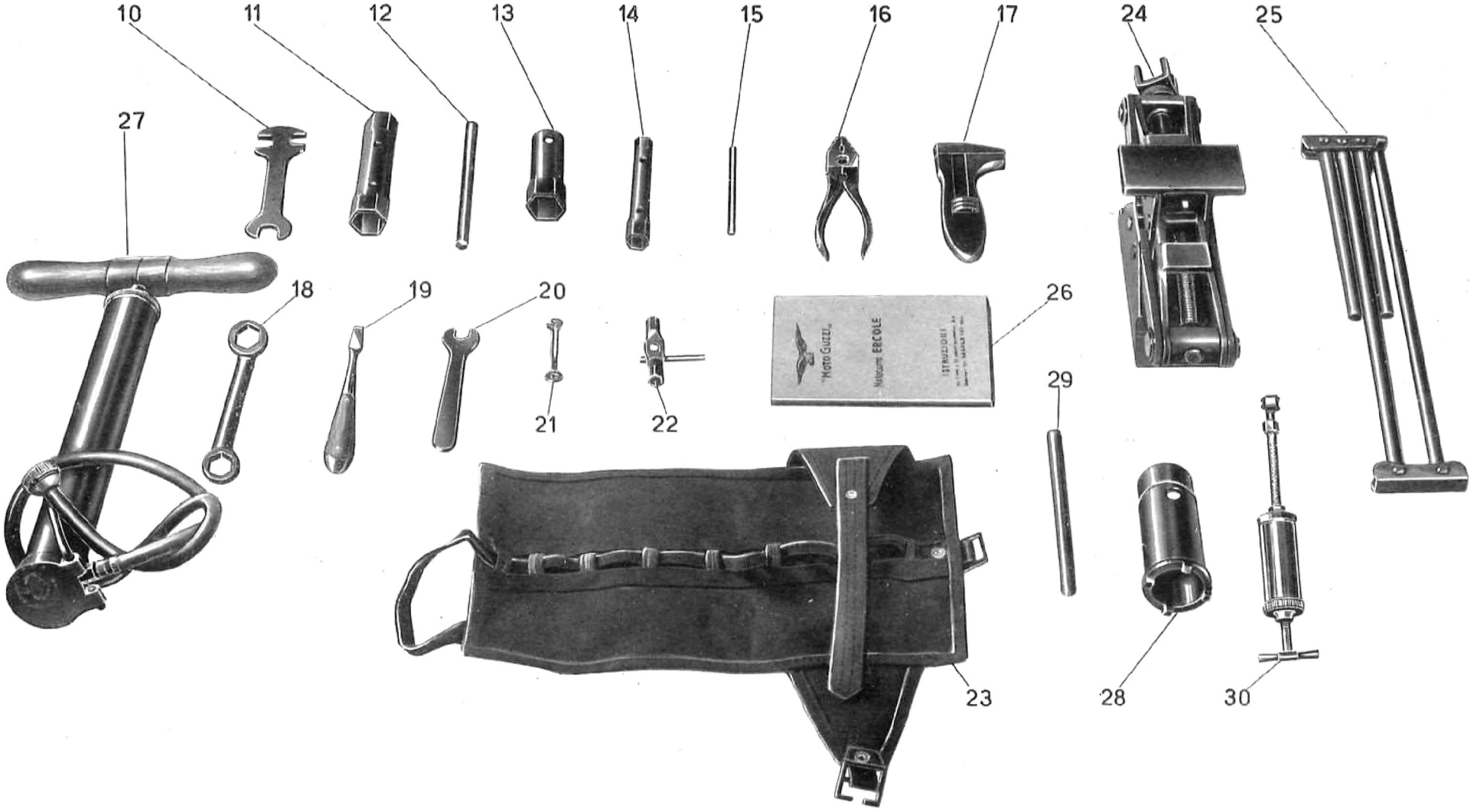
10
11
12
13
14
15
16
17
24
25
27
18
19
20
21
22
26
29
23
28
30
MOTO GUZZI
ISTRUZIONI

Tavola 24

Tavola 24

Complesso : Dotazione — **Gruppo** : Comuni e di manutenzione

Sottocomplesso : Attrezzi ed accessori — **Sottogruppo** : Dotazione individuale normale ed a richiesta

N. Figura	Num. d'ordinazione	DENOMINAZIONE	Quantità	Indicazioni suppletive
10	T 9601	**Chiave** piatta da mm. 14 - 15 - 16	1	
11	T 30621	**Chiave** a tubo da mm. 22 - 24	1	
12	T 9604 bis	**Spina** per chiave a tubo	1	
13	T 30620	**Chiave** per candela	1	
14	T 9602	**Chiave** a tubo da mm. 10 - 14	1	
15	T 9602 bis	**Spina** per chiave a tubo	1	
16	T 245	**Pinza** universale	1	
17	T 9605	**Chiave** regolabile	1	
18	T 9613	**Chiave** ad occhio da mm. 17 - 19	1	
19	T 5354	**Cacciavite**	1	
20	T 9600	**Chiave** piatta da mm. 11	1	
21	M 206 C	**Chiave** per magnete	1	Mr 5931
22	T 5323 bis	**Chiave** a tubo doppia da mm. 8 - 9 per carburatore	1	Do 005
23	T 9624	**Borsa** porta utensili	1	
24	T 30632	**Martinetto**	1	
25	T 30654	**Asta** snodata comando martinetto	1	
26		**Libretto** istruzioni	1	
27	T 30664	**Pompa** per pneumatici	1	Viene fornito a richiesta
28	41140	**Chiave** per volano	1	Viene fornito a richiesta
29	T 9611	**Spina** per chiave volano	1	Viene fornito a richiesta
30	T 35210 bis/30619	**Siringa** per ingrassatore con tubazione flessibile	1	Viene fornito a richiesta

INDICE NUMERICO DEI PEZZI

N.° d'ordinazione	N.° di Tavola	N.° di Figura	N.° d'ordinazione	N.° di Tavola	N.° di Figura	N.° d'ordinazione	N.° di Tavola	N.° di Figura	N.° d'ordinazione	N.° di Tavola	N.° di Figura	N.° d'ordinazione	N.° di Tavola	N.° di Figura
3 BA 7 (6V 32 Ah)	22	26	RE 10	2	31	M 67	4	23	T 134	14	23	M 173 E/9372	7	41
M N K E 3/2 X	22	19	RE 10	15	27	M 68	4	28	T 137 bis	13	50	M 173 E/9372 bis	7	42
6 V 3 W	22	43	RE 10	19	46	M 68	19	15	M 140	2	22	M 173 E	7	45
6 V 5 W	22	42	T 011 ter	17	68	M 68 N	4	27	M 141	3	19	MA 174 bis	22	18
6 V 5 W	23	37	RE 12	20	40	M 68 N	19	14	M 141	10	68	TA 175	7	17
6 V 5 W	23	32	M 12	5	22	M 70	17	16	M 144	3	12	TA 175 G	7	18
6 V 5 W	23	24	M 12 R	5	23	M 70	19	17	M 144	4	34	TA 180 ter	1	44
6 V 25/25 W	22	41	M 14	5	19	M 70 bis	4	13	M 144	18	23	TA 180 ter	8	18
DN 6	2	21	MA 17	5	17	M 70 bis	17	17	M 145 ter	1	49 bis	TA 182	1	42
DN 6	4	14	M 18	5	18	M 70 bis	19	16	M 145 ter	2	19	TA 182	8	17
DN 6	8	48	M 19 bis	5	15	T 71 bis	1	15	M 145 ter	7	12	M 186	7	35
DN 6	9	15	F 20	7	37	T 71 bis	13	30	M 145 ter	9	17	T 187	8	21
DN 6	10	72	M 20 ter	5	30	T 71 bis	15	26	M 145 ter	17	74	M 188	21	24
DN 6	11	19	Mr T 21	22	33	T 71 bis	16	12	M 149 ter	1	36	T 188	8	20
DN 6	13	46	MA 24 bis	5	25	T 71 bis	19	45	FMN 150	22	37	T 189	19	12
DN 6	16	44	MA 24 ter	5	26	T 71 bis	20	30	FMN 150/XII	22	39	M 192	10	61
DN 6	17	69	M 25	5	36	T 75 bis	15	46	FMN 150/XIII	22	40	M 192 A	10	62
RE 6	4	19	T 025	17	47	M 080/080 ter	9	21	T 150 bis	1	35	T 193 N	7	49
DN 7	1	23	T 025 bis	15	11	M 080	9	24	T 150 bis	15	21	T 193 N	21	39
DN 7	6	13	T 025 bis	17	49	M 080 bis	9	22	M 0156	3	20	M 206 C	24	21
DN 7	15	18	M 26	5	31	M 080 ter	9	23	T 0156/157	4	35	T 209 B	1	16
DN 7	20	53	M 26	14	38	T 85	20	12	T 0156/157	18	24	T 209 C	22	35
DN 7	22	27	MC26F/F 20	7	36	T 87 bis	15	38	T 0156	18	27	MLA 213	22	17
RE 7	15	19	MC 26 F	7	38	M 107	1	63	M 0156 bis	13	51	ML 217	22	14
RE 7	22	28	TA 26	15	14	M 107 bis	1	62	M 0156 ter	3	21	T 218	10	44
DN 8	2	18	TA 26	17	50	M 107 bis	7	32	T 157	18	28	T 220	10	53
DN 8	7	11	M 40 ter	14	47	M 108	8	59	T 157 bis	4	37	T 220	17	48
DN 8	8	11	T 41 ter	13	25	M 110	5	45	T 157 bis	18	29	M 224	10	75
DN 8	9	16	T 41 ter	14	13	TA 110	15	34	T 158	4	39	M 224	11	22
DN 8	13	33	MRD 45/6 2200 AR2	22	10	M 114	8	51	T 158	18	26	MDM 225 T 1	1	14
DN 8	15	15	MLA 53	21	10	M 115	8	57	T 158 bis	4	38	MDM 225 T 1	21	26
DN 8	17	12	M 56	4	20	M 115 ter	8	50	T 158 bis	18	25	T 234	4	33
DN 8	19	38	T 58	15	22	M 117	8	52	M 160	9	12	T 234	7	46
DN 8	20	49	T 58	20	51	M 120	8	58	M 160 bis	9	11	T 234	21	42
RE 8	7	29	M 61 bis	1	33	M 121 bis	2	35	M 160 bis	10	11	T 235	9	38
RE 8	8	12	T 63 ter	20	35	T 129 bis	7	30	M 160 bis	13	17	TA 236	22	46
RE 8	17	13	T 63 E	20	37	T 129 bis	8	13	M 160 bis	14	28	T 245	24	16
RE 8	20	50	M 64	4	21	T 129 bis	9	64	M 160 bis	20	11	T 249	17	57
DK 10	2	30	M 64	19	13	T 129 bis	17	15	M 172	21	16	T 0273	19	53
DK 10	17	23	T 64 bis	19	39	T 134	5	40	M 172	22	20	T 273 bis	19	52

N.° d'ordinazione	N.° di Tavola	N.° di Figura	N.° d'ordinazione	N.° di Tavola	N.° di Figura	N.° d'ordinazione	N.° di Tavola	N.° di Figura	N.° d'ordinazione	N.° di Tavola	N.° di Figura	N.° d'ordinazione	N.° di Tavola	N.° di Figura
T 0273 G	19	54	1148	14	37	T 2075 bis	2	12	T 2679 bis	21	27	M 8059	5	49
T 0274	19	55	1153	12	53	T 2075 bis	10	29	T 2680	9	40	M 8061	6	26
TA 288 bis	17	64	1154	12	55	T 2075 bis	16	21	T 2680	19	23	M 8063	2	53
T 292 bis	17	59	1158	12	54	T 2075 bis	20	39	T 5080	20	52	M 8063	6	28
T 295 bis	17	28	MrNR 1701/85	22	34	2076	12	35	T 5123	10	58	M 8068	6	24
T 298 ter	15	20	MrNR 1811/27	22	36	T 2080	15	16	T 5133	7	19	M 8069	6	16
TA 315 ter	15	12	T 2011	2	15	M 2082	6	20	T 5323 bis	24	22	M 8072 B	6	12
TA 316 bis	17	19	M 2012	1	53	T 2086 bis	15	28	T 5354	24	19	T 8090	19	43
TA 317	17	45	M 2013	1	54	M 2088	2	51	M 5857	9	20	T 8091	19	42
TA 319	17	18	M 2027	1	34	M 2092	6	23	T 5870	19	21	T 8092	19	44
TA 320	17	20	2032	11	12	M 2093	6	21	M 8002 bis	1	12	T 8106	19	37
TA 321	17	44	2033	12	33	M 2095	4	24	M 8006	1	52	M 8114	9	19
T 326 ter	13	34	M 2034	1	40	M 2096	4	25	M 8007	1	61	T 8125	19	35
T 333	7	20	2034	12	28	M 2100	4	26	M 8009	1	59	M 08151 bis	2	24
T 333 bis	7	21	M 2035	1	24	M 2101	4	12	M 8010	1	56	M 08151 bis	16	32
565	12	31	2035	12	29	M 2110	4	17	M 8011	1	55	T 8153	8	24
583	12	46	2036	12	21	M 2110	13	49	M 8018 bis	1	17	T 8153 bis	8	25
584	12	45	M 2037	1	49	M 2111	4	18	M 8018 ter	1	19	T 8166 S	18	31
585	12	44	M 2037	7	39	T 2128 ter	16	14	M 8018 ter	2	13	T 8167	4	36
608	12	57	2037	12	22	M 2139	9	26	M 8018 ter	10	30	T 8167	18	30
609	12	48	2038	12	18	M 2140	9	18	M 8018 ter	15	36	M 8169	21	20
610	12	42	2039	12	36	M 2158	9	33	M 8026	1	32	M 8169 ter	21	22
611	12	38	2040	12	15	M 2158 bis	9	34	T 8044	2	16	M 8181	2	33
612	12	41	2041	12	24	M 2169	1	47	M 8045	2	34	M 8182	2	32
613	12	37	2042	12	23	M 2169	6	15	M 8046	2	36	M 8183	2	20
614	12	47	2043	12	20	M 2174	21	21	M 8046	10	70	M 8184	2	26
MA 800	18	22	2044	12	25	M 2174	22	25	M 8047/18	5	12	M 8186	2	56
MA 800	22	38	2045	12	26	M 2175	21	18	M 8047	5	14	M 8191	3	11
1033	12	40	2046	12	19	M 2175	22	22	M 8047 bis	5	16	T 8208	21	40
1034 bis	12	43	2047	12	12	T 2183	16	31	M 8052	5	33	M 8251/8007	1	51
1054	12	34	2048	12	30	M 2197	3	18	M 8053	2	41	M 8251/8262	1	13
1061	12	52	2049	12	27	M 2198	4	11	M 8053	5	47	M 8258/2034	1	39
1066	12	49	2050	12	13	M 2198	10	66	T 8053 ter	15	31	M 8258/8259	1	41
1067	12	50	2051	12	16	T 2592	19	34	T 8053 ter	18	16	M 8258/8274	1	20
1068	12	51	2057	12	14	T 2676	18	18	M 8054	2	40	M 8259	1	25
1109	11	11	2060	12	17	T 2676	21	37	M 8054	5	48	M 8262	1	58
1110 bis	11	10	M 2064	5	29	T 2679 bis	9	30	M 8055	5	46	M 8263	1	57
1133	12	39	2071	12	32	T 2679 bis	16	43	M 8058	2	44	M 8264	1	60
1146	12	10	M 2072	10	83	T 2679 bis	18	14	M 8058	5	35	M 8266	1	66
1148	12	56	T 2075 bis	1	18	T 2679 bis	19	27	M 8059	2	39	M 8267	1	64

N.° d'ordinazione	N.° di Tavola	N.° di Figura
M 8268	1	65
M 8269	1	21
M 8270	1	22
M 8274	1	29
M 8275	1	28
M 8278	1	30
M 8278 bis	1	31
M 8280/2082	6	19
M 8281/2082	6	17
M 8282	6	22
M 8283	1	48
M 8283	6	10
M 8284	6	11
M 8288 bis	4	22
M 8292	1	46
M 8292	6	14
T 8300	17	51
T 8301 bis	17	22
T 8362	19	41
M 8391	7	34
T 8403 bis	8	15
T 8510	18	21
M 8511	5	34
M 8516	6	27
T 8521	7	24
T 8521 bis	7	27
T 8521 ter	7	26
M 8522	6	18
T 8529	4	31
T 8531	17	79
T 8532	17	77
M 8533	21	12
T 8533	17	78
M 8533 bis	21	13
M 8534	21	14
T 8534	17	76
M 8534 bis	21	11
T 8535	17	72
T 8536	17	71
M 8537	2	37
M 8537	10	50
T 8537	17	70
M 8537 bis	2	38
M 8537 bis	10	51
M 8539	5	20
T 8550 bis	9	27
T 8550 bis	18	11
T 8550 bis	19	24
M 9011	5	27
M 9068	8	37
M 9069	8	47
M 9070	8	46
M 9071	8	43
M 9072	8	42
M 9072 bis	8	41
M 9073	8	40
M 9074	8	39
M 9075	8	44
T 9075	15	41
M 9075 bis	8	45
M 9076	8	38
M 9076	10	35
T 9176	15	23
T 9184 bis	11	52
T 9184 bis	13	54
T 9202	17	62
T 9244	18	17
T 9263	19	56
T 9362	9	32
T 9372/193 N	7	43
T 9372	7	47
T 9372 bis/193 N	7	44
T 9372 bis	7	50
T 9487	8	19
T 9600	24	20
T 9601	24	10
T 9602	24	14
T 9602 bis	24	15
T 9604 bis	24	12
T 9605	24	17
T 9611	24	29
T 9613	24	18
T 9624	24	23
T 9905	16	46
10028 ter	16	11
10069 bis	8	27
10069 bis	16	34
10075 bis	16	27
10095	15	47
10099	15	49
10565	17	65
10566	17	63
Mr 11101/215	21	15
Mr 11501/8124	21	30
Mr 11501/8125	21	29
Mr 11501/8126	21	28
Mr 11501/8129	21	31
Mr 11501/81291	21	33
Mr 11501/81292	21	32
12020	15	13
12021	17	46
12022	17	43
12024	17	34
12024 bis	17	31
12029	17	60
12032	17	21
12033/8531	17	56
12033	17	73
12040	17	67
12044	17	42
12048 bis	17	38
12049	17	30
12049 bis	17	33
12051	17	27
12052	17	26
12053 bis	17	35
12054 bis	17	39
12055	17	36
12055 bis	17	25
12056 bis	17	55
12057 bis	17	54
12058 bis	17	58
12060	17	53
12060 bis	17	52
12061/1	18	10
12062	17	75
12062	23	41
12063	9	29
12063	18	13
12063	19	26
12063 bis	9	28
12063 bis	18	12
12063 bis	19	25
12063 ter	9	31
12063 ter	18	15
12063 ter	19	28
12076	17	14
12076	19	47
12082	19	57
12082 ter	19	51
12084 ter	19	29
12170 bis	13	14
12175	13	15
12181	13	55
12183	17	24
12197	17	61
12214	15	29
12219	13	22
12219	16	26
12219	17	41
12260	19	61
12260 bis	19	62
12260 bis	20	26
12263	20	27
12274	20	47
12294 bis	20	19
12294 ter	20	20
12297	16	49
12299	16	51
12300	15	48
12317	16	28
12331	7	14
12331 bis	7	13
12335 ter	8	28
12338	7	23
12338 bis/8521 bis	7	25
12338 bis	7	28
12346/8061	6	25
12351	4	32
12351/12352	4	29
12352/T 8529	4	30
12353/12354	9	35
12353	9	37
12354/2680	9	36
12354	9	39
12355/12356	19	18
12355	19	20
12356/2680	19	19
12356	19	22
12357/12358	21	34
12357	21	41
12358/8208	21	38
M 13132	5	44
M 13156	13	42
25037	1	43
25040	2	11
25041	2	10
25042	4	10
25043	3	22
25044	9	10
25045	3	10
25046	2	50
25047	2	49
25049	2	48
25049	9	51
25049 bis	2	47
25049 ter	2	46
25050	1	45
25050	2	52
25051	2	27

N.° d'ordinazione	N.° di Tavola	N.° di Figura	N.° d'ordinazione	N.° di Tavola	N.° di Figura	N.° d'ordinazione	N.° di Tavola	N.° di Figura	N.° d'ordinazione	N.° di Tavola	N.° di Figura	N.° d'ordinazione	N.° di Tavola	N.° di Figura
25051 bis	2	58	25084 ter	9	59	25121	7	31	25213	11	55	25262	10	34
25052	2	57	25085	9	58	25135	7	10	25214	11	66	25264	10	59
25053 bis	2	43	25085 bis	9	57	25137	7	15	25216	11	67	25265	10	40
25055	2	42	25085 ter	9	56	25140	7	16	25217	11	65	25267	10	48
25056	2	29	25086	9	55	25150	17	66	25218	11	64	25267	11	27
25057	2	28	25087	9	54	25160	15	32	25219	11	63	25270	10	47
25058	3	14	25088	9	53	25170	10	10	25220	11	62	25270	11	28
25059	3	13	25089	9	52	25171	10	67	25221	11	53	25275	10	38
25060/M 35003	5	10	25090/25096	9	63	25172	10	39	25222	10	56	25276	10	52
25060/M 9011	5	11	25090	9	66	25173	10	69	25225/25226	11	33	25277	10	14
25060	5	24	25096	9	65	25174	10	60	25225	11	35	25278	10	13
25061	5	43	25096 bis	9	62	25175	10	55	25226	11	34	25279	10	12
25062/25067	3	17	25097	2	25	25175	11	18	25232/25233	11	36	25280	10	20
25062/25067	5	39	25097	9	68	25178	10	54	25232	11	38	25284	10	16
25062	5	42	25098	9	67	25178	11	17	25233	11	37	25284 bis	10	18
25063	3	16	25098 bis/M 9068	4	15	25183	10	57	25237	11	31	25284 ter	10	17
25063	5	38	25098 bis/M 9068	8	34	25183	11	54	25239/25240	11	29	25285	10	15
25063	14	11	25098 bis	8	36	25184	11	15	25239	11	32	25286	10	28
25063	20	23	25099	8	49	25185 bis	11	16	25240	11	30	25289	10	27
25065	3	15	25100 bis	8	53	25186 bis	11	41	25242	10	46	25290	10	26
25065	5	37	25101	8	55	25188	11	42	25242	11	26	25291	10	25
25065	14	10	25102	8	56	25189	11	14	25244	10	77	25292	10	24
25065	20	22	25103	8	31	25189 bis	11	13	25244	11	24	25293	10	23
25066	5	32	25106	8	23	25193 bis	11	51	25246	10	76	25294	10	21
25066	9	48	25107	2	54	25195 bis	11	49	25246	11	23	25295	10	33
25067	5	41	25107	8	32	25196 bis	11	50	25247	10	85	25295 bis	10	32
25071	9	49	25111	2	55	25197 bis	11	48	25247 bis	10	71	25296	10	31
25072 bis	9	50	25111	8	33	25198	11	47	25248	10	74	25311 C/2	14	36
25073	9	45	25111	10	41	25199 bis	11	46	25248	11	21	25311 D/2	14	39
25074	9	47	25112/25113	22	12	25200 bis	11	45	25249	10	73	25320	13	33
25076	9	46	25112	22	15	25201	11	44	25249	11	20	25321	13	36
25077	9	44	25113	22	16	25202 bis	11	43	25250	10	78	25322	13	44
25078	9	43	25114	22	11	25203 bis	11	40	25250	11	61	25322	14	40
25079	9	42	25115	22	13	25204	11	39	25251	10	43	25322 ter	13	45
25080	9	41	25116	22	21	25207	11	68	25252	10	42	25322 ter	14	42
25081	9	13	25116 bis	22	24	25208	11	60	25253	10	49	25323	13	37
25081 bis	9	14	25118	22	23	25209	11	59	25255	10	82	25323	14	26
25082	9	25	25119	21	17	25210	11	58	25256	10	81	25324	13	52
25084	9	61	25119 bis	21	19	25211	11	57	25257	10	84	25325	14	41
25084 bis	9	60	25120	7	33	25212	11	56	25258	10	79	25325 bis	14	46

N.° d'ordinazione	N.° di Tavola	N.° di Figura
25326	14	43
25326 bis	14	44
25326 ter	14	45
25327	13	43
25328	13	41
25329	13	40
25330 bis/25332	14	27
25330 bis	14	54
25332	14	52
25332 bis	14	51
25332 ter	14	50
25335 ter	14	49
25336	14	48
25337 bis/25338	14	32
25337 bis	14	35
25338	14	34
25341	14	31
25341 bis	14	29
25341 ter	14	30
25342	14	25
25345	14	24
25346	13	35
25347	13	47
25348	13	48
25350	13	32
25360	14	17
25364	20	10
25365	20	25
25366	20	28
25367	20	29
25370	20	45
25373	20	44
25373 bis	20	43
25374	20	34
25375 bis	20	36
25376	20	38
25376 bis	20	33
25376 ter	20	32
25377	20	48
25377 bis	20	31
25378	20	56
25378 bis	20	57
25382 D	20	54
25382 S	20	55
25384	20	21
25386	20	16
25389	20	15
25390	20	13
25395	16	33
25396	16	24
25397	16	25
25398	16	23
25399	16	22
25400	16	29
25402	16	30
25403	16	18
25404	16	17
25405	16	16
25406	16	15
25409	16	13
25410	16	19
25411	16	20
25413	13	21
25417	13	23
25418 bis	13	20
25419	13	19
25420	13	18
25422	13	13
25424	13	12
25425	13	57
25426	13	56
25430	15	10
25444	15	44
25445	15	43
25445 bis	15	42
25446	2	14
25446 bis	2	17
25448	15	30
25450	15	45
25470	15	51
25471	15	50
25476	15	17
25480	16	10
25488	22	29
25516	16	47
25519	8	14
25520	8	10
25528	8	16
25529	8	22
25531	8	29
25533	8	30
25540	16	35
M 30002	1	10
M 30007	1	50
M 30007	7	40
M 30030	8	54
M 30040	1	37
M 30041	1	26
M 30042	1	38
M 30043	1	27
M 30050	7	48
T 30065	22	30
T 30070	15	40
T 30080	15	37
T 30084	15	39
T 30090/30096	17	10
T 30090	17	11
T 30096	17	40
T 30102	17	32
T 30103	17	37
T 30104	17	29
T 30109	15	33
T 30109	18	19
T 30109	21	35
T 30114	19	60
T 30115	18	20
T 30115	21	36
T 30121	7	22
T 30211	13	24
T 30212	13	16
T 30215	13	11
T 30219	20	42
T 30236	14	53
T 30256	13	29
T 30256	14	22
T 30257	14	21
T 30258	14	20
T 30258 bis	14	19
T 30259	14	18
T 30265	13	28
T 30265	14	16
T 30266	13	26
T 30266	14	14
T 30267	13	27
T 30267	14	15
T 30268	14	12
T 30272	20	46
T 30278	15	35
T 30278	20	41
T 30285	14	33
T 30298	20	24
T 30345	20	18
T 30350	20	17
T 30365	20	14
T 30435	16	42
T 30439	16	41
T 30440	16	37
T 30441	2	23
T 30441	16	40
T 30442	16	36
T 30443	16	38
T 30444	16	39
T 30447	16	45
T 30487	10	37
T 30602	23	31
T 30603	23	36
T 30604	23	23
T 30612	16	48
T 30614	22	32
T 30620	24	13
T 30621	24	11
T 30632	24	24
T 30654	24	25
T 30664	24	27
M 35003/8539	5	13
M 35003	5	21
M 35014	21	25
T 35080	19	31
T 35082/35080	19	11
T 35082	19	59
T 35083	19	64
T 35086	19	58
T 35087	19	30
T 35088	19	50
T 35089	19	49
T 35090	19	48
T 35092	19	32
T 35095	19	36
T 35096	19	40
T 35102 bis	8	26
T 35210 bis/30619	24	30
T 35225	13	38
T 35226	13	31
T 35230	10	63
T 35231	10	64
T 35232	10	65
T 35284	10	80
T 35312	19	63
T 35 316	19	67
T 35319	19	66
T 35319 bis	19	65
T 35320	19	10
T 35321	19	68
T 35327	19	33
41073	10	19
41093	2	45
41140	24	28

N.° d'ordinazione	N.° di Tavola	N.° di Figura
Guarnizione carta fra cilindro e basamento	1	11
Guarnizione carta per pompa olio	4	16
	8	35
Spina per tappo grande e per bulloni fissaggio contrappesi	5	28
Leva a mano com. cambio	10	22
Guarnizione carta fra scatola cambio e basamento	10	36
Filo ferro legaggio viti per naselli e forcellini cambio	10	45
	11	25
Copiglia per dadi della trasmissione	12	11
Ponte diff.	13	10
Filo ferro legaggio bulloni scatola differ.	13	39
Copertina sella	15	24
Molla sotto sella	15	25
Bussola per viti fissaggio interruttore segnalatore d'arresto	16	50
Presa di corrente con cavo di attacco candela	21	23
Cavo di massa	22	31
Cavo sterlingato ϕ 1 per impianto elettr.	22	44
Cavo sterlingato ϕ 1,5 per impianto elettr.	22	44
Tubo sterlingato ϕ 13	22	45
Cassone completo di cassette	23	10
Dado per bulloni fissaggio parafango al cassone	23	11
Bullone fissaggio parafango al cassone	23	12
Vite fissaggio parafango al cassone	23	13
Parafango posteriore destro e sinistro	23	14
Cassetta laterale per cassone	23	15
Vite per tirante fissaggio portatarga al cassone	23	16
Tirante per fissaggio portatarga al cass.	23	17
Portatarga per cassone	23	18
Dado per bulloni fissaggio fanalino posteriore	23	19
Rosetta elastica per bulloni fissaggio fanalino posteriore	23	20
Rosetta per bulloni fissaggio fanalino posteriore	23	21
Bullone fissaggio fanalino posteriore	23	22
Dado per bullone spec. fissaggio cassone al telaio	23	25
Bullone speciale fiss. cassone al telaio	23	26
Dado per viti fiss. squadretta all' indicatore di direzione	23	27
Rosetta per viti fiss. squadretta all'indicatore di direzione	23	28
Vite fiss. squadretta all'indicatore di direz.	23	29
Squadretta per fiss. indicatore di direzione al cassone	23	30
Dado per viti fiss. fanalini d'ingombro alle squadrette	23	33
Vite per fiss. fanalini d'ingombro alle squadrette	23	34
Squadretta per fiss. fanalini di ingombro al cassone	23	35
Dado per viti fiss. interruttore per frecce di segnalaz.	23	38
Vite fiss. interr. per frecce di direzione	23	39
Interruttore per frecce di direzione	23	40
Cavo sterlingato ϕ 1,5 per impianto elettrico parte posteriore	23	42
Guaina copricavo ϕ 11	23	43
Libretto istruz.	24	26

Finito di stampare il 3 Novembre 1948
Casa Editrice G. STEFANONI - LECCO
Via Col di Lana, 3°



MOTO GUZZI

Motocarro ERCOLE 500 cc.

(Autocarro a 3 ruote, portata 15 quintali)

CATALOGO PEZZI DI RICAMBIO

SHELL X100 MOTOR OIL

VIA EDIZIONE

CARATTERISTICHE TECNICHE

MOTORE: monocilindrico a 4 tempi con valvole in testa.

TESTA DEL CILINDRO: in lega leggera con gli organi comando valvole completamente coperti e a bagno d'olio.

NUMERO CILINDRI: 1 in lega leggera con canna riportata in ghisa speciale.

ALESAGGIO: mm. 88.

CORSA: mm. 82.

CILINDRATA: 500 cc.

COMANDO VALVOLE: ad aste e bilancieri.

RAPPORTO DI COMPRESSIONE: 1 : 5,5.

POTENZA EFFETTIVA: CV. 17,8 a 4300 giri.

CAMBIO: 5 velocità in avanti e retromarcia.

RAPPORTI CAMBIO: I^a 1 : 6,89 - II^a 1 : 3,24 - III^a 1 : 1,855 - IV^a 1 : 1,38 - V^a 1 : 1 - RM 1 : 6,08.

COMANDO CAMBIO: con leva a mano e settore.

RAFFREDDAMENTO: ad aria libera e forzata mediante ventola sul volano motore.

LUBRIFICAZIONE: forzata.

CAPACITA' SERBATOIO OLIO: litri 6.

ALIMENTAZIONE: a benzina.

CAPACITA' SERBATOIO BENZINA: litri 16,5 di cui riserva litri 2,5 circa.

AUTONOMIA: a pieno carico km. 190 circa.

ACCENSIONE: a magnete.

FRIZIONE: a secco. Dischi metallici multipli.

TRASMISSIONE: cardanica con giunto elastico dal cambio al differenziale.

TELAIO: in lamiera di acciaio.

SOSPENSIONE ELASTICA POSTERIORE: con molle a balestra.

FORCELLA: a parallelogramma, con molla centrale agente in compressione ed ammortizzatori a frizione regolabili.

RUOTE: a dischi. Anteriore cerchio 2,50 D x 17; posteriore cerchi 17 x 400.

GOMME: anteriore 4,25-17; posteriore 19-400 cinturato oppure 19-400 X.

FRENI: tipo ad espansione. Anteriore: meccanico comandato con leva a mano posta a destra sul manubrio.
Posteriori: idraulici comandati con leva a pedale posta a sinistra.
Di stazionamento: agente sulle ganasce posteriori comandato con leva a mano posta sul lato destro del veicolo.

PASSO: mt. 2,40.

CARREGGIATA: mt. 1,30.

PESO A VUOTO: kg. 665 circa (con cassone avente ingombri di mt. 1,68 x 2,30 x 0,40).

PORTATA NORMALE NETTA: kg. 1500.

VELOCITA' MASSIMA: a pieno carico 60 km. all'ora circa.

IMPIANTO ELETTRICO: dinamo, batteria, avvisatore, faro anteriore, indicatori di direzione regolamentari, fanalini d'ingombro, fanalino posteriore.

www.guzzitek.org - Revente Interdite - Revendita Vietata - Resaling Forbiden - Wiederverkauf Verboten

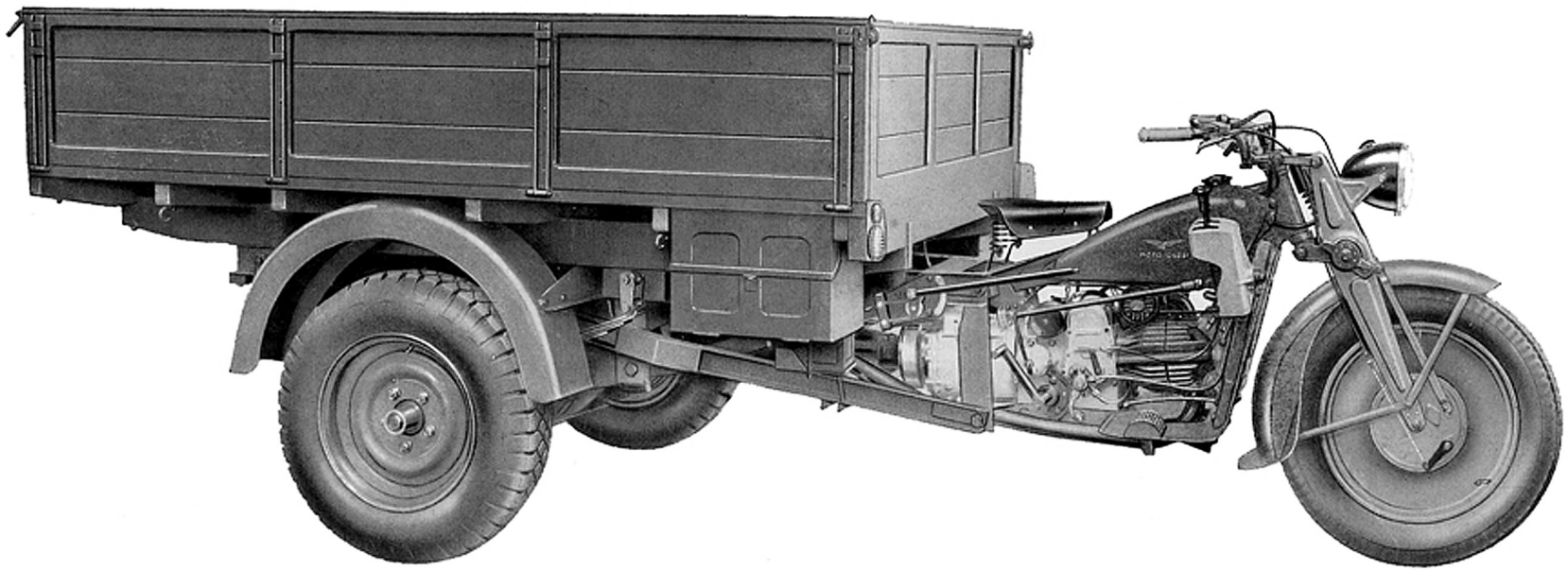

Fig. 1 - Motocarro, lato distribuzione

www.guzzitek.org - Revente Interdite - Revendita Vietata - Resaling Forbiden - Wiederverkauf Verboten

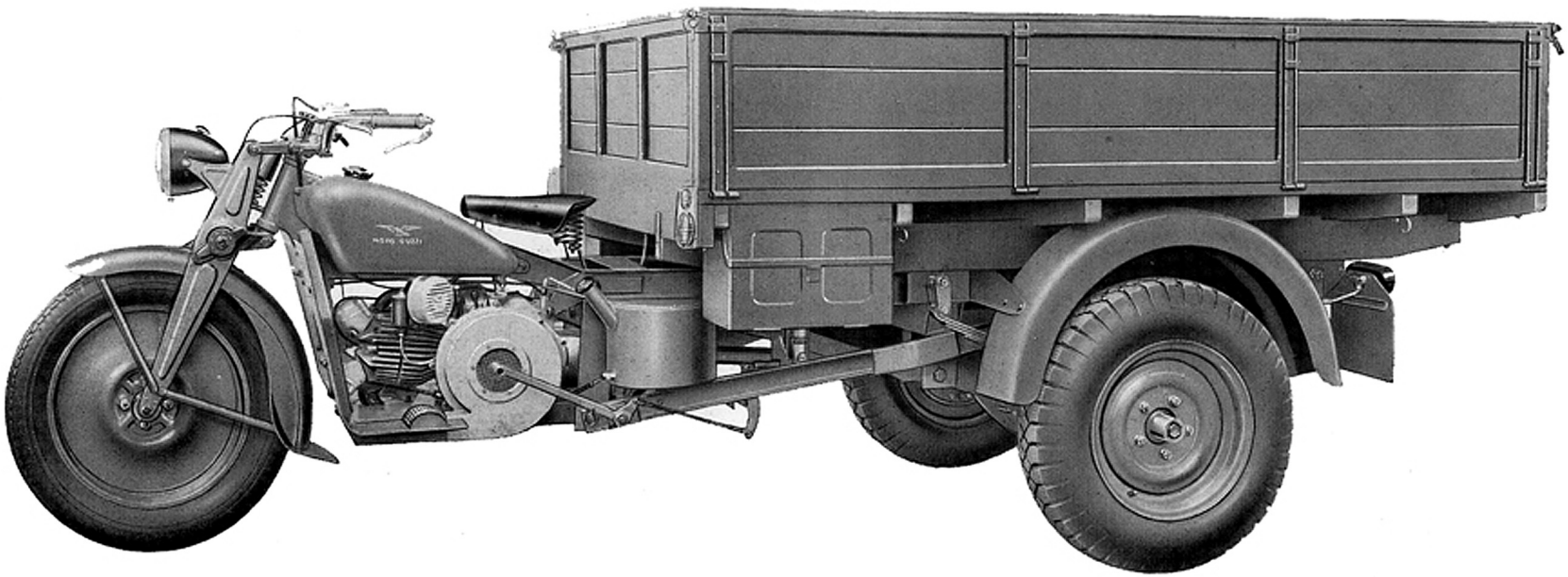

Fig. 2 - Motocarro, lato volano

www.guzzitek.org - Revente Interdite - Revendita Vietata - Resaling Forbiden - Wiederverkauf Verboten

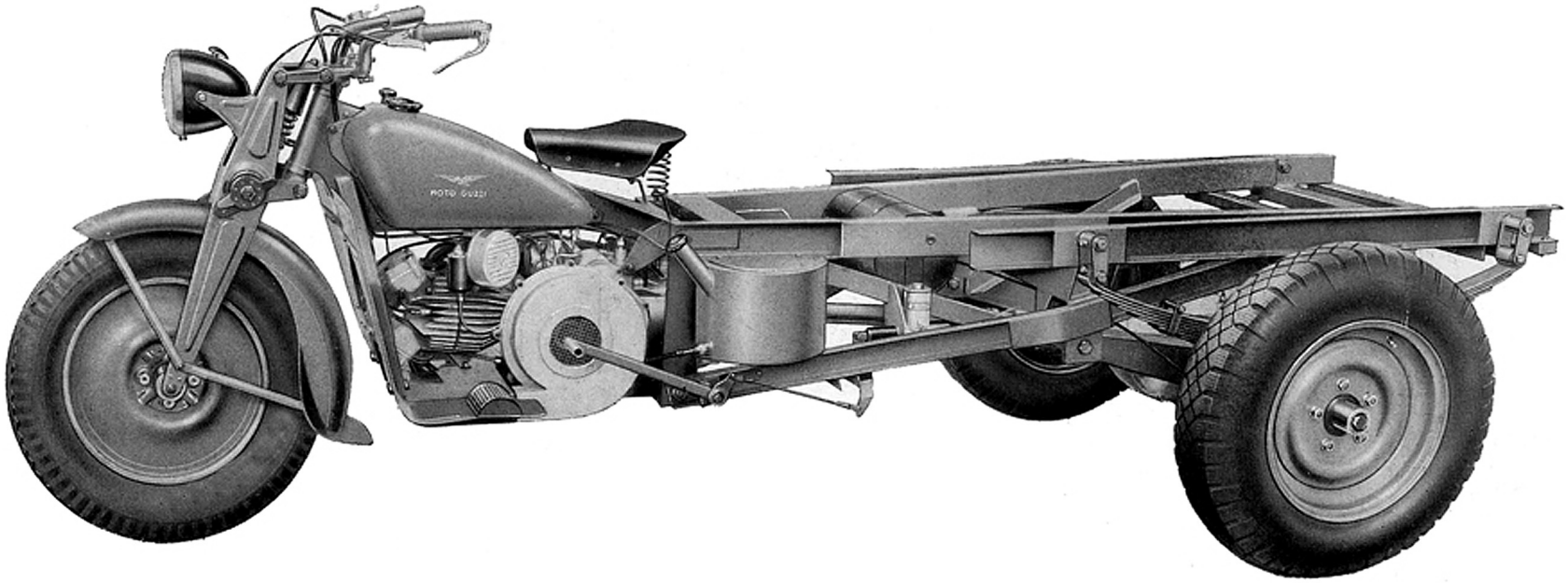

Fig. 3 - Mototelaio

www.guzzitek.org - Revente Interdite - Revendita Vietata - Resaling Forbiden - Wiederverkauf Verboten

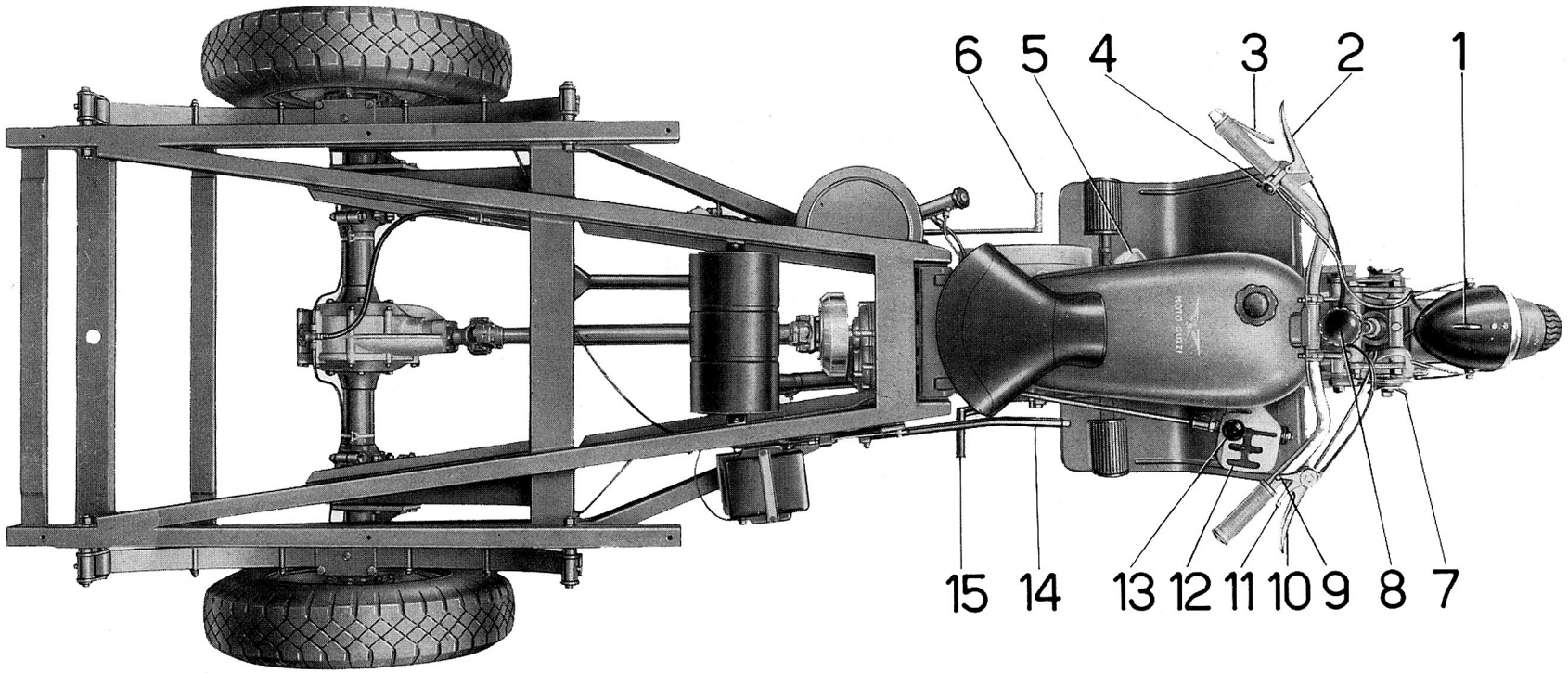

Fig. 4 - Mototelaio - Comandi ed accessori

1 - Chiave per impianto elettrico e commutatore per luce città - campagna.
2 - Leva comando frizione.
3 - Leva comando alzavalvola.
4 - Pulsante per tromba elettrica e deviatore per luce anabbagliante.
5 - Filtro aria del carburatore.
6 - Pedale comando freni idraulici posteriori.
7 - Galletti per registro ammortizzatori forcella anter.
8 - Pomolo comando frenasterzo.
9 - Leva comando aria.
10 - Leva comando freno anteriore.
11 - Leva comando gas.
12 - Settore per leva comando cambio.
13 - Leva comando cambio.
14 - Leva comando freno di stazionamento.
15 - Pedale avviamento.

www.guzzitek.org - Revente Interdite - Revendita Vietata - Resaling Forbiden - Wiederverkauf Verboten

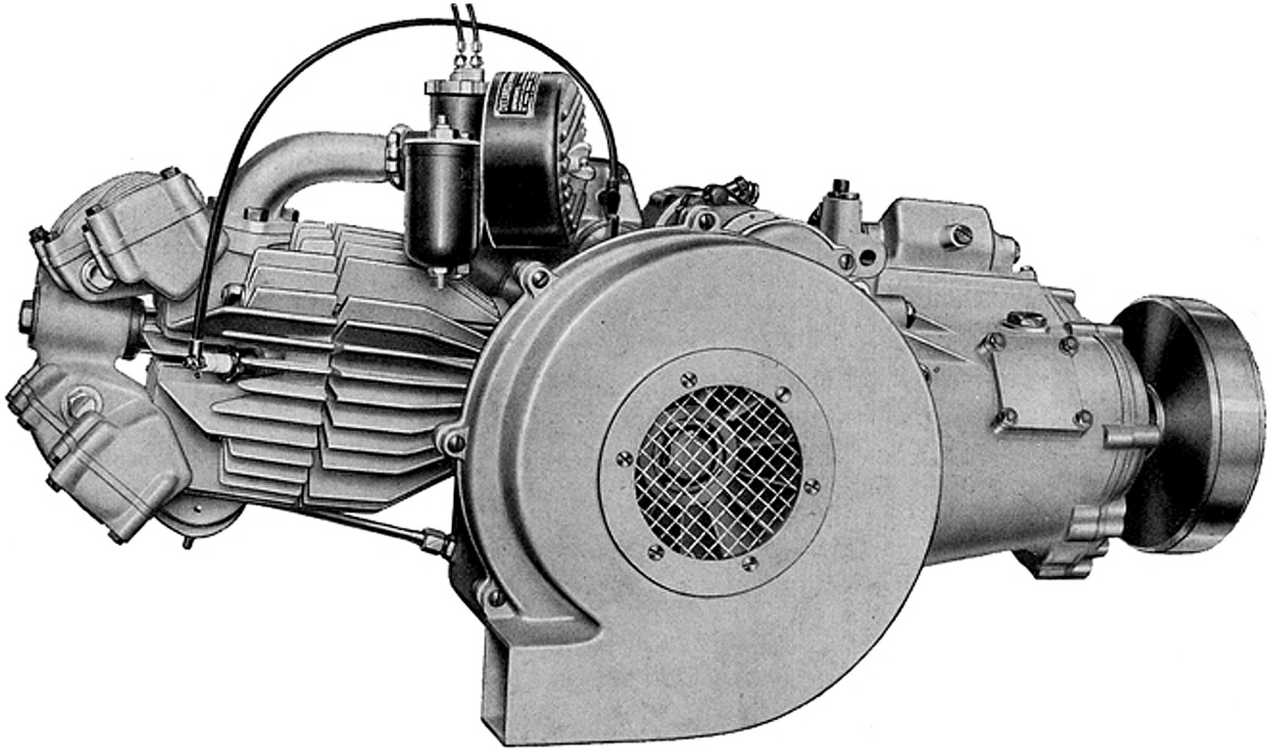

Fig. 5 - Lato volano

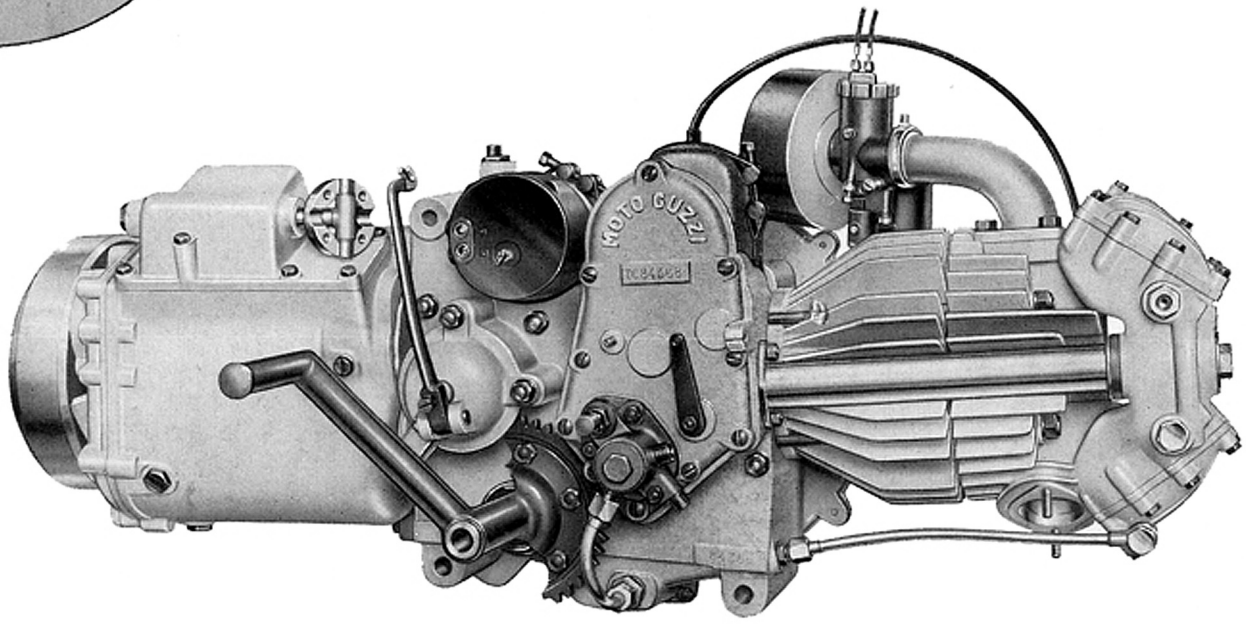

Fig. 6 - Lato distribuzione

www.guzzitek.org - Revente Interdite - Revendita Vietata - Resaling Forbiden - Wiederverkauf Verboten

NORME PER LA RICHIESTA DEI PEZZI DI RICAMBIO

Nelle ordinazioni dei pezzi di ricambio si deve indicare chiaramente:

— Il numero della tavola nella quale si trova.

— Il numero di figura.

— Il numero d'ordinazione.

— La sua denominazione.

— Il quantitativo dei pezzi.

— I numeri del motore e telaio del motocarro al quale il pezzo è destinato.

— Il nome e l'indirizzo del richiedente (chiaramente leggibile).

— Il mezzo di trasporto.

I pezzi originali portano inciso uno dei seguenti tre marchi di fabbrica, depositati a termini di legge:

GUZZI



MOTO GUZZI

MOTO GUZZI

www.guzzitek.org - Revente Interdite - Revendita Vietata - Resaling Forbiden - Wiederverkauf Verboten

INDICE DELLE TAVOLE

COMPLESSI	SOTTOCOMPLESSI	GRUPPI	SOTTOGRUPPI	TAVOLE
Mototelaio	Motore	Organi principali	Cilindro - Testa - Coperchi - Valvole	1
			Basamento	2
			Coperchio lato volano - Volano - Scatola ventilatore	3
			Coperchio lato distribuzione - Leva alzavalvola	4
			Albero a gomito - Biella - Pistone	5
			Distribuzione	6
		Alimentazione e scarico	Serbatoio benzina - Carburatore - Silenziatore	7
		Lubrificazione	Serbatoio olio - Tubazioni - Pompa olio	8
	Trasmissione	Innesto e avv.	Innesto e comando frizione - Avviamento motore	9
		Cambio	Scatola e comando del cambio	10
			Ingranaggi e alberi del cambio	11
		Trasmissione	Albero di trasmissione con giunto elastico	12
		Ponte e differenziale	Ponte e scatola ruotismi del differenziale	13
			Semiassi e ruotismi del differenziale	14
	Telaio Ruote Freni	Telaio e sospensione posteriore	Telaio anteriore - Settore cambio - Sopporto a squadra - Parafango - Pedane e sella	15
			Telaio posteriore - Sospensione elastica posteriore - Porta ruota di ricambio	16
		Sospens. ant. e sterzo	Forcella anteriore - Sospensione elastica anteriore - Sterzo	17
			Manubrio e leve di comando	18
		Ruote	Ruota - Mozzo - Freno anteriore e comando	19
			Ruote - Mozzi - Freno di stazionamento e comando	20
			Freni idraulici posteriori e comando	21
	Impianto elettrico	Accensione Generatore illuminazione ed accessori	Magnete - Dinamo - Batteria - Faro - Tromba elettrica	22
Carrozzeria	Cassone	Cassone	Cassone - Cassette - Parafanghi posteriori ed accessori	23
Dotazione	Attrezzi ed accessori	Comuni e di manutenzione	Dotazione individuale normale ed a richiesta	24
VARIANTI PER « ERCOLE » A METANO				
Pistone - Manubrio - Carburatore - Rubinetto - Trasmissione comando starter - Silenziatore - Dotazione supplementare				25
Telaio posteriore - Cassetta di protezione riduttore - Radiatore - Porta ruota di scorta				26
Tubazioni - Manometro - Riduttore - Valvola a due vie per carica metano				27
Particolari montati sui motocarri dal N. di telaio EBG 00 al N. EBR 99				28

www.guzzitek.org - Revente Interdite - Revendita Vietata - Resaling Forbiden - Wiederverkauf Verboten

INDICE NUMERICO

N.° d'ordinazione	N. di Tav.	N. di Figura	N.° d'ordinazione	N. di Tav.	N. di Figura	N.° d'ordinazione	N. di Tav.	N. di Figura	N.° d'ordinazione	N. di Tav.	N. di Figura	N.° d'ordinazione	N. di Tav.	N di Figura
DN 6	2	21	RE 12	20	19	M 108	8	58	M 160 bis	10	62	TA 317	17	45
DN 6	4	14	M 14	5	15	M 110	5	32	M 160 bis	14	21	TA 320	17	20
DN 6	8	46	MA 17	5	13	TA 110	15	30	M 160 bis	21	15	TA 321	17	44
DN 6	9	15	M 18	5	14	M 114	8	50	M 172	7	23	T 326 ter	13	33
DN 6	10	72	M 19 bis	5	11	M 115	8	56	M 172	22	17	T 333	7	20
DN 6	13	44	MA 24 bis	5	21	M 115 ter	8	49	MA 174 bis	22	30	T 333 bis	7	21
DN 6	16	44	MA 24 ter	5	22	M 117	8	51	TA 175 G	7	18	T 2011	2	15
DN 6	17	68	M 25	5	29	M 120	8	57	TA 180 ter	1	23	M 2037	1	13
RE 6	4	17	T 025	17	47	M 121 bis	1	31	TA 180 ter	8	18	M 2072	10	83
RE 6	8	47	T 025 bis	17	49	M 121 bis	2	28	TA 182	1	22	T 2075 bis	2	12
RE 6	10	17	M 26	5	25	T 129	20	42	TA 182	8	17	T 2075 bis	10	78bis
DN 7	6	12	M 26	14	29	T 129 bis	8	13	M 186	7	33	T 2075 bis	16	21
DN 7	15	17	TA 26	17	50	T 129 bis	9	57	T 187	8	21	T 2075 bis	20	18
DN 7	22	35	M 40 ter	14	36	T 129 bis	17	15	T 188	8	20	M 2082	6	20
RE 7	15	18	M 56	4	18	T 129 bis	22	41	T 189	19	11	T 2086 bis	15	26
RE 7	22	36	M 61 bis	1	36	T 134	3	19	M 192 A	1	26	M 2088	2	44
DN 8	2	18	T 63 ter	19	24	T 134	20	62	M 192 A	10	61	M 2092	6	23
DN 8	7	11	M 64	4	19	T 137 bis	13	48	T 193 N	7	41	M 2093	6	21
DN 8	8	11	M 64	19	12	M 140	2	22	T 209 B	1	11	T 02094 bis	17	71
DN 8	9	16	T 64 bis	19	30	M 141	3	21	T 218	10	44	M 2095	4	22
DN 8	10	86	M 67	4	21	M 141	10	68	T 219	9	23	M 2096	4	23
DN 8	13	32	M 68	4	26	M 144	3	12	T 220	17	48	M 2100	4	24
DN 8	15	37	M 68	19	14	M 144	18	20	M 224	10	75	M 2101	4	12
DN 8	17	12	M 68 N	4	25	M 145 ter	2	19	T 234	4	29	M 2110	4	15
DN 8	19	29	M 68 N	19	13	M 145 ter	7	12	T 234	7	39	M 2110	13	47
RE 8	7	27	M 70	19	16	M 145 ter	9	17	T 235	9	31	M 2111	4	16
RE 8	8	12	M 70 bis	4	13	M 145 ter	10	87	TA 236	18	27	T 2128 ter	16	14
RE 8	13	57	M 70 bis	19	15	T 150 bis	15	20	T 255 bis	19	27	M 2139	9	26
RE 8	17	13	T 71 bis	13	29	M 154	21	37	T 0273	19	41	M 2140	9	18
RE 8	20	41	T 71 bis	15	24	M 0156	3	22	T 273 bis	19	40	M 2158 bis	9	29
DK 10	1	10	T 71 bis	16	12	M 0156 bis	13	49	T 0273 G	19	42	M 2174	22	21
DK 10	17	23	T 71 bis	17	17	T 0156/157	18	21	T 0274	19	43	M 2175	22	19
RE 10	15	25	T 84 bis	21	16	M 0156 ter	3	23	T 292 bis	17	58	M 2177	21	36
RE 10	17	16	T 85	21	17	T 157 bis	18	24	T 295 bis	17	28	T 2183	16	31
RE 10	21	35	T 87 bis	15	36	T 158	18	23	T 298 ter	15	19	M 2197	3	20
T 011 ter	17	72	T 87 bis	10	11	T 158 bis	18	22	TA 315 ter	15	11	M 2198	4	11
M 12	5	18	M 107	1	55	M 160	9	12	TA 316 bis	17	19	M 2198	10	66
M 12 R	5	19	M 107 bis	7	30	M 160 bis	9	11				M 2314	1	37

www.guzzitek.org - Revente Interdite - Revendita Vietata - Resaling Forbiden - Wiederverkauf Verboten

N.° d'ordinazione	N. di Tav.	N. di Figura	N.° d'ordinazione	N. di Tav.	N. di Figura	N.° d'ordinazione	N. di Tav.	N. di Figura	N.° d'ordinazione	N. di Tav.	N. di Figura	N.° d'ordinazione	N. di Tav.	N. di Figura
M 2317	1	29	M 8058	2	37	T 8529	4	28	T 9637	24	17	11521	1	18
M 2317 bis/1	1	28	M 8059	2	32	M 8533 bis	22	14	T 9905	16	46	11522	1	15
M 2320/1	1	47	M 8061	6	26	M 8534	22	15	10028 ter	16	11	11523	1	16
M 2320 bis	1	48	M 8063	6	28	M 8534 bis	22	12	10069 bis	8	27	11524	1	17
M 2307 ter	1	52	M 8068	6	24	M 8537	2	30	10069 bis	16	34	11526/1	6	13
M 2373	2	29	M 8069	6	16	M 8537	10	50	10075 bis	16	27	11526 bis	6	15
M 2378	1	42	T 8090	19	34	T 8537	10	18	10075 bis	21	11	11530 bis	6	14
M 2379	1	43	T 8091	19	33	M 8537 bis	2	31	10565	17	64	11531	6	10
M 2531	5	24	T 8092	19	35	M 8537 bis	10	51	10566	17	62	11533	6	11
M 2564	22	27	M 8114	9	19	M 8550 bis	18	11	11184 bis	19	23	11534	1	59
T 2676	18	18	T 8149	7	28	M 9011	5	23	10185 ter	19	28	11560	22	13
T 2679 bis	12	11	M 08151 bis	9	63	M 9068	8	35	11186	19	25	11561	22	11
T 2679 bis	16	43	M 08151 bis	16	32	M 9069	8	45	11191	19	26	11562	22	18
T 2679 bis	18	14	T 8153	8	24	M 9070	8	44	11192	19	32	11563 bis	22	22
T 2680	9	32	T 8153 bis	8	25	M 9071	8	41	11500/11506	1	12	11566	22	29
T 2680	19	19	T 8166 S	18	26	M 9072	8	40	11500/11504	1	49	12020	15	12
T 5123	10	58	T 8167	18	25	M 9072 bis	8	39	11500 bis	1	50	12021	17	46
T 5133	7	19	M 8169	22	20	M 9073	8	38	11500 ter/1	1	51	12022	17	43
T 5323 bis	24	21	M 8183	2	20	M 9074	8	37	11501	1	57	12024 bis	17	31
T 5857	9	20	M 8184	2	23	M 9075	8	42	11501 A	1	58	12032	17	21
T 5858 bis	15	32	M 8186	2	48	T 9075	15	40	11504	1	53	12040	17	66
T 5870	19	18	M 8189	10	55	M 9075 bis	8	43	11505	1	54	12055	17	53
M 8002 bis	1	56	M 8191	3	11	M 9076	8	36	11506	1	45	12063	18	13
M 8006	1	39	M 8280/2082	6	19	M 9077	8	33	11507	1	46	12063 bis	18	12
M 8018 ter	2	13	M 8281/2082	6	17	T 9184 bis	11	37	11508	1	44	12063 ter	18	15
M 8018 ter	15	34	M 8282	6	22	T 9184 bis	13	55	11510	1	32	12076	17	14
T 8044	2	16	M 8288 bis	4	20	T 9244	18	17	11511	1	35	12082	19	45
M 8046	10	70	T 8300	17	51	T 9263	19	44	11512	1	30	12082 ter	19	39
M 8047/18	5	10	T 8301 bis	17	22	T 9362	9	27	11512 bis/1	1	25	12084 ter	19	20
M 8047 bis	5	12	T 8336 ter	21	12	T 9487	8	19	11513	1	34	12170 bis	13	14
M 8049 bis	5	16	T 8391	7	32	T 9600	24	20	11514	1	33	12175	13	15
M 8052	5	27	T 8403 bis	8	15	T 9601	24	10	11515	1	38	12181	13	52
M 8053	2	34	T 8510	18	19	T 9602	24	14	11515 bis	1	33bis	12183	17	24
T 8053 ter	15	29	M 8511	5	28	T 9604 bis	24	12	11516	1	41	12197	17	60
T 8053 ter	18	16	M 8516	6	27	T 9611	24	28	11517	1	40	12214	15	27
M 8054	2	33	T 8521 bis	7	26	T 9613/1	24	18	11518	1	21	12219	13	22
M 8055	5	33	T 8521 ter	7	25	T 9624	24	23	11519	1	19	12219	16	26
			M 8522	6	18				11520	1	20	12219	17	41

www.guzzitek.org - Revente Interdite - Revendita Vietata - Resaling Forbiden - Wiederverkauf Verboten

N.° d'ordinazione	N. di Tav.	N. di Figura	N.° d'ordinazione	N. di Tav.	N. di Figura	N.° d'ordinazione	N. di Tav.	N. di Figura	N.° d'ordinazione	N. di Tav	N. di Figura	N.° d'ordinazione	N. di Tav.	N. di Figura
12260	19	49	25056	2	26	25089	9	45	25183	10	57	25237	11	16
12260 bis	19	50	25057	2	25	25089 bis	9	42	25184	11	12	25239	11	18
12260 bis	20	14	25058	3	14	25090/25096	9	56	25185 bis	11	13	25240	11	15
12263	20	13	25059	3	13	25090	9	59	25186 bis	11	26	25241	11	17
12287	21	18	25060	5	20	25096	9	58	25188	11	27	25242	10	46
12317	16	28	25060 bis	5	17	25096 bis	9	55	25189	11	11	25242	11	14
12331	7	14	25062/1	3	18	25097	9	61	25189 bis	11	10	25244	10	77
12331 bis	7	13	25063	3	16	25098	9	60	25193 bis	10	36	25246	10	76
12335 ter	8	28	25063	14	11	25098 bis/9068	8	32	25195 bis	11	34	25247	10	85
12338/172	7	24	25065	3	15	25098 bis	8	34	25196 bis	11	35	25247 bis	10	71
12346/8061	6	25	25065	14	10	25099	8	48	25197 bis	11	33	25248	10	74
M 13132	5	31	25066	5	26	25100 bis	8	52	25198	11	32	25249	10	73
T 16041	10	30	25066	9	41	25101	8	54	25199 bis	11	31	25250	10	78
T 16162	7	40	25067	3	17	25102	8	55	25200 bis	11	30	25251	10	43
T 16601	7	17	25071	9	43	25103	8	31	25201	11	29	25252	10	42
25033	5	30	25072 bis	9	44	25106	8	23	25202 bis	11	28	25253	10	49
25034 bis	9	37	25073 ter	9	38	25107	2	46	25203 bis	11	25	25255	10	82
25035	22	28	25074	9	40	25111	2	47	25204	11	24	25256	10	81
25036	1	24	25076	9	39	25111	10	41	25207	11	51	25257	10	84
25039	1	14	25077	9	36	25116	22	32	25208	11	44	25258	10	79
25040	2	11	25078	9	35	25116 bis	22	23	25209	11	43	25261	10	37
25041	2	10	25079	9	34	25135	7	10	25210	11	42	25262	10	34
25042/1	4	10	25080	9	33	25137	7	15	25211	11	41	25263	10	35
25043/1	3	24	25081	9	13	25140	7	16	25212	11	40	25264	10	59
25044/2	9	10	25081 bis	9	14	25151	17	65	25213	11	39	25265	10	40
25045	3	10	25082/1	9	25	25158	17	70	25214	11	49	25270	10	47
25046	2	43	25083/1	9	24	25159	17	69	25216	11	50	25271	10	48
25047	2	42	25083/2	9	22	25168	10	36	25217	11	48	25272	10	20
25049	2	41	25083/4	9	21	25170/2/25247	10	10	25218	11	47	25273	10	21
25049 bis	2	40	25084	9	54	25171	10	67	25219	11	46	25275	10	38
25049 ter	2	39	25084 bis	9	53	25172/2	10	39	25220	11	45	25276	10	52
25050	2	45	25084 ter	9	52	25173	10	69	25221	11	38	25276/1	10	53
25051	2	24	25084 ter	10	16	25174	10	60	11222	10	56	25289	10	27
25051 bis	2	50	25085	9	51	25176	10	39bis	25225	11	20	25290	10	26
25052	2	49	25085 bis	9	50	25176 bis	10	45	25226	11	19	25291	10	25
25053 bis	2	36	25085 ter	9	49	25178	10	54	25232	11	23	25292	10	24
25053 bis	13	40	25086	9	48	25180	10	88	25233	11	21	25293/25299	10	22
25055	2	35	25087	9	47	25181	10	89	25234	11	22	25293	10	23
			25088	9	46									

www.guzzitek.org - Revente Interdite - Revendita Vietata - Resaling Forbiden - Wiederverkauf Verboten

N.° d'ordinazione	N. di Tav.	N. di Figura	N.° d'ordinazione	N. di Tav.	N. di Figura	N.° d'ordinazione	N. di Tav.	N. di Figura	N.° d'ordinazione	N. di Tav.	N. di Figura	N.° d'ordinazione	N. di Tav.	N. di Figura
25297	10	19	25341 bis	14	22	25445 bis	15	41	25596	14	26	25703	19	22
25297 bis	10	19bis	25341 ter	14	23	25446	2	14	25598	14	20	25705	19	37
25298	10	33	25345	14	19	25446 bis	2	17	25600 D/S	20	11	25707	19	10
25298 bis	10	32	25346	13	34	25448	15	28	25603	20	10	25710	21	10
25298 ter	10	31	25347	13	45	25450/1	15	44	25605	16	42	25710/5	21	13
25299	10	29bis	25348	13	46	25470	15	46	25606	15	39	25711	21	14
25300	10	29	25350/1	13	31	25471	15	45	25607	15	35	25712	21	19
25300 bis	10	16bis	25360	14	13	25473	18	10	25610/1	16	10	25713	21	21
25301	10	15	25361	13	25	25488	22	37	25638	7	29	25713/3	21	22
25301 bis	10	12bis	25361 bis	13	24	25509/3	15	14	25650/25662	17	10	25714	21	20
25302	10	13	25369 bis	20	16	25516	16	47	25650	17	11	25715/1	21	38
25302 bis	10	12	25369 ter	20	15	25519	8	14	25660	17	42	25715/3	21	31
25303	10	14	25395	16	33	25520	8	10	25661	17	61	25715/4	21	32
25303	15	13	25396	16	24	25528	8	16	25662	17	40	25715/5	21	38bis
25303	20	40	25397	16	25	25529	8	22	25664	17	39	25715/6	21	30
25303	21	25	25398	16	23	25535	2	27	25665	17	35	25715/7	21	33
25311 C/2	14	28	25399	16	22	25536	8	30	25656	17	34	25715/8	21	29
25311 D/2	14	30	25400	16	29	25540	16	35	25667	17	36	25715/9	21	28
25322	13	42	25402	16	30	25542	8	29	25668	17	25	25715/10	21	50
25322 ter	13	43	25403	16	18	25545	1	27	25669	17	38	25715/14	21	41
25324	13	50	25404	16	17	25550/1	23	10	25670	17	33	25715/17	21	41bis
25325 bis	14	35	25405	16	16	25552	23	20	25671	17	32	21715/18	21	39
25325/3	14	31	25406	16	15	25555	23	19	25672	17	37	25715/19	21	49
25326	14	32	25409	16	13	25559	24	13	25673	17	30	25715/20	21	48
25326 bis	14	33	25410	16	19	25560	24	24	25674	17	29	25715/21	21	47
25326 ter	14	34	25411	16	20	25570	23	21	25675	17	27	25715/22	21	46
25227 ter	13	41	25413	13	21	25573	23	22	25676	17	26	25715/23	21	45
25328 bis	13	39	25418 bis	13	20	25576	23	31	25677	17	57	25715/24	21	43
25329	13	38	25419	13	19	25577	23	34	25678	17	56	25715/27	21	44
25330/2	14	43	25420	13	18	25580/80 bis	19	17	25679	17	54	25715/28	21	27
25332	14	41	25421	13	17	25581	9	30	25680	17	55	25716	21	34
25332 bis	14	40	25422	13	13	25582	4	27	25681	17	52	25717	21	26
25332 ter	14	39	25424	13	12	25584/84 bis	7	38	25682	17	59	25718	21	24
25335 ter	14	38	25425	13	54	25585/85 bis	7	37	25684	17	63	25719	21	23
25336	14	37	25426	13	53	25590/25324	13	51	25685	17	18	25720	21	42
25337 ter	14	25	25430/1	15	10	25590/25591	13	10	25686	17	67	25721	21	40
25337/1	14	27	25444	15	43	25591/35225	13	35	25687	15	31	25722	21	51
25341	14	24	25445	15	42	25593	13	36	25701	19	47	25724	21	53

www.guzzitek.org - Revente Interdite - Revendita Vietata - Resaling Forbiden - Wiederverkauf Verboten

N.° d'ordinazione	N. di Tav.	N. di Figura	N.° d'ordinazione	N. di Tav.	N. di Figura	N.° d'ordinazione	N. di Tav.	N. di Figura	N.° d'ordinazione	N. di Tav.	N. di Figura	N.° d'ordinazione	N. di Tav.	N. di Figura
25725/2	21	52	25758/1	20	52	T 30084	15	38	T 35096	19	31	Dado quadro per tiranti	23	13
25726	21	58	25759	20	54	T 30114	19	48	T 35102 bis	8	26	Ranella per tiranti	23	14
25727	13	56	25760	20	55	T 30121	7	22	T 35210 bis/30619	24	29	Tirante fissaggio cassone al telaio	23	15
25728 D	21	55	25761	20	57	T 30211	13	23	T 35225	13	37	Ranella quadra per tiranti fiss. cassone al telaio	23	16
25728 S	21	54	25762	20	60	T 30212	13	16	T 35226	13	30	Dado esagonale per tiranti fiss. cassone al telaio	23	17
25730	21	56	25762/1	20	61	T 30215	13	11	T 35230	10	63	Maniglia per chiavistello di chiusura sportello posteriore	23	18
25731	13	58	25763	20	59	T 30236	14	42	T 35231	10	64	Squadretta fissaggio fanalini al cassone	23	27
25732	21	57	25763/1	20	58	T 30256	13	28	T 35232	10	65	Vite fissaggio squadrette al cassone	23	28
25735 D/S	20	17	25764	20	63	T 30257	14	17	T 35284	10	80	Cavo sterlingato ⌀ 1,5	23	35
25738	20	21	25769	20	39	T 30258	14	16	T 35769	10	28	Tubo sterlingato ⌀ 13	23	36
25740/1	21	63	25770	20	22	T 30258 bis	14	15	36046/2	9	28	Tubo sterlingato ⌀ 8	23	37
25740/2	21	68	25770/4	20	28	T 30259	14	14	36465	24	19	Libretto istruzioni	24	26
25740/3	21	69	25770/5	20	38	T 30265	13	27	38808	24	16			
25740/4	21	70	25770/6	20	37	T 30267	13	26	38440/1	14	18			
25740/5	21	71	25770/7	20	36	T 30268	14	12	38470	15	16			
25740/6	21	72	25770/8	20	35	T 30278	15	33	38471 D/S	15	21			
25740/7	21	75	25770/9	20	34	T 30278	20	20	38472	15	15			
25740/8	21	74	25770/10	20	33	T 30298	20	12	40530	22	23			
25740/9	21	73	25770/11	20	32	T 30439	16	41	41086	23	33			
25740/10	21	65	25770/12	20	31	T 30440	16	37	41093	2	38			
25740/11	21	64	25770/13	20	30	T 30441	9	62	41140	24	27			
25741	21	67	25770/14	20	29	T 30441	16	40	Copertina per sella	15	22			
25741/1	21	66	25771	20	27	T 30442	16	36	Molla sotto sella	15	23			
25742	21	79	25771/1	20	26	T 30443	16	38	Coprifilo per guaina	20	48			
25743	21	80	25771/2	20	25	T 30444	16	39	Cavo sterlingato ⌀ 1	22	48			
25743/1	21	81	25771/3	20	24	T 30447	16	45	Cavo sterlingato ⌀ 1,5	22	48			
25744	21	82	25771/4	20	23	T 30602	23	24	Tubo sterlingato ⌀ 13	22	25			
25745	21	83	25772	20	44	T 30602/1	23	26	Tirante fissaggio fondo cassone ai traversi	23	11			
25746 D/S	21	59	25773	20	43	T 30602/2	23	27	Tirante fissaggio fondo ai longheroni (parte posteriore)	23	12			
25746/1 D/S	21	60	24774	20	45	T 30603	23	28						
25750	21	60bis	25774/4	20	50	T 30614	22	39						
25752	21	78	25774/5	20	49	T 30621	24	11						
25752/1	21	77	25774/6	20	46	T 30664	24	26						
25753	20	56	25774/7	20	47	T 35086	19	46						
25753	21	76	25901	7	31	T 35087	19	21						
25754	21	62	26757	24	15	T 35088	19	38						
25755	21	61	M 30030	8	53	T 35090	19	36						
25756	20	51	T 30065	22	38									
25758	20	53												

www.guzzitek.org - Revente Interdite - Revendita Vietata - Resaling Forbiden - Wiederverkauf Verboten

N.° d'ordinazione	N. di Tav.	N. di Figura
DM/1	22	43
8041		
MNKE 3/2 X	22	31
MCR 4 E	22	10
PMP/4	22	44
3199		
6 V 2/3 W	23	32
6 V 3 W	22	47
6 V 3 W	23	26
6 V 5 W	22	46
6 V 5 W	23	23
6 V 15 W	23	25
6 V 25/25 W	22	45
F 20	7	35
MC 26 F/F 20	7	34
MC 26 F	7	36
RCS45 6 - 2200 B	22	26
ON20CA45 6 - 2200 B		
PMP/90	22	42
4010		
T 111 A	22	40
CW 225 B	22	25
565	12	31
583	12	46
584	12	45
585	12	44
608	12	57
609	12	48
610	12	42
611	12	38
612	12	41
613	12	37
614	12	47
1009	12	59
1033	12	40
1034 bis	12	43
1054	12	34
1061	12	52
1066	12	49
1067	12	50
1068	12	51
1110 bis	12	58
1133	12	39
1146	12	10
1148	12	56
1153	12	53
1154	12	55
1158	12	54
2032	12	60
2033	12	33
2034	12	28
2035	12	29
2036	12	21
2037	12	22
2038	12	18
2039	12	36
2040	12	15
2041	12	24
2042	12	23
2043	12	20
2044	12	26
2045	12	25
2046	12	19
2047	12	12
2048	12	30
2049	12	27
2050	12	13
2051	12	16
2057	12	14
2060	12	17
2071	12	32
2076	12	35
90071-41	22	16
Fanalini di direzione e d'ingombro	23	24
Vite fissaggio fanalini alle squadrette	23	30
Dado per vite fissaggio fanalini alle squadrette	23	29
Batteria	22	34
Getto di scorta	24	22

www.guzzitek.org - Revente Interdite - Revendita Vietata - Resaling Forbiden - Wiederverkauf Verboten

TAVOLE PEZZI DI RICAMBIO

N.B. - I pezzi segnati a fine tavola o su apposite tabelle allegate sono stati montati sulla produzione precedente.

www.guzzitek.org - Revente Interdite - Revendita Vietata - Resaling Forbiden - Wiederverkauf Verboten

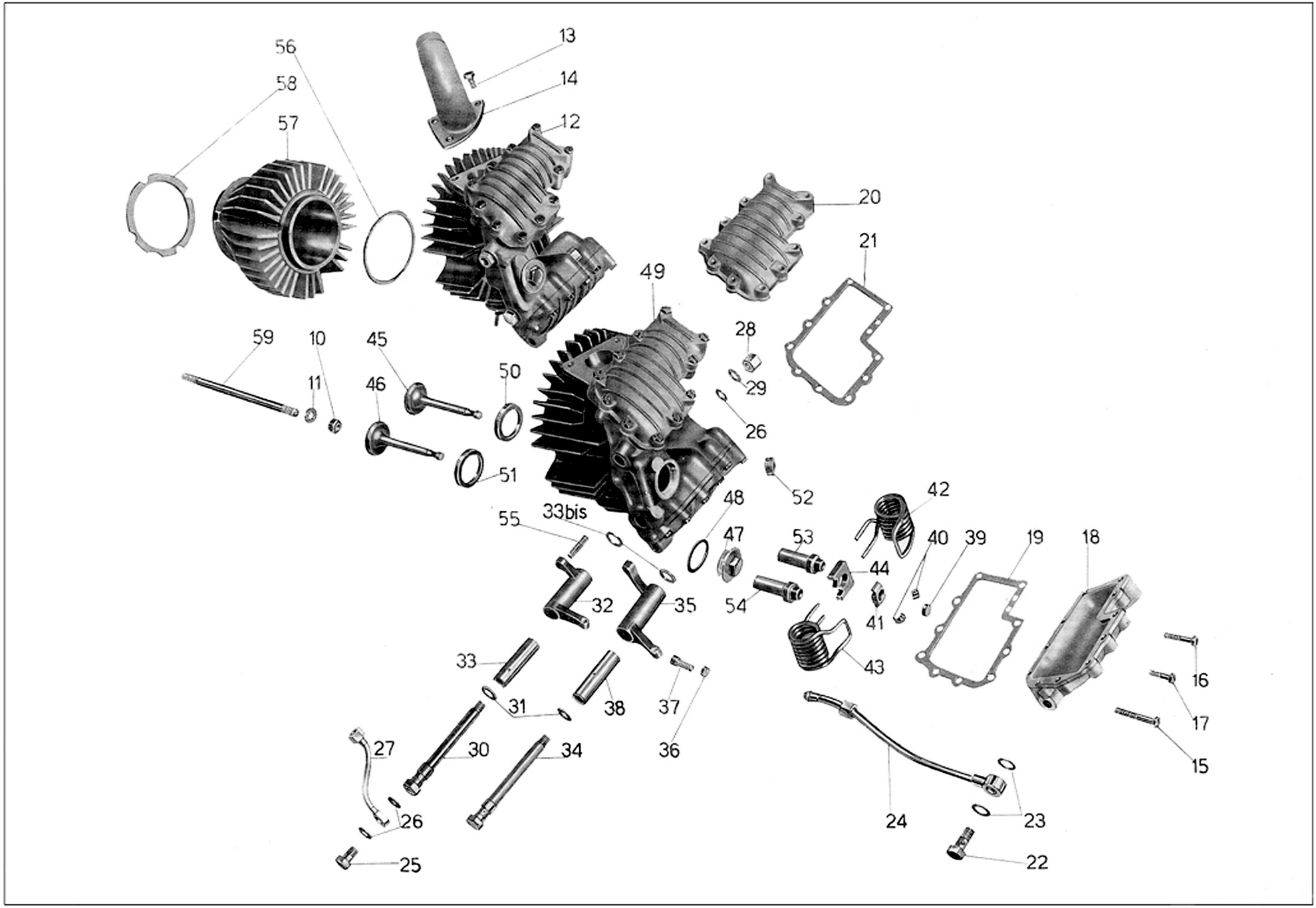

Tavola 1

www.guzzitek.org - Revente Interdite - Revendita Vietata - Resaling Forbiden - Wiederverkauf Verboten

Tavola 1 **Complesso** : Mototelaio **Gruppo** : Organi principali

Sottocomplesso: Motore **Sottogruppo:** Cilindro - Testa - Coperchi - Valvole

N. Figura	Numero d'ordinazione	DENOMINAZIONE	Quantità	Indicazioni suppletive
10	DK 10	**Dado** per tirante fissaggio cilindro e testa	4	10 MA
11	T 209 B	**Rosetta** per tirante fissaggio cilindro e testa	4	10,25 x 19 x 2
12	11500/11506	**Testa** del motore completa (comprende i pezzi: 26 - 28 - 29 - 30 - 31 - 32 - 33 - 33 bis - 34 - 35 - 36 - 37 - 38 - 39 - 40 - 41 - 42 - 43 - 44 - 45 - 46 - 47 - 48 - 49)	1	
13	M 2037	**Bullone** fissaggio pipa aspirazione	3	8 MA x 20
14	25039	**Pipa** aspirazione	1	
15	11522	**Bullone** lungo fissaggio coperchio alla testa (parte scarico)	1	6 MA x 45
16	11523	**Bullone** medio fissaggio coperchi alla testa	4	6 MA x 36
17	11524	**Bullone** corto fissaggio coperchi alla testa	17	6 MA x 25
18	11521	**Coperchio** sulla testa parte scarico	1	
19	11519	**Guarnizione** per coperchio parte scarico	1	
20	11520	**Coperchio** sulla testa parte aspirazione	1	
21	11518	**Guarnizione** per coperchio parte aspirazione	1	
22	TA 182	**Bullone** cavo per attacco tubazione ricupero olio al coper. della testa parte scarico	1	
23	TA 180 ter	**Guarnizione** per bullone cavo attacco tubazione ricupero olio	2	
24	25036	**Tubazione** ricupero olio dalla testa al raccordo sul basamento	1	
25	11512 bis/1	**Bullone** cavo sul perno per lubrificazione bilanciere aspirazione	1	
26	M 192 A	**Guarnizione** fibra per bullone cavo per perni bilancieri parte dadi ciechi	4	
27	25545	**Tubazione** per lubrificazione bilancieri	1	
28	M 2317 bis/1	**Dado** cieco per perni bilancieri	2	
29	M 2317	**Rosetta** di guarnizione per perni porta bilancieri	2	
30	11512	**Perno** per bilanciere aspirazione	1	
31	M 121 bis	**Guarnizione** fibra per perni bilancieri	2	
32	11510	**Bilanciere** per valvola aspirazione	1	
33	11514	**Boccola** per bilanciere valvola aspirazione	1	
33bis	11515 bis	**Rosetta** di regolazione per bilancieri asp. e scarico	2	
34	11513	**Perno** per bilanciere scarico	1	
35	11511	**Bilanciere** per valvola scarico	1	
36	M 61 bis	**Dado** per vite con nicchia sui bilancieri	2	7 MA
37	M 2314	**Vite** con nicchia sui bilancieri	2	
38	11515	**Boccola** per bilanciere valvola scarico	1	
39	M 8006	**Cappelletto** per valvole	2	
40	11517	**Mezzi** collarini di tenuta piattelli superiori	4	
41	11516	**Piattello** superiore per molle valvole asp. e scarico	2	
42	M 2378	**Molla** per valvole con forcella esterna	2	
43	M 2379	**Molla** per valvole con forcella interna	2	
44	11508	**Piattello** inferiore per molle valvole aspirazione e scarico	2	
45	11506	**Valvola** aspirazione	1	
46	11507	**Valvola** scarico	1	

(segue)

www.guzzitek.org - Revente Interdite - Revendita Vietata - Resaling Forbiden - Wiederverkauf Verboten

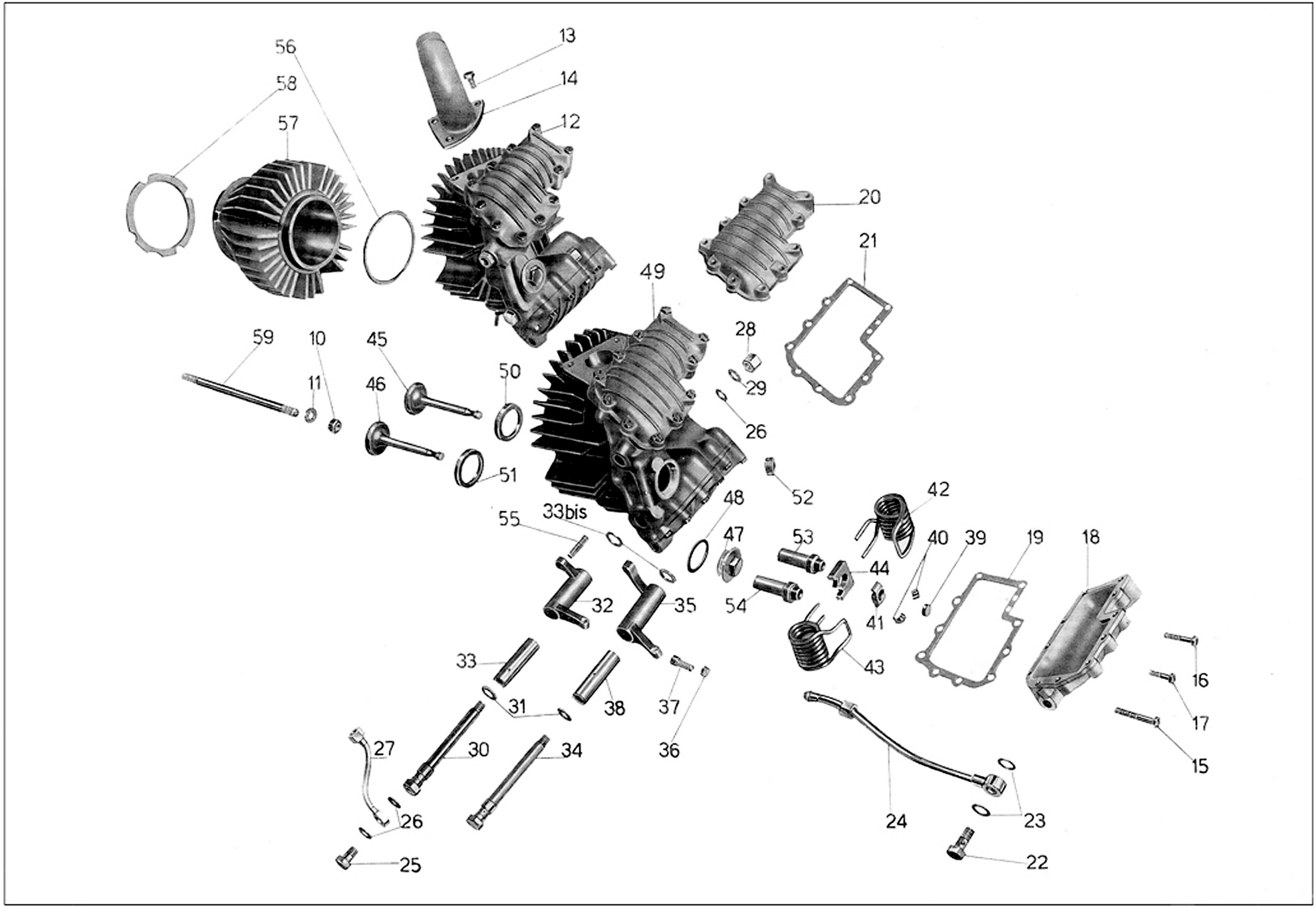

Tavola 1

www.guzzitek.org - Revente Interdite - Revendita Vietata - Resaling Forbiden - Wiederverkauf Verboten

Tavola 1

Complesso : Mototelaio
Sottocomplesso: Motore

Gruppo : Organi principali
Sottogruppo: Cilindro - Testa - Coperchi - Valvole

N. Figura	Numero d'ordinazione	DENOMINAZIONE	Quantità	Indicazioni suppletive
47	M 2320/1	**Tappo** sulla testa	1	
48	M 2320 bis	**Guarnizione** per tappo sulla testa	1	
49	11500/11504	**Testa** del motore (comprende i pezzi: 15-16-17-18-19-20-21-50-51-52-53-54-55)	1	
50	11500 bis	**Ghiera** per sede valvola aspirazione	1	
51	11500 ter/1	**Ghiera** per sede valvola scarico	1	
52	M 2307 ter	**Ghiera** per sede candela	1	
53	11504	**Guida** valvola aspirazione	1	
54	11505	**Guida** valvola scarico	1	
55	M 107	**Prigioniero** sulla testa per attacco tubo scarico	2	7 MA x 33
56	M 8002 bis	**Guarnizione** rame amianto fra cilindro e testa	1	
57	11501	**Cilindro** completo di canna	1	
58	11501 A	**Guarnizione** carta fra cilindro e basamento	1	
59	11534	**Prigioniero** fiss. cilindro e testa al basamento	4	10 MA x 225

www.guzzitek.org - Revente Interdite - Revendita Vietata - Resaling Forbiden - Wiederverkauf Verboten

Dal N. di telaio 11237 al N. 14238 sono stati montati i seguenti particolari:

N. d'ordin.	DENOMINAZIONE	Quant.
RE 10	**Rosetta** per prigionieri fissaggio cilindro e testa	4
M 8152	**Prigioniero** corto fissaggio cilindro e testa	2
M 8181	**Prigioniero** corto fissaggio cilindro e testa	2
M 30002	**Cilindro** motore	1
M 8251/8262	**Testa** del cilindro completa	1
T 71 bis	**Dado** per prigionieri laterali	2
M 8018 bis	**Controdado** per prigioniero centrale	2
T 209 B	**Rosetta** per prigionieri laterali	1
T 2075 bis	**Dado** per prigioniero centrale	1
M 8018 ter	**Rosetta** per prigioniero centrale	1
M 8258/8274	**Scatola** porta bilancieri completa	1
M 8269	**Spessore** per prigioniero centrale	1
M 8270	**Spessore** per prigionieri laterali	2
DN 7	**Dado** per prigionieri scat. bilanc. e per prigionieri tubo copriastine	9
M 2035	**Rosetta** per prigionieri scatola porta bilancieri	7
M 8259	**Coperchio** per scatola porta bilancieri	1
M 30041	**Boccola** corta inferiore per bilanciere aspirazione	1
M 30043	**Boccola** lunga inferiore per bilanciere scarico	1
M 8275	**Bilanciere** per valvola scarico	1
M 8274	**Bilanciere** per valvola aspirazione	1
M 8278	**Rosetta** di tenuta feltro per scatola porta bilancieri	2
M 8278 bis	**Guarnizione** feltro per scatola porta bilancieri	2
M 8026	**Pasticca** per bilancieri	2
M 61 bis	**Dado** per viti registro valvole sui bilancieri	2
M 2027	**Vite** per registro valvole sui bilancieri	2
T 150 bis	**Bullone** fissaggio boccole inferiori alla scatola bilancieri	2
M 149 ter	**Rosetta** per bulloni fissaggio boccole inferiori alla scatola bilancieri	2
M 30040	**Boccola** corta superiore per bilanciere aspirazione	1
M 30042	**Boccola** lunga superiore per bilanciere scarico	1
M 8258/2034	**Corpo** della scatola porta bilancieri completa di prigionieri	1
M 2034	**Prigioniero** sulla scatola porta bilancieri	7
M 8258/8259	**Scatola** porta bilancieri	1
25037	**Tubazione** ricupero olio dalla scatola bilancieri	1
25050	**Raccordo** attacco tubazione scarico olio dalla scatola bilancieri al basamento	1
M 30007	**Pipa** aspirazione	1
M 8251/8007	**Testa** del cilindro con guida valvole e prigionieri	1
M 8006	**Cappelletto** per valvole	2
M 2012	**Molla** per valvole con forcella interna	2
M 2013	**Molla** per valvole con forcella esterna	2
M 8011	**Mezzi** collarini di tenuta piattello superiore	4
M 8010	**Piattello** superiore porta molle valvole	2
M 8263	**Valvola** scarico	1
M 8262	**Valvola** aspirazione	1
M 8009	**Piattello** inferiore porta molle valvole	2
M 8264	**Guida** valvola scarico	1
M 8007	**Guida** valvola aspirazione	1
M 8267	**Prigioniero** laterale sulla testa	1
M 8268	**Prigioniero** laterale con gola sulla testa	1
M 8266	**Prigioniero** centrale sulla testa	1

www.guzzitek.org - Revente Interdite - Revendita Vietata - Resaling Forbiden - Wiederverkauf Verboten

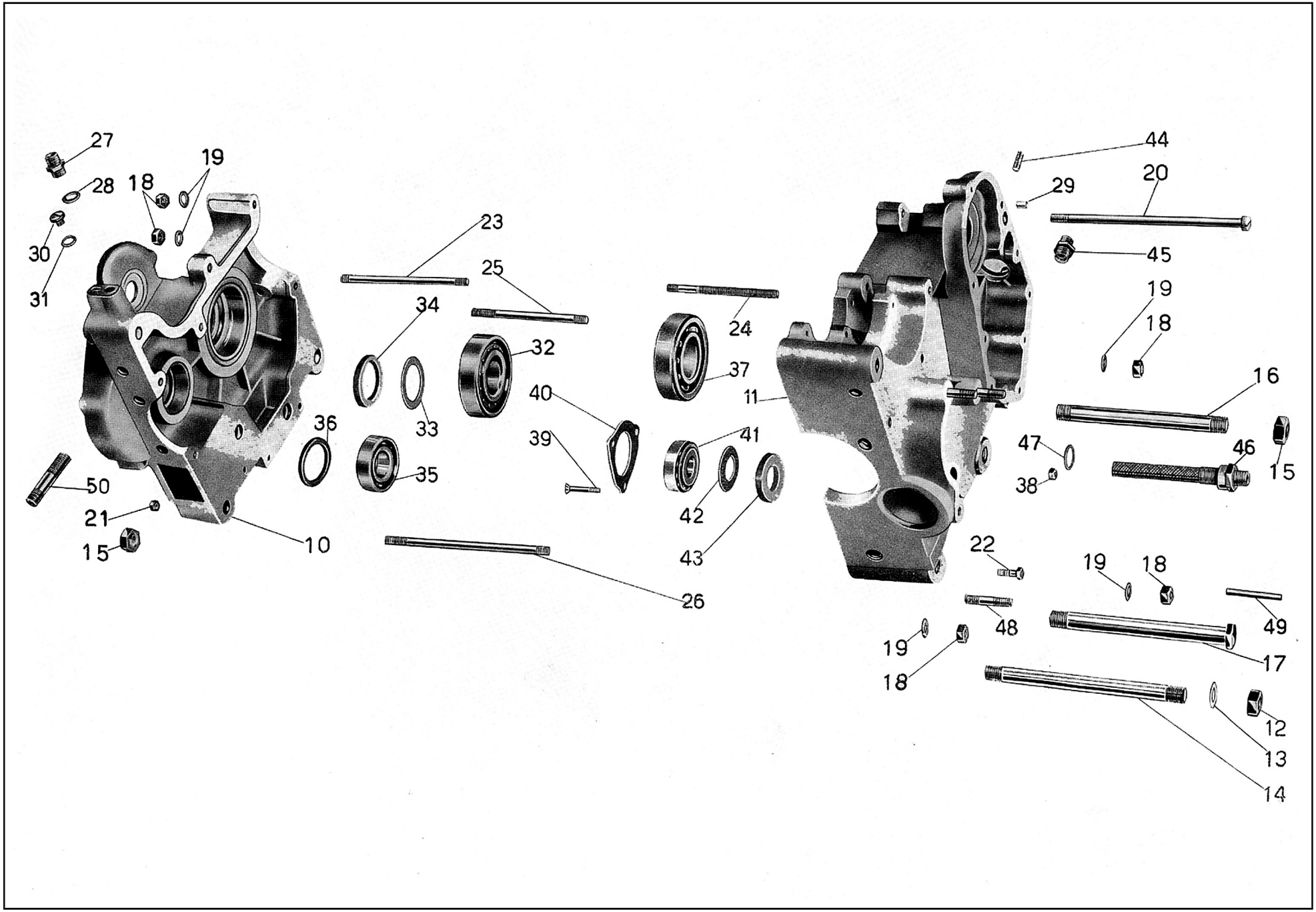

Tavola 2

www.guzzitek.org - Revente Interdite - Revendita Vietata - Resaling Forbiden - Wiederverkauf Verboten

Tavola 2

Complesso : Mototelaio
Sottocomplesso: Motore

Gruppo : Organi principali
Sottogruppo: Basamento

N. Figura	Numero d'ordinazione	DENOMINAZIONE	Quantità	Indicazioni suppletive
10	25041	**Basamento** motore lato volano	1	
11	25040	**Basamento** motore lato distribuzione	1	
12	T 2075 bis	**Dado** per tirante superiore fissaggio motore al triangolo anteriore	2	12 x 1,25 M
13	M 8018 ter	**Rosetta** per tirante superiore fissaggio motore al triangolo anteriore	2	22 x 12,5 x 1,5
14	25446	**Tirante** superiore fissaggio motore al triangolo anteriore	1	12 x 1,25 M x 166
15	T 2011	**Dado** per tirante anteriore e per bullone posteriore fissaggio motore alle piastre del sopporto	3	14 MB
16	T 8044	**Tirante** anteriore fissaggio motore alle piastre del sopporto	1	14 MB x 155
17	25446 bis	**Bullone** posteriore fissaggio motore alle piastre del sopporto	1	14 MB x 145
18	DN 8	**Dado** per prigioniero sul basamento fissaggio fascetta magnete, per bullone serraggio basamento e fissaggio fascetta magnete, per prigioniero lungo sul basamento lato volano, per prigioniero sul basamento volano posteriore superiore, per tirante serraggio basamento parte anteriore inferiore	7	8 MA
19	M 145 ter	**Rosetta** per prigioniero sul basamento fissaggio fascetta magnete, per bullone serraggio basamento e fissaggio fascetta magnete, per prigioniero lungo sul basamento lato volano, per prigioniero sul basamento volano posteriore superiore, per tirante serraggio basamento parte anteriore inferiore	7	8,25 x 17 x 1,5
20	M 8183	**Bullone** serraggio basamento parte anteriore e attacco fascetta magnete	1	8 MA x 164,5
21	DN 6	**Dado** per bullone serraggio basamento parte inferiore	3	6 MA
22	M 140	**Bullone** serraggio basamento parte inferiore	3	6 MA x 17
23	M 8184	**Tirante** serraggio basamento parte anteriore	1	8 MA x 145
24	25051	**Prigioniero** sul basamento per fascetta magnete	1	
25	25057	**Prigioniero** sul basamento lato volano posteriore superiore	2	8 MA x 114
26	25056	**Prigioniero** lungo sul basamento lato volano	1	8 MA x 167
27	25535	**Raccordo** per sfiatatoio sul basamento volano	1	
28	M 121 bis	**Guarnizione** per tappo sfiatatoio grande	1	
29	M 2373	**Bussolina** sul basamento distribuzione di riferimento coperchio	2	
30	M 8537	**Tappo** per sfiatatoio piccolo	1	
31	M 8537 bis	**Guarnizione** fibra per sfiatatoio piccolo	1	
32	M 8059	**Cuscinetto** a rulli per albero a gomito	1	35 x 80 x 21
33	M 8054	**Anello** premistoppa albero a gomito	1	52 x 35,2 x 1,5
34	M 8053	**Anello** feltro di tenuta olio albero a gomito	1	
35	25055	**Cuscinetto** a rulli sull'albero parte ingranaggio conico	1	25 x 52 x 15
36	25053 bis	**Anello** gomma nel basamento volano per albero porta pignone conico	1	
37	M 8058	**Cuscinetto** a sfere per albero a gomito	1	35 x 80 x 21
38	41093	**Dado** per vite fissaggio ranella sul basamento	3	5 MA
39	25049 ter	**Vite** fissaggio ranella sul basamento	3	5 MA x 31
40	25049 bis	**Ranella** sul basamento lato distribuzione per tenuta cuscinetto	1	
41	25049	**Cuscinetto** a rulli conici per albero porta pignone	1	20 x 47 x 14

(segue)

www.guzzitek.org - Revente Interdite - Revendita Vietata - Resaling Forbiden - Wiederverkauf Verboten

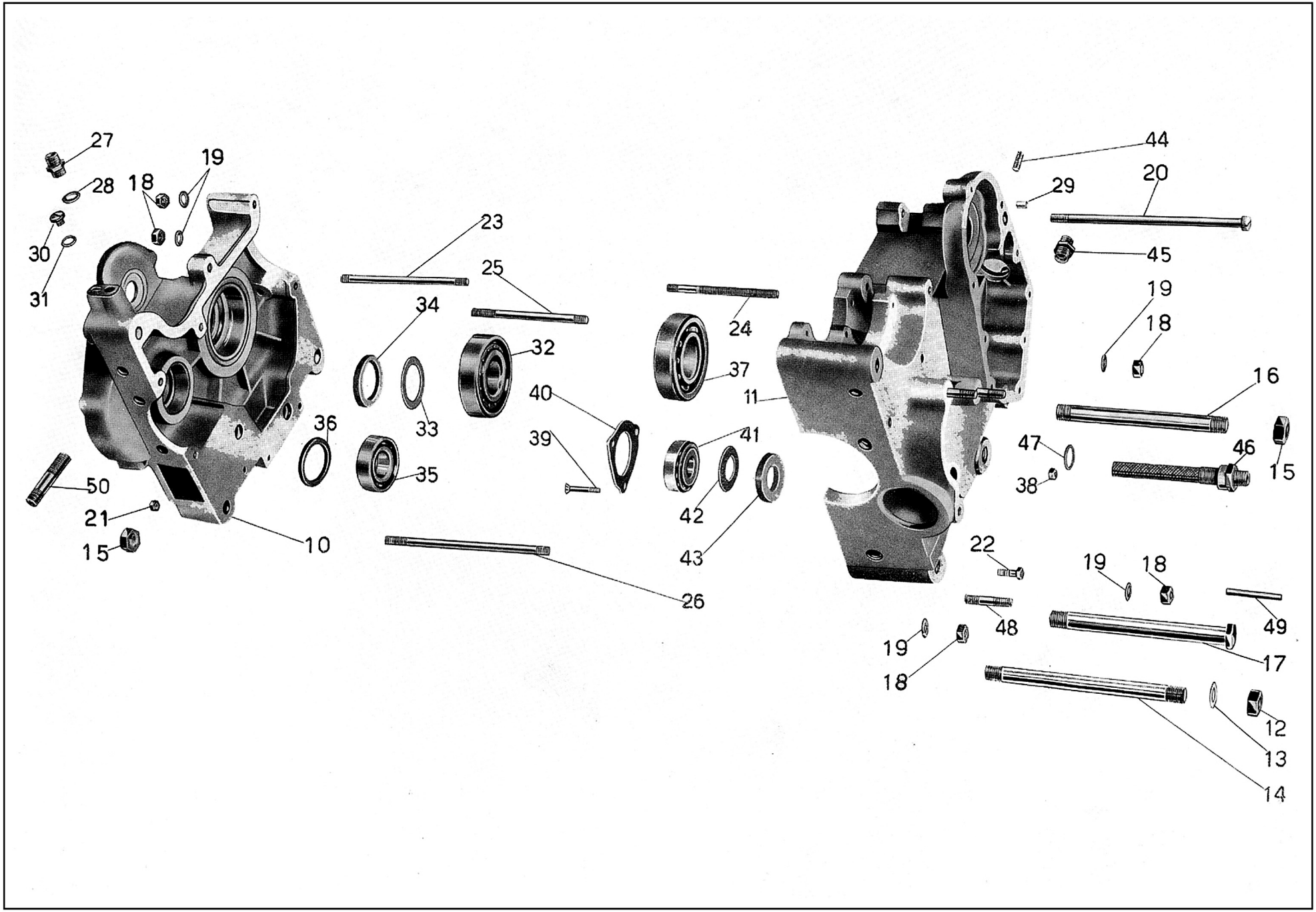

Tavola 2

www.guzzitek.org - Revente Interdite - Revendita Vietata - Resaling Forbiden - Wiederverkauf Verboten

Tavola 2 **Complesso** : Mototelaio **Gruppo** : Organi principali
Sottocomplesso: Motore **Sottogruppo:** Basamento

N. Figura	Numero d'ordinazione	DENOMINAZIONE	Quantità	Indicazioni suppletive
42	25047	**Anello** di spessore e tenuta feltro sull'albero porta pignone conico	1	
43	25046	**Anello** feltro sul basamento lato distribuzione per albero porta pignone conico . .	1	
44	M 2088	**Prigioniero** fissaggio tubo copriastine	2	7 MA x 22
45	25050	**Raccordo** ricupero olio dalla testa	1	
46	25107	**Raccordo** ricupero olio dal basamento	1	
47	25111	**Guarnizione** per raccordo ricupero olio dal basamento	1	
48	M 8186	**Prigioniero** fissaggio coperchio pignone	2	8 MA x 41
49	25052	**Spina** fissaggio fascette dinamo	2	
50	25051 bis	**Prigioniero** sul basamento fissaggio scatola del cambio	2	12 x 1,25 M x 61

www.guzzitek.org - Revente Interdite - Revendita Vietata - Resaling Forbiden - Wiederverkauf Verboten

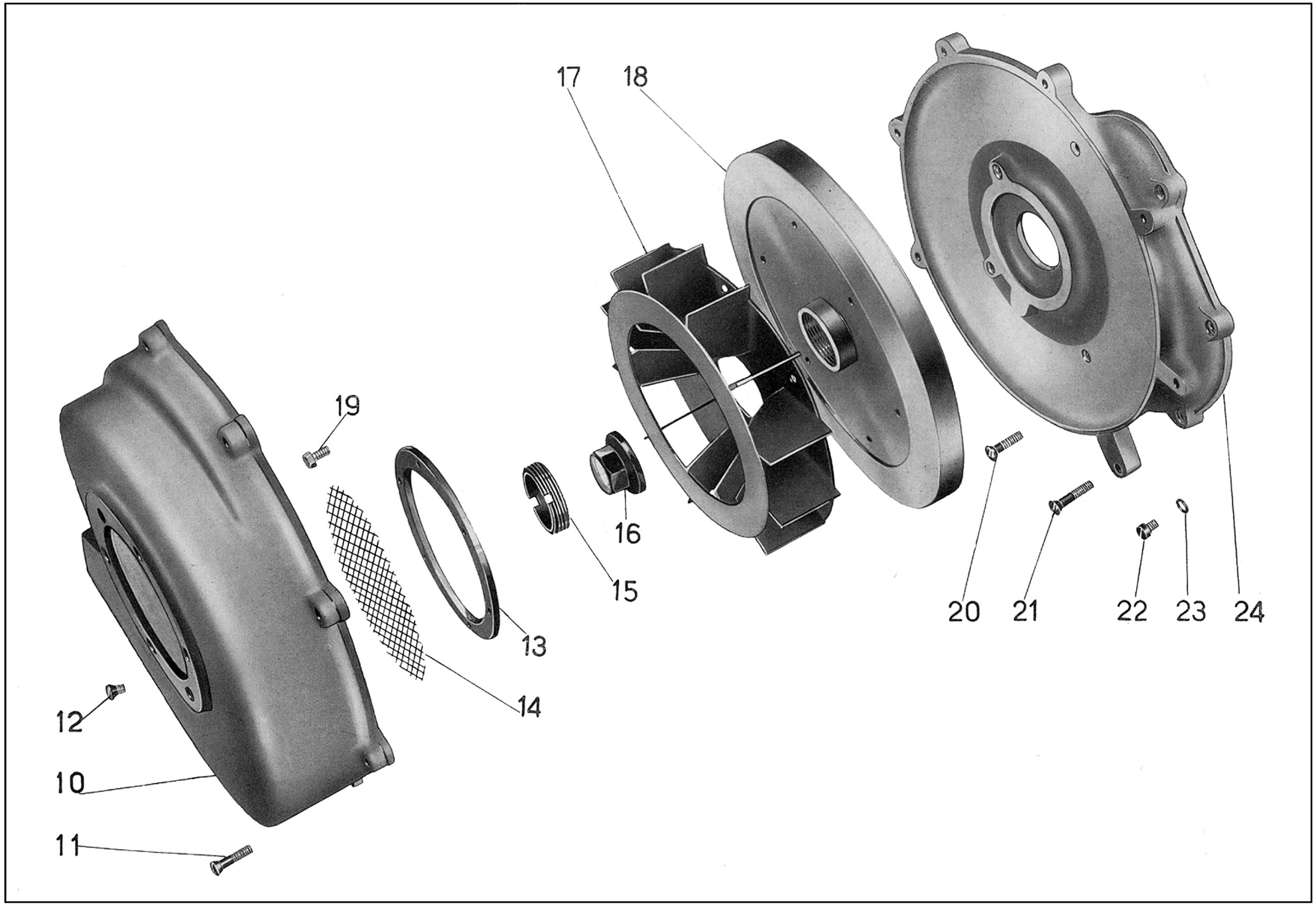

Tavola 3

www.guzzitek.org - Revente Interdite - Revendita Vietata - Resaling Forbiden - Wiederverkauf Verboten

Tavola 3

Complesso : Mototelaio — **Gruppo** : Organi principali

Sottocomplesso: Motore — **Sottogruppo:** Coperchio lato volano - Volano - Scatola ventilatore

N. Figura	Numero d'ordinazione	DENOMINAZIONE	Quantità	Indicazioni suppletive
10	25045	**Scatola** del ventilatore	1	
11	M 8191	**Vite** fissaggio scatola del ventilatore	7	6 MA x 26
12	M 144	**Vite** fissaggio rete di riparo sulla scatola ventilatore	6	5 x 0,85 M x 9,5
13	25059	**Anello** di tenuta rete di riparo sulla scatola ventilatore	1	
14	25058	**Retina** sulla scatola ventilatore	1	
15	25065	**Ghiera** per volano - a vite sinistra	1	
16	25063	**Dado** per volano	1	
17	25067	**Ventola** per ventilatore	1	
18	25062/1	**Volano** motore	1	
19	T 134	**Bullone** fissaggio ventola al volano	6	
20	M 2197	**Vite** lunga fissaggio coperchio basamento lato volano	2	6 MA x 35,5
21	M 141	**Vite** corta fissaggio coperchio basamento lato volano	5	6 MA x 29
22	M 0156	**Tappo** scarico olio sul coperchio lato volano	1	7 MA x 9
23	M 0156 ter	**Guarnizione** per tappo scarico olio sul coperchio lato volano	1	
24	25043/1	**Coperchio** basamento lato volano	1	

www.guzzitek.org - Revente Interdite - Revendita Vietata - Resaling Forbiden - Wiederverkauf Verboten

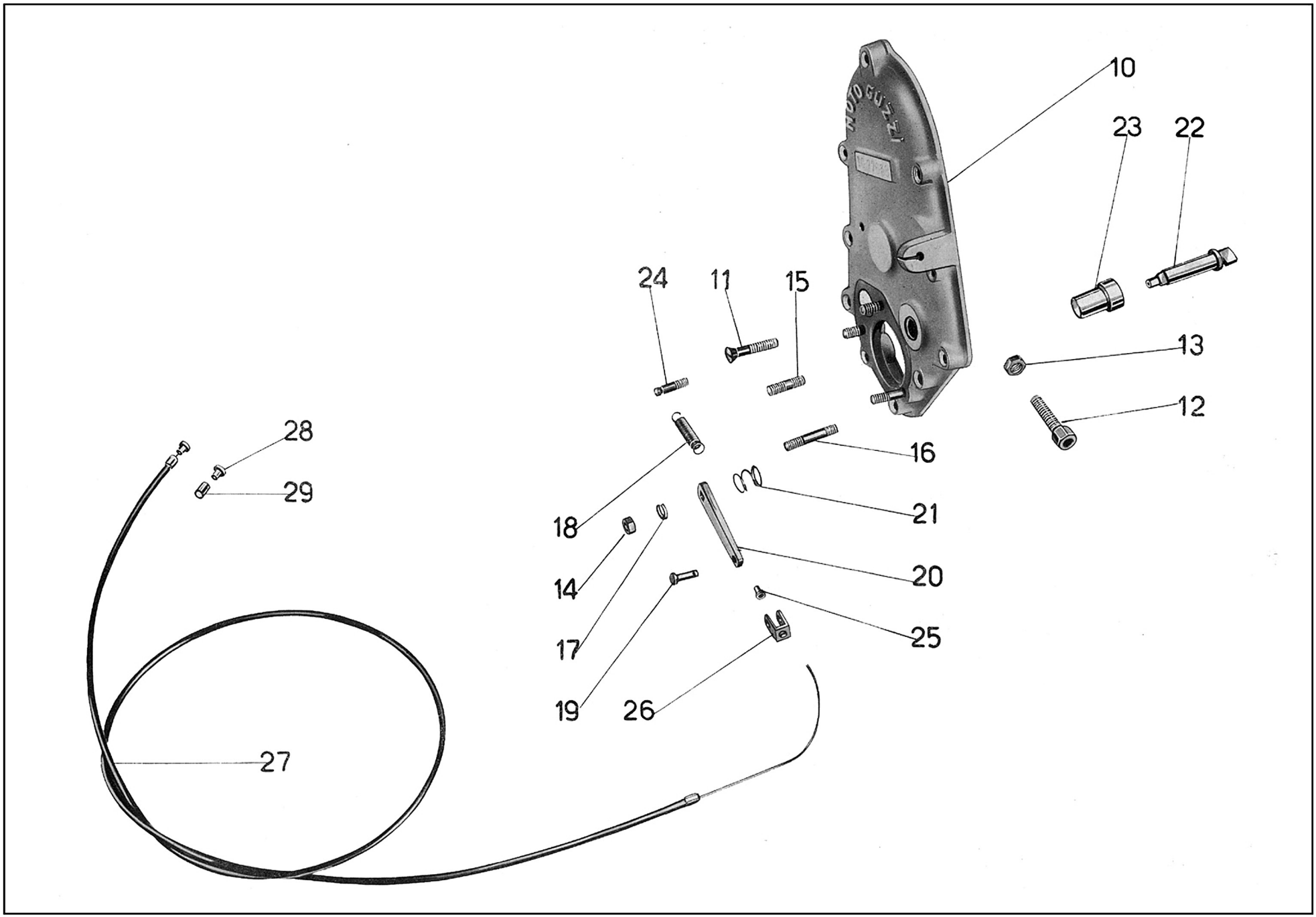

Tavola 4

www.guzzitek.org - Revente Interdite - Revendita Vietata - Resaling Forbiden - Wiederverkauf Verboten

Tavola 4

Complesso : Mototelaio
Sottocomplesso: Motore

Gruppo : Organi principali
Sottogruppo: Coperchio lato distribuzione - Leva alzavalvola

N. Figura	Numero d'ordinazione	DENOMINAZIONE	Quantità	Indicazioni suppletive
10	25042/1	**Coperchio** lato distribuzione	1	
11	M 2198	**Vite** fissaggio coperchio lato distribuzione	10	6 MA x 33
12	M 2101	**Bullone** tendifilo alzavalvola	1	
13	M 70 bis	**Dado** per bullone tendifilo alzavalvola	1	7 MA
14	DN 6	**Dado** per prigionieri e fissaggio leva alzavalvola	1	6 MA
15	M 2110	**Prigioniero** corto fissaggio pompa olio	2	
16	M 2111	**Prigioniero** lungo fissaggio pompa olio	1	
17	RE 6	**Rosetta** elastica per dado fissaggio leva alzavalvola	1	6,5 x 11 x 2
18	M 56	**Molla** richiamo leva alzavalvola	1	
19	M 64	**Spina** fissaggio forcellino alla leva alzavalvola	1	
20	M 8288 bis	**Leva** alzavalvola	1	
21	M 67	**Molla** per camma alzavalvola	1	
22	M 2095	**Camma** alzavalvola	1	
23	M 2096	**Guida** camma alzavalvola sul coperchio lato distribuzione	1	
24	M 2100	**Attacco** per molla ritorno alzavalvola sul coperchio lato distribuzione	1	
25	M 68 N	**Capocorda** per trasmissione comando alzavalvola	1	
26	M 68	**Forcellino** per leva alzavalvola	1	
27	25582	**Trasmissione** completa comando alzavalvola	1	
28	T 8529	**Capocorda** per cavo per leva sul manubrio	1	
29	T 234	**Coprifilo** per guaina	2	

www.guzzitek.org - Revente Interdite - Revendita Vietata - Resaling Forbiden - Wiederverkauf Verboten

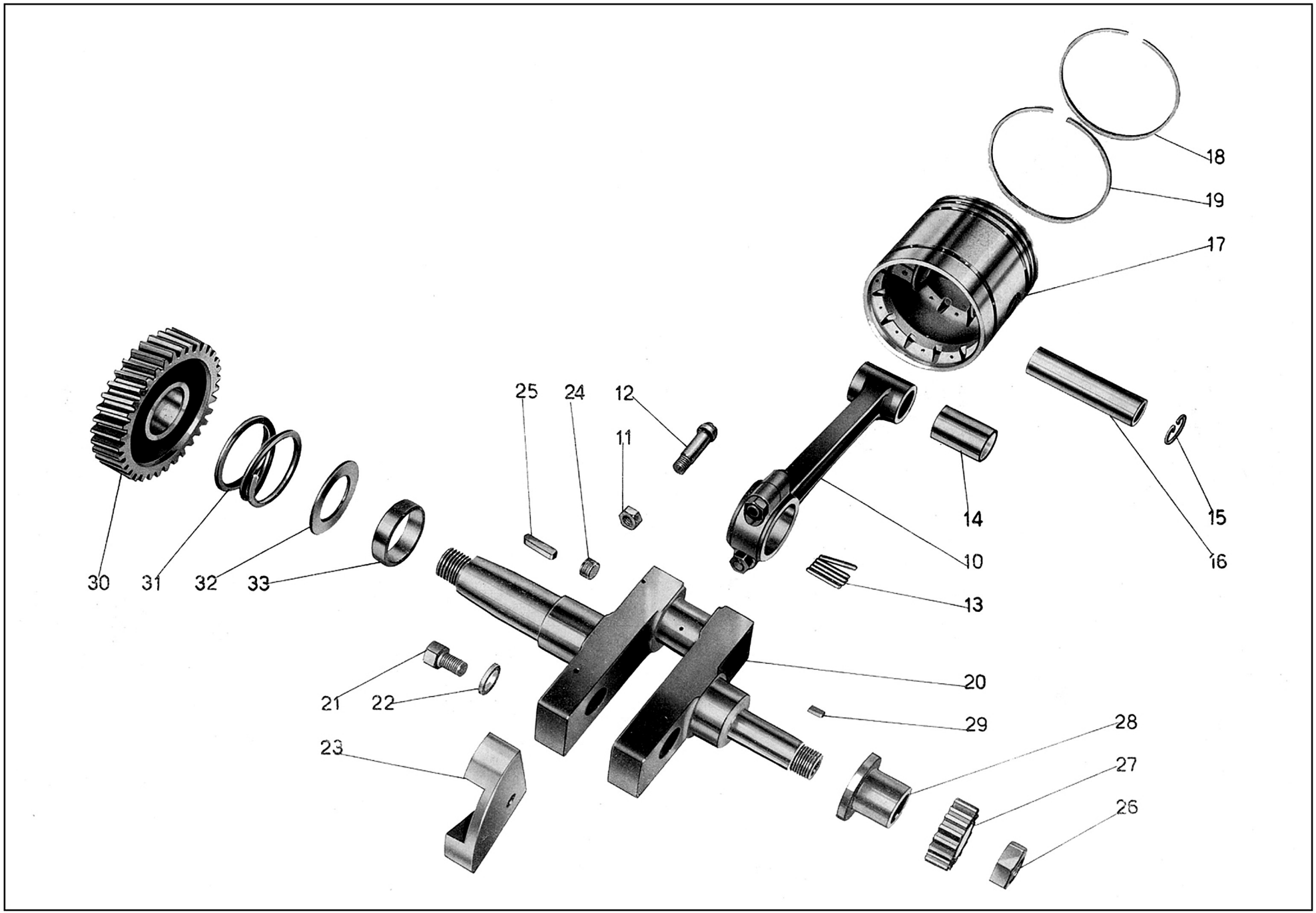

Tavola 5

www.guzzitek.org - Revente Interdite - Revendita Vietata - Resaling Forbiden - Wiederverkauf Verboten

Tavola 5

Complesso : Mototelaio — **Gruppo** : Organi principali

Sottocomplesso: Motore — **Sottogruppo:** Albero a gomito - Biella - Pistone

N. Figura	Numero d'ordinazione	DENOMINAZIONE	Quantità	Indicazioni suppletive
10	M 8047/18	**Biella** completa di boccola, cappello dadi e bulloni	1	
11	M 19 bis	**Dado** per bulloni testa di biella	2	8 MB
12	M 8047 bis	**Bullone** per testa di biella	2	
13	MA 17	**Aghi** per testa di biella	33	∅ 3 x 23,8
14	M 18	**Boccola** per piede di biella	1	
15	M 14	**Molla** di tenuta spinotto per pistone	2	
16	M 8049 bis	**Spinotto** per pistone	1	
17	25060 bis	**Pistone**	1	
18	M 12	**Fascia** elastica	3	
19	M 12 R	**Fascia** elastica raschiaolio	1	
20	25060	**Albero** a gomito	1	
21	MA 24 bis	**Bullone** fissaggio contrappesi	2	9 MA x 15
22	MA 24 ter	**Rosetta** per bulloni fissaggio contrappesi	2	9,5 x 20 x 2
23	M 9011	**Contrappeso** per albero a gomito	2	
24	M 2531	**Tappo** grande per albero a gomito	1	14 x 1 M x 7
25	M 26	**Chiavella** per volano sull'albero a gomito	1	
26	25066	**Dado** per albero a gomito - lato distribuzione	1	18 MB
27	M 8052	**Ingranaggio** sull'albero a gomito comando distribuzione	1	
28	M 8511	**Manicotto** di spessore sull'albero a gomito	1	
29	M 25	**Chiavella** sull'albero a gomito lato distribuzione	1	
•30	25033	**Pignone** motore sull'albero a gomito	1	
31	M 13132	**Molla** di spinta pignone motore	1	
32	M 110	**Anello** di tenuta molla di spinta pignone motore	1	
33	M 8055	**Anello** di spessore per cuscinetto a rulli	1	

(•) N.B. - Il pignone motore 25033 viene venduto esclusivamente accoppiato coll'ingranaggio di trasmissione 25034 bis.

www.guzzitek.org - Revente Interdite - Revendita Vietata - Resaling Forbiden - Wiederverkauf Verboten

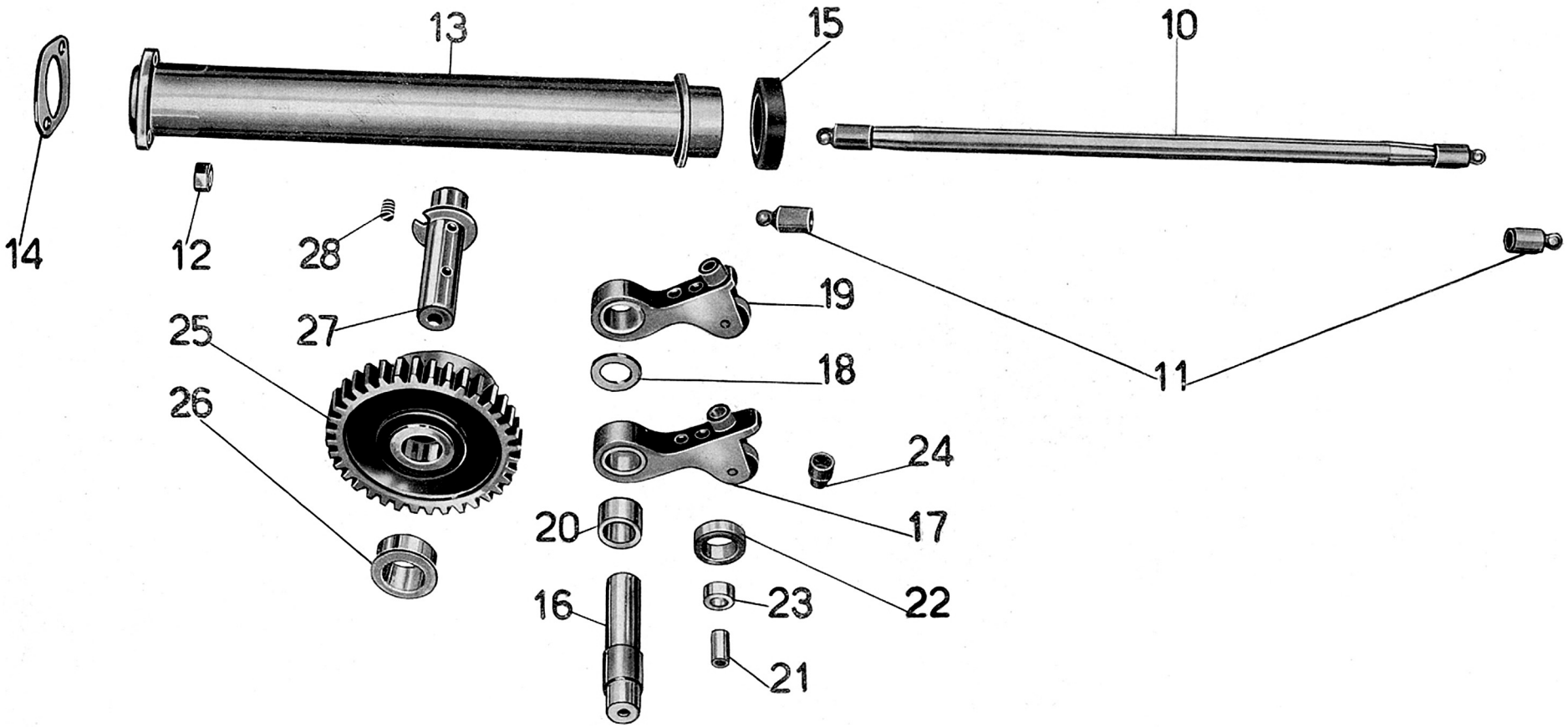

Tavola 6

www.guzzitek.org - Revente Interdite - Revendita Vietata - Resaling Forbiden - Wiederverkauf Verboten

Tavola 6 **Complesso** : Mototelaio **Gruppo** : Organi principali
Sottocomplesso: Motore **Sottogruppo:** Distribuzione

N. Figura	Numero d'ordinazione	DENOMINAZIONE	Quantità	Indicazioni suppletive
10	11531	**Astina** comando bilancieri completa	2	
11	11533	**Pasticca** per astine bilancieri	4	
12	DN 7	**Dado** per tubo copriastine bilancieri	2	7 MA
13	11526/1	**Tubo** copriastine bilancieri	1	
14	11530 bis	**Guarnizione** tra tubo copriastine e basamento	1	
15	11526 bis	**Guarnizione** tra tubo copriastine e testa	1	
16	M 8069	**Perno** porta levette aspirazione e scarico	1	
17	M 8281/2082	**Levetta** scarico completa di rullo e boccola	1	
18	M 8522	**Rosetta** di spessore fra le levette aspirazione e scarico	1	13,2 x 20 x 2
19	M 8280/2082	**Levetta** aspirazione completa di rullo e boccola	1	
20	M 2082	**Boccola** per levette aspirazione e scarico	2	
21	M 2093	**Perno** per rullo levette aspirazione e scarico	2	
22	M 8282	**Rullo** per levette aspirazione e scarico	2	
23	M 2092	**Boccola** per rulli levette aspirazione e scarico	2	
24	M 8068	**Pasticca** per levette aspirazione e scarico	2	
25	12346/8061	**Camma** aspirazione e scarico completa di boccole	1	
26	M 8061	**Boccola** per camma aspirazione e scarico	2	
27	M 8516	**Perno** per camma aspirazione e scarico	1	
28	M 8063	**Grano** di fermo perno camma aspirazione e scarico	1	5 MA x 7

Dal N. di telaio 11237 al N. 14238 sono stati montati i seguenti particolari:

N. d'ordin.	DENOMINAZIONE	Quant.
M 8283	**Astina** comando bilancieri	2
M 8072 B	**Pasticca** per astine bilancieri	4
M 8292	**Tubo** copriastine bilancieri	1
M 2169	**Guarnizione** gomma per tubo copriastine	1

www.guzzitek.org - Revente Interdite - Revendita Vietata - Resaling Forbiden - Wiederverkauf Verboten

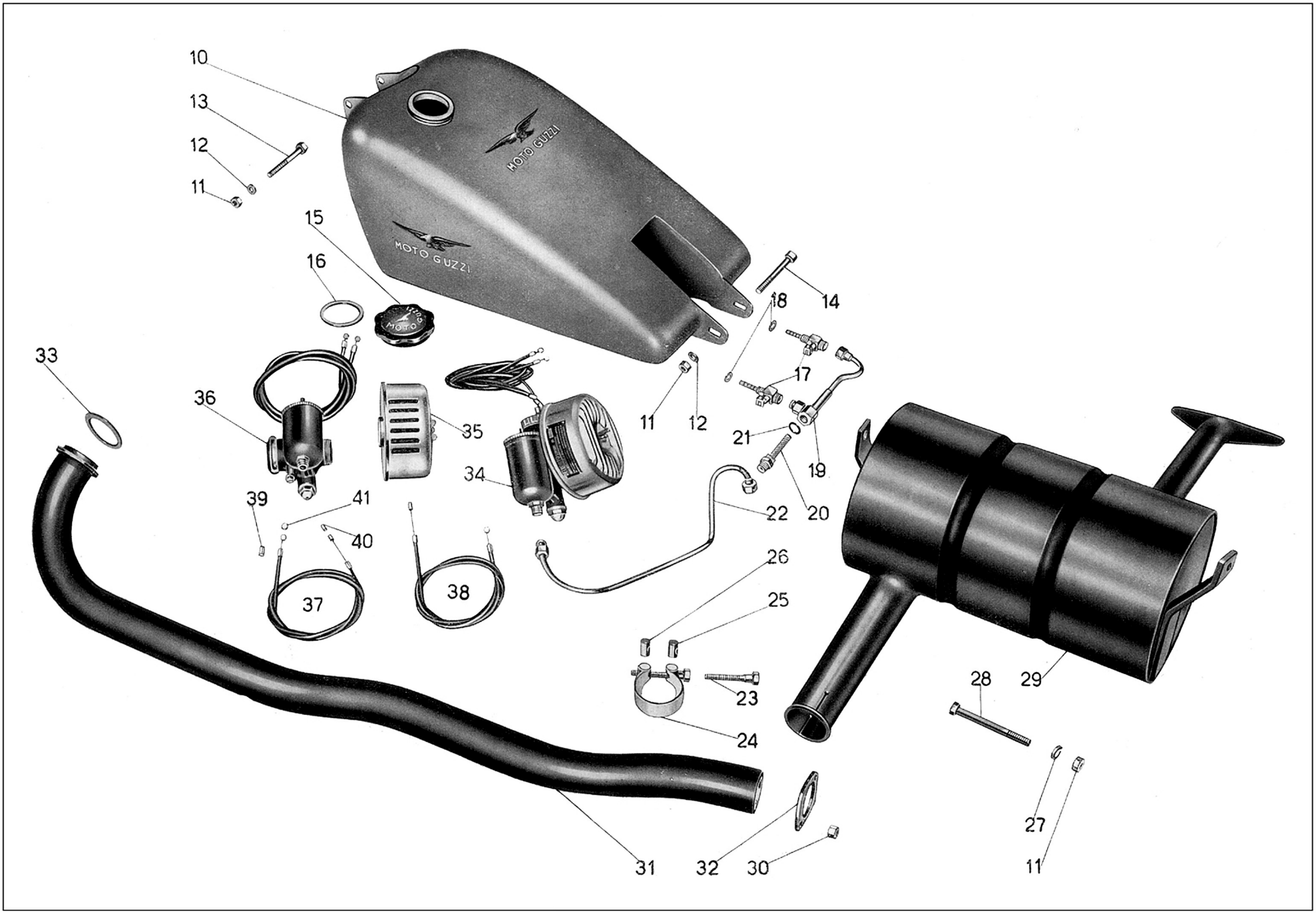

Tavola 7

www.guzzitek.org - Revente Interdite - Revendita Vietata - Resaling Forbiden - Wiederverkauf Verboten

Tavola 7

Complesso : Mototelaio
Sottocomplesso: Motore

Gruppo : Alimentazione e scarico
Sottogruppo: Serbatoio benzina - Carburatore - Silenziatore

N. Figura	Numero d'ordinazione	DENOMINAZIONE	Quantità	Indicazioni suppletive
10	25135	**Serbatoi** benzina	1	
11	DN 8	**Dado** per bulloni attacco serb. benz. e per bulloni fissaggio silenziatore al telaio	4	8 MA
12	M 145 ter	**Rosetta** per bulloni attacco serbatoio benzina	2	8,25 x 17 x 1,5
13	12331 bis	**Bullone** fissaggio serbatoio al telaio parte anteriore	1	8 MA x 84
14	12331	**Bullone** fissaggio serbatoio al telaio parte posteriore	1	8 MA x 79
15	25137	**Tappo** per serbatoio benzina	1	
16	25140	**Guarnizione** per tappo serbatoio benzina	1	
17	T 16601	**Rubinetto** benzina completo	2	
18	TA 175 G	**Guarnizione** fibra per rubinetti	4	
19	T 5133	**Corpo** filtro benzina	1	
20	T 333	**Raccordo** con retina per filtro benzina	1	
21	T 333 bis	**Guarnizione** fibra per filtro benzina	1	
22	T 30121	**Tubazione** alimentazione benzina	1	
23	M 172	**Bullone** serraggio fascetta	1	
24	12338/172	**Fascetta** completa di rulli e vite	1	
25	T 8521 ter	**Rullo** non filettato per fascetta	1	
26	T 8521 bis	**Rullo** filettato per fascetta	1	
27	RE 8	**Rosetta** elastica per bullone fissaggio silenziatore al telaio	2	8,5 x 13,5 x 2,5
28	T 8149	**Bullone** fissaggio silenziatore al telaio	2	8 MA x 17,5
29	25638	**Silenziatore** completo	1	
30	M 107 bis	**Dado** fissaggio tubo scarico alla testa	2	7 MA
31	25901	**Tubo** scarico	1	
32	T 8391	**Flangia** per attacco tubo scarico alla testa	1	
33	M 186	**Guarnizione** per tubo scarico	1	
34	MC 26 F/F 20	**Carburatore** completo di filtro d'aria	1	
35	F 20	**Filtro** d'aria	1	
36	MC 26 F	**Carburatore**	1	
37	25585/85 bis	**Trasmissione** comando aria del carburatore	1	
38	25584/84 bis	**Trasmissione** comando gas del carburatore	1	
39	T 234	**Coprifilo** per guaina	4	
40	T 16162	**Capocorda** per cavi - parte carburatore	2	
41	T 193 N	**Capocorda** per cavi - parte leve	2	

Dal N. di telaio 11237 al N. EAQ 99 sono stati montati i seguenti particolari:

N. d'ordin.	DENOMINAZIONE	Quant.
T 129 bis	**Bullone** fissaggio silenziatore al telaio	1
DN 8	**Dado** per bullone fissaggio silenziatore	1
RE 8	**Rosetta** per bullone fissaggio silenziatore	1

www.guzzitek.org - Revente Interdite - Revendita Vietata - Resaling Forbiden - Wiederverkauf Verboten

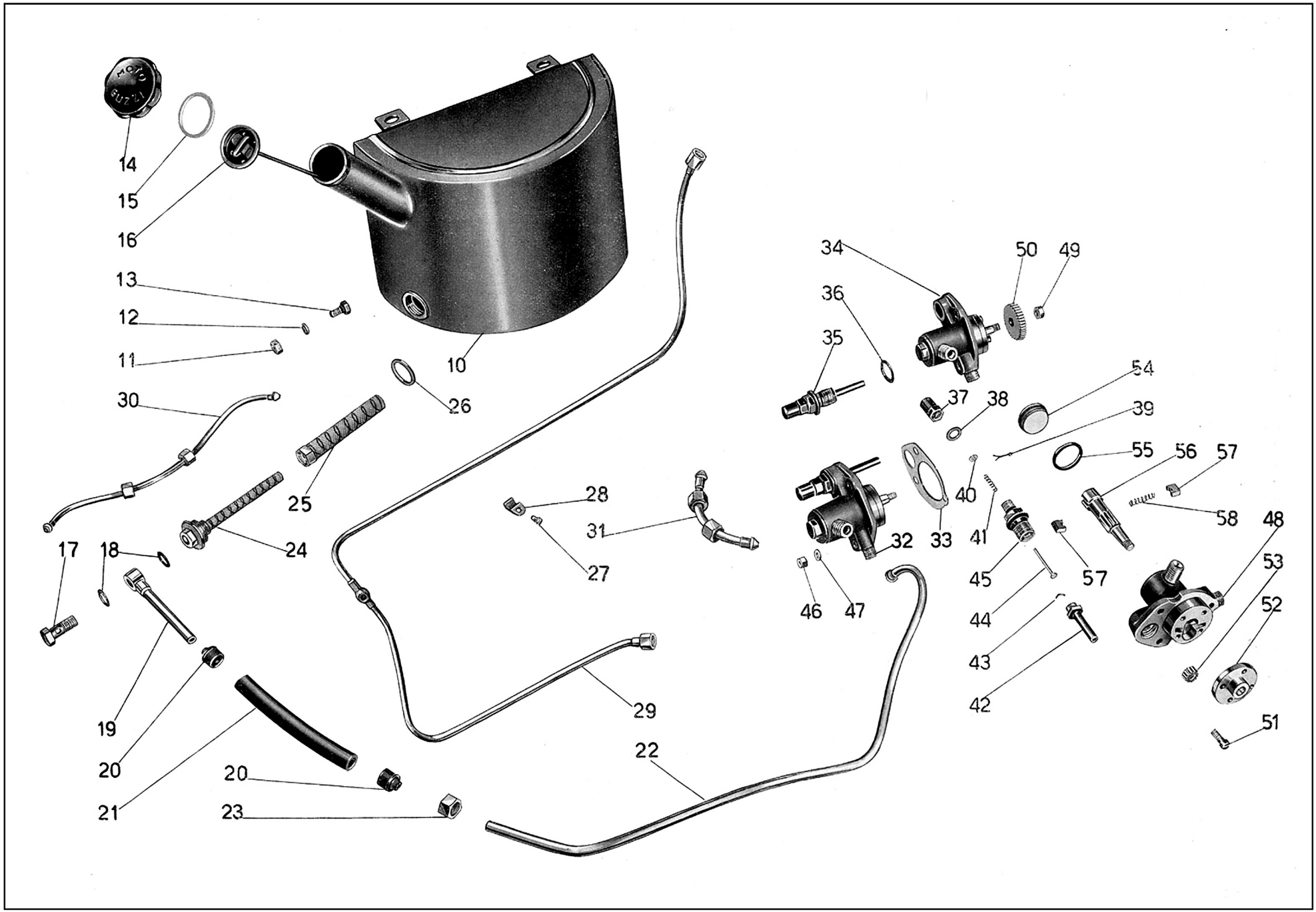

Tavola 8

www.guzzitek.org - Revente Interdite - Revendita Vietata - Resaling Forbiden - Wiederverkauf Verboten

Tavola 8 **Complesso** : Mototelaio **Gruppo** : Lubrificazione

Sottocomplesso: Motore **Sottogruppo:** Serbatoio olio - Tubazioni - Pompa olio

N. Figura	Numero d'ordinazione	DENOMINAZIONE	Quantità	Indicazioni suppletive
10	25520	**Serbatoio** olio	1	
11	DN 8	**Dado** per bulloni fissaggio serbatoio al telaio	3	8 MA
12	RE 8	**Rosetta** elastica per bulloni fissaggio serbatoio	3	8,5 x 13,5 x 2,5
13	T 129 bis	**Bullone** fissaggio serbatoio al telaio	3	8 MA x 17,5
14	25519	**Tappo** per serbatoio	1	
15	T 8403 bis	**Guarnizione** per tappo serbatoio	1	
16	25528	**Asta** di livello per serbatoio olio	1	
17	TA 182	**Bullone** cavo per attacco tubazione al serbatoio	1	
18	TA 180 ter	**Guarnizione** fibra per bullone cavo	2	
19	T 9487	**Tubazione** mandata olio dal serbatoio	1	
20	T 188	**Raccordo** per tubo gomma	2	
21	T 187	**Tubo** gomma di mandata olio	1	
22	25529	**Tubazione** alimentazione olio alla pompa	1	
23	25106	**Dado** per raccordo conico tubazione	1	
24	T 8153	**Raccordo** con filtro per olio - interno	1	
25	T 8153 bis	**Dado** con filtro per olio - esterno	1	
26	T 35102 bis	**Guarnizione** fibra per raccordo con filtro	1	
27	10069 bis	**Vite** fissaggio cavallotto per tubazione ricupero olio	2	4 MA x 4,5
28	12335 ter	**Cavallotto** fiss. tubazione ricupero olio	2	
29	25542	**Tubazione** ricupero olio dalla pompa al serbatoio	1	
30	25536	**Tubazione** per sfiatatoio olio	1	
31	25103	**Tubazione** ricupero olio dal basamento alla pompa	1	
32	25098 bis/9068	**Pompa** olio completa di valvolina (comprende i pezzi: 34-35-36)	1	
33	M 9077	**Guarnizione** carta per pompa olio	1	
34	25098 bis	**Pompa** olio completa (comprende i pezzi: 48-51-52-53-54-55-56-57-58)	1	
35	M 9068	**Getto** completo di valvolina automatica (comprende i pezzi: 37 - 38 - 39 - 40 - 41 - 42 - 43 - 44 - 45)	1	
36	M 9076	**Guarnizione** per valvola automatica	1	
37	M 9074	**Cappellotto** per valvola automatica	1	
38	M 9073	**Guarnizione** per cappellotto valvola automatica	1	
39	M 9072 bis	**Copiglia** di tenuta piattello valvolina automatica	1	
40	M 9072	**Piattello** di tenuta molla per valvolina automatica	1	
41	M 9071	**Molla** per valvolina automatica	1	
42	M 9075	**Getto** sul corpo della valvola automatica	1	
43	M 9075 bis	**Cavallottino** di arresto valvolina	1	
44	M 9070	**Valvolina** di regolazione	1	
45	M 9069	**Corpo** per valvola automatica	1	
46	DN 6	**Dado** per prigionieri fissaggio pompa olio	3	6 MA
47	RE 6	**Rosetta** elastica per dado fiss. pompa olio	2	

(segue)

www.guzzitek.org - Revente Interdite - Revendita Vietata - Resaling Forbiden - Wiederverkauf Verboten

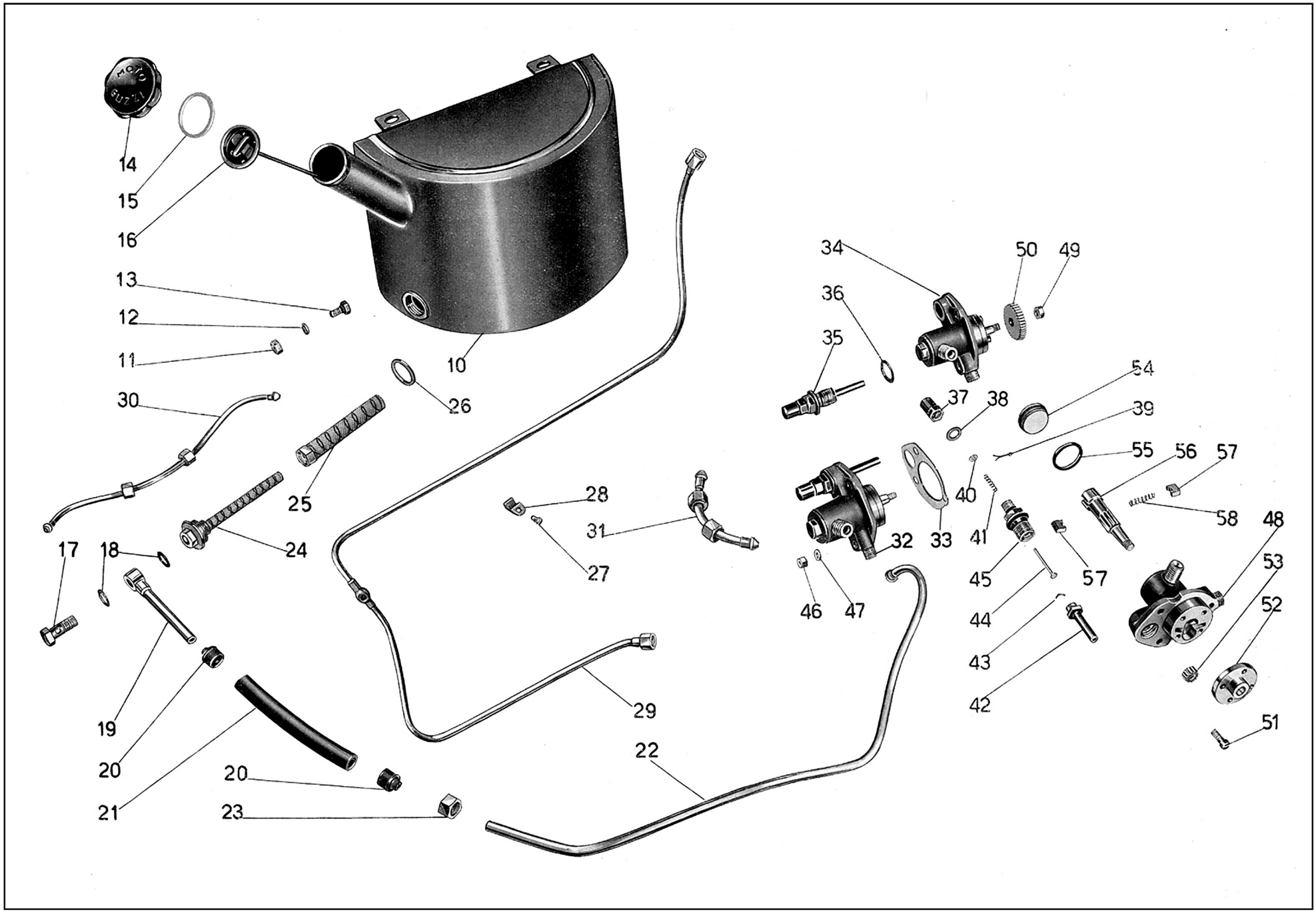

Tavola 8

www.guzzitek.org - Revente Interdite - Revendita Vietata - Resaling Forbiden - Wiederverkauf Verboten

Tavola 8

Complesso : Mototelaio — **Gruppo** : Lubrificazione

Sottocomplesso: Motore — **Sottogruppo:** Serbatoio olio - Tubazioni - Pompa olio

N. Figura	Numero d'ordinazione	DENOMINAZIONE	Quantità	Indicazioni suppletive
48	25099	**Corpo** della pompa olio	1	
49	M 115 ter	**Dado** per albero pompa olio	1	8 MB
50	M 114	**Ingranaggio** comando pompa olio	1	
51	M 117	**Vite** fissaggio coperchio con guida per pompa olio	4	5 x 0,85 M x 14
52	25100 bis	**Coperchio** con guida per pompa olio	1	
53	M 30030	**Ingranaggio** alimentazione olio	1	
54	25101	**Coperchio** per pompa olio	1	
55	25102	**Guarnizione** per coperchio pompa olio	1	
56	M 115	**Alberello** dentato per pompa olio	1	
57	M 120	**Palette** per pompa olio	2	
58	M 108	**Molla** per palette	1	

Dal N. di telaio 11237 al N. 14238 è stato montato il seguente particolare:

N. d'ordin.	DENOMINAZIONE	Quant.
25531	**Tubazione** ricupero olio dalla pompa al serbatoio	1

www.guzzitek.org - Revente Interdite - Revendita Vietata - Resaling Forbiden - Wiederverkauf Verboten

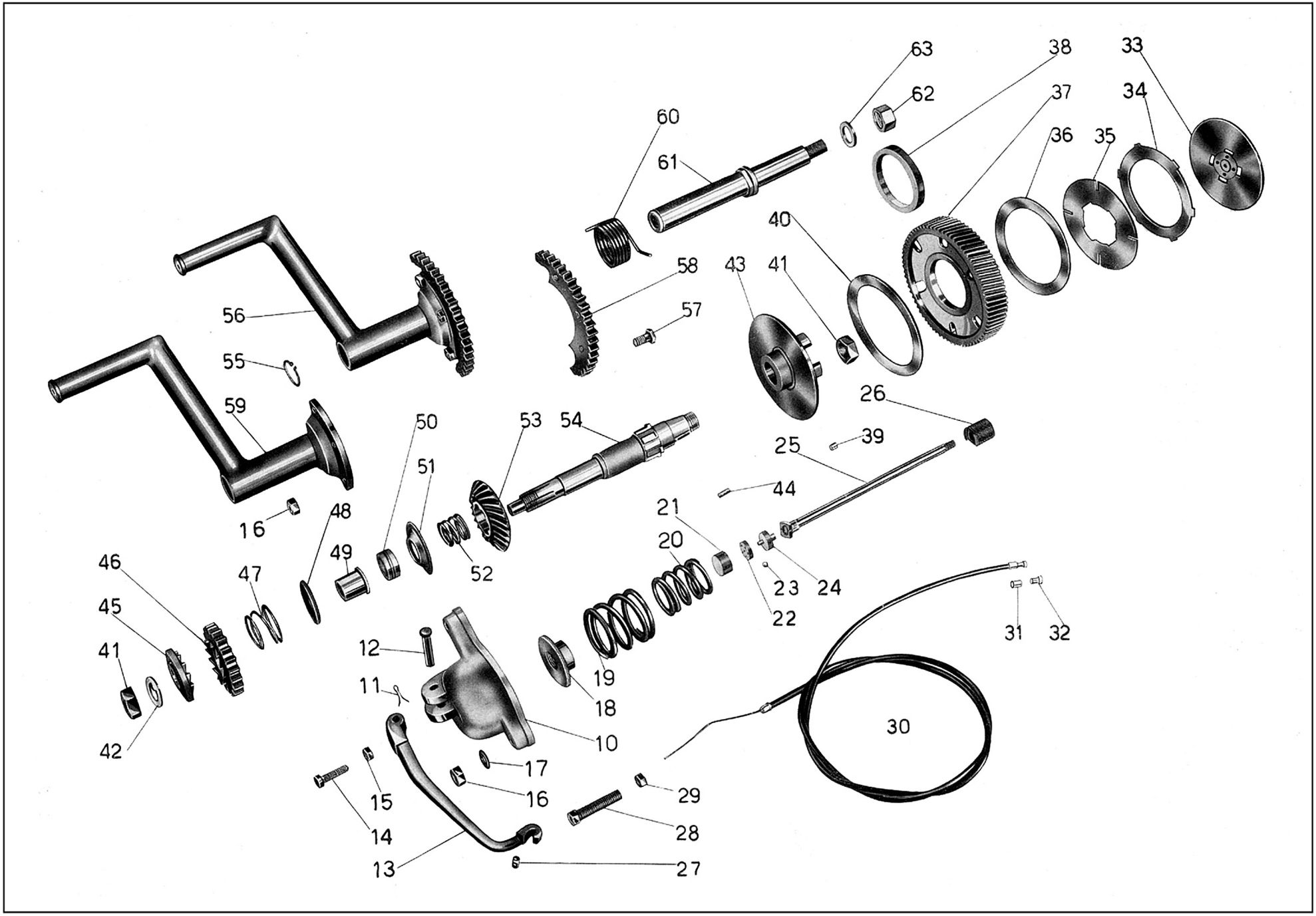

Tavola 9

www.guzzitek.org - Revente Interdite - Revendita Vietata - Resaling Forbiden - Wiederverkauf Verboten

Tavola 9

Complesso : Mototelaio — **Gruppo** : Innesto ed avviamento

Sottocomplesso: Trasmissione — **Sottogruppo:** Innesto e comando frizione - Avviamento motore

N. Figura	Numero d'ordinazione	DENOMINAZIONE	Quantità	Indicazioni suppletive
10	25044/2	**Cappellotto** coprimolla frizione	1	
11	M 160 bis	**Copiglia** per spina fissaggio leva frizione	1	2 x 22
12	M 160	**Spina** fissaggio leva frizione	1	
13	25081	**Leva** disinnesto frizione	1	
14	25081 bis	**Vite** per leva disinnesto frizione	1	
15	DN 6	**Dado** per vite leva disinnesto frizione	1	6 MA
16	DN 8	**Dado** per prigionieri fissaggio cappellotto frizione e per bulloni fissaggio settore al tubo pedale messa in moto	6	8 MA
17	M 145 ter	**Rosetta** per prigionieri fissaggio cappellotto frizione	3	8,25 x 17 x 1,5
18	M 2140	**Manicotto** spingimolle frizione	1	
19	M 8114	**Molla** per frizione - esterna	1	
20	M 5857	**Molla** per frizione - interna	1	
21	25083/4	**Coperchio** per bottone frizione	1	
22	25083/2	**Gabbia** completa di sfere	1	
23	T 219	**Sfera** per bottone frizione	5	
24	25083/1	**Corpo** per bottone frizione	1	
25	25082/1	**Asta** per frizione	1	
26	M 2139	**Manicotto** di regolaggio frizione	1	
27	T 9362	**Capocorda** per cavo della leva frizione - sul motore	1	
28	36046/2	**Bullone** tendifilo frizione	1	
29	M 2158 bis	**Dado** per bullone tendifilo frizione	1	9 MA
30	25581	**Trasmissione** comando frizione	1	
31	T 235	**Coprifilo** per guaina	2	
32	T 2680	**Capocorda** per cavo della leva frizione sul manubrio	1	
33	25080	**Piattello** spingidischi frizione	1	
24	25079	**Disco** per frizione con tacche esterne	5	
35	25078	**Disco** per frizione con tacche interne	5	
36	25077	**Disco** ferodo per frizione (piccolo)	1	
• 37	25034 bis	**Ingranaggio** di trasmissione sul corpo frizione, completo di bussola	1	
38	25073 ter	**Bussola** per ingranaggio di trasmissione	1	
39	25076	**Rullo** per corpo frizione fisso e ingranaggio di trasmissione	25	
40	25074	**Disco** ferodo per frizione (grande)	1	
41	25066	**Dado** fissaggio corpo frizione all'albero porta pignone conico e di tenuta manicotto dentato	2	18 MB
42	25089 bis	**Rosetta** di fermo dado sull'albero porta pignone conico	1	
43	25071	**Corpo** frizione fisso	1	
44	25072 bis	**Chiavella** sull'albero porta pignone conico per corpo frizione	1	4 x 4 x 14
45	25089	**Manicotto** dentato avviamento (fisso)	1	
46	25088	**Ingranaggio** libero avviamento	1	

(segue)

www.guzzitek.org - Revente Interdite - Revendita Vietata - Resaling Forbiden - Wiederverkauf Verboten

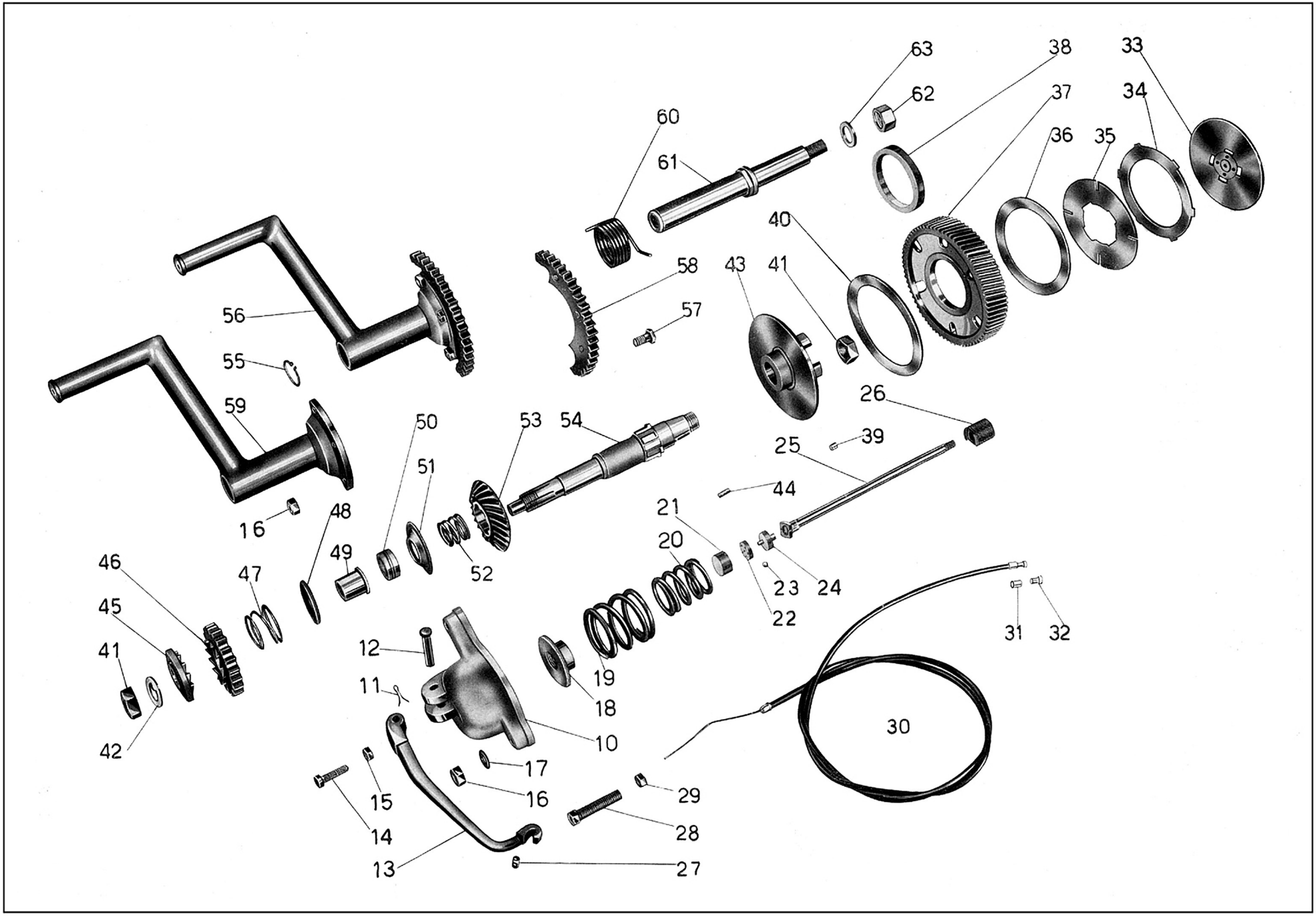

Tavola 9

www.guzzitek.org - Revente Interdite - Revendita Vietata - Resaling Forbiden - Wiederverkauf Verboten

Tavola 9

Complesso : Mototelaio — **Gruppo** : Innesto ed avviamento

Sottocomplesso: Trasmissione — **Sottogruppo:** Innesto e comando frizione - Avviamento motore

N. Figura	Numero d'ordinazione	DENOMINAZIONE	Quantità	Indicazioni suppletive
47	25087	**Molla** di spinta ingranaggio avviamento	1	
48	25086	**Piattello** spingimolla ingranaggio avviamento	1	
49	25085 ter	**Bussola** di riduzione sull'albero di rinvio porta pignone	1	
50	25085 bis	**Anello** di regolazione sull'albero di rinvio porta pignone	1	
51	25085	**Spandiolio** sull'albero di rinvio porta pignone	1	
52	25084 ter	**Molla** sull'albero porta pignone	1	
• 53	25084 bis	**Ingranaggio** conico sull'albero di rinvio	1	
54	25084	**Albero** porta pignone conico	1	
55	25096 bis	**Rosetta** a molla - Seeger - tipo 25 e	1	
56	25090/25096	**Pedivella** per messa in moto completa	1	
57	T 129 bis	**Bullone** fissaggio settore dentato alla pedivella per messa in moto	3	8 MA x 17,5
58	25096	**Settore** dentato per pedivella messa in moto	1	
59	25090	**Pedivella** per messa in moto	1	
60	25098	**Molla** di richiamo pedale messa in moto	1	
61	25097	**Albero** per messa in moto	1	
62	T 30441	**Dado** per albero messa in moto	1	
63	M 08151 bis	**Rosetta** elastica per albero messa in moto	1	

N.B. - (• 37) L'ingranaggio di trasmissione 25034 bis viene venduto esclusivamente accoppiato col pignone motore 25033.

(• 53) L'ingranaggio conico 25084 bis viene venduto esclusivamente accoppiato coll'ingranaggio conico 25184.

www.guzzitek.org - Revente Interdite - Revendita Vietata - Resaling Forbiden - Wiederverkauf Verboten

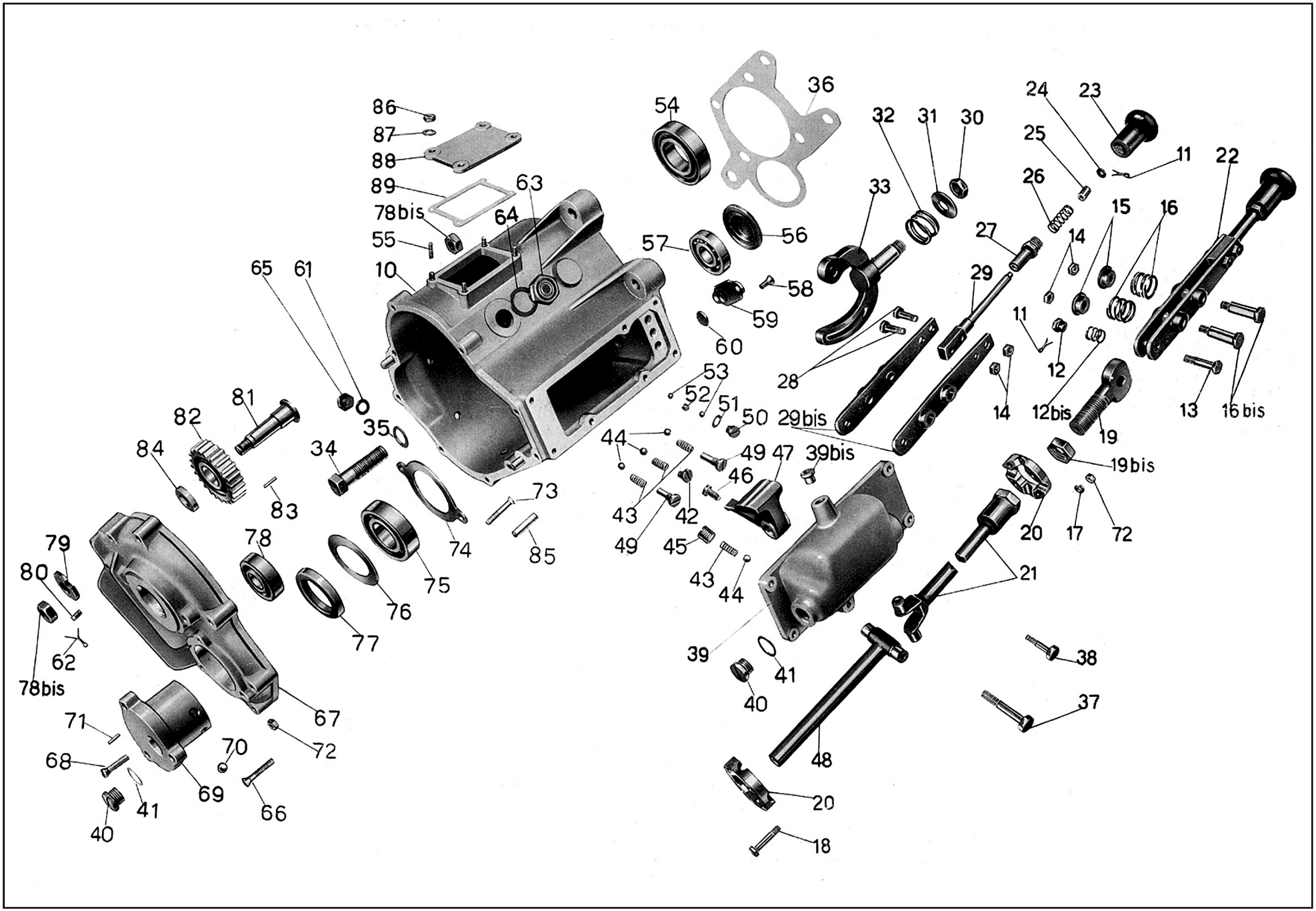

Tavola 10

www.guzzitek.org - Revente Interdite - Revendita Vietata - Resaling Forbiden - Wiederverkauf Verboten

Tavola 10 **Complesso** : Mototelaio **Gruppo** : Cambio
Sottocomplesso: Trasmissione **Sottogruppo:** Scatola e comando del cambio

N. Figura	Numero d'ordinazione	DENOMINAZIONE	Quantità	Indicazioni suppletive
10	25170/2/25247	**Scatola** cambio velocità completa di spine di riferimento e prigionieri	1	
11	T 87 bis	**Copiglia** per tenuta molla del pomolo leva a mano	1	1,5 x 20
12	25302 bis	**Dado** di registro molla per leva comando cambio velocità	1	
12bis	25301 bis	**Molla** interna inferiore per settore cambio velocità	1	
13	25302	**Bullone** inferiore per leva a mano comando cambio velocità	1	8 MA x 39
14	25303	**Dado** per bulloni sulla leva comando cambio di velocità	4	8 MA
15	25301	**Ranella** di guida molla per leva a mano comando cambio	2	
16	25084 ter	**Molla** per leva a mano comando cambio	2	
16bis	25300 bis	**Perno** per leva a mano comando cambio velocità	2	
17	RE 6	**Rosetta** per bulloni fiss. dischi del giunto cardanico per tiranti comando cambio	4	6,5 x 11 x 2
18	T 8537	**Bullone** fiss. dischi del giunto cardanico per tiranti comando cambio	4	6 MA x 27,5
19	25297	**Perno** per tirante anteriore comando cambio velocità	1	
19bis	25297 bis	**Controdado** per tirante anteriore comando cambio velocità	1	20 x 1 M
20	25272	**Disco** del giunto cardanico per tirante anteriore comando cambio velocità	2	
21	25273	**Tirante** anteriore comando cambio velocità	1	
22	25293/25299	**Leva** a mano comando cambio velocità (comprende i pezzi: 11 - 14 - 23 - 24 - 25 - 26 - 27 - 28 - 29 - 29 bis)	1	
23	25293	**Pomolo** per leva a mano comando cambio velocità	1	
24	25292	**Rosetta** per pomolo per leva comando cambio velocità	1	5,25 x 14 x 1,5
25	25291	**Bussola** sulla leva a mano comando cambio velocità	1	
26	25290	**Molla** nel pomolo per leva a mano comando cambio velocità	1	
27	25289	**Raccordo** sulla leva a mano comando cambio velocità	1	
28	T 35769	**Bullone** di unione bracci della leva comando cambio	2	8 MA x 27
29	25300	**Codolo** per leva a mano comando cambio velocità	1	
29bis	25299	**Braccio** per leva a mano comando cambio velocità	2	
30	T 16041	**Dado** fiss. forcella snodata al settore cambio	1	
31	25298 ter	**Rosetta** sul settore cambio	1	16,25 x 38 x 4
32	25298 bis	**Molla** esterna per settore cambio velocità	1	
33	25298	**Forcella** snodata per leva a mano comando cambio velocità	1	
34	25262	**Bullone** cavo fissaggio scatola cambio al basamento motore	1	
35	25263	**Guarnizione** per bullone cavo fissaggio scatola cambio	1	
36	25168	**Guarnizione** carta fra scatola cambio e basamento	1	
37	25261	**Bullone** lungo fissaggio coperchio superiore sulla scatola cambio	1	6 MA x 55
38	25275	**Bullone** corto fissaggio coperchio superiore sulla scatola cambio	6	6 MA x 21
39	25172/2	**Coperchio** superiore per scatola cambio velocità	1	
39bis	25176	**Boccola** sul coperchio superiore	1	
40	25265	**Tappo** per tenuta olio sui coperchi scatola cambio velocità	2	16 MB x 9,5
41	25111	**Guarnizione** per tappi tenuta olio sui coperchi scatola cambio	2	

(segue)

www.guzzitek.org - Revente Interdite - Revendita Vietata - Resaling Forbiden - Wiederverkauf Verboten

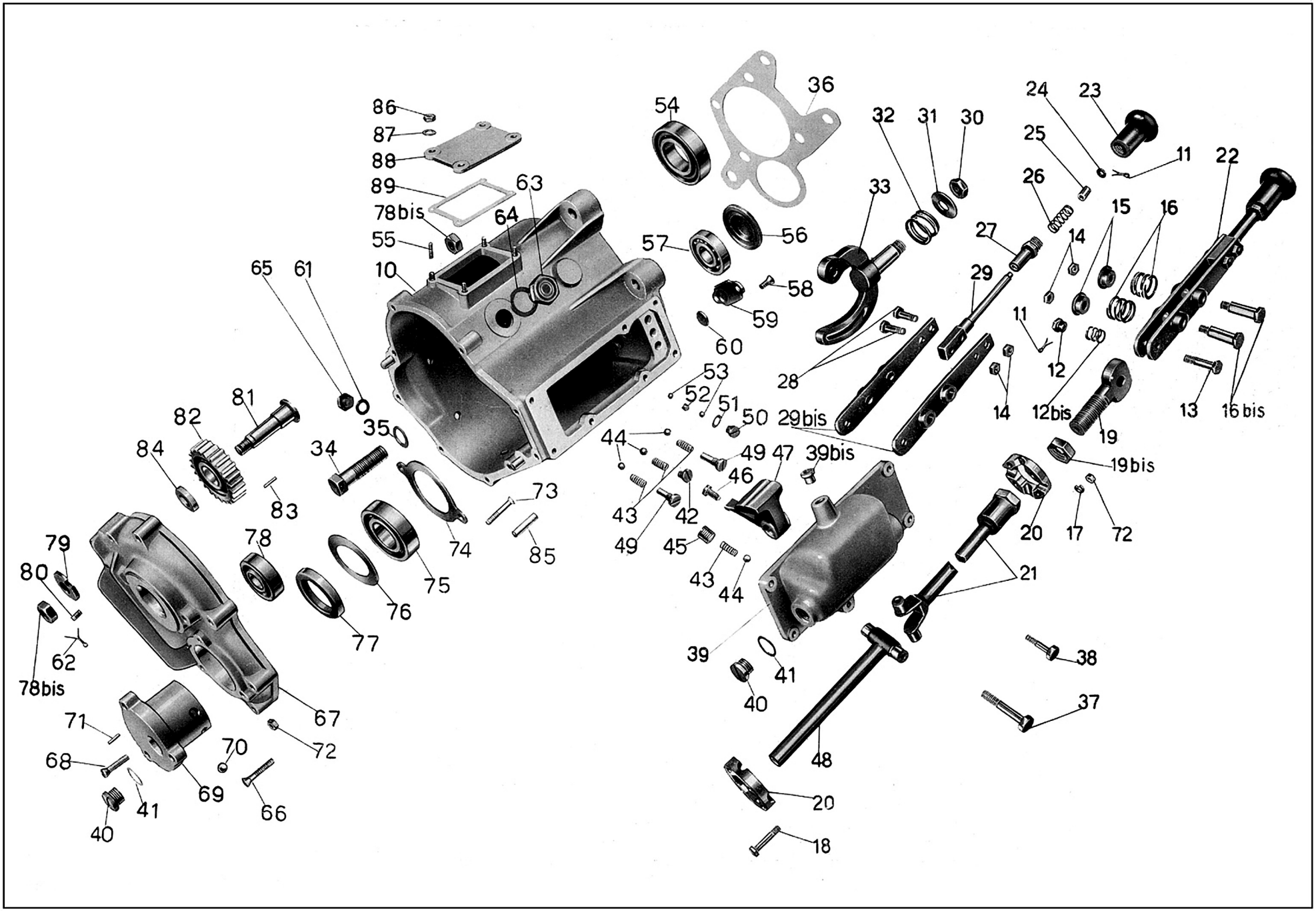

Tavola 10

www.guzzitek.org - Revente Interdite - Revendita Vietata - Resaling Forbiden - Wiederverkauf Verboten

Tavola 10

Complesso : Mototelaio — **Gruppo** : Cambio

Sottocomplesso: Trasmissione — **Sottogruppo:** Scatola e comando del cambio

N. Figura	Numero d'ordinazione	DENOMINAZIONE	Quantità	Indicazioni suppletive
42	25252	**Tappo** corto per molle di pressione sfere sull'asta comando forcellino	1	
43	25251	**Molla** di pressione sfere per aste comando forcellini	4	
44	T 218	**Sfera** per aste comando forcellini	4	5/16" (7,93)
45	25176 bis	**Tappo** sul coperchio superiore scatola cambio	1	
46	25242	**Vite** di fermo nasello d'innesto comando aste per cambio velocità	1	
47	25270	**Nasello** d'innesto comando aste per cambio velocità	1	
48	25271	**Albero** comando nasello d'innesto per cambio velocità	1	
49	25253	**Tappo** lungo per molle di pressione sfere sulle aste comando forcellini	2	
50	M 8537	**Tappo** per tenuta olio e per montaggio sfere sulla scatola cambio	1	9 MA x 6.5
51	M 8537 bis	**Guarnizione** per tappo tenuta olio e introduzione sfere	1	
52	25276	**Rullo** tra le sfere per scatto marce nella scatola cambio	1	
53	25276/1	**Sfera** per scatto marce nella scatola cambio	2	
54	25178	**Cuscinetto** a spinte oblique per presa diretta	1	35 x 72 x 17
55	M 8189	**Prigioniero** sulla scatola per fiss. coperchio presa di forza	4	8 MA x 28
56	25222	**Coperchietto** sulla scatola cambio di fissaggio cuscinetto	1	
57	25183	**Cuscinetto** a sfere sulla scatola cambio per albero secondario lato pignone conico	1	20 x 52 x 10
58	T 5123	**Vite** fissaggio piastrina di chiusura sulla scatola cambio	2	6 MA x 13,8
59	25264	**Piastrina** di chiusura sulla scatola cambio	1	
60	25174	**Tappo** sulla scatola cambio di chiusura foro asta comando IV e V velocità	1	
61	M 192 A	**Guarnizione** per tappo di scarico livello olio sulla scatola cambio	2	
62	M 160 bis	**Copiglia** sul perno comando retromarcia	1	2 x 22
63	T 35230	**Tappo** sulla scatola cambio per introduzione olio	1	
64	T 35231	**Guarnizione** per tappo sulla scatola cambio per introduzione olio	1	
65	T 35232	**Tappo** per scarico e livello olio sulla scatola cambio	2	
66	M 2198	**Vite** fissaggio coperchio alla scatola cambio	9	
67	25171	**Coperchio** per scatola cambio velocità	1	
68	M 141	**Vite** fissaggio tappo di guida aste sul coperchio cambio	3	
69	25173	**Tappo** di guida aste sul coperchio scatola cambio	1	
70	M 8046	**Sfera** nel tappo per scatto marce	2	3/8" (9,52)
71	25247 bis	**Spina** di riferimento sul coperchio per tappo di guida aste	1	
72	DN 6	**Dado** per viti fissaggio piastra tenuta cuscinetto e per bulloni fissaggio dischi del giunto cardanico per tirante comando cambio	6	6 MA
73	25249	**Vite** per piastra di tenuta cuscinetto sul coperchio scatola cambio	2	
74	25248	**Piastra** di tenuta cuscinetto sul coperchio scatola cambio	1	
75	M 224	**Cuscinetto** a sfere sul coperchio scatola cambio per albero primario	1	30 x 62 x 16
76	25246	**Anello** grande premistoppa sul coperchio scatola cambio	1	
77	25244	**Anello** tenuta olio tipo Corteco sul coperchio scatola cambio	1	
78	25250	**Cuscinetto** a rulli cilindrici sul coperchio scatola cambio sull'albero secondario	1	20 x 47 x 14

(segue)

www.guzzitek.org - Revente Interdite - Revendita Vietata - Resaling Forbiden - Wiederverkauf Verboten

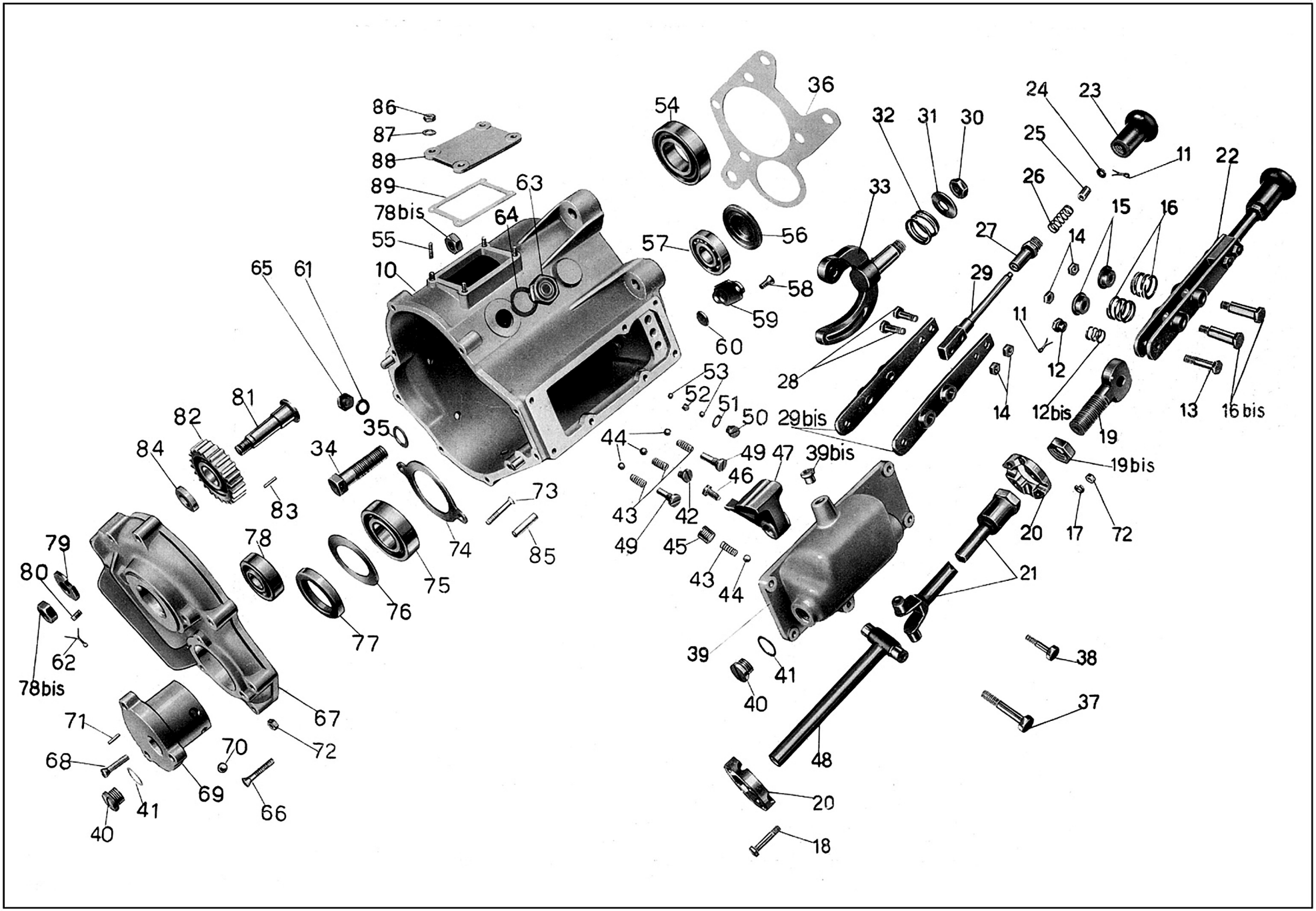

Tavola 10

www.guzzitek.org - Revente Interdite - Revendita Vietata - Resaling Forbiden - Wiederverkauf Verboten

Tavola 10 **Complesso** : Mototelaio **Gruppo** : Cambio
Sottocomplesso: Trasmissione **Sottogruppo:** Scatola e comando del cambio

N. Figura	Numero d'ordinazione	DENOMINAZIONE	Quantità	Indicazioni suppletive
78bis	T 2075 bis	**Dado** per perno ingranaggio della retromarcia e prigionieri fiss. scatola del cambio al basamento	3	
79	25258	**Rosetta** esterna di fermo ingranaggio retromarcia	1	
80	T 35284	**Grano** di fermo rosetta esterna ingranaggio retromarcia	1	
81	25256	**Perno** per ingranaggio retromarcia	1	
82	25255	**Ingranaggio** della retromarcia	1	
83	M 2072	**Aghi** per ingranaggio della retromarcia	21	3 x 15,8
84	25257	**Rosetta** interna sul perno ingranaggio retromarcia	1	
85	25247	**Spina** di riferimento sulla scatola cambio velocità	2	
86	DN 8	**Dado** per prigioniero fiss. coperchio presa di forza	4	8 MA
87	M 145 ter	**Rosetta** per prigioniero fiss. coperchio presa di forza	4	8,25 x 17 x 1,5
88	25180	**Coperchio** per finestra presa di forza	1	
89	25181	**Guarnizione** per coperchio presa di forza	1	

Dal N. di telaio 11237 al N. 12937 sono stati montati i seguenti particolari:

N. d'ordin.	DENOMINAZIONE	Quant.
M 160 bis	**Copiglia** per tenuta molla del pomolo leva a mano	4
25279	**Spina** per snodo comando cambio velocità	1
25278	**Spina** forata per snodo comando cambio velocità	1
25277	**Cubetto** per snodo comando cambio velocità	1
25285	**Spina** per forcellino sul tirante anteriore comando cambio	1
25284	**Forcellino** per tirante anteriore comando cambio	1
25284 ter	**Rosetta** con doppia zigrinatura per tirante anter. comando cambio	1
25284 bis	**Rosetta** zigrinata per tirante anteriore comando cambio	1
41073	**Dado** di registro sul tirante anteriore comando cambio	1
25280	**Tirante** anteriore comando cambio velocità	1
25294	**Spina** per forcella snodata	1
25286	**Leva** a mano comando cambio	1
T 2075 bis	**Dado** sul perno per forcella snodata comando cambio	1
M 8018 ter	**Rosetta** esterna sul perno per forcella snodata comando cambio velocità	1
25296	**Perno** per forcella snodata comando cambio velocità	1
25295 bis	**Rosetta** di spessore sul perno per forcella snodata	1
25295	**Forcella** snodata per leva a mano comando cambio velocità	1
25267	**Albero** comando nasello d'innesto per cambio velocità	1

www.guzzitek.org - Revente Interdite - Revendita Vietata - Resaling Forbiden - Wiederverkauf Verboten

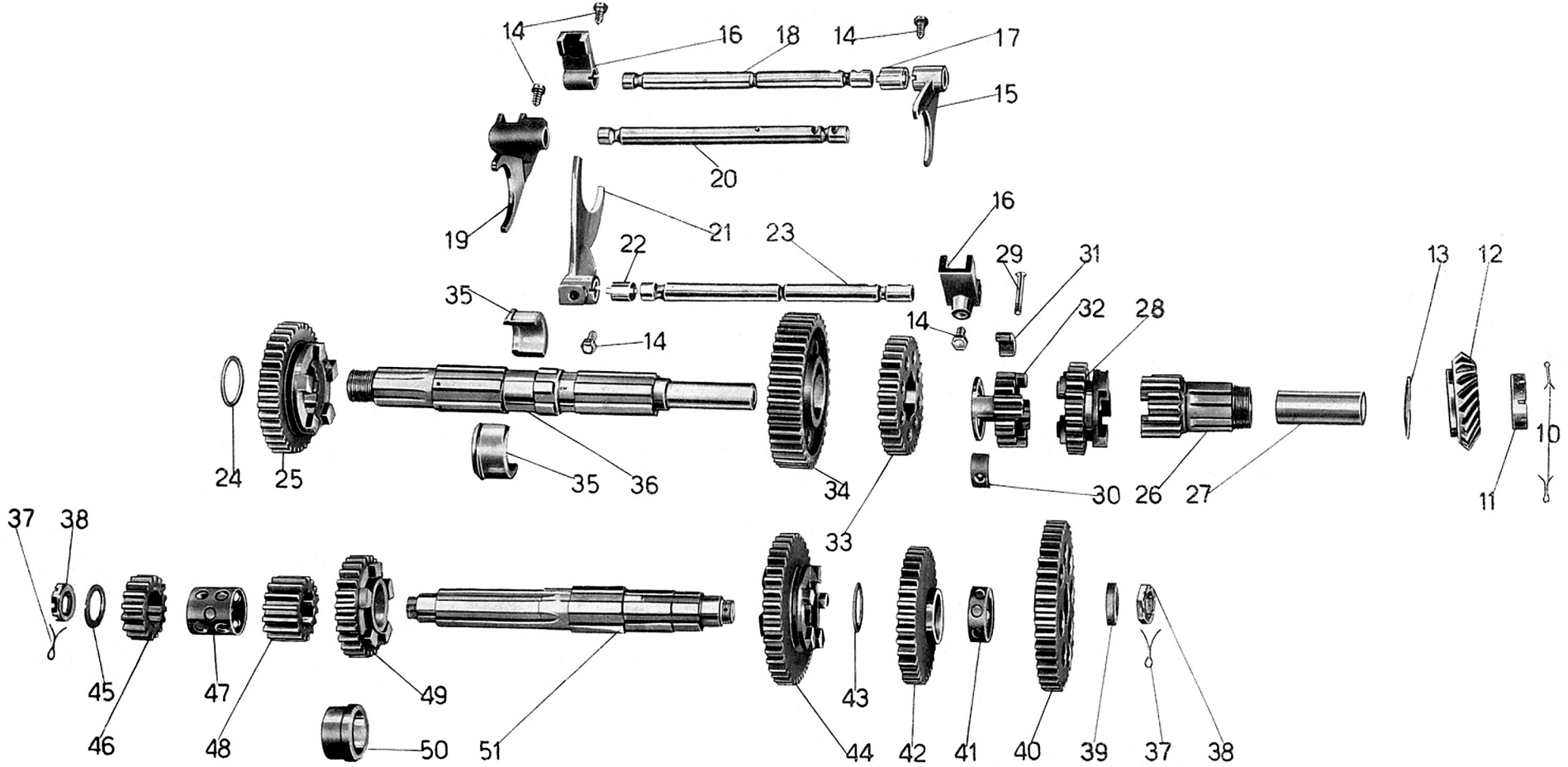

Tavola 11

www.guzzitek.org - Revente Interdite - Revendita Vietata - Resaling Forbiden - Wiederverkauf Verboten

Tavola 11

Complesso : Mototelaio — **Gruppo** : Cambio

Sottocomplesso: Trasmissione — **Sottogruppo:** Ingranaggi e alberi del cambio

N. Figura	Numero d'ordinazione	DENOMINAZIONE	Quantità	Indicazioni suppletive
10	25189 bis	**Copiglia** di fermo dado sull'ingranaggio presa diretta	2	2,5 x 19
11	25189	**Dado** serraggio ingranaggio conico sull'ingranaggio presa diretta	1	
•12	25184	**Ingranaggio** conico sull'ingranaggio presa diretta	1	
13	25185 bis	**Anello** distanziatore per cuscinetto sull'ingranaggio presa diretta	1	
14	25242	**Vite** di fermo forcellini per aste comando ingranaggi	5	
15	25240	**Forcellino** comando ingranaggio mobile IV e V velocità	1	
16	25237	**Forcellino** comando aste per I e R - IV e V velocità	2	
17	25241	**Manicotto** di fermo forcellino sull'asta comando IV e V velocità	1	
18	25239	**Asta** comando IV e V velocità	1	
19	25226	**Forcellino** comando ingranaggio mobile per II e III velocità	1	
20	25225	**Asta** comando II e III velocità	1	
21	25233	**Forcellino** comando ingranaggio mobile I velocità e Retromarcia	1	
22	25234	**Manicotto** di fermo forcellino sull'asta comando I velocità e Retromarcia	1	
23	25232	**Asta** comando I velocità e retromarcia	1	
24	25204	**Anello** distanziatore per cuscinetto a sfere sull'albero primario	1	
25	25203 bis	**Ingranaggio** scorrevole sull'albero primario per retromarcia	1	
26	25186 bis	**Ingranaggio** presa diretta completa di boccola	1	
27	25188	**Boccola** per ingranaggio presa diretta	1	
28	25202 bis	**Ingranaggio** scorrevole sull'albero primario per IV e V velocità	1	
29	25201	**Vite** per settore sull'albero primario tenuta ingranaggio libero IV velocità	1	
30	25200 bis	**Settore** filettato sull'albero primario tenuta ingranaggio libero IV velocità	1	
31	25199 bis	**Settore** sull'albero primario tenuta ingranaggio libero IV velocità	1	
32	25198	**Ingranaggio** libero sull'albero primario per IV velocità	1	
33	25197 bis	**Ingranaggio** fisso sull'albero primario per I e II velocità	1	
34	25195 bis	**Ingranaggio** libero sull'albero primario per I velocità	1	
35	25196 bis	**Mezza** boccola per ingranaggio libero sull'albero primario I velocità	2	
36	25193 bis	**Albero** primario del cambio	1	
37	T 9184 bis	**Copiglia** per dado sull'albero secondario serraggio cuscinetto a sfere	2	2 x 34
38	25221	**Dado** sull'albero secondario serraggio cuscinetto a sfere	2	
39	25213	**Anello** distanziatore sull'albero secondario per cuscinetti a sfere	1	
40	25212	**Ingranaggio** fisso sull'albero secondario del cambio comando presa diretta	1	
41	25211	**Anello** distanziatore sull'albero secondario fra ingranaggio III velocità e presa diretta	1	
42	25210	**Ingranaggio** libero sull'albero secondario per III velocità	1	
43	25209	**Anello** distanziatore sull'albero secondario per ingranaggio IV velocità	1	
44	25208	**Ingranaggio** mobile sull'albero secondario per II e III velocità	1	
45	25220	**Anello** di regolazione per albero secondario	1	
46	25219	**Ingranaggio** fisso sull'albero secondario per retromarcia	1	
47	25218	**Tubo** distanziatore sull'albero secondario fra ingranaggio retromarcia e I velocità	1	

(segue)

www.guzzitek.org - Revente Interdite - Revendita Vietata - Resaling Forbiden - Wiederverkauf Verboten

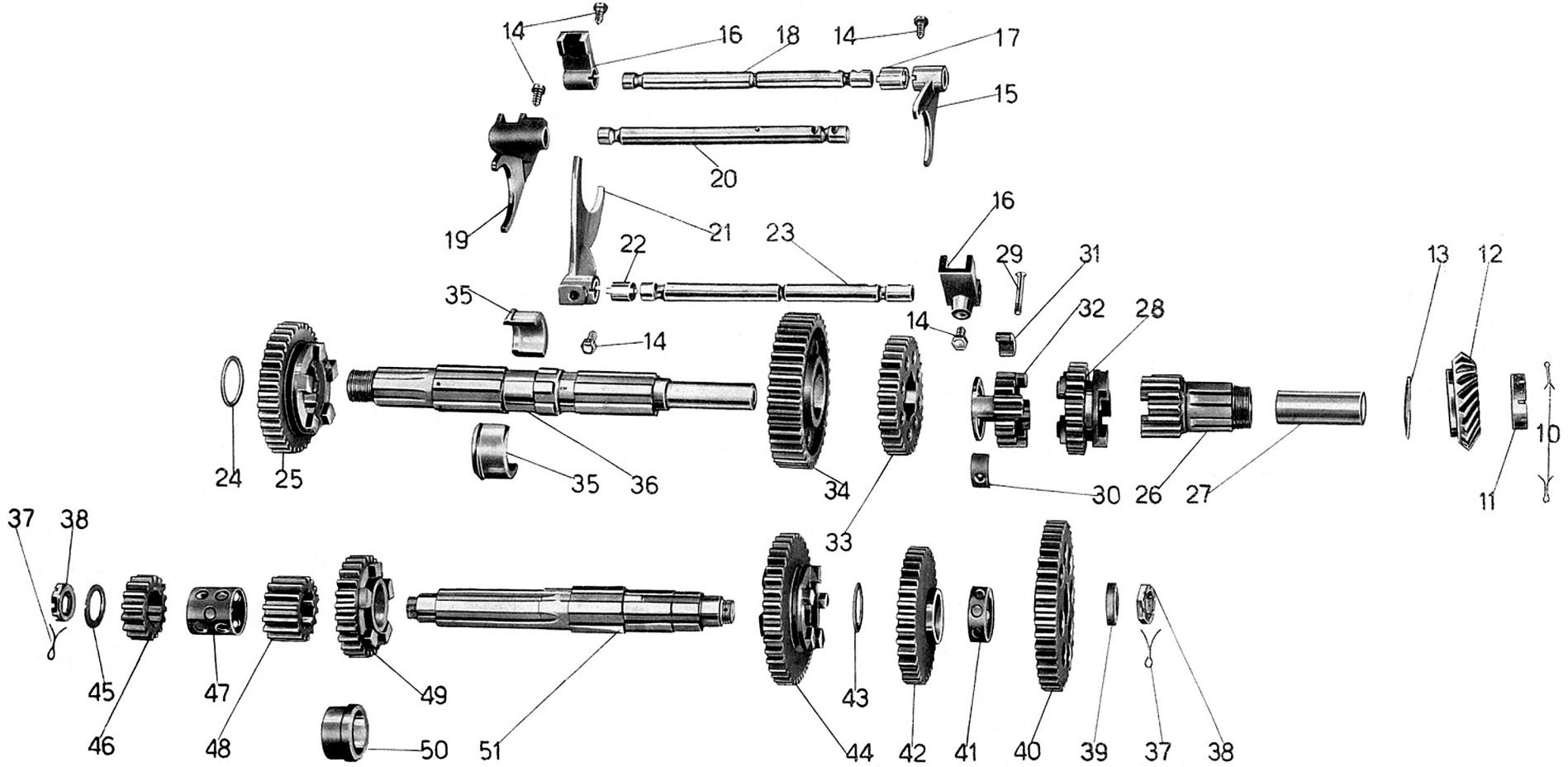

Tavola 11

www.guzzitek.org - Revente Interdite - Revendita Vietata - Resaling Forbiden - Wiederverkauf Verboten

Tavola 11

Complesso : Mototelaio
Sottocomplesso: Trasmissione

Gruppo : Cambio
Sottogruppo: Ingranaggi e alberi del cambio

N. Figura	Numero d'ordinazione	DENOMINAZIONE	Quantità	Indicazioni suppletive
48	**25217**	**Ingranaggio** fisso sull'albero secondario per I velocità	1	
49	**25214**	**Ingranaggio** libero sull'albero secondario per II velocità - completo di boccola .	1	
50	**25216**	**Boccola** per ingranaggio libero sull'albero secondario per II velocità	1	
51	**25207**	**Albero** secondario del cambio velocità	1	
		N.B. - (• 12) L'ingranaggio conico 25184 viene venduto esclusivamente accoppiato coll'ingranaggio conico 25084 bis.		

www.guzzitek.org - Revente Interdite - Revendita Vietata - Resaling Forbiden - Wiederverkauf Verboten

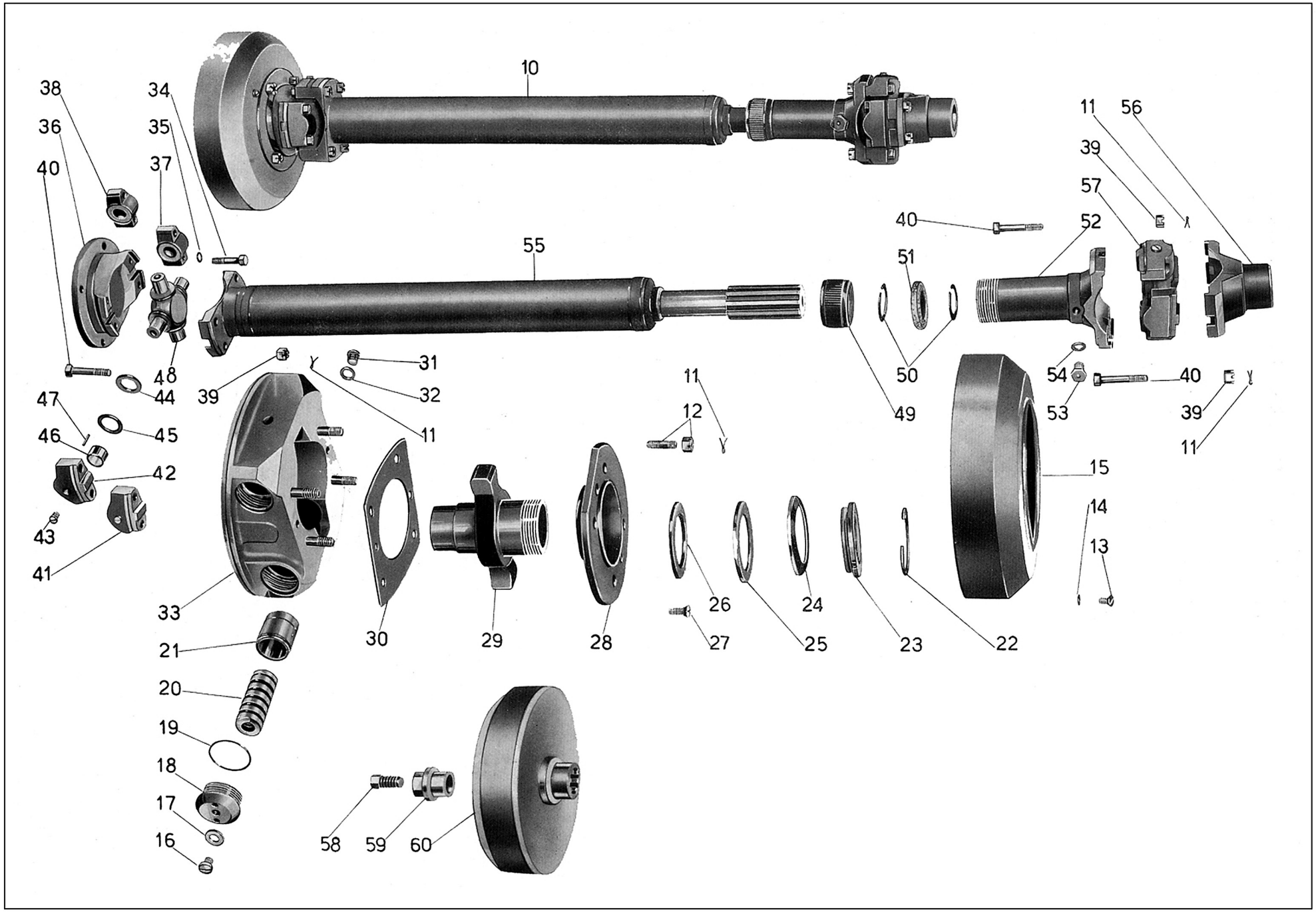

Tavola 12

www.guzzitek.org - Revente Interdite - Revendita Vietata - Resaling Forbiden - Wiederverkauf Verboten

Tavola 12 **Complesso** : Mototelaio **Gruppo** : Trasmissione

Sottocomplesso: Trasmissione **Sottogruppo:** Albero di trasmissione con giunto elastico (SIGET)

N. Figura	Numero d'ordinazione	DENOMINAZIONE	Quantità	Indicazioni suppletive
10	1146	**Complessivo** trasmissione con giunto T 86/G (comprende i pezzi: 11-34-35-36-39-40-49-50-51-52-53-54-55-56-57-60)	1	
11	T 2679 bis	**Copiglia** per dadi della trasmissione	16	1 x 20
12	2047	**Dado** e prigioniero fissaggio flangia porta crociera	4	
13	2050	**Vite** fissaggio calotta coprigiunto	2	5 x 0,85 M x 8
14	2057	**Rosetta** per vite fissaggio calotta coprigiunto	2	5,3 x 9 x 1,3
15	2040	**Calotta** coprigiunto	1	
16	2051	**Vite** di carico olio pistoncini	4	8 MB x 8
17	2060	**Guarnizione** per viti di carico olio pistoncini	4	
18	2038	**Tappo** chiusura camere pistoni	4	
19	2046	**Guarnizione** tappi	4	
20	2043	**Molla** ammortizzatrice	4	
21	2036	**Pistoncino** di pressione	4	
22	2037	**Anello** bloccaggio ghiera	1	
23	2042	**Ghiera** bloccaggio frizione	1	
24	2041	**Molla** frizione	1	
25	2045	**Anello** frizione	1	
26	2044	**Anello** con nasello per frizione	1	
27	2049	**Vite** fissaggio flangia	2	6 MA x 16
28	2034	**Flangia** chiusura scatola giunto	1	
29	2035	**Mozzo** con bracci	1	
30	2048	**Guarnizione** flangia	1	
31	565	**Tappo** per lubrificazione	1	
32	2071	**Guarnizione** per tappo lubrificazione	1	
33	2033	**Corpo** giunto elastico (con prigionieri)	1	
34	1054	**Vite** fissaggio crociera alla flangia	4	
35	2076	**Rosetta** per vite fissaggio crociera alla flangia	4	7,3 x 12,5 x 1,5
36	2039	**Flangia** attacco crociera	1	
37	613	**Sopportino** per crociera completo (comprende i pezzi: 38-44-45-46-47)	6	
38	611	**Sopportino** per crociera	6	
39	1133	**Dado** per bulloni fissaggio crociere	12	
40	1033	**Bullone** fissaggio crociere	12	1 MA x 41
41	612	**Sopportino** per crociera con vite tenuta olio (comprende i pezzi: 42-43-44-45-46-47)	2	
42	610	**Sopportino** per crociere con foro di lubrificazione	2	
43	1034 bis	**Vite** chiusura foro carico olio	2	6 MA x 5,5
44	585	**Rondella** sugarite	8	
45	584	**Rondella** tenuta rullini	8	
46	583	**Bussola** porta rullini	8	

(segue)

www.guzzitek.org - Revente Interdite - Revendita Vietata - Resaling Forbiden - Wiederverkauf Verboten

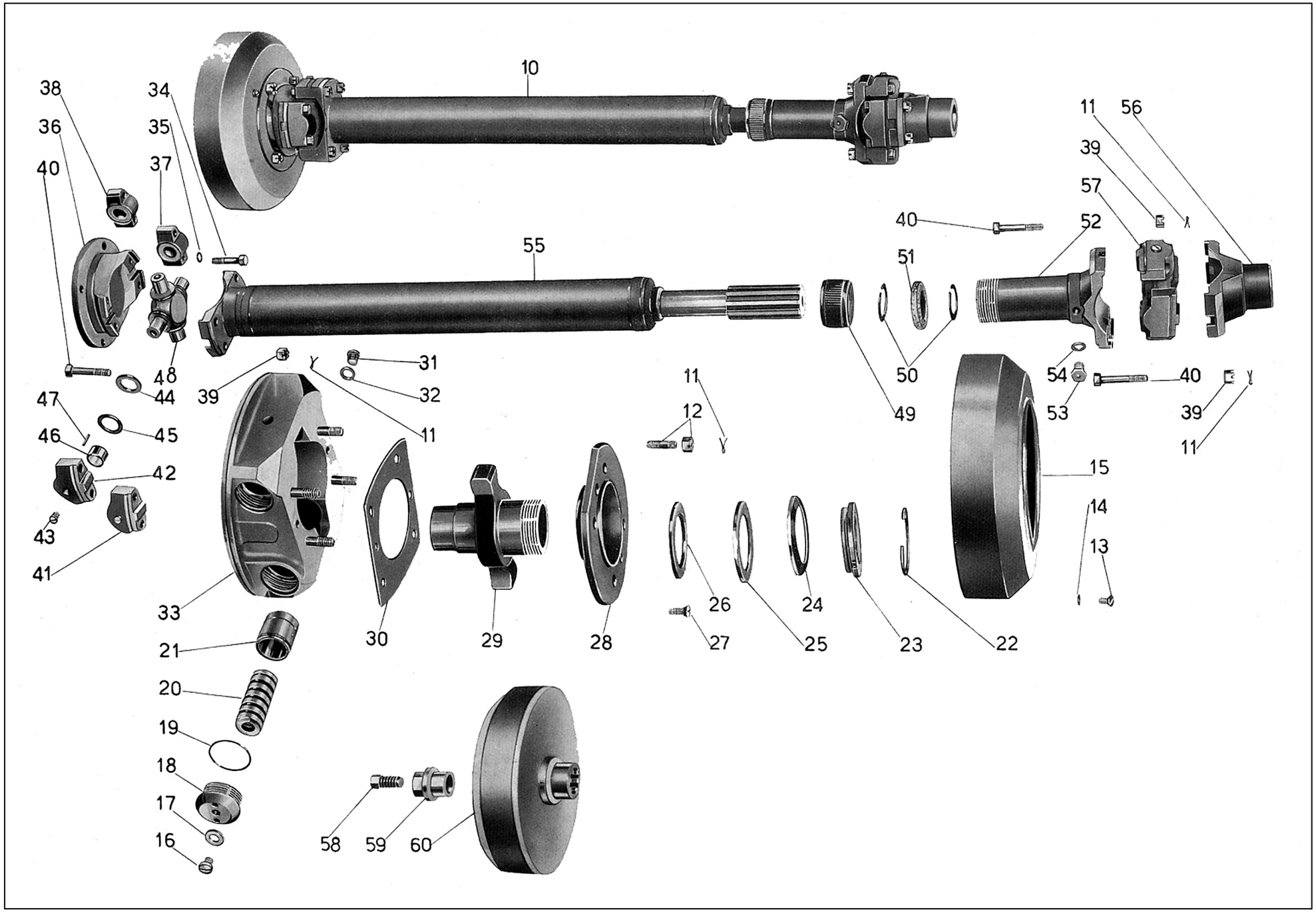

Tavola 12

www.guzzitek.org - Revente Interdite - Revendita Vietata - Resaling Forbiden - Wiederverkauf Verboten

Tavola 12

Complesso : Mototelaio **Gruppo** : Trasmissione

Sottocomplesso: Trasmissione **Sottogruppo:** Albero di trasmissione con giunto elastico (SIGET)

N. Figura	Numero d'ordinazione	DENOMINAZIONE	Quantità	Indicazioni suppletive
47	614	**Rullino** per sopportini crociera	64	2,5 x 9,8
48	609	**Crociera** cardanica	2	
49	1066	**Bocchettone** premi feltro	1	
50	1067	**Rondella** tenuta feltro	2	26,3 x 37,5 x 1
51	1068	**Rondella** feltro	1	
52	1061	**Forcella** scorrevole	1	
53	1153	**Ingrassatore** sulla forcella scorrevole	1	6 MA
54	1158	**Guarnizione** per ingrassatore	1	
55	1154	**Albero** completo per trasmissione	1	
56	1148	**Forcellina** con attacco conico	1	
57	608	**Complessivo** crociera cardanica (comprende i pezzi: 37 - 41 - 48)	2	
58	1110 bis	**Vite** controdado per giunto	1	
59	1009	**Dado** per giunto	1	
60	2032	**Giunto** elastico completo (comprende i pezzi: 11 - 12 - 13 - 14 - 15 - 16 - 17 - 18 - 19 - 20 - 21 - 22 - 23 - 24 - 25 - 26 - 27 - 28 - 29 - 30 - 31 - 32 - 33)	1	

www.guzzitek.org - Revente Interdite - Revendita Vietata - Resaling Forbiden - Wiederverkauf Verboten

Dal N. di telaio 11237 al N. EAS 49 sono stati montati i seguenti particolari:

N. d'ordin.	DENOMINAZIONE	Quant.
	DAL N. 11237 AL N. 12136	
25310	**Copiglia** di fermo dado di fissaggio manicotti di trasmissione	2
25309	**Dado** di fissaggio manicotti di trasmissione	2
25308	**Rosetta** per manicotti di trasmissione	2
25307	**Rosetta** elastica per manicotti di trasmissione	2
25304	**Manicotto** sull'albero primario per giunto trasmissione	1
25314	**Albero** di trasmissione per giunto elastico	1
M 160 bis	**Copiglia** per dado fissaggio disco flessibile e crociera giunto	12
25312	**Dado** per colonnetta fissaggio disco flessibile e crociera	18
25317 ter	**Colonnetta** posteriore fissaggio disco flessibile all'albero di trasmissione	6
25317	**Colonnetta** anteriore fissaggio disco flessibile all'albero di trasmissione	6
25317 bis	**Rosetta** sulla colonnetta fissaggio disco per giunto flessibile	6
25312 bis	**Rosetta** sulla crociera di collegamento dischi del giunto flessibile	6
25311	**Crociera** di collegamento dischi per giunto flessibile	1
25313	**Disco** flessibile per albero di trasmissione per giunto flessibile	3
25318	**Manicotto** sul pignone conico per scatola differenziale	1
	DAL N. 12137 AL N. 12436	
1094	**Complessivo** trasmissione con giunto	1
1096	**Albero** completo di trasmissione	1
1097	**Forcellina** con attacco	1
	DAL N. 12437 AL N. EAS 49	
1154	**Albero** completo di trasmissione 1/2 MG	1

www.guzzitek.org - Revente Interdite - Revendita Vietata - Resaling Forbiden - Wiederverkauf Verboten

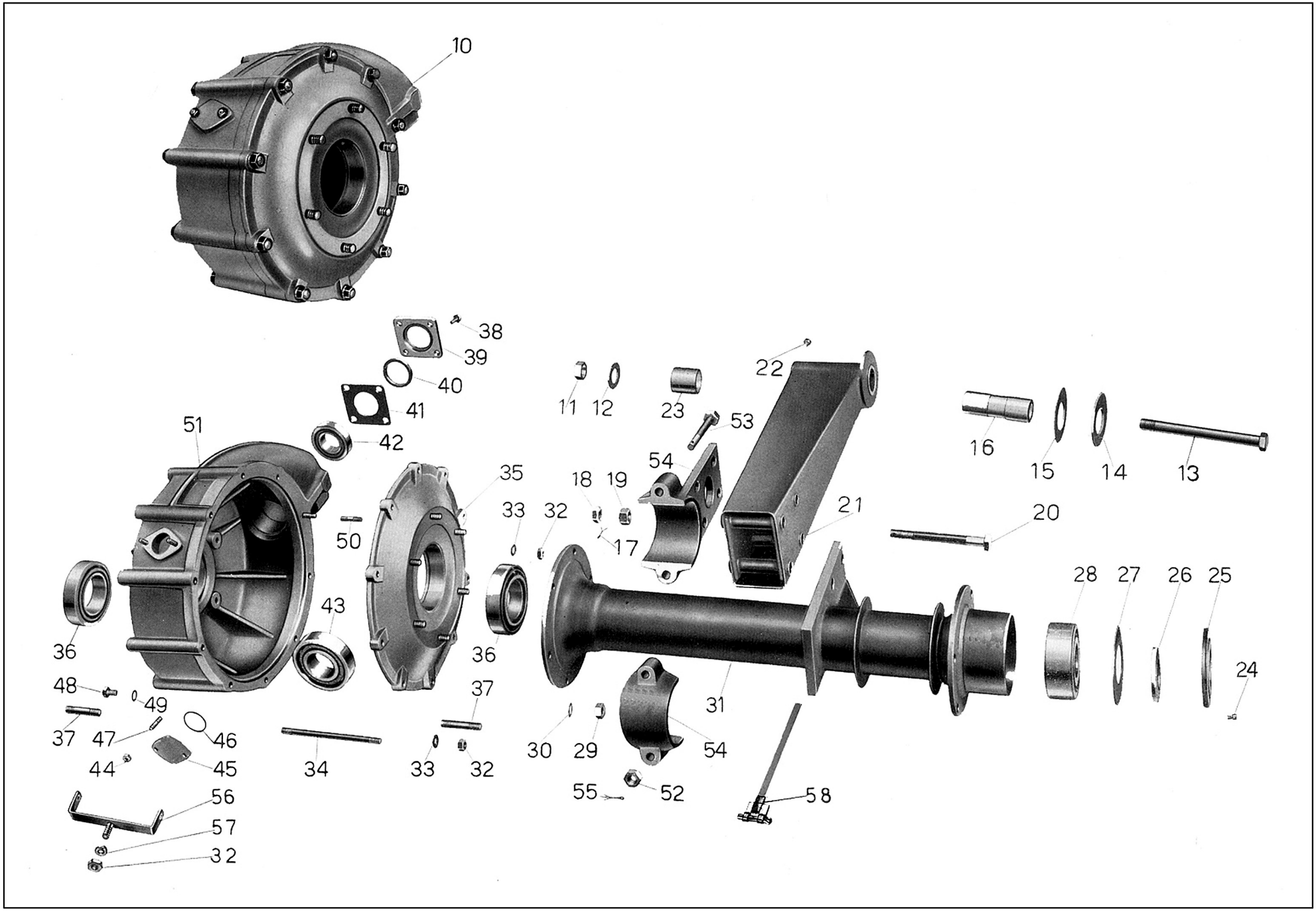

Tavola 13

www.guzzitek.org - Revente Interdite - Revendita Vietata - Resaling Forbiden - Wiederverkauf Verboten

Tavola 13 **Complesso** : Mototelaio **Gruppo** : Ponte e differenziale

Sottocomplesso: Trasmissione **Sottogruppo:** Ponte e scatola ruotismi del differenziale

N. Figura	Numero d'ordinazione	DENOMINAZIONE	Quantità	Indicazioni suppletive
10	25590/25591	**Scatola** differenziale completa (comprende i pezzi: 32 - 33 - 34 - 35 - 51)	1	
11	T 30215	**Dado** per perno attacco ponte differenziale al telaio	2	22 MB
12	25424	**Rosetta** di fermo dado sul perno attacco ponte differenziale	2	
13	25422	**Perno** per attacco ponte differenziale al telaio	2	
14	12170 bis	**Disco** ammortizzatore per bracci del ponte differenziale	2	
15	12175	**Anello** per dischi ammortizzatori bracci ponte differenziale	2	
16	T 30212	**Perno** forato per attacco ponte differenziale al telaio	2	
17	25421	**Copiglia** per bulloni fissaggio travi al ponte differenziale	8	2 x 27
18	25420	**Controdado** per bulloni fissaggio travi al ponte differenziale	8	14 MB
19	25419	**Dado** per bulloni fissaggio travi al ponte differenziale	8	14 MB
20	25418 bis	**Bullone** fissaggio travi al ponte differenziale	8	14 MB x 135
21	25413	**Trave** oscillante per ponte differenziale	2	
22	12219	**Ingrassatore** a sfera sulle travi	2	
23	T 30211	**Boccola** per travi oscillanti	4	
24	25361 bis	**Vite** di bloccaggio ghiera di tenuta cuscinetti	4	6 MA x 7,5
25	25361	**Ghiera** di tenuta cuscinetti sui manicotti laterali dei bracci	2	
26	T 30267	**Guarnizione** feltro sui bracci del ponte differenziale	2	
27	T 30265	**Disco** premistoppa sui bracci del ponte differenziale	2	
28	T 30256	**Cuscinetto** a sfere sui semiassi	2	40 x 90 x 33
29	T 71 bis	**Dado** per prigionieri sulla scatola e coperchio attacco bracci del ponte differenziale	12	10 MA
30	T 35226	**Rosetta** per prigionieri sulla scatola e coperchio attacco bracci del ponte differenz.	12	10,5 x 20 x { 0,5 / 0,8
31	25350/1	**Braccio** del ponte differenziale	2	
32	DN 8	**Dado** per tiranti e prigioniero serraggio scatola differenziale e per bullone fissaggio cavallotto	20	8 MA
33	T 326 ter	**Rosetta** per tiranti e prigioniero serraggio scatola differenziale	17	8,75 x 17 x 1,5
34	25346	**Tirante** serraggio scatola del differenziale	9	8 MA x 144
35	25591/35225	**Coperchio** scatola del differenziale completo di prigionieri	1	
36	25593	**Cuscinetto** a rulli conici sulla scatola e coperchio differenziale	2	55 x 100 x 21
37	T 35225	**Prigioniero** sulla scatola e coperchio per attacco bracci del ponte differenziale	12	10 MA x 39,5
38	25329	**Bullone** per piastra di tenuta cuscinetto sulla scatola differenziale	4	
39	25328 bis	**Piastra** di tenuta cuscinetto sulla scatola differenziale - lato pignone	1	
40	25053 bis	**Anello** gomma sulla scatola differenziale - lato pignone	1	
41	25327 ter	**Guarnizione** per piastra sulla scatola differenziale - lato pignone	1	
42	25322	**Cuscinetto** a rulli conici per pignone sulla scatola differenziale - lato esterno	1	30 x 62 x 16
43	25322 ter	**Cuscinetto** a rulli conici per pignone sulla scatola differenziale - lato interno	1	30 x 72 x 27
44	DN 6	**Dado** per prigionieri tappo introduzione olio nella scatola	2	6 MA
45	25347	**Tappo** per introduzione olio nella scatola differenziale	1	
46	25348	**Guarnizione** per tappo introduzione olio nella scatola differenziale	1	

(segue)

www.guzzitek.org - Revente Interdite - Revendita Vietata - Resaling Forbiden - Wiederverkauf Verboten

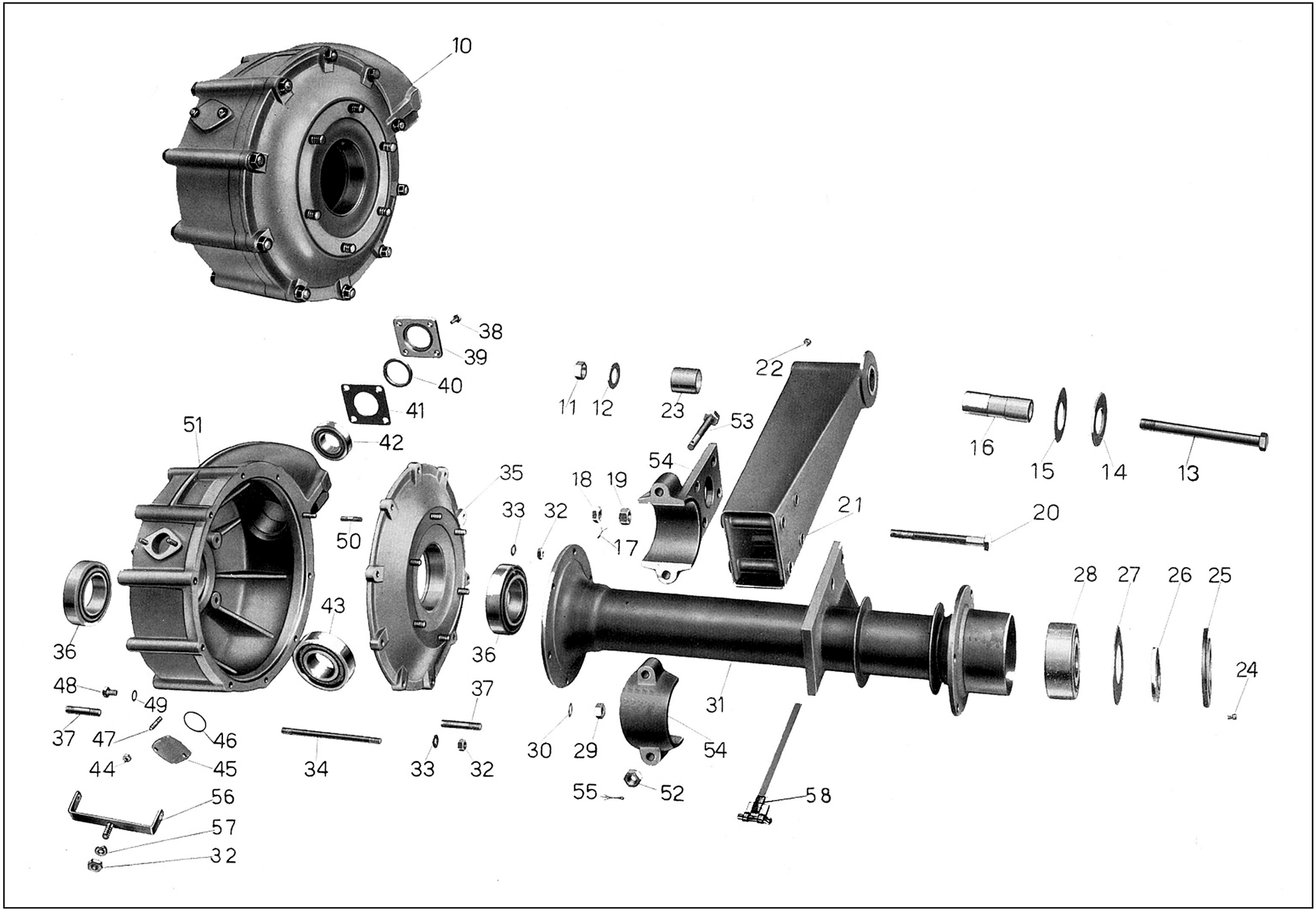

Tavola 13

www.guzzitek.org - Revente Interdite - Revendita Vietata - Resaling Forbiden - Wiederverkauf Verboten

Tavola 13 **Complesso** : Mototelaio **Gruppo** : Ponte e differenziale

Sottocomplesso: Trasmissione **Sottogruppo:** Ponte e scatola ruotismi del differenziale

N. Figura	Numero d'ordinazione	DENOMINAZIONE	Quantità	Indicazioni suppletive
47	**M 2110**	**Prigioniero** sulla scatola differenziale per tappo introduzione olio	2	6 MA x 24
48	**T 137 bis**	**Tappo** sulla scatola differenziale per livello e scarico olio	2	8 MA x 13
49	**M 0156 bis**	**Guarnizione** per tappo sulla scatola differenziale per livelli e scarico olio . . .	2	
50	**25324**	**Prigioniero** sulla scatola differenziale fissaggio coperchio	1	8 MA x 35
51	**25590/25324**	**Corpo** scatola del differenziale (completa dei pezzi: 37 - 47 - 50)	1	
52	**12181**	**Dado** per bulloni fissaggio manicotto al braccio del ponte differenziale . . .	4	16 MB
53	**25426**	**Bullone** per fissaggio manicotto al braccio del ponte differenziale	4	16 MB x 83
54	**25425**	**Manicotto** sul braccio del ponte differenziale per fissaggio trave oscillante . .	2	
55	**T 9184 bis**	**Copiglia** per bullone fissaggio manicotto al braccio del ponte differenziale . .	4	2 x 34
56	**25727**	**Cavallotto** fiss. segnalatore d'arresto sulla scatola differenziale	1	
57	**RE 8**	**Rosetta** elastica per bullone fiss. cavallotto	1	
58	**25731**	**Fascetta** completa di spina fiss. tubazioni per freni idraulici post. ai bracci . . .	2	

Dal N. di telaio 11237 al N. ECA 99 sono stati montati i seguenti particolari:

N. d'ordin.	DENOMINAZIONE	Quant.
	DAL N. 11237 AL N. 12436	
M 160 bis	**Copiglia** per bulloni fissaggio travi al ponte differenziale . . .	8
25328	**Piastra** di tenuta cuscinetto sulla scatola differenziale - lato pignone	1
M 13156	**Guarnizione** feltro sulla scatola differenziale - lato pignone . .	1
25327	**Piastrina** di tenuta feltro sulla scatola differenziale - lato pignone	1
25320/25324	**Scatola** differenziale completa di prigionieri	1
	DAL N. 12437 AL N. 20336	
25320 bis/25321	**Scatola** differenziale completa	1
25321/35225	**Coperchio** scatola differenziale	1
25323	**Cuscinetto** a rulli conici sulla scatola e coperchio differenziale .	2
T 136	**Bullone** per fissaggio piastrina chiusura foro di spia sulla scatola differenziale	2
25349	**Piastrina** chiusura foro di spia sulla scatola differenziale . . .	1
25320 bis/25324	**Corpo** scatola differenziale	1
	DAL N. 11237 AL N. ECA 99	
25350	**Braccio** del ponte differenziale	2

www.guzzitek.org - Revente Interdite - Revendita Vietata - Resaling Forbiden - Wiederverkauf Verboten

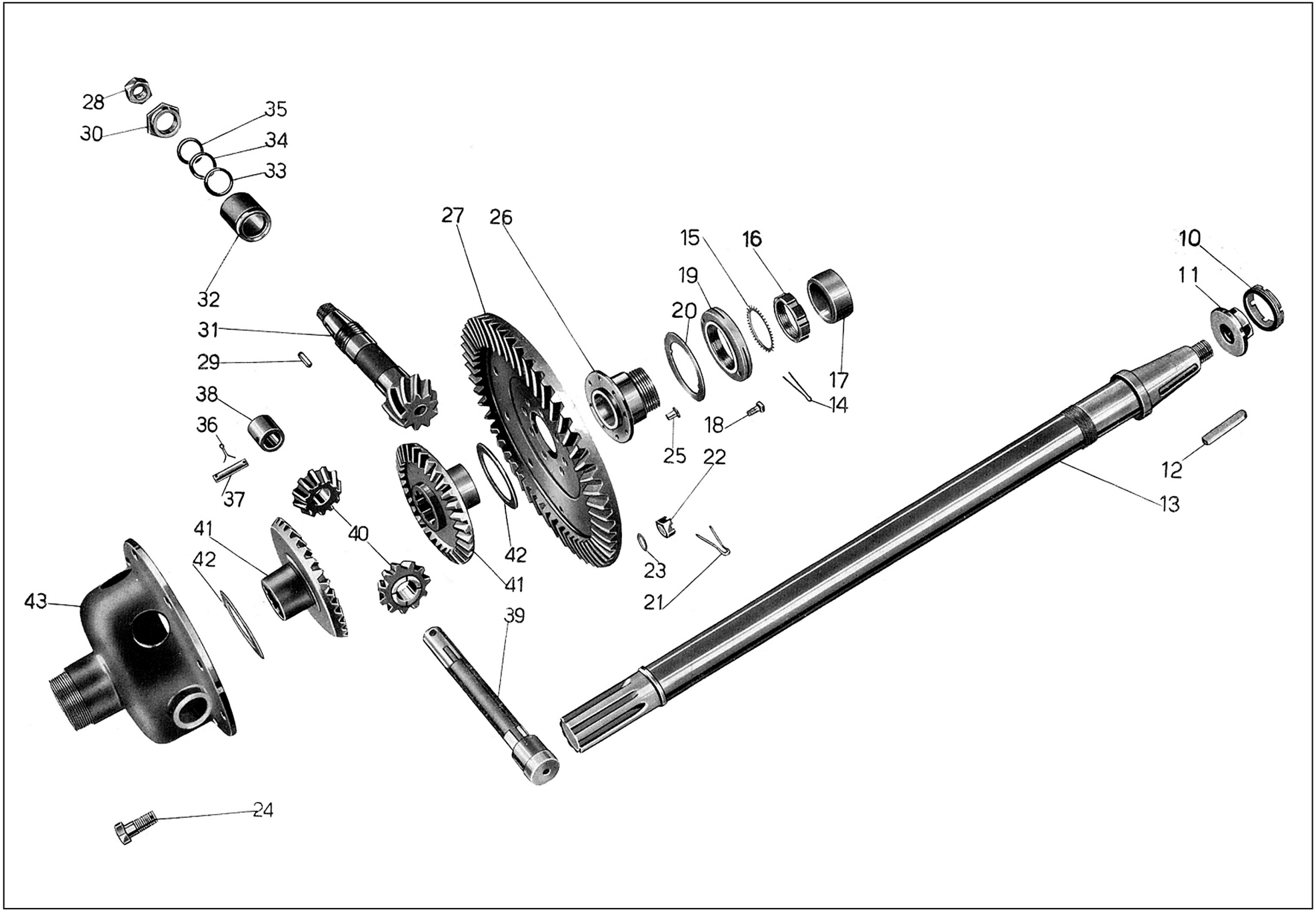

Tavola 14

www.guzzitek.org - Revente Interdite - Revendita Vietata - Resaling Forbiden - Wiederverkauf Verboten

Tavola 14

Complesso : Mototelaio — **Gruppo** : Ponte e differenziale

Sottocomplesso: Trasmissione — **Sottogruppo:** Semiassi e ruotismi del differenziale

N. Figura	Numero d'ordinazione	DENOMINAZIONE	Quantità	Indicazioni suppletive
10	25065	**Ghiera** serraggio mozzi sui semiassi	2	
11	25063	**Dado** serraggio mozzi sui semiassi	2	
12	T 30268	**Chiavella** per semiassi ponte differenziale	2	
13	25360	**Semiasse** sfilabile per ponte differenziale	2	
14	T 30259	**Copiglia** sui semiassi	2	2,5 x 55
15	T 30258 bis	**Rosetta** dentata sui semiassi	2	
16	T 30258	**Ghiera** sui semiassi di tenuta cuscinetti	2	
17	T 30257	**Anello** di spessore tenuta cuscinetti sui semiassi	2	
18	38440/1	**Bullone** di bloccaggio ghiera per registro cuscinetti	4	
19	25345	**Ghiera** di registro cuscinetti a rulli conici	2	
20	25598	**Anello** con tacche di fermo cuscinetti a rulli conici	2	
21	M 160 bis	**Copiglia** per bulloni fissaggio corona conica alla scatola interna	8	2 x 22
22	25341 bis	**Dado** per bulloni fissaggio corona conica alla scatola interna	8	
23	25341 ter	**Rosetta** per bulloni fissaggio corona conica alla scatola interna	8	12 x 20 x 2
24	25341	**Bullone** fissaggio corona conica sulla scatola interna del differenziale	8	
25	25337 ter	**Ribattino** fissaggio bussola alla corona conica	8	
26	25596	**Bussola** sulla corona conica del differenziale	1	
•27	25337/1	**Corona** conica sulla scatola interna del differenziale	1	
28	25311 C/2	**Dado** fissaggio manicotto sul pignone conico per scatola differenziale	1	20 MB
29	M 26	**Chiavella** per pignone conico	1	
30	25311 D/2	**Dado** di registro cuscinetti per pignone conico differenziale	1	
•31	25325/3	**Pignone** conico per differenziale	1	
32	25326	**Tubo** distanziatore fra i cuscinetti nella scatola differenziale - lato pignone	1	
33	25326 bis	**Spessore** grande di aggiustaggio nella scatola differenziale - lato pignone	5	30,5 x 45 x 0,15
34	25326 ter	**Spessore** piccolo di aggiustaggio nella scatola differenziale - lato pignone	4	30,5 x 40 x 0,20
35	25325 bis	**Anello** di spessore fra cuscinetto e rosette di regolazione nella scatola differenziale - lato pignone	1	
36	M 40 ter	**Copiglia** per spina di tenuta albero porta satelliti	2	3 x 30
37	25336	**Spina** di tenuta albero porta satelliti	1	
38	25335 ter	**Boccola** reggispinta per albero porta satelliti	1	
39	25332 ter	**Albero** porta satelliti per differenziale	1	
40	25332 bis	**Satellite** per differenziale	2	
41	25332	**Planetario** per differenziale	2	
42	T 30236	**Rosetta** di regolazione planetari del differenziale	2	
43	25330/2	**Scatola** interna porta corona per coppia conica differenziale	1	

N.B. - La corona conica (• 27) 25337/1 e il pignone conico differenziale (• 31) 25325/3 vengono venduti esclusivamente accoppiati.

www.guzzitek.org - Revente Interdite - Revendita Vietata - Resaling Forbiden - Wiederverkauf Verboten

Dal N. di telaio 11237 al N. 20336 sono stati montati i seguenti particolari:

N. d'ordin.	DENOMINAZIONE	Quant.
	DAL N. 11237 AL N. 12036	
25330/30235	**Scatola** interna porta corona completa	1
25311 B/2	**Dado** registro cuscinetti per pignone conico differenziale . . .	1
25330	**Scatola** interna porta corona	1
25340	**Bullone** fissaggio corona per coppia conica alla scatola . . .	8
25337/25325	**Corona** per coppia conica e pignone conico per differenziale .	1
25335	**Albero** porta satelliti	1
25335 bis	**Boccola** reggispinta per satelliti	1
T 35281	**Satellite** per differenziale	2
T 30235	**Planetario** per differenziale	2
25338	**Bussola** sulla corona conica del differenziale	1
	DAL N. 12037 AL N. 20336	
25342	**Anello** con tacche di fermo cuscinetto a rulli conici	2
25330 bis/25332	**Scatola** interna porta corona	1
25341	**Bullone** fissaggio corona conica alla scatola interna differenziale	8
25337 bis	**Corona** conica sulla scatola interna	1
25330 bis	**Scatola** interna porta corona per coppia conica differenziale . .	1

www.guzzitek.org - Revente Interdite - Revendita Vietata - Resaling Forbiden - Wiederverkauf Verboten

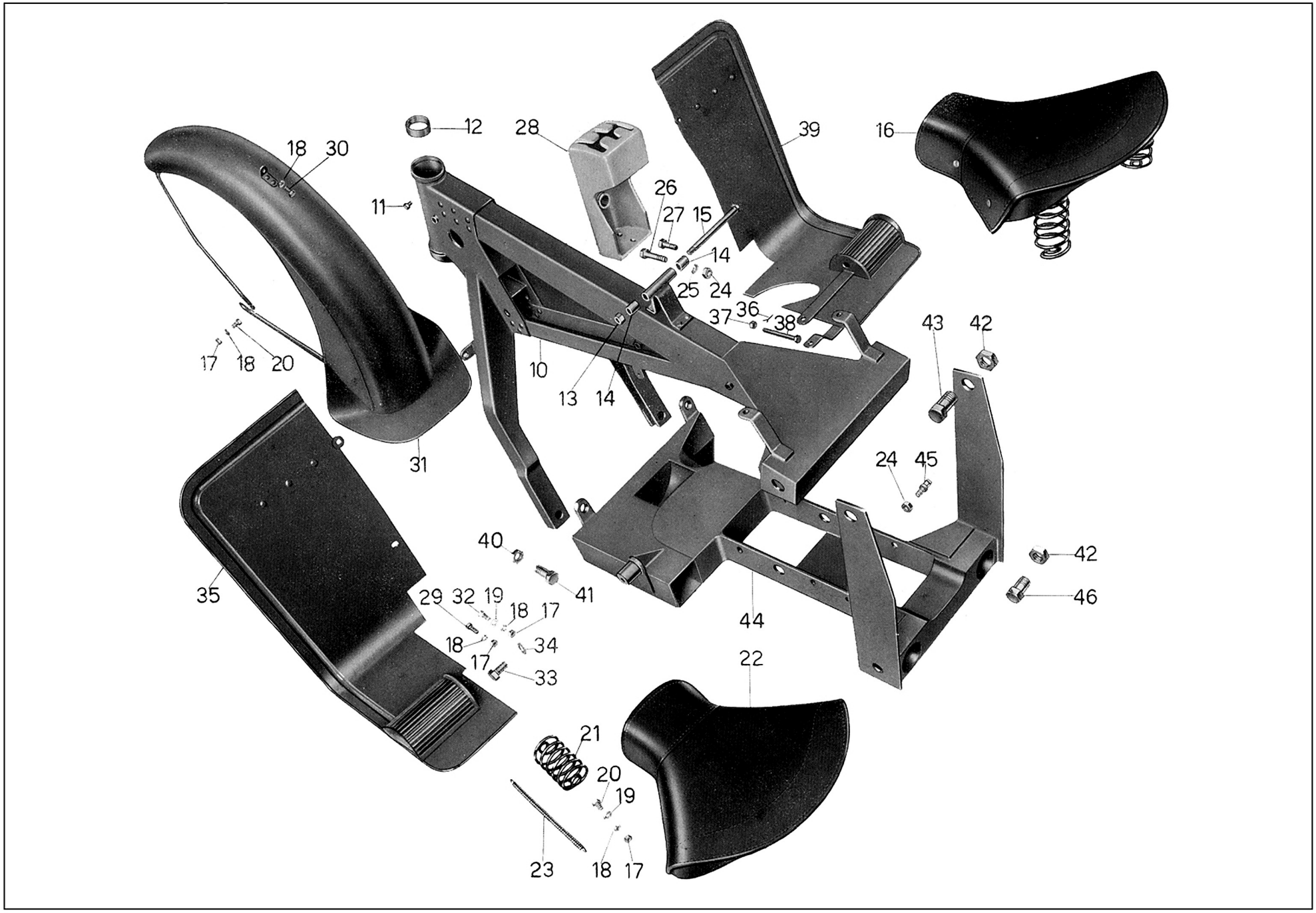

Tavola 15

www.guzzitek.org - Revente Interdite - Revendita Vietata - Resaling Forbiden - Wiederverkauf Verboten

Tavola 15 **Complesso** : Mototelaio **Gruppo** : Telaio e sospensione posteriore

Sottocomplesso: Telaio - Ruote - Freni **Sottogruppo:** Tel. ant. - Sopp. a squad. - Paraf. - Pedane e sella

N. Figura	Numero d'ordinazione	DENOMINAZIONE	Quantità	Indicazioni suppletive
10	25430/1	**Telaio** anteriore completo dei pezzi. 11-12	1	
11	TA 315 ter	**Vite** tenuta anello fisso nella pipa per frenasterzo	2	6 MA x 8,3
12	12020	**Anello** fisso nella pipa per frenasterzo	1	
13	25303	**Dado** per bullone anteriore fissaggio sella	1	
14	25509/3	**Distanziatore** per attacco anteriore sella	2	
15	38472	**Bullone** anteriore fissaggio sella	1	
16	38470	**Sella** completa	1	
17	DN 7	**Dado** per bulloni fissaggio sella, per bulloni fissaggio parafango parte inferiore e per bulloni fissaggio pedane paragambe al telaio anteriore	8	7 MA
18	RE 7	**Rosetta** elastica per bulloni fissaggio sella, per bulloni fissaggio parafango e per bulloni fissaggio pedane paragambe al telaio anteriore	9	7,5 x 11,5 x 2
19	T 298 ter	**Rosetta** per bulloni fissaggio sella parte posteriore al telaio e per bulloni fissaggio pedane al forcellone - parte inferiore	4	
20	T 150 bis	**Bullone** fissaggio sella parte posteriore e per fissaggio parafango anteriore - parte inferiore	4	7 MA x 23
21	38471 D/S	**Molla** laterale per sella	2	
22		**Copertina** per sella	1	
23		**Molla** sotto sella	13	Il N. delle molle varia da 13 a 15
24	T 71 bis	**Dado** per bulloni fissaggio settore per leva comando cambio e per colonnetta di fermo messa in moto	3	10 MA
25	RE 10	**Rosetta** elastica per bulloni fissaggio settore per leva comando cambio	2	10,5 x 15,5 x 2,5
26	T 2086 bis	**Bullone** lungo fissaggio settore per leva comando cambio al telaio anteriore	1	10 MA x 49,5
27	12214	**Bullone** corto fissaggio settore per leva comando cambio al telaio anteriore	1	10 MA x 30,5
28	25448	**Settore** per leva comando cambio velocità	1	
29	T 8053 ter	**Bullone** fissaggio pedane al forcellone	2	7 MA x 19
30	TA 110	**Bullone** attacco parafango anteriore parte superiore	1	
31	25687	**Parafango** anteriore	1	
32	T 5858 bis	**Bullone** fissaggio pedane al forcellone - parte inferiore	2	7 MA x 15
33	T 30278	**Bullone** fissaggio pedana sinistra - parte inferiore	1	12 x 1,25 M x 24
34	M 8018 ter	**Rosetta** per bullone fissaggio pedana sinistra - parte inferiore	1	22 x 12,5 x 1,5
35	25607	**Pedana** paragamba sinistra	1	
36	T 87 bis	**Copiglia** per bullone fissaggio pedana destra	1	1,5 x 20
37	DN 8	**Dado** fissaggio pedana paragamba destra al sopporto	1	
38	T 30084	**Bullone** fissaggio pedana destra al sopporto	1	8 MA x 84
39	25606	**Pedana** paragamba destra	1	
40	T 9075	**Dado** per bulloni unione triangolo anteriore al sopporto	2	16 x 1,25 M
41	25445 bis	**Bullone** di unione triangolo anteriore al sopporto	2	16 x 1,25 M x 36

(segue)

www.guzzitek.org - Revente Interdite - Revendita Vietata - Resaling Forbiden - Wiederverkauf Verboten

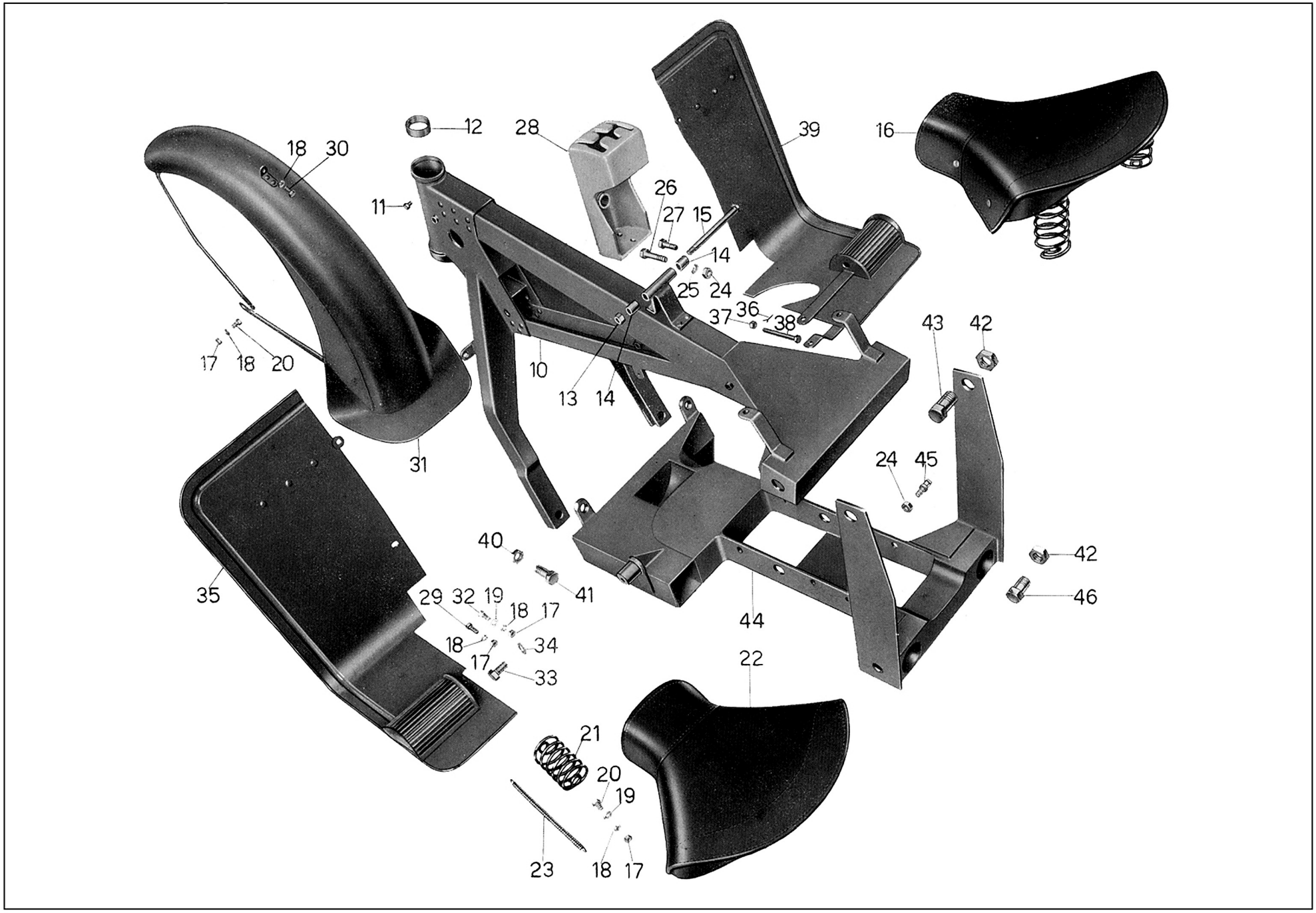

Tavola 15

www.guzzitek.org - Revente Interdite - Revendita Vietata - Resaling Forbiden - Wiederverkauf Verboten

N. Figura	Numero d'ordinazione	DENOMINAZIONE	Quantità	Indicazioni suppletive
42	**25445**	**Dado** per bulloni fissaggio triangolo anteriore al sopporto e telaio posteriore e per bulloni di unione sopporto al telaio posteriore	4	20 MB
43	**25444**	**Bullone** fissaggio triangolo anteriore al sopporto motore e al telaio posteriore . .	2	20 MB x 32
44	**25450/1**	**Culla** porta motore	1	
45	**25471**	**Colonnetta** per fermo messa in moto	1	
46	**25470**	**Bullone** di unione sopporto porta motore al telaio posteriore	2	20 MB x 27

Dal N. di telaio 11237 al N. ECA 99 sono stati montati i seguenti particolari:

N. d'ordin.	DENOMINAZIONE	Quant.
	DAL N. 11237 AL N. 12937	
25447	**Settore** per leva comando cambio	1
	DAL N. 11237 AL N. 14238	
T 30070	**Pedana** paragamba destra	1
	DAL N. 11237 AL N. 17684	
DN 8	**Dado** per bullone anteriore fissaggio sella	1
T 2080	**Bullone** anteriore fissaggio sella	1
25476	**Sella**	1
T 2082	**Molla** laterale per sella	2
	DAL N. 14239 AL N. ECA 99	
25478	**Pedana** paragamba destra	1
	DAL N. 11237 AL N. ECA 99	
25450	**Culla** porta motore	1
25160	**Parafango** anteriore	1
T 30080	**Pedana** paragamba sinistra	1
10095	**Bullone** per attacco saltarello crichetto pedale freno	1
12300	**Saltarello** per crichetto pedale freno	1
10099	**Molla** di richiamo saltarello per crichetto pedale freno . . .	1
T 75 bis	**Dado** per bullone attacco saltarello crichetto pedale freno . .	1

www.guzzitek.org - Revente Interdite - Revendita Vietata - Resaling Forbiden - Wiederverkauf Verboten

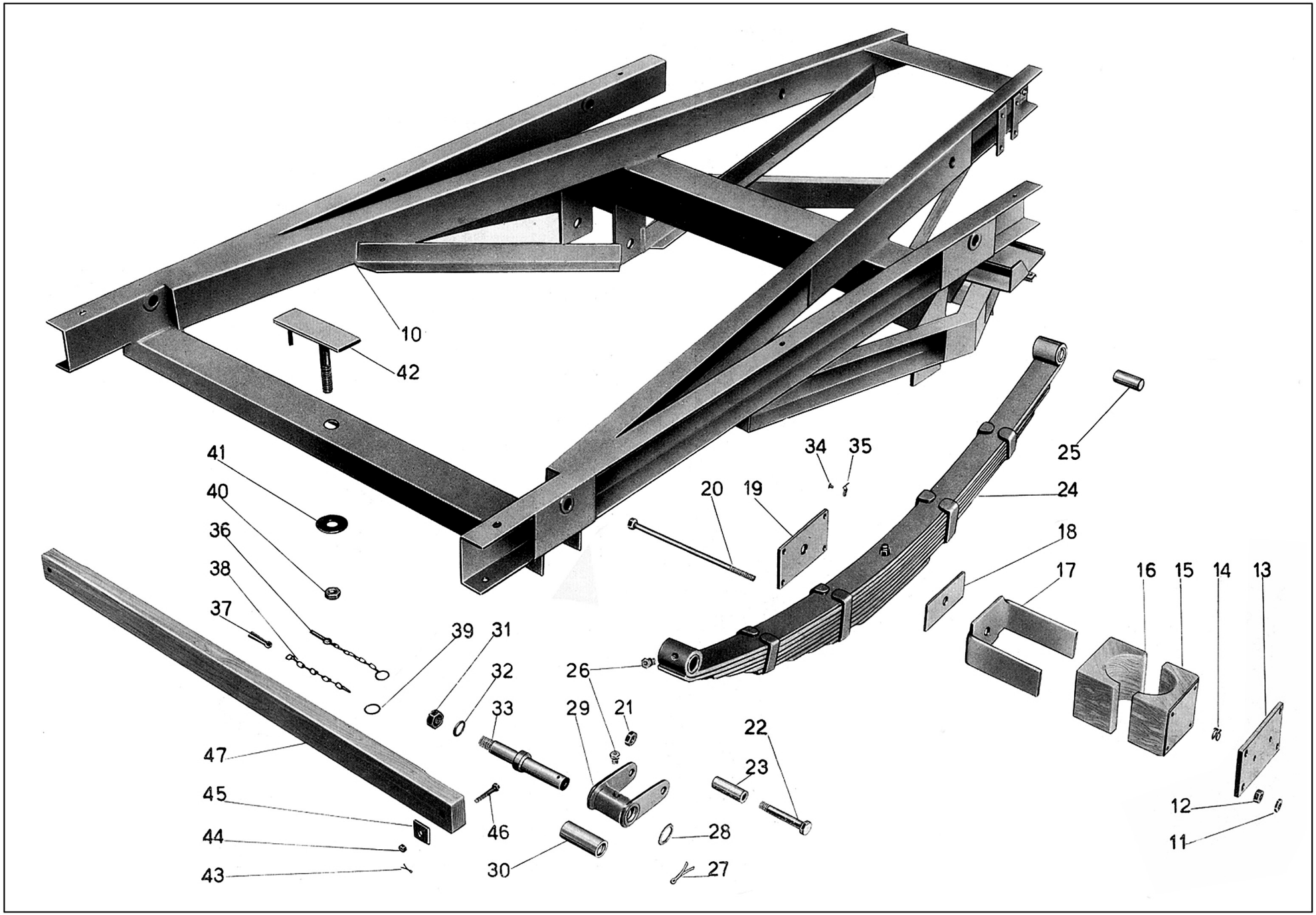

Tavola 16

www.guzzitek.org - Revente Interdite - Revendita Vietata - Resaling Forbiden - Wiederverkauf Verboten

Tavola 16

Complesso : Mototelaio **Gruppo** : Telaio e sospensione posteriore

Sottocomplesso: Telaio - Ruote - Freni **Sottogruppo:** Telaio post. - Sosp. elast. poster. - Porta ruota di ricambio

N. Figura	Numero d'ordinazione	DENOMINAZIONE	Quantità	Indicazioni suppletive
10	25610/1	**Telaio** posteriore	1	
11	10028 ter	**Controdado** per bulloni fissaggio molle a balestra	8	10 MA
12	T 71 bis	**Dado** per bulloni fissaggio molle a balestra	8	10 MA
13	25409	**Piastra** inferiore per cavallotto porta molle a balestra	2	
14	T 2128 ter	**Molla** di pressione sulla piastra inferiore	4	
15	25406	**Tassello** inferiore per cavallotto porta molle a balestra	2	
16	25405	**Tassello** superiore per cavallotto porta molle a balestra	2	
17	25404	**Cavallotto** porta molle a balestra	2	
18	25403	**Spessore** fra sopporto e molla a balestra	2	
19	25410	**Piastra** superiore per cavallotto porta molle a balestra	2	
20	25411	**Bullone** fissaggio molle a balestra	8	10 MA x 246
21	T 2075 bis	**Dado** per bullone attacco molle ai biscottini	4	12 x 1,25 M
22	25399	**Bullone** per attacco molle ai biscottini	4	12 x 1,25 M x 62
23	25398	**Boccola** per bulloni attacco molle ai biscottini	4	
24	25396	**Molla** a balestra completa di boccole	2	
25	25397	**Boccola** per molle a balestra	4	
26	12219	**Ingrassatore** a sfera sulle molle a balestra e sui biscottini	8	
27	10075 bis	**Copiglia** di tenuta biscottini per molle a balestra	4	3,5 x 40
28	12317	**Rosetta** di tenuta biscottini per molle a balestra	4	20,5 x 32 x 2
29	25400	**Biscottino** per molle a balestra completo di boccola	4	
30	25402	**Boccola** per biscottini molle a balestra	4	
31	T 2183	**Dado** per perni porta biscottini	4	16 x 1,25 M
32	M 08151 bis	**Rosetta** elastica per perno biscottini	4	16,5 x 26,5 x 3
33	25395	**Perno** porta biscottino molle a balestra	4	
34	10069 bis	**Vite** per cavallotto fissaggio cavi per impianto elettrico	4	4 MA x 4,5
35	25540	**Cavallotto** fissaggio cavi per impianto elettrico	4	
36	T 30442	**Catenella** completa di tenuta dado sul porta ruota di ricambio	1	
37	T 30440	**Copiglia** per catenella sul porta ruota di ricambio	1	
38	T 30443	**Catenella** nuda sul porta ruota di ricambio	1	
39	T 30444	**Anello** per catenella sul porta ruota di ricambio	1	
40	T 30441	**Dado** per perno porta ruota di ricambio	1	16 MB
41	T 30439	**Rosetta** per perno porta ruota di ricambio	1	18 x 50 x 4
42	25605	**Porta** ruota di ricambio	1	
43	T 2679 bis	**Copiglia** per bulloni fissaggio traverso appoggia ruota di ricambio	4	1 x 20
44	DN 6	**Dado** per bulloni fissaggio traverso appoggia ruota di ricambio	4	6 MA
45	T 30447	**Rosetta** per bulloni fissaggio traverso appoggia ruota di ricambio	4	
46	T 9905	**Bullone** per fissaggio traverso appoggia ruota di ricambio	6	6 MA x 41
47	25516	**Traverso** per appoggio ruota di ricambio	2	

www.guzzitek.org - Revente Interdite - Revendita Vietata - Resaling Forbiden - Wiederverkauf Verboten

Dal N. di telaio 11237 al N. ECA 99 sono stati montati i seguenti particolari:

N. d'ordin.	DENOMINAZIONE	Quant.
	DAL N. 11237 AL N. EAS 49	
25480	**Telaio** posteriore	1
	DAL N. EAS 50 AL N. ECA 99	
25610	**Telaio** posteriore	1
	DAL N. 11237 al N. ECA 99	
25518 bis	**Tirante** comando interruttore per segnalatore d'arresto . . .	1
25518	**Vite** fissaggio interruttore per segnalatore d'arresto	2
25517	**Interruttore** per segnalatore d'arresto	1

www.guzzitek.org - Revente Interdite - Revendita Vietata - Resaling Forbiden - Wiederverkauf Verboten

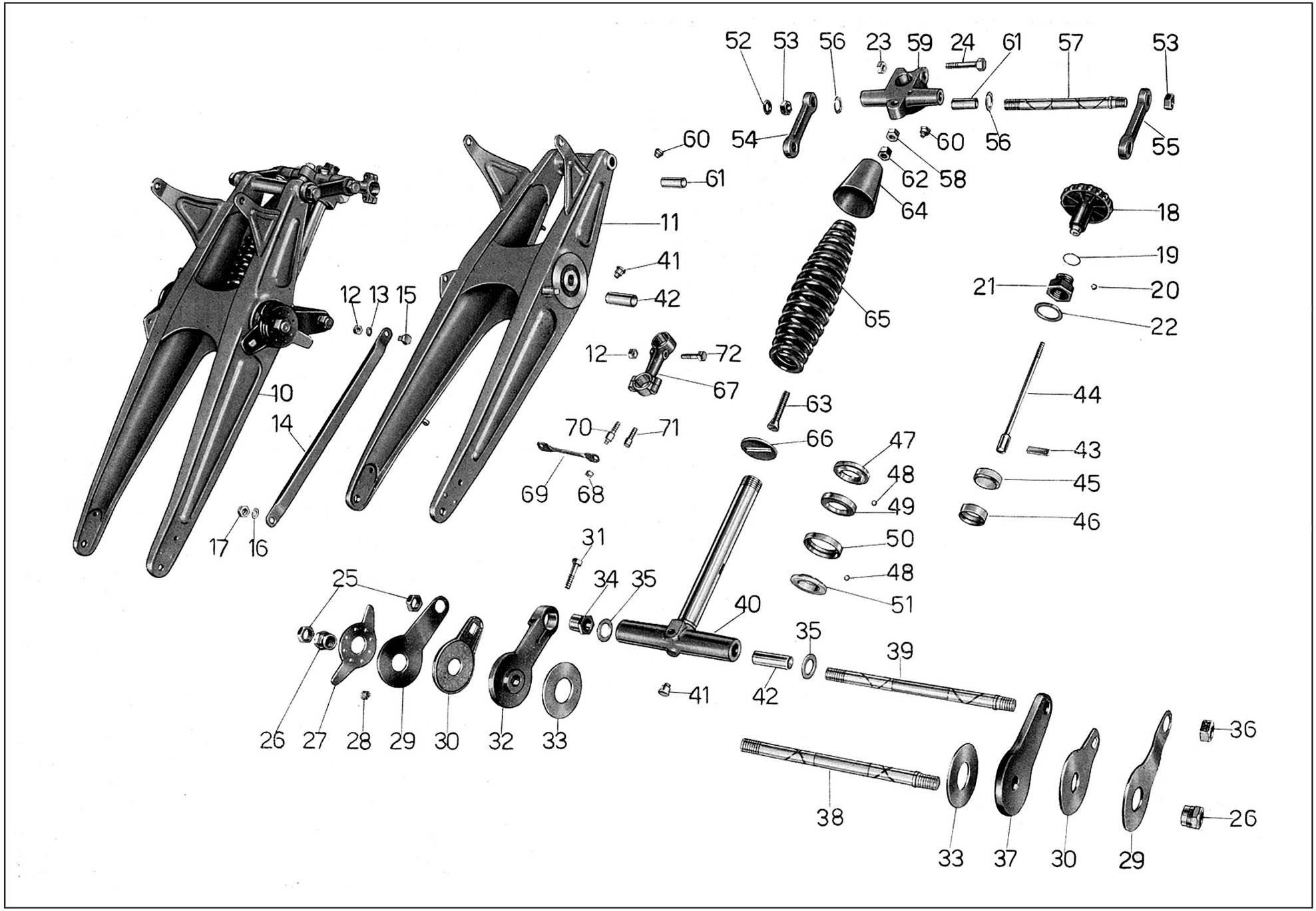

Tavola 17

www.guzzitek.org - Revente Interdite - Revendita Vietata - Resaling Forbiden - Wiederverkauf Verboten

Tavola 17

Complesso : Mototelaio **Gruppo** : Sospensione anteriore e sterzo

Sottocomplesso: Telaio - Ruote - Freni **Sottogruppo:** Forcella anter. - Sospensione elastica anter. - Sterzo

N. Figura	Numero d'ordinazione	DENOMINAZIONE	Quantità	Indicazioni suppletive
10	25650/25662	**Forcella** anteriore (comprende i pezzi: 11 - 12 - 19 - 20 - 21 - 22 - 23 - 24 - 25 - 26 - 27 - 28 - 29 - 30 - 31 - 32 - 33 - 34 - 35 - 36 - 37 - 38 - 39 - 40 - 41 - 47 - 51 - 52 - 53 - 54 - 55 - 56 - 57 - 58 - 59 - 60 - 62 - 63 - 64 - 65 - 66 - 67 - 70 - 71 - 72) . .	1	
11	25650	**Forcella** anteriore completa di boccole	1	
12	DN 8	**Dado** per bullone fissaggio tirante ancoraggio freno anteriore e per bulloni serraggio morsetti alla testa di sterzo	3	8 MA
13	RE 8	**Rosetta** elastica per bullone fissaggio tirante ancoraggio freno anteriore . . .	1	8,5 x 13,5 x 2,5
14	12076	**Tirante** ancoraggio freno anteriore	1	
15	T 129 bis	**Bullone** fissaggio tirante ancoraggio freno anteriore alla forcella	1	8 MA x 17,5
16	RE 10	**Rosetta** elastica per dado ancoraggio freno anteriore - parte disco porta ceppi . .	1	
17	T 71 bis	**Dado** per tirante ancoraggio freno anteriore - parte disco porta ceppi	1	7 MA
18	25685	**Volantino** comando frenasterzo	1	
19	TA 316 bis	**Molla** di fermo volantino comando frenasterzo	1	
20	TA 320	**Grano** di fermo volantino comando frenasterzo	1	
21	12032	**Dado** serraggio sterzo e guida pomolo	1	
22	T 8301 bis	**Rosetta** per dado serraggio sterzo	1	28,5 x 40 x 2
23	DK 10	**Dado** per bullone serraggio testa di sterzo	1	10 MA
24	12183	**Bullone** serraggio testa di sterzo	1	10 MA x 57
25	25668	**Controdado** serraggio biscottino e porta ammortizzatori e base dello sterzo (parte destra)	2	16 x 1,25 M
26	25676	**Dado** serraggio biscottino e porta ammortizzatori	2	
27	25675	**Piastra** di registro ammortizzatori forcella	2	
28	T 295 bis	**Molla** per ammortizzatori sui galletti di registro forcella	16	
29	25674	**Piastra** esterna per ammortizzatori	2	
30	25673	**Piastra** per ammortizzatori	2	
31	12024 bis	**Bullone** di bloccaggio biscottino inferiore destro	1	8 MA x 38
32	25671	**Biscottino** inferiore destro	1	
33	25670	**Disco** per ammortizzatori	2	
34	25666	**Dado** di registro perno della base di sterzo	1	
35	25665	**Rosetta** di regolazione base di sterzo	2	
36	25667	**Dado** per perno della base di sterzo	1	16 x 1,25 M
37	25672	**Biscottino** inferiore - sinistro	1	
38	25669	**Perno** per traverso centrale forcella	1	
39	25664	**Perno** per base di sterzo	1	
40	25662	**Base** dello sterzo completa di boccole	1	
41	12219	**Ingrassatore** per base di sterzo e traverso centrale forcella	2	
42	25660	**Boccola** per base dello sterzo e per traverso centrale forcella	4	
43	12022	**Chiavella** per frenasterzo	1	

(segue)

www.guzzitek.org - Revente Interdite - Revendita Vietata - Resaling Forbiden - Wiederverkauf Verboten

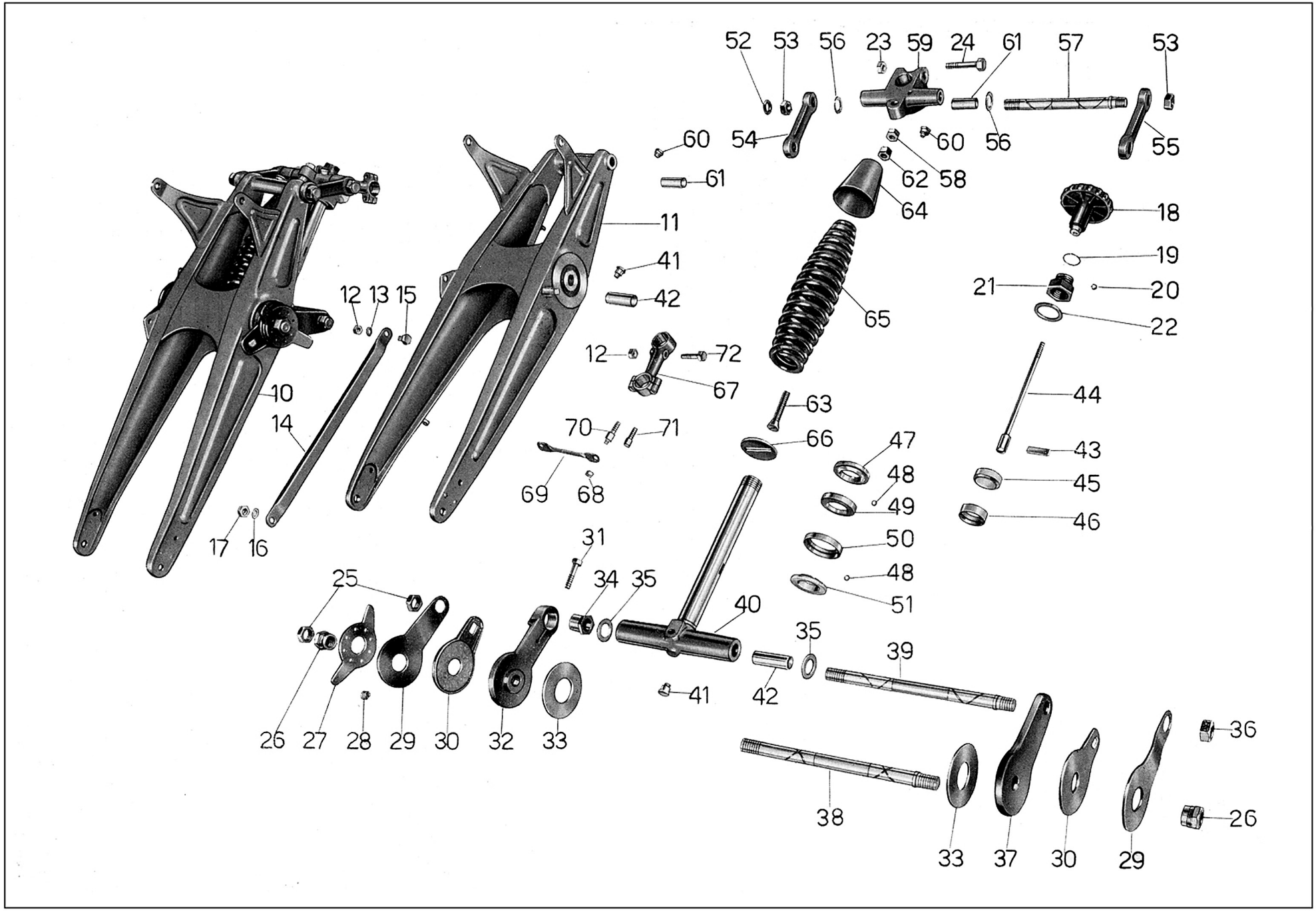

Tavola 17

www.guzzitek.org - Revente Interdite - Revendita Vietata - Resaling Forbiden - Wiederverkauf Verboten

Tavola 17

Complesso : Mototelaio **Gruppo** : Sospensione anteriore e sterzo

Sottocomplesso: Telaio - Ruote - Freni **Sottogruppo:** Forcella anter. - Sospensione elastica anter. - Sterzo

N. Figura	Numero d'ordinazione	DENOMINAZIONE	Quantità	Indicazioni suppletive
44	TA 321	**Tirante** per frenasterzo	1	
45	TA 317	**Anello** di attrito per frenasterzo	1	
46	12021	**Anello** scorrevole di pressione per frenasterzo	1	
47	T 025	**Calotta** superiore dello sterzo - superiore	1	
48	T 220	**Sfera** per calotte	39	¼" (6,35)
49	T 025 bis	**Calotta** superiore dello sterzo - inferiore	1	
50	TA 26	**Calotta** inferiore dello sterzo - superiore	1	
51	T 8300	**Calotta** inferiore dello sterzo - inferiore	1	
52	25681	**Controdado** per perni superiori forcella e testa di sterzo	2	14 x 1 M
53	12055	**Dado** per perni superiori forcella e testa di sterzo	4	14 x 1 M
54	25679	**Biscottino** superiore - destro	1	
55	25680	**Biscottino** superiore - sinistro	1	
56	25678	**Rosetta** di regolazione testa di sterzo	4	
57	25677	**Perno** superiore per forcella e testa di sterzo	2	
58	T 292 bis	**Dado** superiore per fissaggio molle forcella alla testa di sterzo	1	
59	25682	**Testa** dello sterzo completa di boccole	1	
60	12197	**Ingrassatore** per testa di sterzo e forcella parte superiore	2	
61	25661	**Boccola** per testa di sterzo e traverso superiore forcella	4	
62	10566	**Dado** sul cappellotto per bullone fissaggio molla	1	
63	25684	**Bullone** fissaggio molla forcella	1	
64	10565	**Cappellotto** coprimolla forcella	1	
65	25151	**Molla** per forcella anteriore	1	
66	12040	**Piattello** porta molla forcella	1	
67	25686	**Morsetto** attacco manubrio	1	
68	DN 6	**Dado** sul codolo filettato del bullone fissaggio cappello per fissaggio traversino porta interruttore per indicatori di direzione	2	
69	25159	**Traversino** sul manubrio porta interruttore indicatori di direzione	1	
70	25158	**Bullone** fissaggio cappello al morsetto attacco manubrio con codolo filettato attacco traversino	2	
71	T 02094 bis	**Bullone** fissaggio cappello al morsetto attacco manubrio	2	
72	T 011 ter	**Bullone** serraggio morsetto alla testa di sterzo	2	

www.guzzitek.org - Revente Interdite - Revendita Vietata - Resaling Forbiden - Wiederverkauf Verboten

Dal N. di telaio 11237 al N. ECA 99 sono stati montati i seguenti particolari:

N. d'ordin.	DENOMINAZIONE	Quant.
	DAL N. 11237 AL N. 19588	
12033/8531	**Morsetto** elastico completo	2
T 011 ter	**Bullone** serraggio morsetti alla testa di sterzo	2
DN 6	**Dado** per bulloni fissaggio cavallotti ai corpi dei morsetti	4
T 8537	**Bullone** fissaggio cavallotti ai corpi dei morsetti elastici	4
T 8536	**Bussola** per anelli gomma morsetti elastici	4
T 8535	**Anello** gomma per morsetti elastici	4
12033	**Corpo** dei morsetti elastici	2
M 145 ter	**Rosetta** per bulloni fissaggio manubrio ai morsetti elastici	2
12062	**Traversino** sul manubrio porta interruttore per frecce di direzione	1
T 8534	**Bullone** fissaggio manubrio ai morsetti elastici	4
T 8532	**Cappello** per morsetti elastici fissaggio manubrio	2
T 8533	**Base** per cappello morsetti elastici fissaggio manubrio	2
T 8531	**Cavallotto** per morsetti elastici fissaggio manubrio	2
	DAL N. 19589 AL N. ECA 99	
25157	**Morsetto** attacco manubrio	2
	DAL N. 11237 AL N. ECA 99	
T 30090/30096	**Forcella** anteriore completa	1
T 30090	**Forcella** anteriore	1
T 8302	**Volantino** comando frenasterzo	1
12055 bis	**Controdado** serraggio biscottino e base dello sterzo	2
12052	**Dado** serraggio biscottino e porta ammortizzatori	2
12051	**Piastra** di registro ammortizzatori forcella	2
T 30104	**Piastra** esterna per ammortizzatori	2
12049	**Piastra** per ammortizzatori	2
T 30102	**Biscottino** inferiore destro	1
12049 bis	**Disco** per ammortizzatori	2
12024	**Dado** di registro perno della base di sterzo	1
12053 bis	**Rosetta** di regolazione base di sterzo	2
12055	**Dado** per perno della base di sterzo	1
T 30103	**Biscottino** inferiore sinistro	1
12048 bis	**Perno** per traverso centrale forcella	1
12054 bis	**Perno** per base di sterzo	1
12044	**Boccola** per base dello sterzo e per traverso centrale forcella	4
12060 bis	**Controdado** per perni superiori forcella e testa di sterzo	2
12060	**Dado** per perni superiori forcella e testa di sterzo	4
12057 bis	**Biscottino** superiore destro	1
12056 bis	**Biscottino** superiore sinistro	1
T 249	**Rosetta** di regolazione testa di sterzo	4
12058 bis	**Perno** superiore per forcella e testa di sterzo	2
12029	**Testa** dello sterzo completa di boccole	1
25152	**Base** dello sterzo completa di boccole	1
T 9202	**Boccola** per testa di sterzo e traverso superiore forcella	4
TA 288 bis	**Bullone** fissaggio molla forcella	1

www.guzzitek.org - Revente Interdite - Revendita Vietata - Resaling Forbiden - Wiederverkauf Verboten

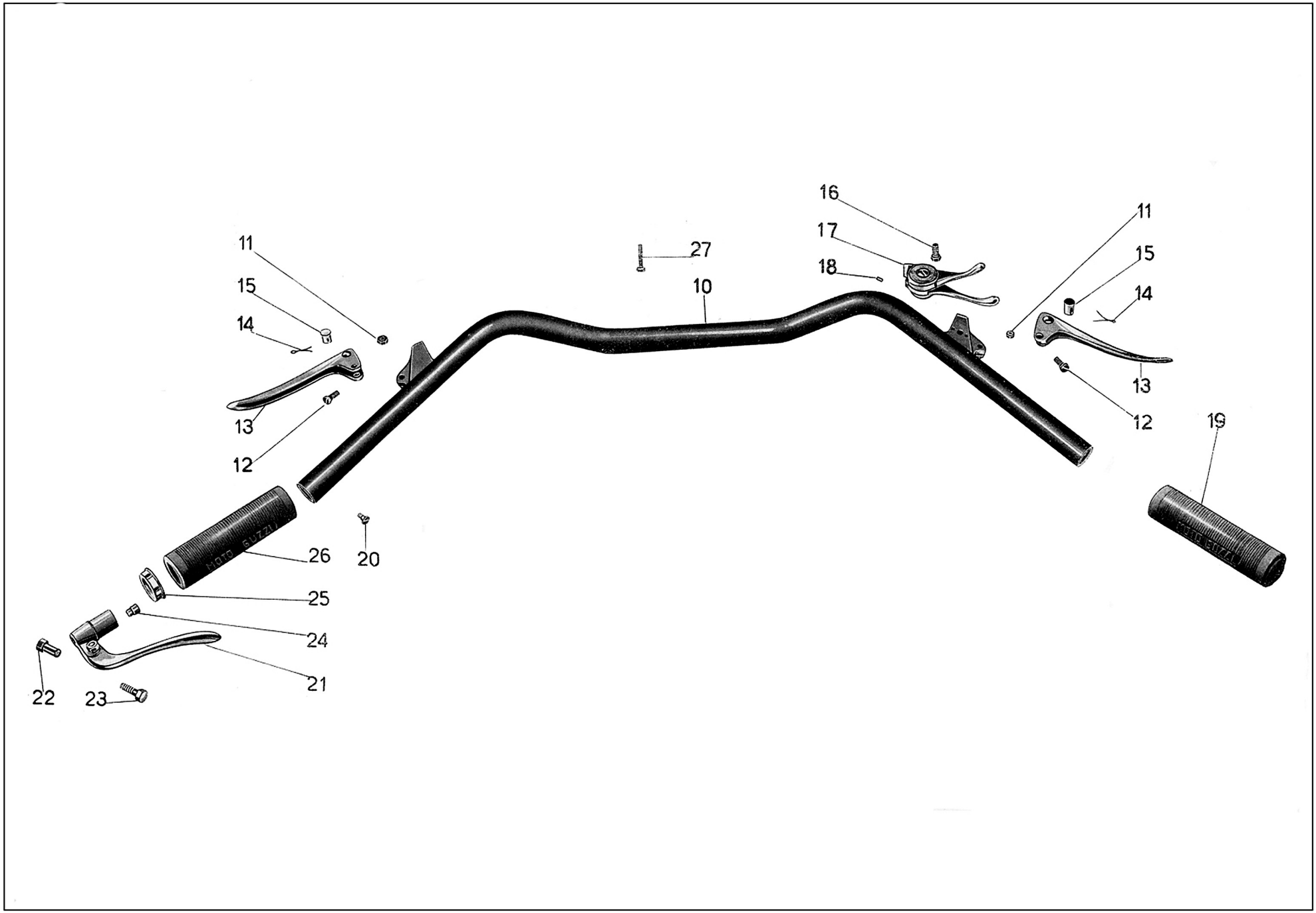

Tavola 18

www.guzzitek.org - Revente Interdite - Revendita Vietata - Resaling Forbiden - Wiederverkauf Verboten

Tavola 18

Complesso : Mototelaio **Gruppo** : Sospensione anteriore e sterzo

Sottocomplesso: Telaio - Ruote - Freni **Sottogruppo:** Manubrio e leve di comando

N. Figura	Numero d'ordinazione	DENOMINAZIONE	Quantità	Indicazioni suppletive
10	25473	**Manubrio**	1	
11	T 8550 bis	**Dado** per vite fissaggio leve comando frizione e freno anteriore al manubrio	2	6 MB
12	12063 bis	**Vite** fissaggio leve comando frizione e freno anteriore al manubrio	2	6 MB x 16
13	12063	**Leva** comando frizione e freno anteriore	2	
14	T 2679 bis	**Copiglia** di tenuta bussole per leve frizione e freno anteriore	2	1 x 20
15	12063 ter	**Bussola** per leve comando frizione e freno anteriore	2	
16	T 8053 ter	**Bullone** fissaggio leva comando aria e gas	1	7 MA x 19
17	T 9244	**Leva** comando aria e gas per carburatore	1	
18	T 2676	**Grano** di fermo leva comando carburatore	2	
19	T 8510	**Manopola** destra sul manubrio	1	
20	M 144	**Vite** di fermo leva alzavalvola sul manubrio	1	5 x 0,85 M x 9,5
21	T 0156/157	**Leva** alzavalvola completa	1	
22	T 158 bis	**Dado** per bulloncino fissaggio leva alzavalvola	1	
23	T 158	**Bulloncino** fissaggio leva alzavalvola	1	
24	T 157 bis	**Bussola** per leva rovesciata alzavalvola (sul manubrio)	1	
25	T 8167	**Cappelletto** sul manubrio per manopola sinistra	1	
26	T 8166 S	**Manopola** sinistra sul manubrio	1	
27	TA 236	**Fascetta** corta fissaggio trasmissioni	3	

www.guzzitek.org - Revente Interdite - Revendita Vietata - Resaling Forbiden - Wiederverkauf Verboten

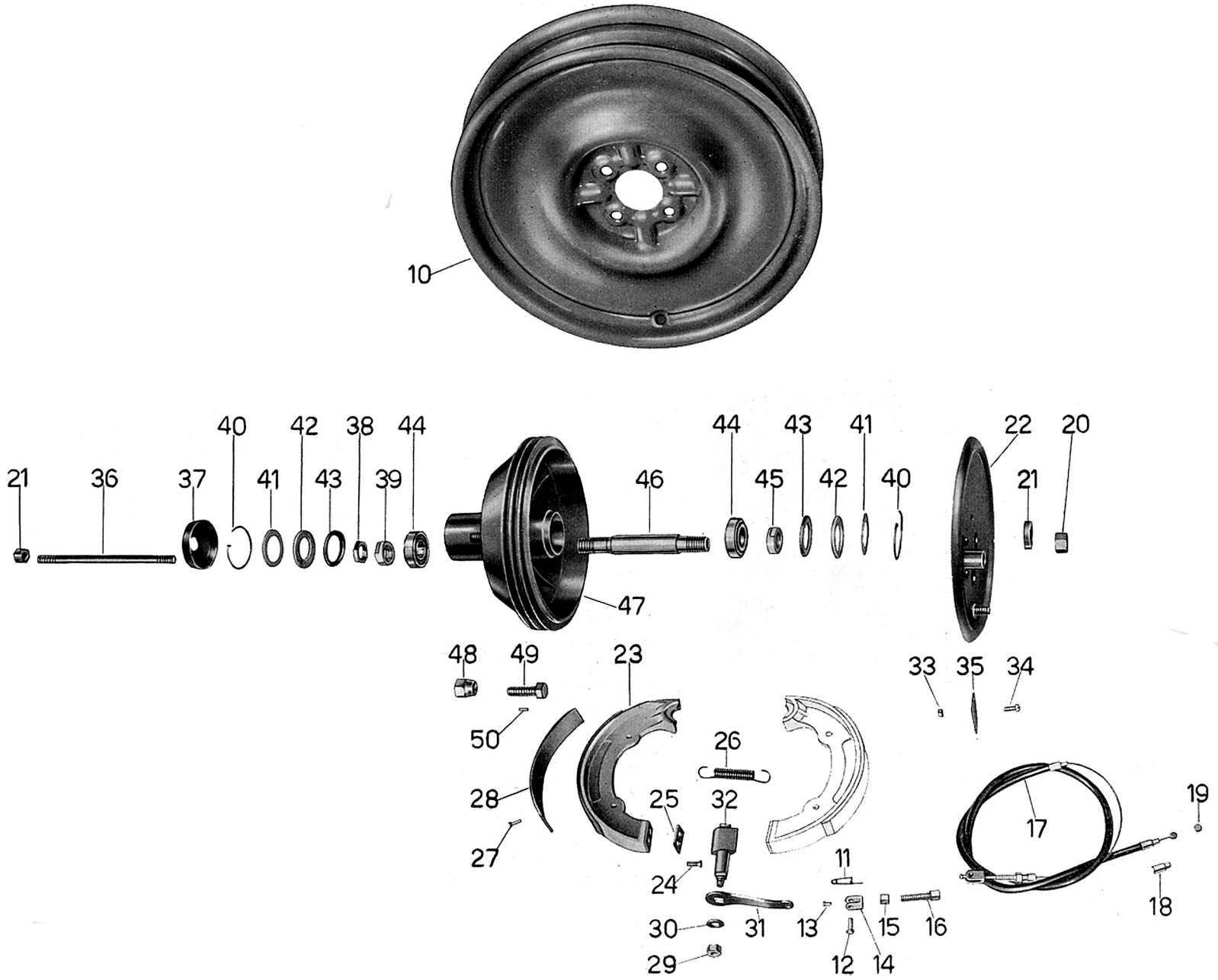

Tavola 19

www.guzzitek.org - Revente Interdite - Revendita Vietata - Resaling Forbiden - Wiederverkauf Verboten

Tavola 19 **Complesso** : Mototelaio **Gruppo** : Ruote

Sottocomplesso: Telaio - Ruote - Freni **Sottogruppo:** Ruota - Mozzo - Freno anteriore e comando

N. Figura	Numero d'ordinazione	DENOMINAZIONE	Quantità	Indicazioni suppletive
10	25707	**Ruota** anteriore	1	
11	T 189	**Spilla** a molla per spina sul forcellino leva freno anteriore	1	
12	M 64	**Spina** per forcellino freno anteriore	1	
13	M 68 N	**Capocorda** per trasmissione sul forcellino freno anteriore	1	
14	M 68	**Forcellino** sulla leva comando camma freno anteriore	1	
15	M 70 bis	**Dado** per bullone tendifilo freno anteriore	1	7 MA
16	M 70	**Bullone** tendifilo freno anteriore	1	
17	25580/80 bis	**Trasmissione** per freno anteriore	1	
18	T 5870	**Coprifilo** per guaina	2	
19	T 2680	**Capocorda** per leva freno anteriore sul manubrio	1	
20	12084 ter	**Dado** per perno mozzo ruota anteriore	2	12 x 1,25 M
21	T 35087	**Anello** di spessore per mozzo	1	
22	25703	**Disco** porta ceppi del freno anteriore	1	
23	11184 bis	**Ceppo** freno anteriore completo di nastro ferodo	2	
24	T 63 ter	**Vite** fissaggio piastrina ai ceppi	2	
25	11186	**Piastrina** per ceppi freno anteriore	2	
26	11191	**Molla** per ceppi freno anteriore	1	
27	T 255 bis	**Ribattino** fissaggio nastro ferodo ai ceppi	16	
28	11185 ter	**Nastro** ferodo	2	
29	DN 8	**Dado** fissaggio leva e camma al disco porta ceppi freno anteriore	1	8 MA
30	T 64 bis	**Rosetta** per dado fissaggio leva e camma al disco porta ceppi	1	19 x 8,5 x 2
31	T 35096	**Leva** comando camma freno anteriore	1	
32	11192	**Camma** per ceppi freno anteriore	1	
33	T 8091	**Dado** per vite fissaggio piastrina di chiusura foro contakm.	2	5 x 0,85 M
34	T 8090	**Vite** fissaggio piastrina di chiusura foro contachilometri	2	5 x 0,85 M x 12
35	T 8092	**Piastrina** di chiusura foro contachilometri	1	
36	T 35090	**Perno** per mozzo ruota anteriore	1	12 x 1,25 M x 202
37	25705	**Coperchio** copripolvere per mozzo ruota anteriore	1	
38	T 35088	**Controdado** di registro mozzo ruota anteriore	1	
39	12082 ter	**Dado** serraggio cuscinetto mozzo anteriore - lato sinistro	1	
40	T 273 bis	**Molla** di tenuta anello premistoppa	2	
41	T 0273	**Anello** premistoppa nel mozzo anteriore	2	
42	T 0273 G	**Anello** feltro per mozzo anteriore	2	
43	T 0274	**Rosetta** premistoppa per mozzo anteriore	2	
44	T 9263	**Cuscinetto** a rulli conici	2	20 x 47 x 14,383
45	12082	**Dado** serraggio cuscinetto parte tamburo	1	
46	T 35086	**Perno** forato per mozzo anteriore	1	
47	25701	**Corpo** mozzo completo di tamburo	1	

(segue)

www.guzzitek.org - Revente Interdite - Revendita Vietata - Resaling Forbiden - Wiederverkauf Verboten

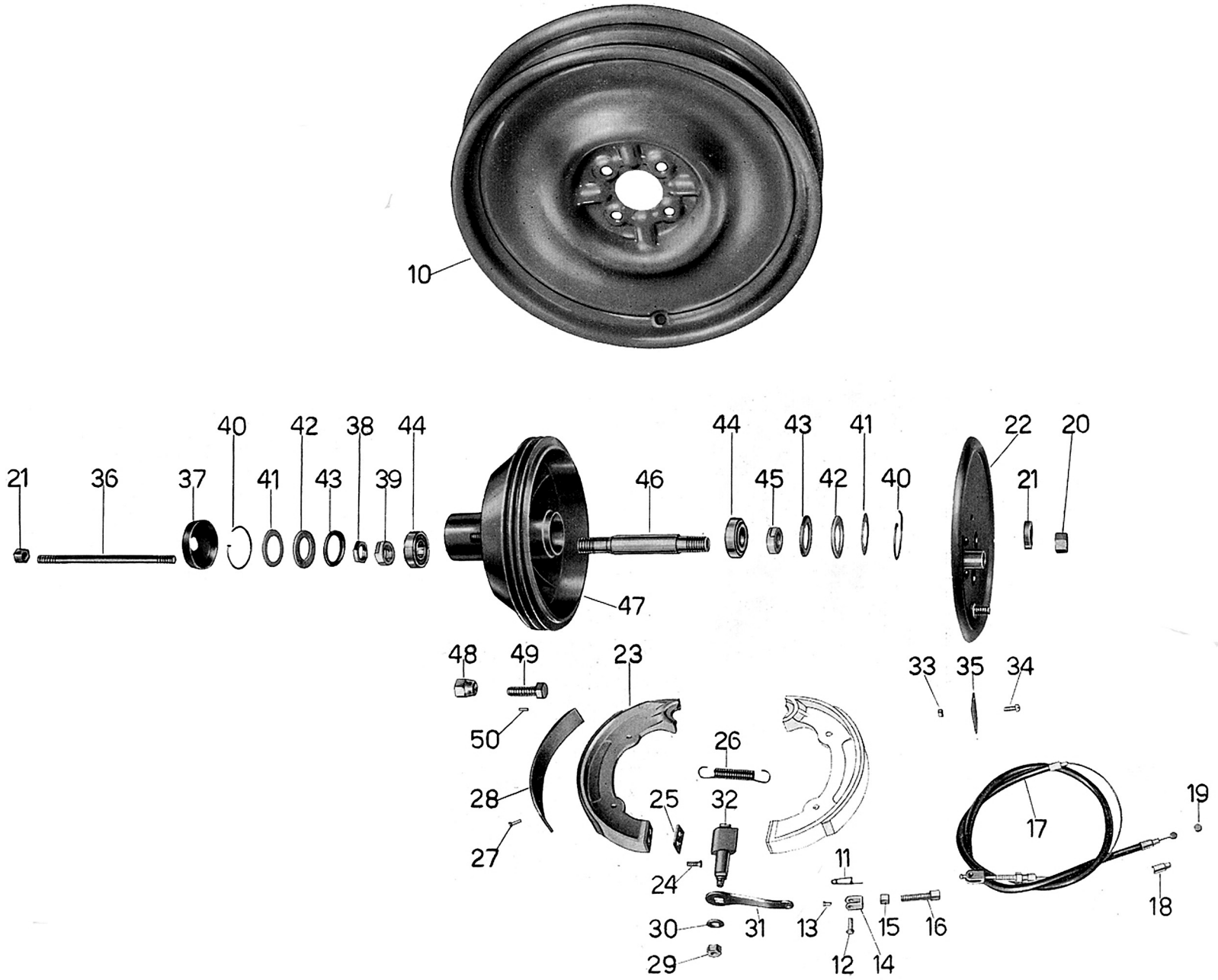

Tavola 19

www.guzzitek.org - Revente Interdite - Revendita Vietata - Resaling Forbiden - Wiederverkauf Verboten

Tavola 19 **Complesso** : Mototelaio **Gruppo** : Ruote

Sottocomplesso: Telaio - Ruote - Freni **Sottogruppo:** Ruota - Mozzo - Freno anteriore e comando

N. Figura	Numero d'ordinazione	DENOMINAZIONE	Quantità	Indicazioni suppletive
48	T 30114	**Dado** fissaggio ruota	4	
49	12260	**Bullone** fissaggio tamburo al mozzo ruota anteriore	4	
50	12260 bis	**Spina** di fermo bullone fissaggio tamburo al mozzo	4	

Dal N. di telaio 11237 al N. ECA 99 sono stati montati i seguenti particolari:

N. d'ordin.	DENOMINAZIONE	Quant.
25164/35082	**Ruota** anteriore completa di mozzo	1
25164	**Ruota** anteriore	1
T 35092	**Ceppo** freno anteriore completo di nastro	2
M 61 bis	**Dado** per perni ceppi freno anteriore	2
T 2592	**Piastrina** fissaggio ceppi ai perni del disco	1
T 8125	**Molla** per ceppi freno anteriore	1
T 35095	**Ribattino** fissaggio nastro ferodo ai ceppi	16
T 8106	**Nastro** ferodo	2
T 8362	**Camma** per ceppi freno anteriore	1
T 35089	**Coperchio** copripolvere per mozzo ruota anteriore	1
T 35082	**Mozzo** per ruota anteriore completo di tamburo	1
T 35312	**Tamburo** per freno anteriore	1
T 35083	**Corpo** del mozzo anteriore	1
25165/25166	**Raggio** per ruota anteriore completo di nipplo	40
T 35316	**Corpo** centrale per ruota anteriore	1
T 35321	**Cerchio** per ruota anteriore	1
T 35080	**Disco** porta ceppi del freno anteriore	1

www.guzzitek.org - Revente Interdite - Revendita Vietata - Resaling Forbiden - Wiederverkauf Verboten

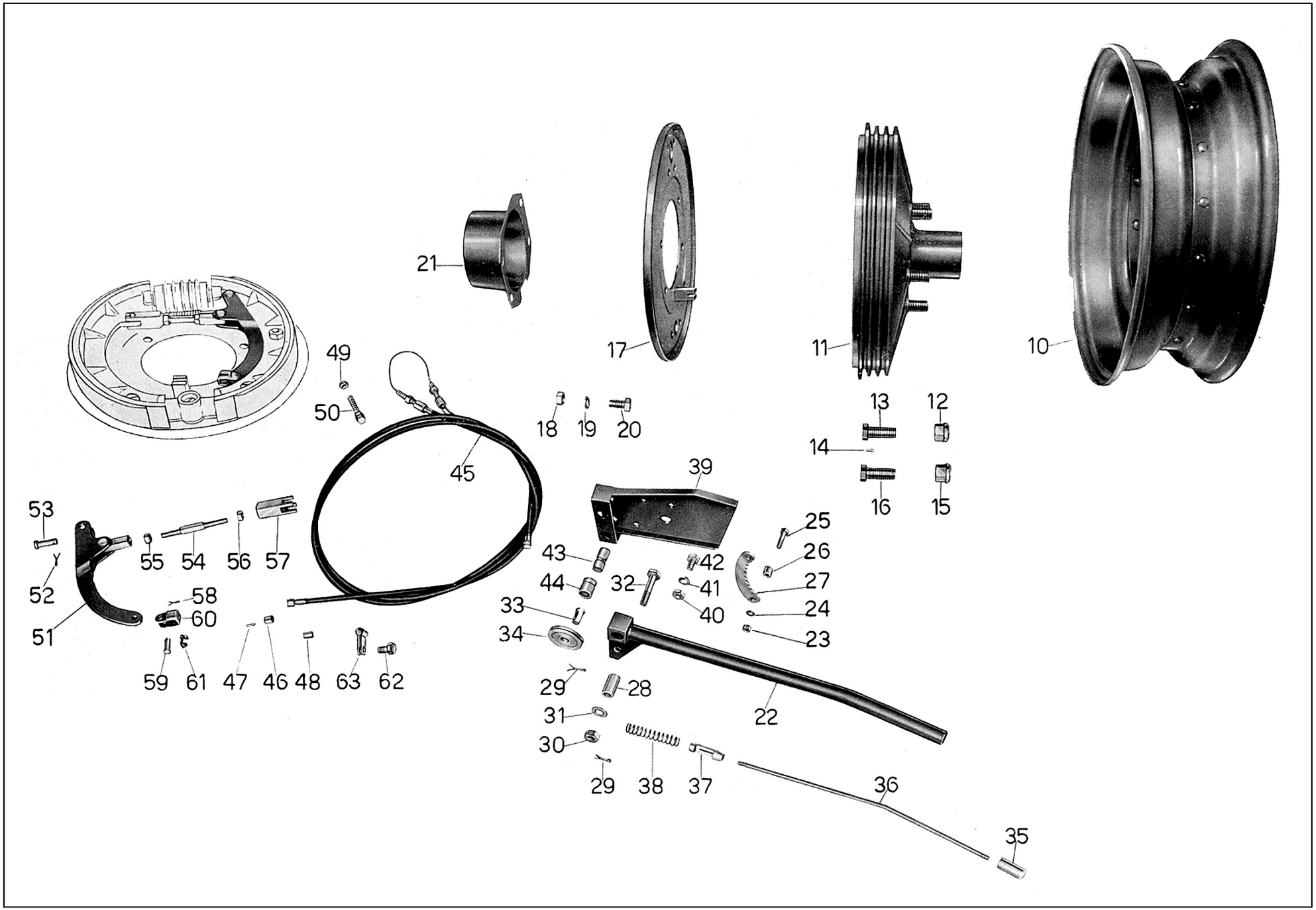

Tavola 20

www.guzzitek.org - Revente Interdite - Revendita Vietata - Resaling Forbiden - Wiederverkauf Verboten

Tavola 20 **Complesso** : Mototelaio **Gruppo** : Ruote

Sottocomplesso: Telaio - Ruote - Freni **Sottogruppo:** Ruote post. - Mozzi - Freno di stazionamento e comando

N. Figura	Numero d'ordinazione	DENOMINAZIONE	Quantità	Indicazioni suppletive
10	25603	**Ruota** a disco posteriore	2	
11	25600 D/S	**Tamburo** freni posteriori - destro e sinistro	2	
12	T 30298	**Dado** fissaggio ruota al mozzo destro	5	
13	12263	**Bullone** fissaggio ruota al mozzo destro	5	
14	12260 bis	**Spina** per bulloni fissaggio ruote ai mozzi - destro e sinistro	10	
15	25369 ter	**Dado** per bulloni fissaggio ruota al mozzo sinistro	5	
16	25369 bis	**Bullone** fissaggio ruota al mozzo sinistro	5	
17	25735 D/S	**Disco** porta ceppi destro e sinistro	2	
18	T 2075 bis	**Dado** per bullone fissaggio dischi porta ceppi	8	
19	RE 12	**Rosetta** elastica per bulloni fissaggio dischi porta ceppi	8	
20	T 30278	**Bullone** fissaggio dischi porta ceppi	8	
21	25738	**Raccoglitore** olio per freni idraulici posteriori	2	
22	25770	**Leva** freno a mano completa	1	
23	25771/4	**Dado** bloccaggio cremagliera	2	
24	25771/3	**Rosetta** elastica per bullone bloccaggio cremagliera	2	
25	25771/2	**Bullone** bloccaggio cremagliera	2	
26	25771/1	**Distanziale** per cremagliera	2	
27	25771	**Cremagliera**	1	
28	25770/4	**Distanziale** per leva a mano	1	
29	25770/14	**Copiglia** per bullone bloccaggio leva e per perno fissaggio puleggia	2	
30	25770/13	**Dado** per bullone bloccaggio leva	1	
31	25770/12	**Rosetta** per bullone bloccaggio leva	1	
32	25770/11	**Bullone** per fulcro leva freno a mano	1	
33	25770/10	**Perno** per puleggia	1	
34	25770/9	**Puleggia**	1	
35	25770/8	**Pulsante** per leva	1	
36	25770/7	**Tirante** per dente arresto	1	
37	25770/6	**Dente** arresto leva a mano	1	
38	25770/5	**Molla per leva**	1	
39	25769	**Complessivo** montaggio staffa e piastrina freno a mano	1	
40	25303	**Dado** fiss. compl. montaggio staffa e piastrina freno	4	
41	RE 8	**Rosetta** elastica per bullone fiss. compl. montaggio staffa	4	
42	T 129	**Bullone** fiss. compl. montaggio staffa e piastrina	4	
43	25773	**Perno** tirafilo	2	
44	25772	**Sostegno** perno tirafilo	2	
45	25774	**Complessivo** montaggio cavo freno a mano	1	
46	25774/6	**Capocorda** cavo freno a mano	2	
47	25774/7	**Cono** per capocorda	2	

(segue)

www.guzzitek.org - Revente Interdite - Revendita Vietata - Resaling Forbiden - Wiederverkauf Verboten

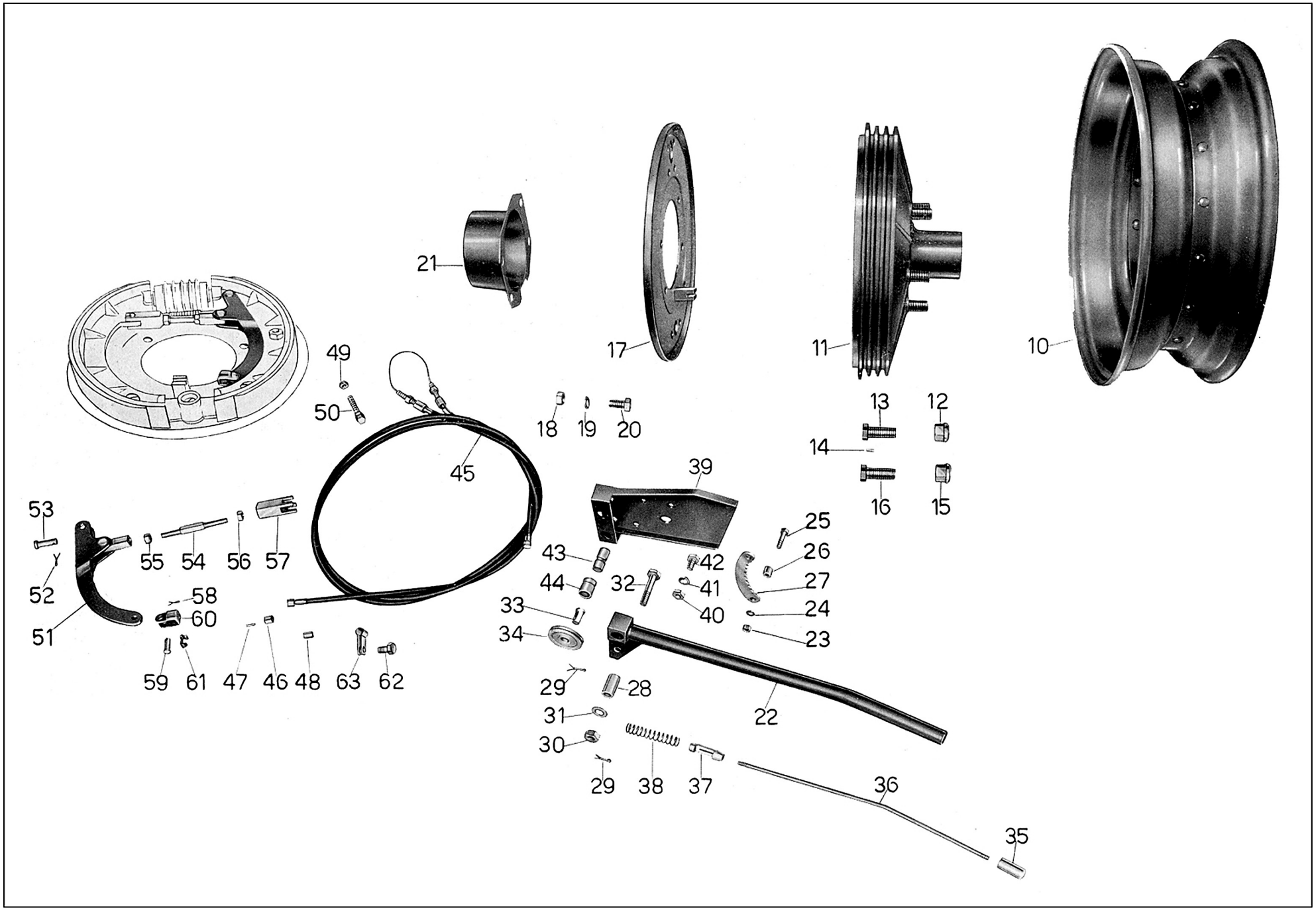

Tavola 20

www.guzzitek.org - Revente Interdite - Revendita Vietata - Resaling Forbiden - Wiederverkauf Verboten

Tavola 20

Complesso : Mototelaio **Gruppo** : Ruote

Sottocomplesso: Telaio - Ruote - Freni **Sottogruppo:** Ruote post. - Mozzi - Freno di stazionamento e comando

N. Figura	Numero d'ordinazione	DENOMINAZIONE	Quantità	Indicazioni suppletive
48		**Coprifilo** per guaine	4	
49	25774/5	**Controdado** per tirafilo sulla trasmissione comando freno	2	
50	25774/4	**Bullone** tirafilo sulla trasmissione comando freno	2	
51	25756	**Leva** sulle ganasce freno a mano	2	
52	25758/1	**Copiglia** per perno fulcro leva freno a mano	2	
53	25758	**Perno** fulcro leva freno a mano	2	
54	25759	**Puntone** per leva freno a mano	2	
55	25760	**Dado** sinistro bloccaggio puntone	2	
56	25753	**Dado** destro bloccaggio puntone	2	
57	25761	**Forcella** freno a mano	2	
58	25763/1	**Copiglia** per perno attacco cavo freno a mano	2	
59	25763	**Perno** attacco cavo freno a mano	2	
60	25762	**Forcella** attacco freno a mano	2	
61	25762/1	**Molletta** ritegno capocorda freno a mano	2	
62	T 134	**Bullone** fissaggio fascetta di tenuta trasmissione freno	3	
63	25764	**Fascetta** di tenuta trasmissione freno a mano	3	

www.guzzitek.org - Revente Interdite - Revendita Vietata - Resaling Forbiden - Wiederverkauf Verboten

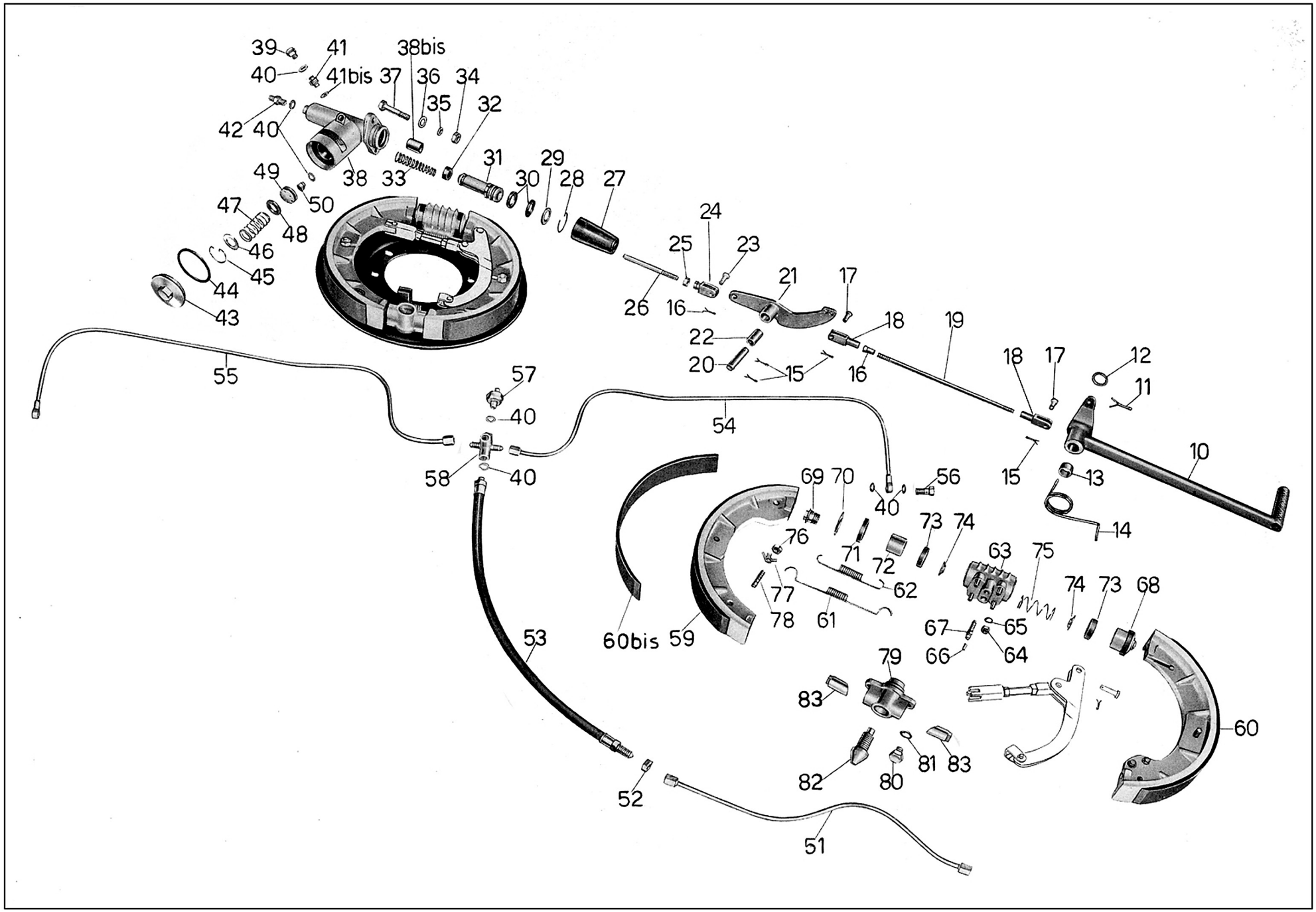

Tavola 21

www.guzzitek.org - Revente Interdite - Revendita Vietata - Resaling Forbiden - Wiederverkauf Verboten

Tavola 21 **Complesso** : Mototelaio **Gruppo** : Ruote
Sottocomplesso: Telaio - Ruote - Freni **Sottogruppo:** Freni idraulici e comando

N. Figura	Numero d'ordinazione	DENOMINAZIONE	Quantità	Indicazioni suppletive
10	25710	**Pedale** comando freni idraulici	1	
11	10075 bis	**Copiglia** per fissaggio pedale freno	1	
12	T 8336 ter	**Rosetta** per fissaggio pedale freno	2	
13	25710/5	**Boccola** per pedale comando freni post.	1	
14	25711	**Molla** richiamo pedale freni	1	
15	M 160 bis	**Copiglia** per spine tiranti, per leva di rinvio e per spina attacco puntale alla leva di rinvio	5	
16	T 84 bis	**Dado** di registro tirante per pedale comando freni posteriori	1	
17	T 85	**Spina** per forcellini tirante per freni post.	2	
18	12287	**Forcellino** per tirante pedale comando freni post.	2	
19	25712	**Tirante** per pedale comando freni post.	1	
20	25714	**Perno** per leva di rinvio	1	
21	25713	**Leva** di rinvio per freni post.	1	
22	25713/3	**Boccola** per leva di rinvio	1	
23	25719	**Spina** attacco puntale alla leva di rinvio	1	
24	25718	**Forcellino** sul puntale per pompa freni idraulici posteriori	1	
25	25303	**Dado** sul puntale per registro	1	
26	25717	**Puntale** per pompa per freni idraulici pos'.	1	
27	25715/28	**Soffietto** parapolvere per pompa freni idraulici posteriori	1	
28	25715/9	**Anello** elastico arresto pistone pompa freni posteriori	1	
29	25715/8	**Ranella** ritegno pistone pompa freni idraulici posteriori	1	
30	25715/6	**Calotta** (VG29) per pompa freni idraulici	2	
31	25715/3	**Pistone** per pompa freni idraulici posteriori	1	
32	25715/4	**Calotta** (VG24-14) per pompa freni idraulici	1	
33	25715/7	**Molla** pistone pompa freni idraulici posteriori	1	
34	25716	**Dado** per bulloni fissaggio pompa freni idraulici posteriori	2	
35	RE 10	**Rosetta** elastica per bulloni fissaggio pompa freni idraulici	2	
36	M 2177	**Rosetta** sotto testa per bulloni fissaggio pompa freni idraulici	2	
37	M 154	**Bullone** fissaggio pompa freni idraulici posteriori	2	
38	25715/1	**Corpo** pompa per freni idraulici posteriori	1	
38bis	25715/5	**Boccola** di alimentazione per pompa freni idraulici posteriori	1	
39	25715/18	**Tappo** valvola aspirazione per pompa freni idraulici	1	
40	25721	**Guarnizione** per tappo valvola aspirazione, per valvola mandata, per raccordo pompa, per interruttore idraulico e per tubazione flessibile	9	
41	25715/14	**Valvola** di aspirazione pompa per freni idraulici posteriori	1	
41bis	25715/17	**Guarnizione** per valvola aspirazione pompa	1	
42	25720	**Raccordo** pompa tubazione	1	
43	25715/24	**Complessivo** tappo e scodellino pompa	1	
44	25715/27	**Guarnizione** tappo pompa	1	

(segue)

www.guzzitek.org - Revente Interdite - Revendita Vietata - Resaling Forbiden - Wiederverkauf Verboten

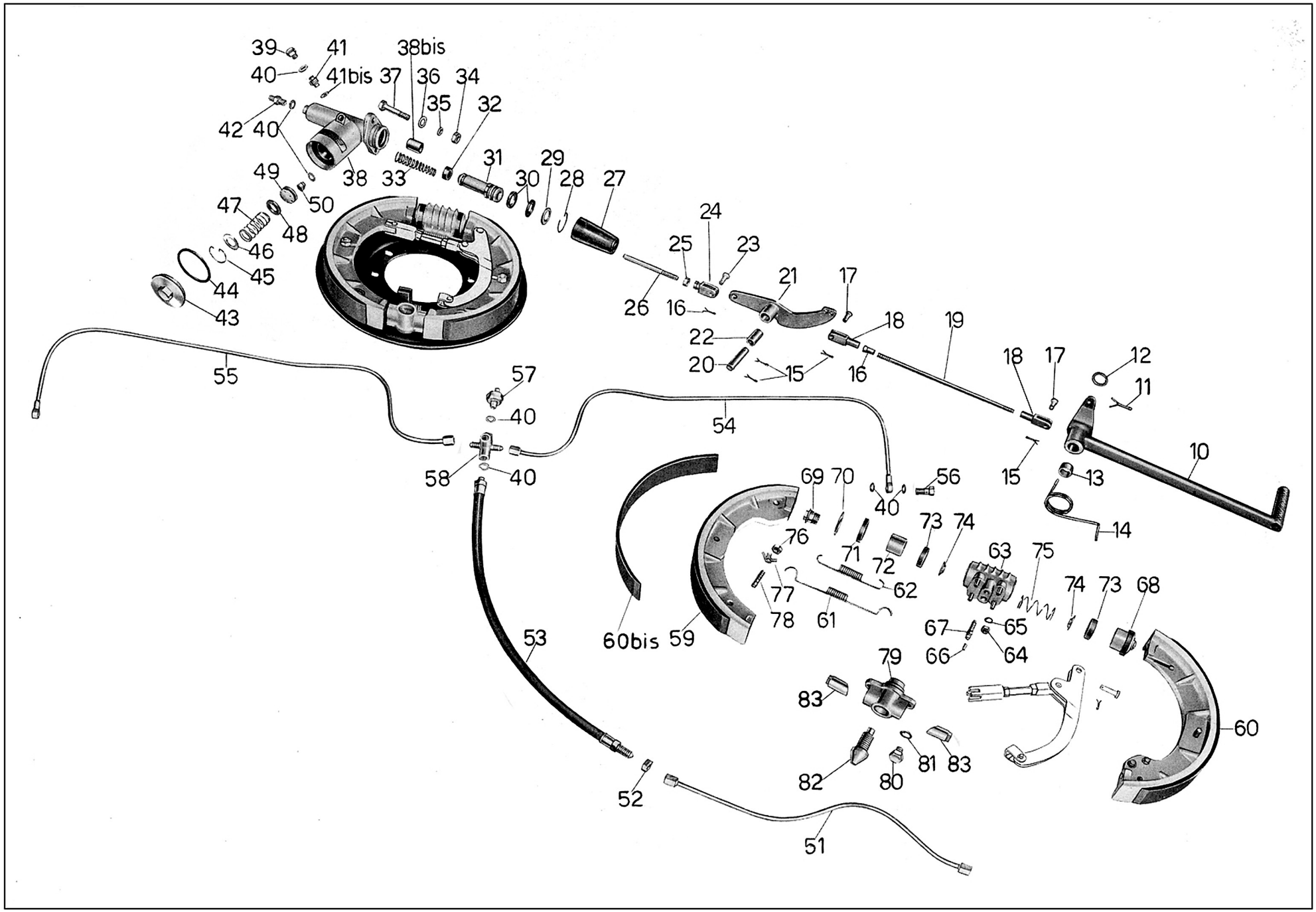

Tavola 21

www.guzzitek.org - Revente Interdite - Revendita Vietata - Resaling Forbiden - Wiederverkauf Verboten

Tavola 21 **Complesso** : Mototelaio **Gruppo** : Ruote
Sottocomplesso: Telaio - Ruote - Freni **Sottogruppo:** Freni idraulici e comando

N. Figura	Numero d'ordinazione	DENOMINAZIONE	Quantità	Indicazioni suppletive
45	25715/23	**Anello** elastico arresto molla alimentazione	1	
46	25715/22	**Disco** per molla alimentazione	1	
47	25715/21	**Molla** per pistone alimentazione	1	
48	25715/20	**Calotta** 0159 (VG27-16) per pistone alimentazione	1	
49	25715/19	**Pistone** alimentazione	1	
50	25715/10	**Valvola** di mandata pompa completa	1	
51	25722	**Tubazione** anteriore completa	1	
52	25725/2	**Dado** per raccordo tubo flessibile	1	
53	25724	**Complessivo** tubo flessibile	1	
54	25728 S	**Tubazione** posteriore sinistra completa	1	
55	25728 D	**Tubazione** posteriore destra completa	1	
56	25730	**Tappo** per raccordo	1	
57	25732	**Interruttore** idraulico d'arresto	1	
58	25726	**Raccordo** a tre vie con attacco idro stop	1	
59	25746 D/S	**Ganascia** anteriore destra e sinistra complete di suole	2	
60	25746/1 D/S	**Ganascia** posteriore destra e sinistra complete di suole	2	
60bis	25750	**Suola** per ganascie freni idraulici posteriori	4	
61	25755	**Molla** a elica cilindrica	2	
62	25754	**Molla** superiore richiamo ganasce	2	
63	25740/1	**Corpo** cilindrico (D 32)	2	
64	25740/11	**Dado** per fissaggio corpo cilindrico al disco porta ceppi	8	
65	25740/10	**Rosetta** elastica per dado fissaggio corpo cilindrico	8	
66	25741/1	**Cappuccio** parapolvere per vite di spurgo	2	
67	25741	**Vite** spurgo aria	2	
68	25740/2	**Complessivo** pistone per cilindro	4	
69	25740/3	**Testa** pistone	4	
70	25740/4	**Rodella** di ritegno pistone	4	
71	25740/5	**Scodellino** parapolvere	4	
72	25740/6	**Corpo** pistone	4	
73	25740/9	**Calotta** (CC 32) per pistone	4	
74	25740/8	**Scodellino** premi calotta	4	
75	25740/7	**Molla** per cilindro	4	
76	25753	**Dado** bloccaggio per perno registro ganasce	4	
77	25752/1	**Rosetta** di sicurezza per perno registro ganasce	4	
78	25752	**Perno** registro ganasce	4	
79	25742	**Corpo** registro ganasce	2	
80	25743	**Bullone** fissaggio corpo registro ganasce	4	
81	25743/1	**Rosetta** elastica per bullone fissaggio corpo registro ganasce	4	
82	25744	**Perno** registro ganasce	2	
83	25745	**Nottolino** registro ganasce	4	

www.guzzitek.org - Revente Interdite - Revendita Vietata - Resaling Forbiden - Wiederverkauf Verboten

Dal N. di telaio 11237 al N. ECA 99 sono stati montati i seguenti particolari:

N. d'ordin.	DENOMINAZIONE	Quant.
	DAL N. 11237 AL N. EBC 99	
T 30350	**Tirante** fra leva doppia e bilanciere freno posteriore	2
25384	**Tirante** posteriore per freni posteriori	2
	DAL N. EBD 00 AL N. ECA 99	
25394	**Tirante** fra leva doppia e bilanciere freno posteriore	2
25384/1	**Tirante** posteriore per freni posteriori	2
	DAL N. 11237 AL N. ECA 99	
25364	**Ruota** a disco posteriore	2
M 160 bis	**Copiglia** per tiranti, per perno della leva doppia rinvio tiranti e per spine fissaggio camme comando freno posteriore	18
T 85	**Spina** per tiranti comando freni posteriori e per leva doppia	12
25390	**Tirante** anteriore dei freni posteriori	1
T 30365	**Leva** a pedale comando freni posteriori	1
25389	**Perno** per leva doppia di rinvio freni posteriori	1
25386	**Leva** doppia comando freni posteriori completa di boccole	1
12283	**Boccola** per leva doppia comando freni posteriori	2
T 30345	**Bilanciere** di compensazione per freni posteriori	1
12294 bis	**Dado** per registro freni posteriori	2
12294 ter	**Rullo** per tiranti comando freni posteriori	2
25394	**Tirante** fra bilancieri e leve di rinvio	2
25393	**Leva** di rinvio per freni posteriori	2
25365 D/S	**Mozzo** per ruote posteriori completo	2
25366 D/S	**Mozzo**	2
25367	**Tamburo**	2
T 71 bis	**Dado** per perni sui dischi porta ceppi freni posteriori	4
25377 bis	**Piastrina** di tenuta ceppi freni posteriori	2
25376 ter	**Molla** per ceppi freni posteriori	2
25376 bis	**Perno** sui ceppi freni posteriori di tenuta molle	4
25374	**Ceppo** freni posteriori completi di nastro ferodo	4
25375 ter	**Vite** fissaggio piastre ai ceppi	8
25375 bis	**Piastra** sui ceppi freni posteriori	4
T 63 E	**Ribattino** per fissaggio ferodo ai ceppi freni posteriori	48
25376	**Nastro** ferodo per ceppi freni posteriori	4
T 30219	**Dado** fissaggio perni porta ceppi ai dischi	4
25373 bis	**Rosetta** per perni porta ceppi	8
25373	**Perno** sui dischi porta ceppi	4
25370	**Disco** porta ceppi freni posteriori	2
T 30272	**Raccoglitore** olio per freni posteriori	2
12274	**Spina** di tenuta camme sugli alberi freni posteriori	2
25377	**Camma** per ceppi freni posteriori	2
DN 8	**Dado** per bulloni fissaggio supporti agli alberi	4
RE 8	**Rosetta** fissaggio supporti agli alberi comando freni posteriori	4
T 58	**Bullone** fissaggio supporti agli alberi comando freni posteriori	4
T 5080	**Vite** di registro leve freni posteriori	2
DN 7	**Dado** per viti di registro leve freni posteriori	2
25382 D/S	**Supporto** per alberi comando freni posteriori destro e sinistro	2
25378	**Albero** con leva comando freni posteriori destro	1
25378 bis	**Albero** con leva comando freni posteriori sinistro	1

www.guzzitek.org - Revente Interdite - Revendita Vietata - Resaling Forbiden - Wiederverkauf Verboten

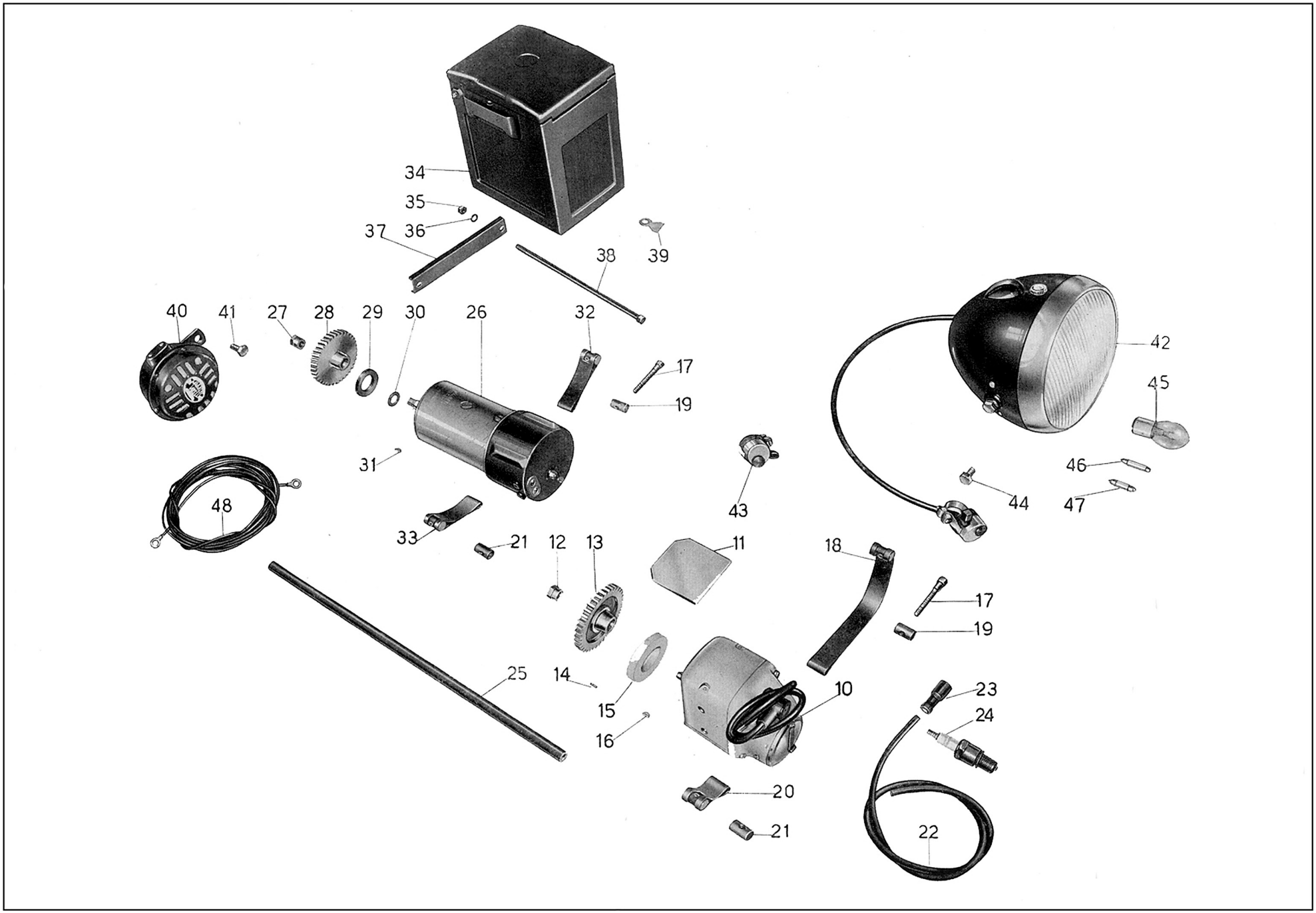

Tavola 22

www.guzzitek.org - Revente Interdite - Revendita Vietata - Resaling Forbiden - Wiederverkauf Verboten

Tavola 22 **Complesso** : Mototelaio **Gruppo** : Accensione - Generatore - Illuminazione ed accessori

Sottocomplesso: Impianto elettrico **Sottogruppo:** Magnete - Dinamo - Batteria - Faro - Tromba elettrica

N. Figura	Numero d'ordinazione	DENOMINAZIONE	Quantità	Indicazioni suppletive
10	MCR 4-E	**Magnete** (Marelli)	1	
11	11561	**Spessore** inferiore tra magnete e basamento in alluminio	1	
	11561/1	**Spessore** superiore tra magnete e basamento in fibra	1	
12	M 8534 bis	**Dado** per magnete	1	
13	11560	**Ingranaggio** per magnete	1	
14	M 8533 bis	**Spina** per ingranaggio magnete	2	
15	M 8534	**Anello** feltro per ingranaggio magnete	1	
16	90071-41	**Chiavella** per magnete (Marelli)	1	
17	M 172	**Bullone** fissaggio fascette magnete e dinamo	2	
18	11562	**Fascetta** lunga per magnete con rullo non filettato	1	
19	M 2175	**Rullo** non filettato per fascette magnete e dinamo	2	
20	M 8169	**Fascetta** corta per magnete con rullo filettato	1	
21	M 2174	**Rullo** filettato per fascette magnete e dinamo	2	
22	11563 bis	**Filo** per candela	1	
23	40530	**Attacco** rapido per filo candela	1	
24	CW 225 B	**Candela** con guarnizione (Marelli)	1	
25		**Guaina** in vipla ∅ 14 mt. 0,500	1	
26	RCS 45 6 - 2200 D DN 20 CA 45 6 - 2200 D	**F. Scaglia** **Marelli** } Dinamo	1	
27	M 2564	**Dado** per ingranaggio dinamo	1	
28	25035	**Ingranaggio** comando dinamo	1	
29	11566	**Anello** gomma di tenuta olio per dinamo	1	
30	MA 174 bis	**Guarnizione** cuoio di tenuta olio per dinamo	1	
31	MNKE 3/2 X	**Chiavella** per albero rotore dinamo (Marelli)	1	
32	25116	**Fascetta** con rullo non filettato per dinamo	1	
33	25116 bis	**Fascetta** con rullo filettato per dinamo	1	
34		**Batteria** con capacità di Ah. 32 (6 Volt)	1	
35	DN 7	**Dado** per tiranti fissaggio batteria	2	
36	RE 7	**Rosetta** per tiranti fissaggio batteria	2	
37	25488	**Traversino** di fissaggio batteria	1	
38	T 30065	**Tirante** di fissaggio batteria	2	
39	T 30614	**Attacco** ad occhiello per cavi	4	
40	T 111 A	**Tromba** elettrica (Marelli)	1	
41	T 129 bis	**Bullone** fissaggio tromba elettrica al telaio	1	
42	PMP/90 4010	**SIEM** **Pagani (CEV)** } **Faro** anteriore	1	

(segue)

www.guzzitek.org - Revente Interdite - Revendita Vietata - Resaling Forbiden - Wiederverkauf Verboten

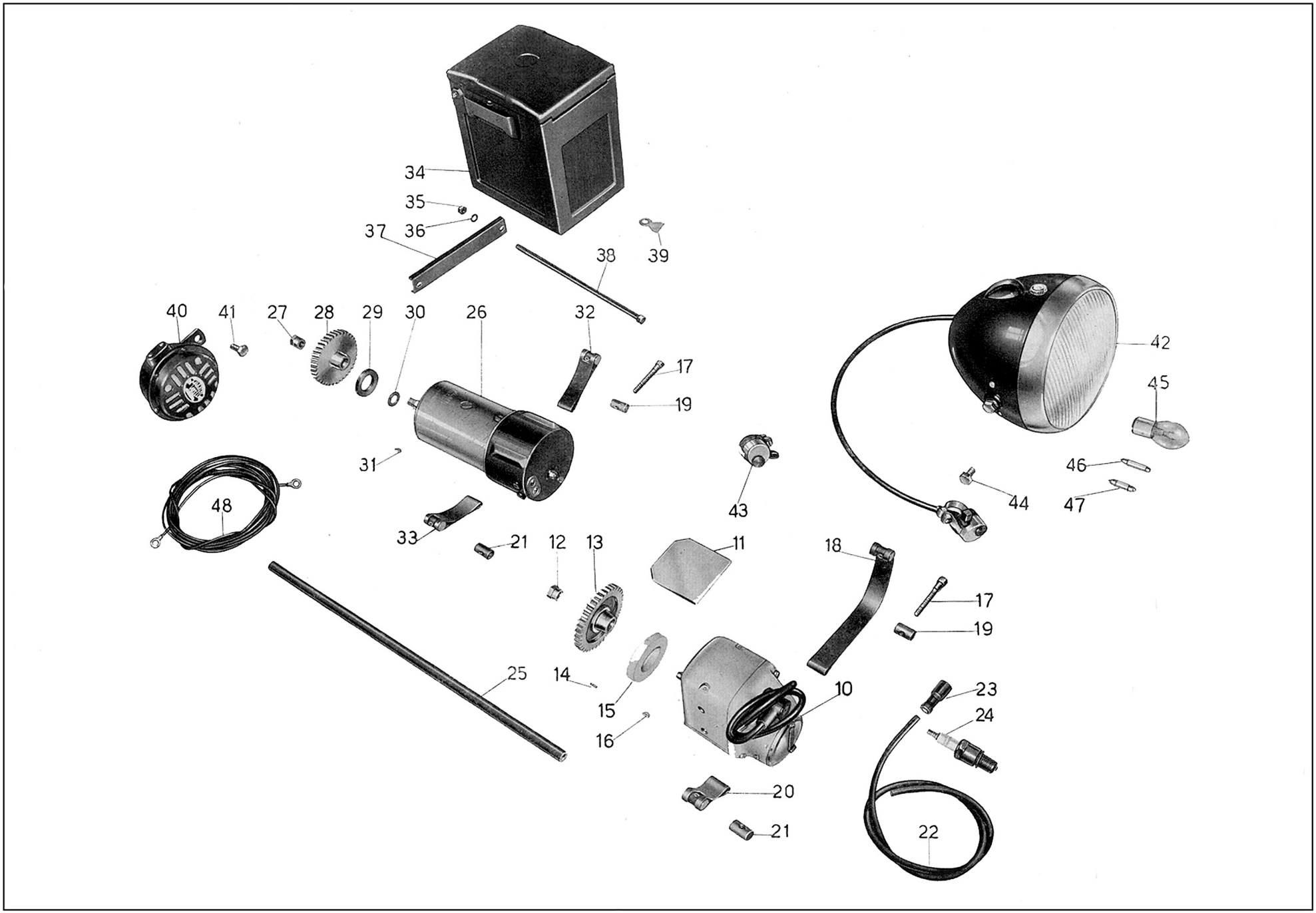

Tavola 22

www.guzzitek.org - Revente Interdite - Revendita Vietata - Resaling Forbiden - Wiederverkauf Verboten

Tavola 22

Complesso : Mototelaio — **Gruppo** : Accensione - Generatore - Illuminazione ed accessori

Sottocomplesso: Impianto elettrico — **Sottogruppo:** Magnete - Dinamo - Batteria - Faro - Tromba elettrica

N. Figura	Numero d'ordinazione	DENOMINAZIONE	Quantità	Indicazioni suppletive
43	DM/1 — 8041	**SIEM — Pagani (CEV)** **Deviatore** per comando luce anabbagl. e pulsante tromba elettr.	1	
44	PMP/4 — 3199	**SIEM — Pagani (CEV)** **Bullone** attacco bracci al faro	2	
45	6 V 25/25 W	**Lampada** luce campagna per faro anteriore	1	
46	6 V 5 W	**Lampada** luce città sul faro anteriore	1	siluro mm. 38
47	6 V 3 W	**Lampada** luce spia sul faro anteriore	1	siluro mm. 31
48		**Cavo** sterlingato Ø 1,5 per impianto elettrico . . . . . Totale mt. (comprende i cavi: dal faro (51) alla dinamo (51) **colore rosso** mt. 1,30 - dal faro (61) alla dinamo (61) **colore bianco** mt. 1,30 - dal faro (B +) alla batteria (+) **colore rosso** con attacco ad occhio Ø 8,5 ad una estremità mt. 1,95 - dal faro (FT) **colore giallo** mt. 1,60 - dal faro (T — T +) alla tromba n. due cavi **colore arancio** totale mt. 1,80 - dal faro (SP) alla bobina intermittenza **colore nero** con attacco ad occhio Ø 4,2 ad una estremità mt. 0,15 - cavo dalla bobina intermittenza nel faro al commutatore di direzione **colore nero** con attacco ad occhio Ø 4,2 ad una estremità mt. 1,20 - dal commutatore di direzione alla massa **colore nero** con attacco ad occhio Ø 6,5 ad una estremità mt. 0,09 - dalla batteria (—) alla massa **colore nero** con attacchi ad occhio Ø 8,5 alle estremità mt. 0,27 - dal faro (A) all'idrostop **colore nero** mt. 2,90).	11,96	

www.guzzitek.org - Revente Interdite - Revendita Vietata - Resaling Forbiden - Wiederverkauf Verboten

Dal N. di telaio 11237 al N. EAE 50 sono stati montati i seguenti particolari:

N. d'ordin.	DENOMINAZIONE	Quant.
	DAL N. 11237 AL N. 17186	
MLA 53	**Magnete** Marelli	1
M 8533	**Ingranaggio** per magnete	1
25119	**Fascetta** lunga per magnete con rullo non filettato	1
M 187	**Presa** di corrente	1
T 2679 bis	**Copiglia** per Bowden	1
Mr. 11501/8126	**Rosetta** per Bowden	1
Mr. 11501/8125	**Spina** per Bowden	1
Mr. 11501/8124	**Forcellino** per Bowden	1
Mr. 11501/8129	**Molla** per Bowden	1
Mr. 11501/81292	**Dado** per vite tirante	1
Mr. 11501/81291	**Vite** per Bowden	1
12357/12358	**Trasmissione** comando anticipo completa	1
T 30109	**Bullone** fissaggio leva comando anticipo al manubrio	1
T 2700	**Leva** comando anticipo magnete	1
T 2676	**Grano** di fermo leva anticipo magnete	2
T 193 N	**Capocorda** per trasmissione sulla leva	1
T 8208	**Capocorda** per trasmissione sul forcellino per Bowden	1
T 234	**Coprifilo** per guaina comando anticipo	2
25115	**Vite** per ingranaggio dinamo	4
ML 217	**Anello** di tenuta per ingranaggio dinamo	1
25112	**Ingranaggio** dinamo	1
25113	**Mozzo** per ingranaggio dinamo	1
MLA 213	**Anello** gomma di tenuta olio per dinamo	1
T 21	**Tromba** elettrica Marelli	1
NR 1701/85	**Dado** fissaggio tromba elettrica (Marelli)	1
T 209 C	**Bussola** di spessore per tromba elettrica	1
NR 1811/27	**Rosetta** per dado fissaggio tromba elettrica (Marelli)	1
	DAL N. 17187 AL N. EAE 50	
25112 bis/1	**Ingranaggio** comando dinamo	1

www.guzzitek.org - Revente Interdite - Revendita Vietata - Resaling Forbiden - Wiederverkauf Verboten

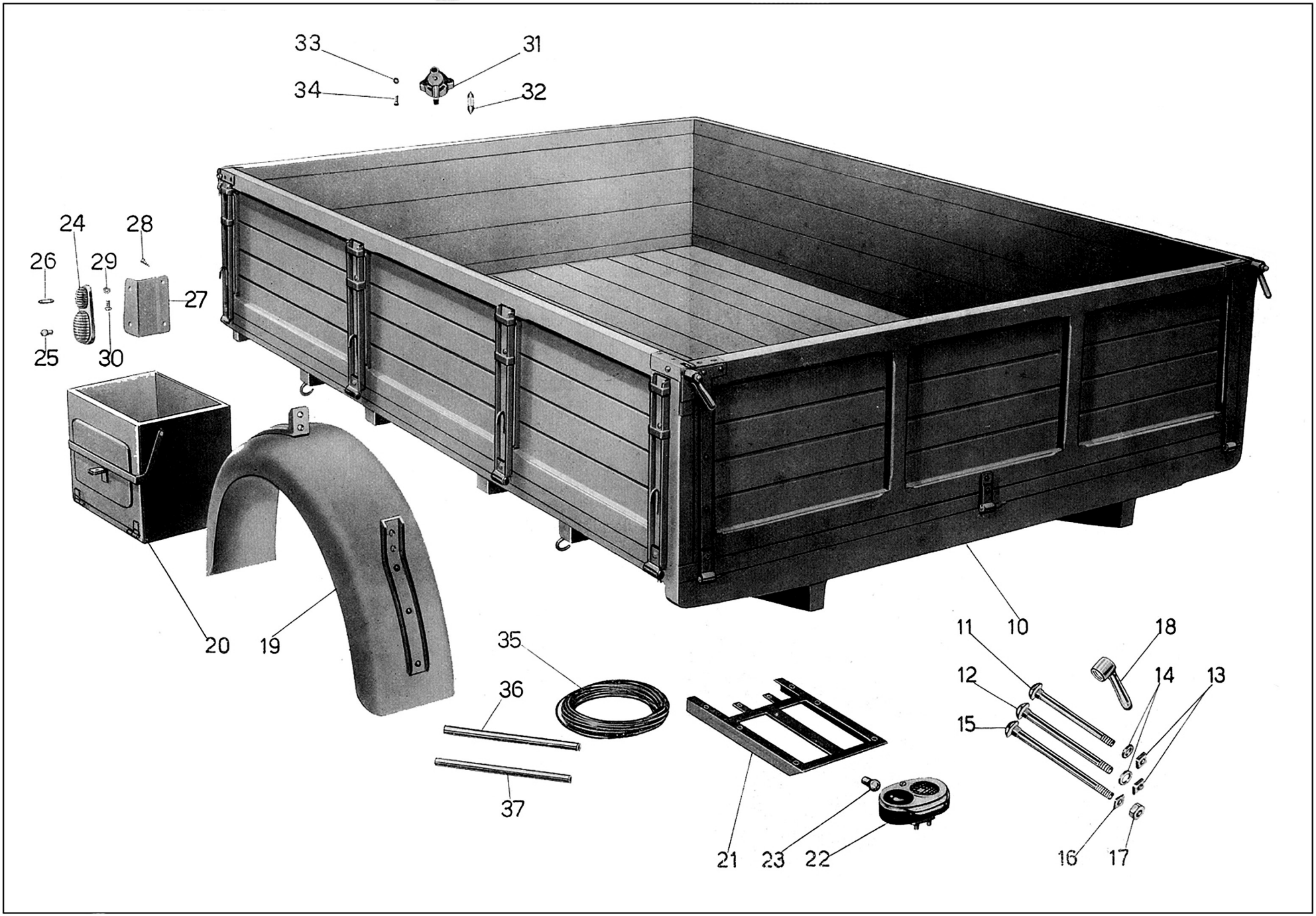

Tavola 23

www.guzzitek.org - Revente Interdite - Revendita Vietata - Resaling Forbiden - Wiederverkauf Verboten

Tavola 23 **Complesso** : Carrozzeria **Gruppo** : Cassone

Sottocomplesso: Cassone **Sottogruppo:** Cassone - Cassette - Parafanghi posteriori ed accessori

N. Figura	Numero d'ordinazione	DENOMINAZIONE	Quantità	Indicazioni suppletive
10	25550/1	**Cassone** completo di ferramenta	1	
11		**Tirante** fissaggio fondo cassone ai traversi	8	
12		**Tirante** fissaggio fondo ai longheroni (parte posteriore)	2	
13		**Dado** quadro per tirante fissaggio fondo cassone ai traversi e fissaggio fondo ai longheroni	10	16 x 16 passo 8 MA
14		**Ranella** per tiranti fissaggio fondo cassone ai traversi e fissaggio fondo cassone ai longheroni	10	
15		**Tirante** fissaggio cassone al telaio	6	
16		**Ranella** quadra per tirante fissaggio cassone al telaio	6	
17		**Dado** esagonale per tirante fissaggio cassone al telaio	6	
18		**Maniglia** per chiavistello di chiusura portello posteriore	2	
19	25555	**Parafango** posteriore	2	
20	25552	**Cassetta** laterale per cassone	2	
21	25570	**Porta** targa	1	
22	25573	**Fanalino** posteriore a due luci e tre servizi completo di dadi	1	
23	6 V 5 W	**Lampadina** sferica per fanalino posteriore	2	
24		**Fanalini** di direzione e d'ingombro	2	
25	6 V 15 W	**Lampadina** sferica per fanalini di direzione	2	
26	6 V 3 W	**Lampadina** a siluro mm. 8,2 x 31 per fanalini d'ingombro	2	
27		**Squadretta** fissaggio fanalino di direzione e d'ingombro al cassone	2	
28		**Vite** fissaggio squadrette attacco fanalini al cassone	4	
29		**Dado** per vite fissaggio fanalini alle squadrette	4	
30		**Vite** fissaggio fanalini alle squadrette	4	
31	25576	**Deviatore** sul manubrio per indicatori di direzione	1	
32	6 V 2/3 W	**Lampadina** a siluro per deviatore da mm. 6 x 31	1	
33	41086	**Dado** per vite fissaggio deviatore per indicatori di direzione al manubrio	2	
34	25577	**Vite** fissaggio deviatore per indicatori di direzione al manubrio	2	
35		**Rotolo** cavo sterlingato ∅ 1,5 per impianto elettrico posteriore mt. 14,40	1	
36		**Guaina** in vipla ∅ 12 mt. 1	1	
37		**Guaina** in vipla ∅ 9 mt. 0,33	1	

www.guzzitek.org - Revente Interdite - Revendita Vietata - Resaling Forbiden - Wiederverkauf Verboten

Dal N. di telaio 11237 al N. EAS 49 è stato montato il seguente particolare:

N. d'ordin.	DENOMINAZIONE	Quant.
25550	**Cassone**	1
	SEGNALATORI MONTATI SULLA PRODUZIONE PRECEDENTE	
T 30602	**Frecce** di direzione	2
6 V 3 W	**Lampadina** a siluro 6 x 39 per frecce	2
T 30603	**Fanalini** d'ingombro	2
6 V 5 W	**Lampadina** a siluro 7 x 38 per fanalini d'ingombro	2

www.guzzitek.org - Revente Interdite - Revendita Vietata - Resaling Forbiden - Wiederverkauf Verboten

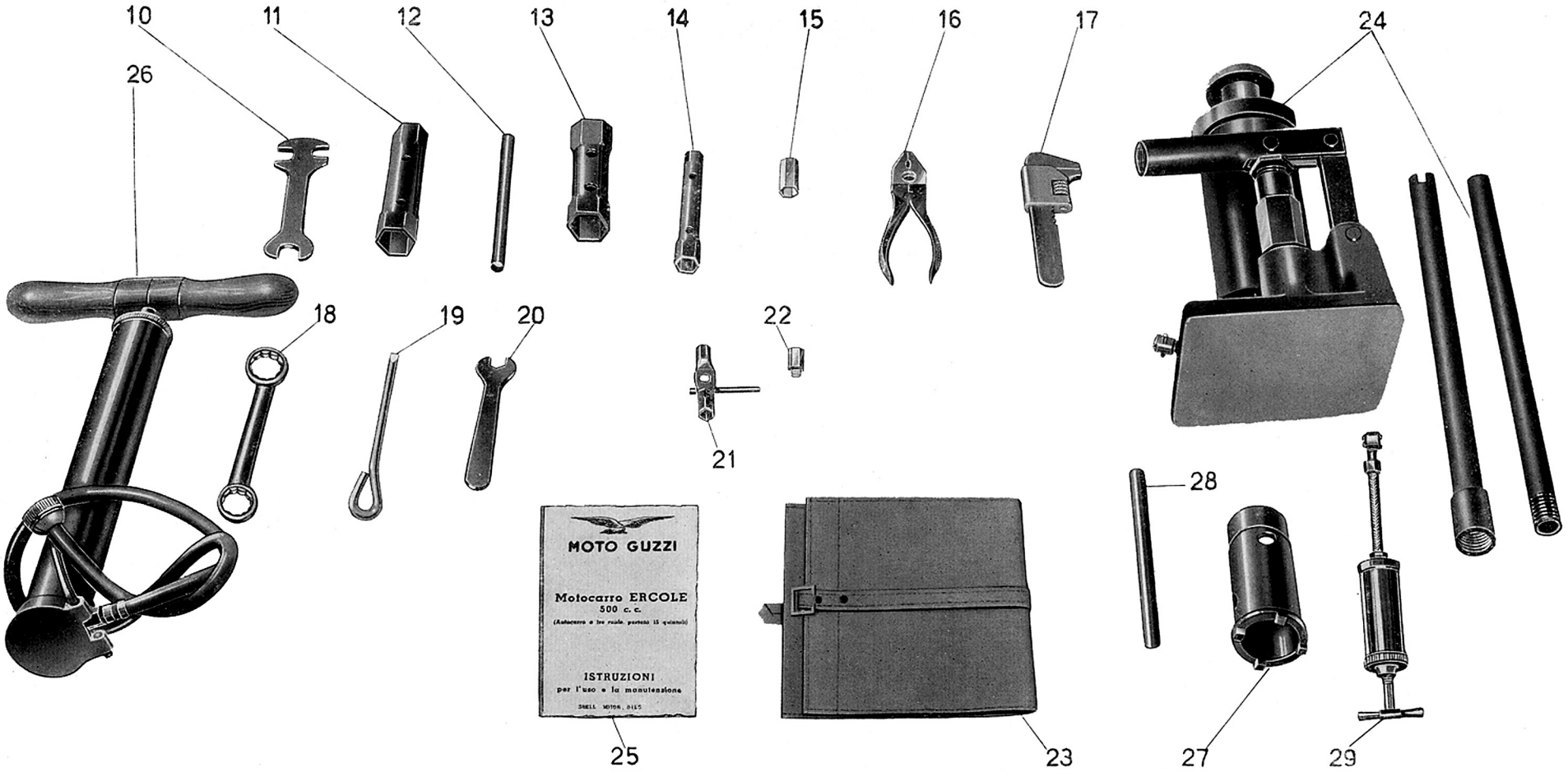

Tavola 24

www.guzzitek.org - Revente Interdite - Revendita Vietata - Resaling Forbiden - Wiederverkauf Verboten

Tavola 24

Complesso : Dotazione **Gruppo** : Comuni e di manutenzione

Sottocomplesso: Attrezzi ed accessori **Sottogruppo:** Dotazione individuale normale ed a richiesta

N. Figura	Numero d'ordinazione	DENOMINAZIONE	Quantità	Indicazioni suppletive
10	T 9601	**Chiave** piatta da mm. 14 - 15 - 16	1	
11	T 30621	**Chiave** a tubo da mm. 22 - 24	1	
12	T 9604 bis	**Spina** per chiave a tubo	1	
13	25559	**Chiave** per candela da mm. 21 - 22	1	
14	T 9602	**Chiave** a tubo da mm. 10 - 14	1	
15	26757	**Chiave** da mm. 11 per registro punterie	1	
16	38808	**Pinza** universale	1	
17	T 9637	**Chiave** regolabile	1	
18	T 9613/1	**Chiave** ad occhio da mm. 17 - 19	1	
19	36465	**Cacciavite**	1	
20	T 9600	**Chiave** piatta da mm. 11	1	
21	T 5323 bis	**Chiave** a tubo doppia da mm. 8 - 9 per carburatore	1	
22		**Getto** di scorta	1	
23	T 9624	**Borsa** porta utensili	1	
24	25560	**Martinetto** completo di asta	1	Portata q.li 20
25		**Libretto** istruzioni	1	
26	T 30664	**Pompa** per pneumatici	1	Viene fornita a richiesta
27	41140	**Chiave** per volano	1	Viene fornita a richiesta
28	T 9611	**Spina** per chiave volano	1	Viene fornita a richiesta
29	T 35210 bis/30619	**Siringa** per ingrassatore con tubazione flessibile	1	Viene fornita a richiesta

www.guzzitek.org - Revente Interdite - Revendita Vietata - Resaling Forbiden - Wiederverkauf Verboten

VARIANTI PER MOTOCARRO « ERCOLE » A METANO

www.guzzitek.org - Revente Interdite - Revendita Vietata - Resaling Forbiden - Wiederverkauf Verboten

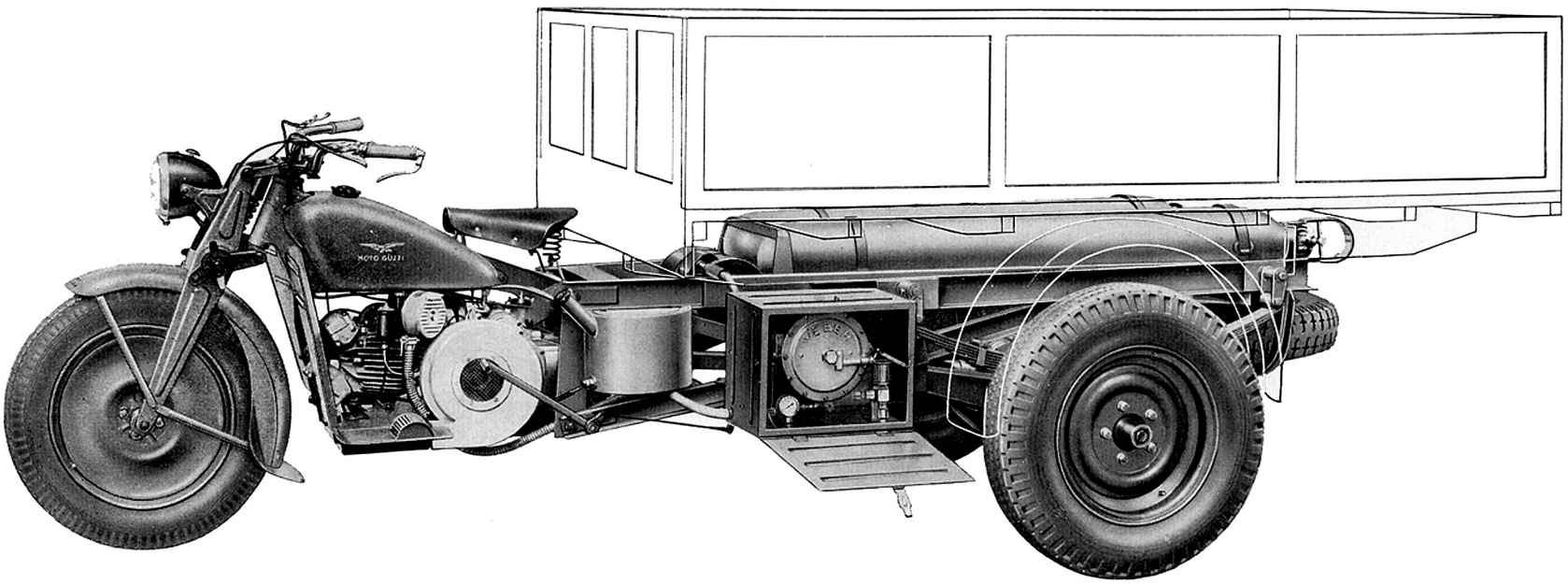

Motocarro a metano

www.guzzitek.org - Revente Interdite - Revendita Vietata - Resaling Forbiden - Wiederverkauf Verboten

INDICE

N.° d'ordinazione	N. di Tav.	N. di Figura	N.° d'ordinazione	N. di Tav.	N. di Figura	N.° d'ordinazione	N. di Tav.	N. di Figura	N.° d'ordinazione	N. di Tav.	N. di Figura	N.° d'ordinazione	N. di Tav.	N. di Figura
DN 6	27	16	25863/1 D/S	26	21									
RE 6	26	19	25864/1											
RE 6	27	27	25865	28	10									
DN 8	26	16	25865 A	27	10									
RE 8	26	15	25869	25	35									
RE 10	26	25	25869	27	11									
M 12 R	25	12	25870	27	23									
T 58	26	13bis	25870	28	13									
M 70	25	26	25871	27	13									
M 70 bis	25	27	25872	28	11									
T 71 bis	26	26	25872 A	27	12									
M 118 bis	25	34	25877	27	14									
T 134	25	32	25878	28	12									
T 136	26	18	25880											
T 136	27	15	25878 A	27	17									
T 234	25	24	25880 A											
CW 240 B	25	14	25883	27	20									
T 193 N	25	25	25884/2	23	18									
T 2676	25	17	25887	27	24									
T 2700	25	16	25888	27	25									
M 8049 ter	25	13	25889	25	30									
M 8049/1	25	10	25890	26	22									
M 8050	25	11	25902	25	29									
T 9047	26	23	25910	27	22									
12061/1	25	15	25915	25	21									
12214	26	24	25916	25	22									
12319 bis	26	27	T 30109	25	18									
24186 A	27	26	36070 A	26	20									
25801/1	26	10	38387	26	14									
25814	26	11	38438	25	33									
25815	26	12	Manometro	27	19									
25839	25	36	Riduttore di pressione	27	21									
25840	28	14												
25844	28	15	Trasmissione comando starter riduttore	25	23									
25847	26	13												
25859	25	28	Chiave per apertura e chiusura bombole	25	31									
25860	26	17												
25861	25	19												
25862	25	20												

www.guzzitek.org - Revente Interdite - Revendita Vietata - Resaling Forbiden - Wiederverkauf Verboten

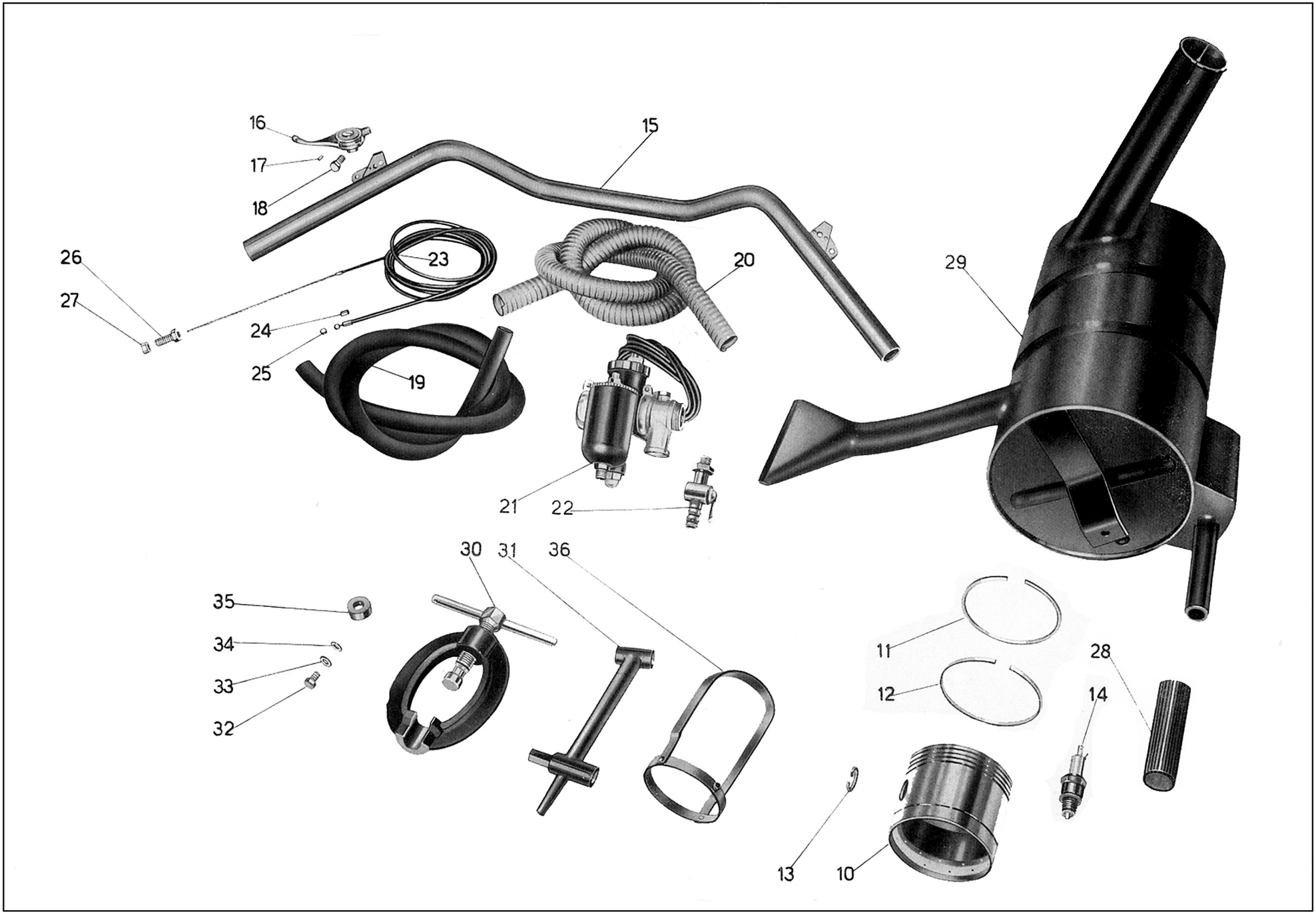

Tavola 25

www.guzzitek.org - Revente Interdite - Revendita Vietata - Resaling Forbiden - Wiederverkauf Verboten

Tavola 25 Pistone - Manubrio - Carburatore - Rubinetto - Trasmissione comando starter - Silenziatore - Dotazione supplem.

N. Figura	Numero d'ordinazione	DENOMINAZIONE	Quantità	Indicazioni suppletive
10	M 8049/1	**Pistone**	1	
11	M 8050	**Fascia** elastica	3	
12	M 12 R	**Fascia** elastica raschiaolio	2	
13	M 8049 ter	**Molla** di tenuta spinotto	2	
14	CW 240 B	**Candela** Marelli	1	
15	12061/1	**Manubrio**	1	
16	T 2700	**Manettino** comando starter riduttore	1	
17	T 2676	**Grano** di fermo manettino comando starter riduttore	2	
18	T 30109	**Bullone** fissaggio manettino comando starter riduttore	1	
19	25861	**Tubazione** portata gas dal riduttore al carburatore	1	
20	25862	**Guaina** metallica per tubazione portata gas dal riduttore al carburatore	1	
21	25915	**Carburatore** Dell'Orto	1	
22	25916	**Rubinetto** sul carburatore	1	
23		**Metantecnica** / **Weber** } Trasmissione comando starter riduttore	1	
24	T 234	**Coprifilo** per guaina trasmissione comando starter	2	
25	T 193 N	**Capocorda** per trasmissione comando starter	1	
26	M 70	**Vite** tendifilo per trasmissione comando starter	1	
27	M 70 bis	**Dado** per vite tendifilo trasmissione comando starter	1	
28	25859	**Manicotto** in gomma di collegamento silenziatore	1	
29	25902	**Silenziatore**	1	
		Dotazione supplementare		
30	25889	**Morsetto** unione tubazione alle bombole	2	
31		**Chiave** per apertura e chiusura bombole	1	
32	T 134	**Tappo** per tubazione	1	
33	38438	**Rosetta** alluminio per tappo	1	
34	M 118 bis	**Guarnizione** per tappo	1	
35	25869	**Guarnizione** in gomma per codolo tubazione	1	
36	25839	**Paravalvola** per bombole	2	Completo di bullone M 140 e dado DN 6

www.guzzitek.org - Revente Interdite - Revendita Vietata - Resaling Forbiden - Wiederverkauf Verboten

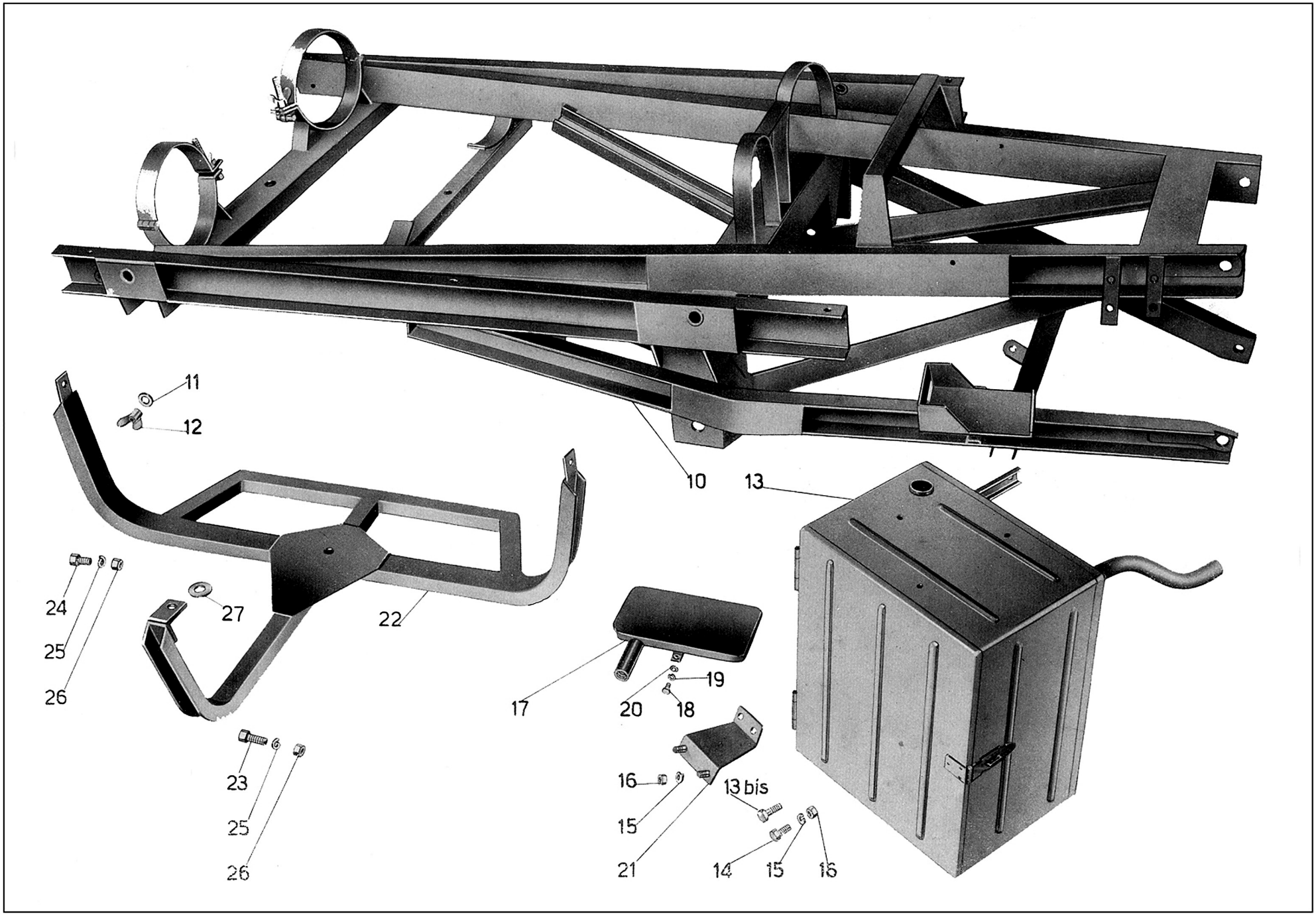

Tavola 26

www.guzzitek.org - Revente Interdite - Revendita Vietata - Resaling Forbiden - Wiederverkauf Verboten

Tavola 26 Telaio posteriore - Cassetta di protezione riduttore - Radiatore - Porta ruota di scorta

N. Figura	Numero d'ordinazione	DENOMINAZIONE	Quantità	Indicazioni suppletive
10	25801/1	**Telaio** posteriore	1	
11	25814	**Rosetta** sul perno girevole per chiusura staffe	2	
12	25815	**Galletto** per perno girevole per chiusura staffe	2	
13	25847	**Cassetta** di protezione riduttore	1	
13bis	T 58	**Bullone** fissaggio sopporto a squadra per riduttore	4	
14	38387	**Bullone** fissaggio cassetta di protezione riduttore	3	
15	RE 8	**Rosetta** elastica per bulloni fissaggio cassetta di protezione riduttore e per bulloni fissaggio sopporto a squadra per riduttore	7	
16	DN 8	**Dado** per bulloni fissaggio cassetta di protezione riduttore e per bulloni fissaggio sopporto a squadra per riduttore	7	
17	25860	**Radiatore** per riduttore	1	
18	T 136	**Bullone** fissaggio radiatore	3	
19	RE 6	**Rosetta** elastica per bulloni fissaggio radiatore	3	
20	36070 A	**Rosetta** per bulloni fissaggio radiatore	3	
21	25863/1 D/S 25864/1	**Metantecnica** **Weber** } Sopporto a squadra per riduttore	2	
22	25890	**Porta** ruota di scorta	1	
23	T 9047	**Bullone** anteriore fissaggio porta ruota di scorta	1	
24	12214	**Bullone** posteriore fissaggio porta ruota di scorta	2	
25	RE 10	**Rosetta** elastica per bulloni fissaggio porta ruota di scorta	3	
26	T 71 bis	**Dado** per bulloni fissaggio porta ruota di scorta	3	
27	12319 bis	**Rosetta** per perno porta ruota di scorta	1	

N.B. - Il cassone per il motocarro a metano prende il N. d'ordinazione 25930.

Dal N. di telaio EBG 00 al N. ECA 99 è stato montato il seguente particolare:

N. d'ordin.	DENOMINAZIONE	Quant.
25801	**Telaio** posteriore	1

www.guzzitek.org - Revente Interdite - Revendita Vietata - Resaling Forbiden - Wiederverkauf Verboten

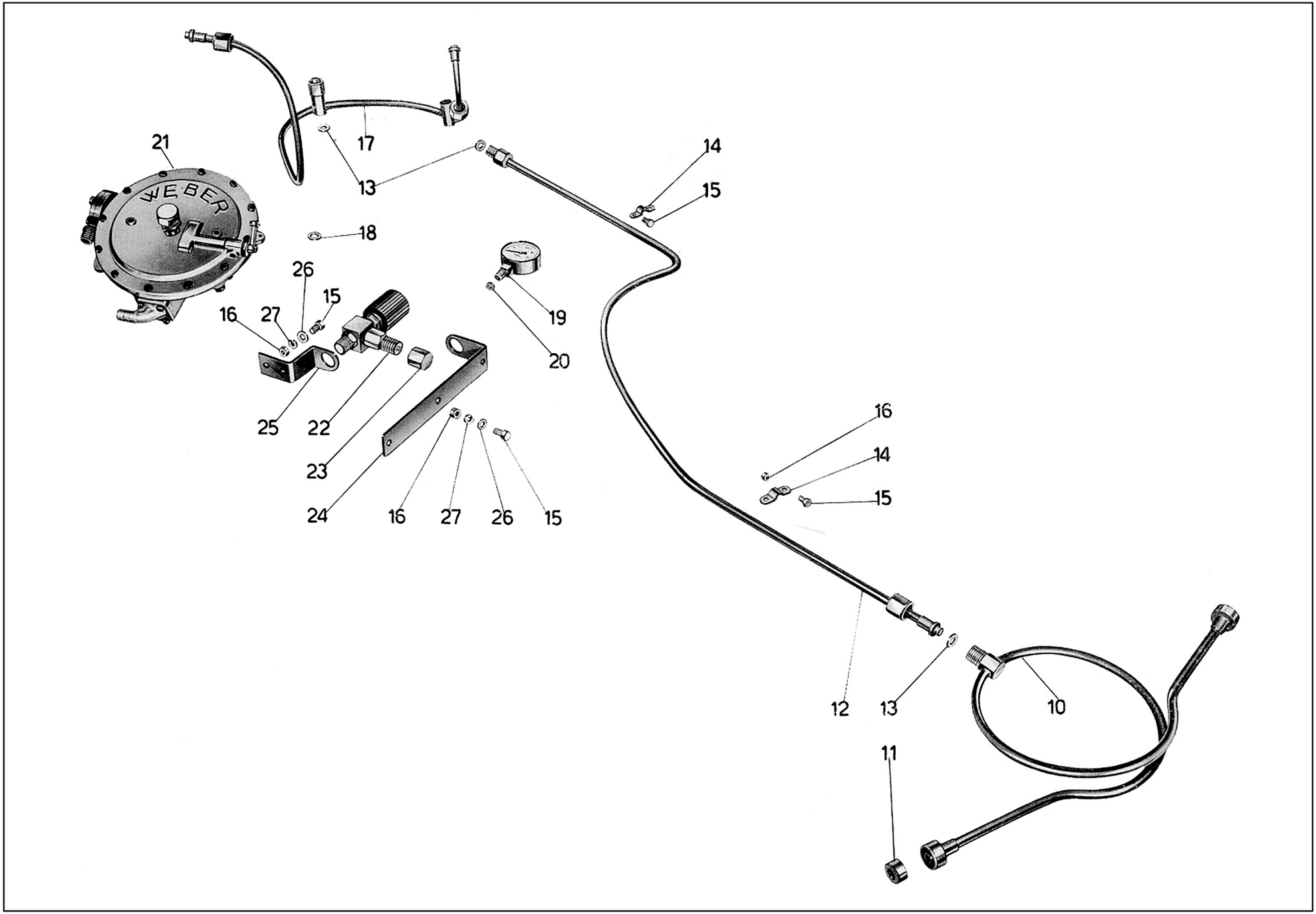

Tavola 27

www.guzzitek.org - Revente Interdite - Revendita Vietata - Resaling Forbiden - Wiederverkauf Verboten

Tavola 27 Tubazione - Manometro - Riduttore - Valvola a due vie per carica metano

N. Figura	Numero d'ordinazione	DENOMINAZIONE	Quantità	Indicazioni suppletive
10	25865 A	**Tubazione** uscita gas dalle bombole	1	
11	25869	**Guarnizione** gomma per codolo tubazione	2	
12	25872 A	**Tubazione** intermedia	1	
13	25871	**Guarnizione** per raccordo tubazione intermedia e per tubazione riduttore	4	Per il tipo Weber il N. è di 3
14	25877	**Cavallotto** fissaggio tubazioni	2	
15	T 136	**Bullone** fissaggio cavallotto per tubazioni e fissaggio squadrette sopporto valvola a due vie	9	
16	DN 6	**Dado** per bulloni fissaggio cavallotto per tubazioni e fissaggio squadrette sopporto valvola a due vie	7	
17	25878 A 25880 A	**Metantecnica** **Weber** } Tubazione per riduttore	1	
18	25884/2	**Weber** - Guarnizione sul codolo di attacco riduttore	1	
19		**Manometro**	1	
20	25883	**Guarnizione** per raccordo attacco manometro	2	
21		**Metantecnica** **Weber** } Riduttore di pressione	1	
22	25910	**Valvola** a due vie per carica metano	1	
23	25870	**Tappo** per valvola a due vie per carica metano	1	
24	25887	**Squadretta** superiore fissaggio valvola a due vie	1	
25	25888	**Squadretta** inferiore fissaggio valvola a due vie	1	
26	24186 A	**Rosetta** per bulloni fissaggio squadrette sopporto valvola	5	
27	RE 6	**Rosetta** elastica per bulloni fissaggio squadrette sopporto valvola a due vie	5	

www.guzzitek.org - Revente Interdite - Revendita Vietata - Resaling Forbiden - Wiederverkauf Verboten

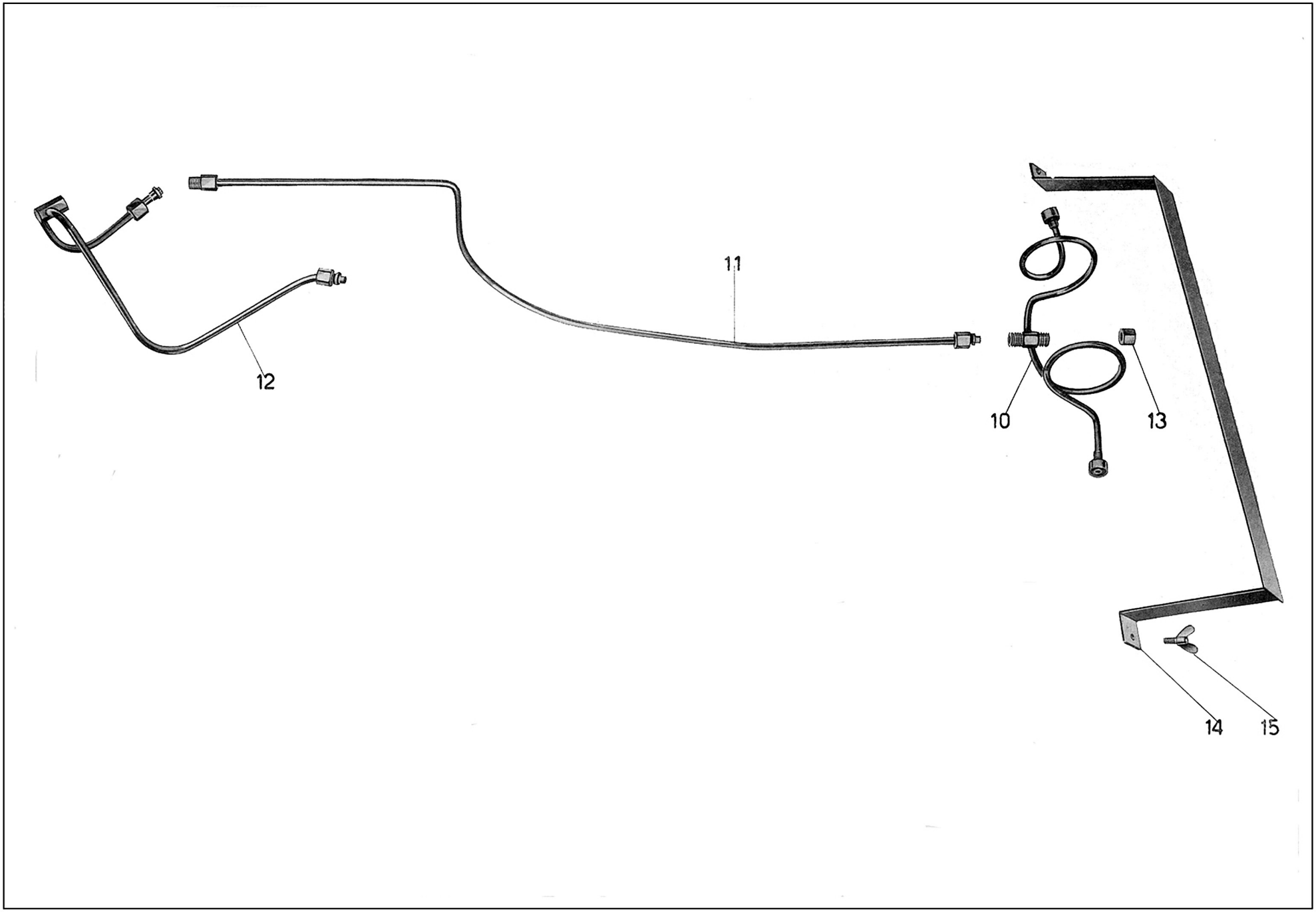

Tavola 28

www.guzzitek.org - Revente Interdite - Revendita Vietata - Resaling Forbiden - Wiederverkauf Verboten

Tavola 28 Particolari montati sui motocarri a metano dal N. di telaio EBG 00 al N. EBR 99

N. Figura	Numero d'ordinazione	DENOMINAZIONE	Quantità	Indicazioni suppletive
10	25865	**Tubazione** uscita gas dalle bombole	1	
11	25872	**Tubazione** intermedia	1	
12	25878 25880	**Metantecnica** **Weber** } Tubazione per riduttore	1	
13	25870	**Tappo** per tubazione a due vie per carica metano	1	
14	25840	**Traverso** di protezione bombole	1	
15	25844	**Galletto** fissaggio traverso di protezione bombole	2	

www.guzzitek.org - Revente Interdite - Revendita Vietata - Resaling Forbiden - Wiederverkauf Verboten

ARTE GRAFICA VALSECCHI
LECCO – VIA ROMA N. 28
1000 COPIE – GIUGNO 1956

www.guzzitek.org - Revente Interdite - Revendita Vietata - Resaling Forbiden - Wiederverkauf Verboten



MOTO GUZZI

MOTOCARRO ERCOLE 500 cc

CATALOGO PEZZI DI RICAMBIO

SHELL X100 MOTOR OIL

VIII^A EDIZIONE
FEBBRAIO 1960



MOTO GUZZI

SOCIETÀ PER AZIONI

STABILIMENTO E AMMINISTRAZIONE: Mandello del Lario (Como)
Via Emanuele V. Parodi, 27
Telefoni: Mandello Lario 71112 (4 linee con ricerca automatica)
Lecco 226.91
Collegamento ponte-radio con Milano e Genova
Telegrammi: Motoguzzi - Mandello Lario
SEDE LEGALE: Milano - Via Durini N. 28
Telefoni: 705.784 - 705.785 - Telegrammi: Motoguzzi - Milano
FILIALE - CENTRO RICAMBI - OFFICINA RIPARAZIONI
Milano (640) - Via G. da Procida, 14
Telefoni: 341.421/341.296/381.997/384.033
Telegr.: Filialmotoguzzi - Milano
UFFICI: Genova - C.so Aurelio Saffi, 29
Telefoni: 55.242/55.243/55.244/55.245
Telegrammi: Paromar - Genova
Roma - Via Barberini, 86 - Telefono 484.758
Telegrammi: Motoguzzi - Roma
Napoli - Piazza Municipio, 84 - Telefono 310.581
Telegrammi: Motoguzzi - Napoli

MOTOCARRO ERCOLE 500 cc

CATALOGO PEZZI DI RICAMBIO

VIII^a EDIZIONE
FEBBRAIO 1960

www.rpw.it

NORME PER LA RICHIESTA DEI PEZZI DI RICAMBIO

Nelle ordinazioni dei pezzi di ricambio si deve indicare chiaramente:

— Il numero della tavola nella quale si trova.
— Il numero di figura.
— Il numero d'ordinazione.
— La sua denominazione.
— Il quantitativo dei pezzi.
— I numeri del motore e telaio del motocarro al quale il pezzo è destinato.
— Il nome e l'indirizzo del richiedente (chiaramente leggibile).
— Il mezzo di trasporto.

CONDIZIONI GENERALI DI VENDITA

1) PREZZI - Si intendono netti e per contanti per merce resa franco fabbrica o franco sede Concessionario, secondo le norme in vigore.

I prezzi indicati nei listini, nelle offerte e nei contratti, potranno essere variati in qualsiasi momento anche per ordini in corso e saranno quelli in vigore all'atto della consegna.

2) CONSEGNE - La Moto Guzzi non assume alcuna responsabilità in caso di ritardo di consegna, le cui epoche vengono indicate al compratore a puro titolo informativo.

La merce viaggia a rischio e pericolo del committente anche se spedita franco di porto.

3) GARANZIA - La Moto Guzzi garantisce i suoi prodotti di serie per sei mesi a partire dalla data della consegna al compratore.
Questa garanzia è limitata alla ripresa pura e semplice da parte della Moto Guzzi del pezzo eventualmente rotto per ben accertato difetto di materiale o di lavorazione, ed al suo ricambio gratuito, franco fabbrica, contro un pezzo nuovo: le spese di smontaggio e montaggio e il costo del materiale di consumo sono a carico del compratore.

La consegna del pezzo nuovo sarà fatta dalla Moto Guzzi al più presto possibile e l'eventuale ritardo nel rifornimento di esso non potrà essere invocato per richiedere un risarcimento di danni od un prolungamento del periodo di garanzia.

Sono escluse dalla garanzia le gomme e gli accessori o parti non costruite dalla Moto Guzzi.

La garanzia resta annullata per i prodotti eventualmente riparati, modificati o semplicemente smontati, anche solo in parte, fuori dalle officine della Moto Guzzi, o da quelle da essa autorizzate o per i prodotti che fossero stati utilizzati in gare, corse, ecc., e comunque non conformemente alle indicazioni date dalla Moto Guzzi, con particolare riguardo per il rispetto dei limiti di carico.

L'esame delle avarie e delle loro cause sarà sempre fatto dalle officine della Moto Guzzi; tutte le relative spese di trasporto (andata e ritorno), saranno a carico del compratore.
Sono a carico del compratore anche le eventuali spese di sopraluogo, qualora venisse chiesto dal compratore e accettato dalla Moto Guzzi.
La garanzia sui mototelai è concessa solo quando la carrozzeria sia stata costruita e montata secondo norme e disegni preventivamente approvati dalla Moto Guzzi.

Qualora la merce di proprietà del compratore si trovasse presso la Moto Guzzi, questa non risponde dei danni conseguenti ad eventi climaterici, furti, incendi ed altri casi imprevisti o di forza maggiore.
I dati di peso, velocità, consumo, rendimento ed altri che potranno essere forniti dalla Moto Guzzi, si intendono sempre come approssimativi, su di essi la Moto Guzzi non assume alcun impegno formale. Per i tipi da corsa, a causa dell'eccezionale potenza da essi sviluppata e dallo sforzo anormale cui si assoggettano tali macchine, la Moto Guzzi non assume garanzia.
La garanzia prestata non importa mai nel committente il diritto alla risoluzione del contratto o a risarcimento di danni.

4) RESPONSABILITA' - La Moto Guzzi declina ogni responsabilità per qualsiasi danno che potesse verificarsi a persona o cosa per l'uso, causa, o in dipendenza dei prodotti da essa forniti.

In ogni caso la responsabilità della Moto Guzzi, anche nell'eventualità di incidenti a persona o cosa, derivanti da difetto di costruzione e di materiali, è, per espressa convenzione, limitata strettamente alla sostituzione gratuita dei pezzi riconosciuti difettosi dalla Moto Guzzi con esclusione di qualsiasi altra forma di risarcimento. La Moto Guzzi non assume alcuna responsabilità verso il compratore in dipendenza di eventuale infrazione di brevetti, marchi, modelli, ecc. che venisse riscontrata sulle merci da essa fornite.

5) RISERVE - Le merci vendute dalla Moto Guzzi non possono essere adoperate per un servizio diverso da quello cui sono destinate: esse non possono partecipare ad alcuna corsa, concorsi, esposizioni od altra manifestazione sportiva senza l'espresso consenso scritto della Moto Guzzi.
Tutti i prodotti o parti di essi, non possono essere modificati tanto nei riguardi del loro funzionamento come nella loro speciale costruzione e nella loro linea e forma estetica.

6) MODIFICHE DI COSTRUZIONE - La Moto Guzzi si riserva il diritto di introdurre qualsiasi modifica ai suoi prodotti, senza alcun obbligo di notificarla al compratore; essa non è tenuta ad applicare ai prodotti già costruiti o in corso di costruzione e destinati al compratore, quelle modifiche che eventualmente fossero già state e che potessero venire studiate ed applicate successivamente alla ordinazione.

Sui pezzi originali sono incisi i marchi di fabbrica depositati a termine di legge

www.mpw.it

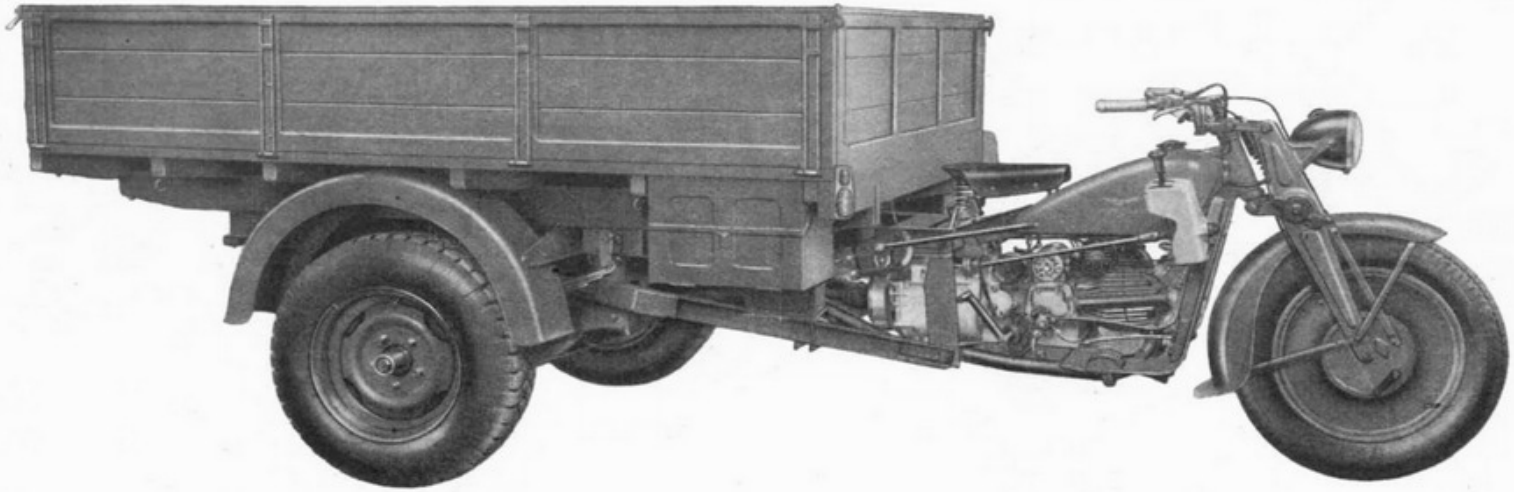

Fig. 1 - Motocarro (lato destro)

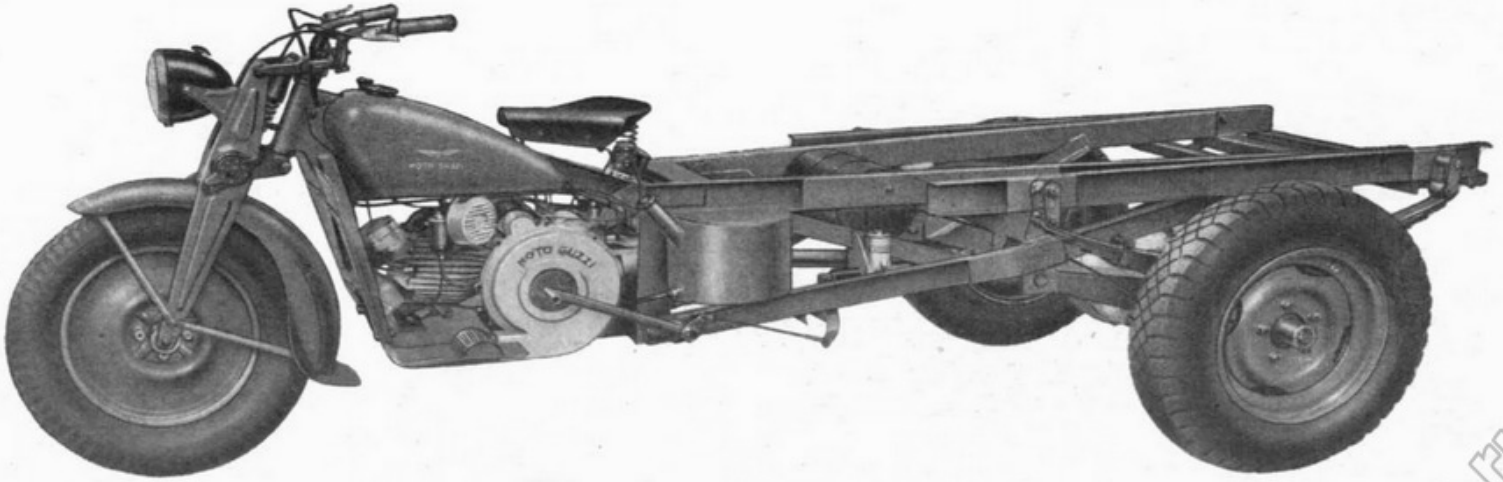

Fig. 2 - Mototelaio (lato sinistro)

www.rpw.it

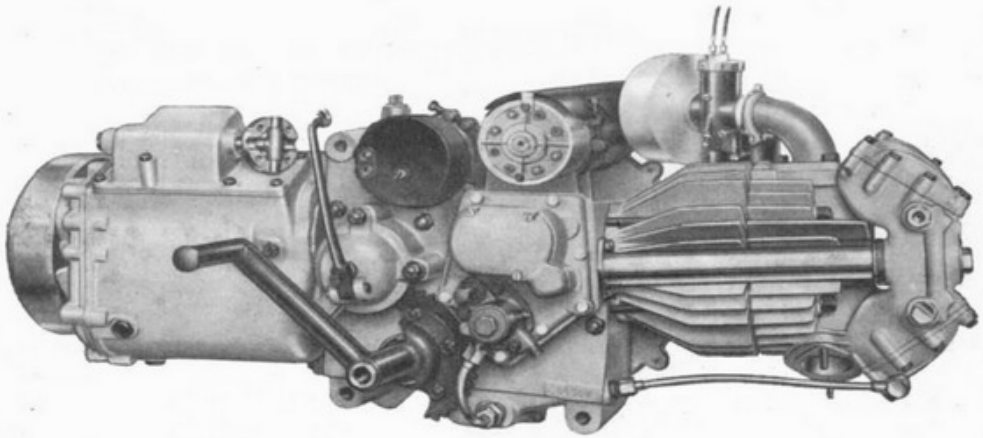

Fig. 3 - Lato destro

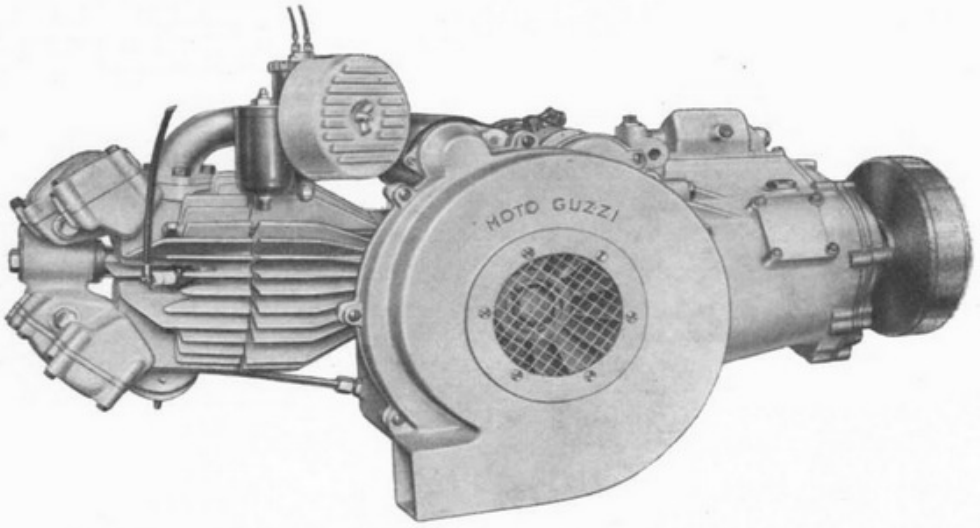

Fig. 4 - Lato sinistro

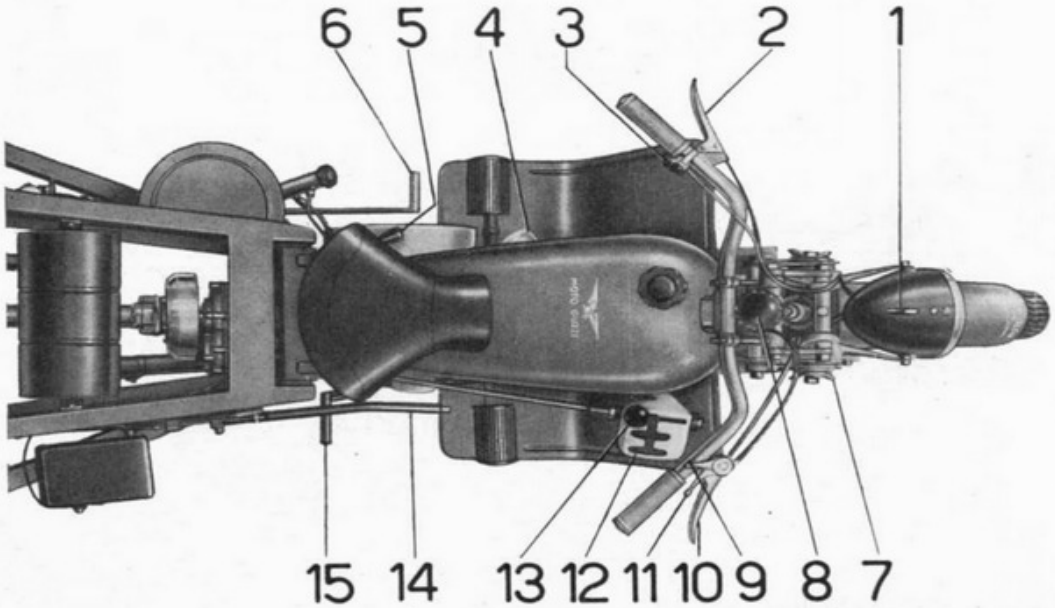

Fig. 5

COMANDI ed ACCESSORI

(vedere fig. 5)

1 - Chiave per avviamento motore, per impianto elettrico e commutatore per luce città-campagna.
2 - Leva comando frizione.
3 - Pulsante per tromba elettrica e deviatore per luce anabbagliante.
4 - Filtro aria del carburatore.
5 - Leva comando motorino d'avviamento.
6 - Pedale comando freni idraulici (posteriori).
7 - Galletti per registro ammortizzatori forcella.
8 - Pomolo comando frenasterzo.
9 - Leva comando aria.
10 - Leva comando freno anteriore.
11 - Leva comando gas.
12 - Settore per leva comando cambio.
13 - Leva comando cambio.
14 - Leva per freno di stazionamento.
15 - Pedale d'avviamento (in caso d'emergenza).

www.rpw.it

CARATTERISTICHE TECNICHE

MOTORE: monocilindrico a 4 tempi con valvole in testa.

TESTA DEL CILINDRO: in lega leggera con gli organi comando valvole completamente coperti e a bagno d'olio.

NUMERO CILINDRI: 1 in lega leggera con canna riportata in ghisa speciale.

ALESAGGIO: mm 88.

CORSA: mm 82.

CILINDRATA: 500 cc.

COMANDO VALVOLE: ad aste e bilancieri.

RAPPORTO DI COMPRESSIONE: 1 : 5,5.

POTENZA EFFETTIVA: CV 17,8 a 4300 giri.

CAMBIO: 5 velocità in avanti e retromarcia.

RAPPORTI CAMBIO: I^{a} 1 : 6,89 - II^{a} 1 : 3,24 - III^{a} 1 : 1,855 - IV^{a} 1 : 1,38 - V^{a} 1 : 1 - RM 1 : 6,08.

COMANDO CAMBIO: con leva a mano e settore.

RAFFREDDAMENTO: ad aria libera e forzata mediante ventola sul volano motore.

LUBRIFICAZIONE: forzata.

CAPACITA' SERBATOIO OLIO: litri 5,5.

ALIMENTAZIONE: a benzina.

CAPACITA' SERBATOIO BENZINA: litri 16,5 di cui riserva litri 2,5 circa.

CONSUMO: litri 7,6 per 100 km (secondo norme CUNA).

ACCENSIONE: con bobina-spinterogeno.

FRIZIONE: dischi metallici multipli in bagno d'olio.

TRASMISSIONE: cardanica con giunto elastico dal cambio al differenziale.

TELAIO: in lamiera di acciaio.

SOSPENSIONE ELASTICA POSTERIORE: con molle a balestra.

FORCELLA: a parallelogramma, con molla centrale agente in compressione ed ammortizzatori a frizione regolabili.

RUOTE: a dischi. Anteriore cerchio 2,75 D x 17; posteriore cerchi 17 x 400.

GOMME: anteriore 4.25-17; posteriori 19 x 400 cinturato oppure 19-400 X.

FRENI: tipo ad espansione. Anteriore: meccanico comandato con leva a mano posta a destra sul manubrio.

Posteriori: idraulici comandati con leva a pedale posta a sinistra.

Di stazionamento: agente sulle ganasce posteriori comandato con leva a mano posta sul lato destro del motocarro.

PASSO: m 2,40.

CARREGGIATA: m 1,30.

PESO A VUOTO: kg 662 circa.

PORTATA REALE NETTA: kg 1500.

VELOCITA' MASSIMA: a pieno carico 60 km all'ora circa.

IMPIANTO ELETTRICO: dinamo, batteria, avvisatore, faro anteriore, indicatori di direzione regolamentari, fanalini d'ingombro, fanalino posteriore.

NB. - Nella descrizione dove è scritto **destra** o **sinistra,** si deve intendere alla destra o alla sinistra di chi si trova in sella.

www.rpw.it

INDICE DELLE TAVOLE

Complessi	Sottocomplessi	Gruppi	Sottogruppi	Tavole
MOTOTELAIO	MOTORE	Organi principali	Cilindro - Testa - Coperchi - Valvole	1
			Basamento	2
			Coperchio lato volano - Volano - Scatola ventilatore	3
			Albero a gomito - Biella - Pistone	4
			Coperchio distribuzione - Distribuzione	5
		Alimentazione e scarico	Serbatoio benzina - Carburatore - Silenziatore	6
		Lubrificazione	Serbatoio olio - Tubazioni - Pompa olio	7
	TRASMISSIONE	Innesto e avv.	Innesto e comando frizione - Avviamento motore	8
		Cambio	Scatola e comando del cambio	9
			Ingranaggi e alberi del cambio	10
		Trasmissione	Albero di trasmissione con giunto elastico	11
		Ponte e differenziale	Ponte e scatola ruotismi del differenziale	12
			Semiassi e ruotismi del differenziale	13
	TELAIO RUOTE FRENI	Telaio e sospensione posteriore	Telaio anteriore - Settore cambio - Sopporto a squadra - Parafango - Pedane e sella	14
			Telaio posteriore - Sospensione elastica posteriore - Porta ruota di ricambio	15
		Sospens. ant. e sterzo	Forcella anteriore - Sospensione elastica anteriore - Sterzo - Manubrio e leve di comando	16
		Ruote	Ruota - Mozzo - Freno anteriore e comando	17
			Ruote - Mozzi - Freno di stazionamento e comando	18
			Freni idraulici posteriori e comando	19
	IMPIANTO ELETTRICO	Accensione Generatore illuminazione ed accessori	Dinamo - Batteria - Motorino elettrico - Bobina - Ruttore - Regolatore di tens. - Faro ant. - Tromba elettr.	20
CARROZZERIA	CASSONE	Cassone	Cassone - Cassette - Parafanghi posteriori ed accessori	21
DOTAZIONE	ATTREZZI ED ACCESSORI	Comuni e di manutenzione	Dotazione individuale normale ed a richiesta	22

VARIANTI PER « ERCOLE » A METANO

Pistone - Manubrio - Carburatore - Rubinetto - Trasmissione comando starter - Silenziatore - Dotazione supplementare	23
Telaio posteriore - Cassetta di protezione riduttore - Radiatore - Porta ruota di scorta	24
Tubazioni - Manometro - Riduttore - Valvola a due vie per carica metano	25

www.rpw.it

INDICE NUMERICO

N.° Disegno	Simbolo	N.° di Tav.	N.° di Fig.
		2	21
		7	45
		8	15
		9	72
		11	44
DN 6	92602206	12	44
		15	21
		16	68
		18	23
		20	19
		7	46
RE 6	95120065	9	17
		20	20
		5	21
DN 7	92700073	14	17
RE 7	95120075	14	18
		2	18
		6	11
		7	11
		8	16
		9	86
DN 8	92701087	12	32
		14	37
		16	12
		17	29
		20	45
		6	27
		7	12
RE 8	95120085	12	57
		16	13
		18	41
		20	65
		14	25
RE 10	95120105	16	16
		19	46
		1	10
DK 10	92751103	16	23
T 011 ter	98108037	16	72
RE 12	95120125	18	19
M 12	25060800	4	18
M 12 R	25060900	4	19
M 14	90351021	4	15
MA 17	92296733	4	13
M 18	25062000	4	14
M 19 bis	92701081	4	11
M 25	91702346	4	26
T 025	25514900	16	47
T 025 bis	25515000	16	49

N.° Disegno	Simbolo	N.° di Tav.	N.° di Fig.
M 26	91741550	4	22
		13	29
TA 26	25515100	16	50
M 40 ter	95500330	13	36
M 61 bis	92700071	1	36
T 63 ter	98386014	17	24
M 64	95780249	17	12
T 64 bis	95100247	17	30
M 68	25625800	17	14
M 68 N	95715228	17	13
M 70	95790127	17	16
M 70 bis	92700072	17	15
		12	29
		14	24
T 71 bis	92602210	15	12
		16	17
		18	30
T 84 bis	11251900	19	16
T 85	95780265	19	17
		9	11
T 87 bis	95500120	14	36
M 107	96507033	1	55
M 107 bis	92700077	6	30
M 108	94321046	7	57
M 110	95100909	4	28
TA 110	98107013	14	30
M 114	25147700	7	49
M 115	25147800	7	55
M 115 ter	92701086	7	48
M 117	98305015	7	50
M 120	25148100	7	56
M 121 bis	90714142	1	31
T 129	98108015	18	42
		7	13
T 129 bis	98108017	8	57
		16	15
T 134	98106009	3	19
		18	62
T 136	98024312	20	43
M 136 bis	95100137	20	67
T 137 bis	98108013	12	48
M 140	98106017	2	22
M 144	98385005	3	12
		2	19
		6	12
M 145 ter	95101231	8	17
		9	87
		20	46

N.° Disegno	Simbolo	N.° di Tav.	N.° di Fig.
T 150 bis	98107024	14	20
M 154	98110029	19	48
M 0156 bis	90714091	12	49
M 158 bis	92700080	20	70
M 160	95780271	8	12
		8	11
		9	62
M 160 bis	95500222	13	21
		19	15
		20	66
M 172	99105082	6	23
		20	35
MA 174 bis	90712120	20	15
TA 175 G	90714100	6	18
TA 180 ter	90714113	1	23
		7	18
TA 182	95990060	1	22
		7	17
M 186	90718455	6	33
T 187	95985711	7	21
T 189	25625900	17	11
M 192	95950241	2	27
		1	26
M 192 A	90714101	2	28
		9	61
T 193 N	95716517	6	41
T 218	92295907	9	44
T 219	92295704	8	23
T 220	92295706	16	48
M 224	92201230	9	75
T 234	95720122	6	39
T 235	95720130	8	31
TA 236	93302106	16	83
T 255 bis	91856409	17	27
T 0273	95100937	17	41
T 273 bis	90352049	17	40
T 0273 G	90713303	17	42
T 0274	95190330	17	43
T 292 bis	92751110	16	58
T 295 bis	94322129	16	28
T 298 ter	95101171	14	19
TA 315 ter	98306012	14	11
TA 316 bis	90353025	16	19
TA 317	25516400	16	45
TA 320	25516300	16	20
TA 321	25516100	16	44
T 326 ter	95100259	12	33
T 333	25106800	6	20

N.° Disegno	Simbolo	N.° di Tav.	N.° di Fig.
T 333 bis	90714122	6	21
T 2011	92701148	2	15
M 2037	98108022	1	13
M 2072	92296731	9	83
		2	12
T 2075 bis	92700125	9	78 bis
		18	18
M 2078	25016500	5	11
M 2082	91111311	5	28
T 2086 bis	98110049	14	26
M 2088	96507022	2	39
M 2092	25051400	5	31
M 2093	25052200	5	29
T 02094 bis	11500700	16	71
M 2110	96506024	5	13
		12	47
M 2111	96506035	5	14
T 2128 ter	94322180	15	14
M 2139	25083500	8	26
M 2140	25082900	8	18
M 2158 bis	92700090	8	29
M 2174	95716261	20	34
M 2175	95716163	20	32
M 2177	95100309	19	47
T 2183	92701165	15	31
M 2307 ter	25035500	1	52
M 2314	25034000	1	37
M 2317	95100313	1	29
M 2317 bis	92780100	1	28
M 2320 bis	90716321	1	48
M 2320/1	25022600	1	47
M 2373	91110607	2	29
M 2378	25037401	1	42
M 2379	25037601	1	43
M 2531	98511207	4	21
M 2564	92751090	20	12
T 2639	98304005	20	41
T 2676	95510307	16	81
		15	18
T 2679 bis	95500020	11	11
		16	77
T 2680	95716125	8	32
		17	19
T 5123	98366009	9	58
T 5146	95100177	5	35
T 5323 bis	02053231	22	21
M 5857	94321372	8	20
T 5858 bis	98107014	14	32

www.rpv.it

N.° Disegno	Simbolo	N.° di Tav.	N.° di Fig.
T 5870	95720235	17	18
M 8002 bis	90718890	1	56
M 8006	25038200	1	39
M 8018 ter	95101430	2	13
		14	34
M 8046	92295909	9	70
M 8047/18	25061500	4	10
M 8047 bis	09062200	4	12
M 8049 bis	25061200	4	16
M 8052	25072000	4	24
T 8053 ter	98107020	14	29
		16	79
M 8058	92201435	2	32
M 8059	92234435	2	30
M 8068	25051600	5	32
M 8069	25052400	5	25
T 8090	98345012	17	34
T 8091	92700055	17	33
T 8092	25623100	17	35
M 8114	94321490	8	19
T 8149	98108064	6	28
M 08151 bis	95120165	8	63
		15	32
M 8184	96508146	2	23
M 8186	96508041	2	43
M 8189	96508028	9	55
M 8191	98366022	3	11
M 8280/2082	25050200	5	27
M 8282	25051200	5	30
T 8300	25515200	16	51
T 8301 bis	95100879	16	22
T 8336 ter	95100673	19	12
T 8391	08120200	6	32
T 8403 bis	90716320	7	15
T 8510	25603001	16	82
M 8511	25065600	4	25
T 8521 bis	95716260	6	26
T 8521 ter	95716162	6	25
M 8522	95100463	5	26
M 8537	98309006	9	50
T 8537	98106027	9	18
M 8537 bis	90714092	9	51
T 8550 bis	92701065	16	74
M 9068	25149200	7	34
M 9069	25150800	7	44
M 9070	25150500	7	43
M 9071	94321045	7	40
M 9072	95100002	7	39
M 9072 bis	95500007	7	38
M 9073	90714112	7	37
M 9074	25149300	7	36
M 9075	25151300	7	41
T 9075	92700166	14	40
M 9075 bis	25151000	7	42
M 9076	90714170	7	35
M 9077	25147500	7	31
T 9184 bis	95500234	10	37
		12	55
T 9244	25118000	16	80
T 9263	92249219	17	44
T 9362	95716122	8	27
T 9487	25145100	7	19
T 9600	25900600	22	20
T 9601	25900200	22	10
T 9602	25902000	22	14
T 9604 bis	25908400	22	12
T 9611	25908200	22	28
T 9613/1	25900500	22	18
T 9637	25905600	22	17
T 9905	98106041	15	23
10028 ter	92700102	15	11
10069 bis	98344004	7	26
		15	34
10075 bis	95500440	19	11
10565	25527400	16	64
10566	92700116	16	62
11184 bis	11620500	17	23
11185 ter	11622000	17	28
11186	11622400	17	25
11191	11622100	17	26
11192	11622500	17	32
11500 bis/1	25036200	1	50
11500 ter/2	25036300	1	51
11501	25020201	1	57
11501 A	25020800	1	58
11506	25036001	1	45
11507	25036101	1	46
11508	25037001	1	44
11510	25030201	1	32
11511	25030401	1	35
11512	25031800	1	30
11512 bis	95990031	1	25
11513	25031900	1	34
11514	25030801	1	33
11515	25030901	1	38
11515 bis	90118123	1	33 bis
11516	25038001	1	41
11517	25038101	1	40
11518	25023700	1	21
11519	25023800	1	19
11520	25023500	1	20
11521	25023600	1	18
11522	98106045	1	15
11523	98106036	1	16
11524	98106025	1	17
11526 bis	90512939	5	24
11526/1	25046001	5	22
11530 bis	25047100	5	23
11531	11045000	5	19
11533	11045200	5	20
11534	96510225	1	59
11534/1	95100317	1	11
11566	90716251	20	14
12020	25516900	14	12
12021	25516500	16	46
12022	91711411	16	43
12024 bis	98108042	16	31
12032	25513300	16	21
12040	25527500	16	66
12055	92701163	16	53
12063	25628000	16	76
12063 bis	98306020	16	75
12063 ter	95710102	16	78
12076	25501900	16	14
12082	92760201	17	45
12082 ter	92760200	17	39
12084 ter	92701127	17	20
12170 bis	90714485	12	14
12175	95100973	12	15
12181	92700168	12	52
12183	98110057	16	24
12197	94010070	16	60
12214	98110030	14	27
12219	94010097	12	22
		16	41
12260	98112039	17	49
12260 bis	95510311	17	50
		18	14
12263	98116038	18	13
12287	95740172	19	18
12331	98108079	6	14
12331 bis	98108086	6	13
12335 ter	25157700	7	27
12338	11123400	6	24
T 13081 bis	98108033	20	52
M 13132	94321520	4	27
T 16041	92751161	9	30
T 16162	95715114	6	40
T 16601	25105400	6	17
24016	95512081	2	46
25001	25022301	1	49
25001/11506	25022201	1	12
25004	25036601	1	53
25005	25036701	1	54
25034 bis/25033	25081000	8	37
25036	25159301	1	24
25039	25115001	1	14
25044/2	25090900	8	10
25046	90713263	2	38
25047	25013700	2	37
25049	92249220	2	36
25049 bis	25013400	2	35
25049 ter	98385031	2	34
25050	95950161	2	40
25051 bis	96512060	2	48
25052	95510546	2	44
25053 bis	90563546	12	40
25055	92234225	2	31
25056	96508167	2	26
25057	96508114	2	25
25058	25069100	3	14
25059	25069200	3	13
25060	25064200	4	20
25060 bis	25060410	4	17
25063	25067100	3	16
		13	11
25065	93702400	3	15
		13	10
25066	92701181	4	23
		8	41
25067	25068000	3	17
25071	25081600	8	43
25072 bis	91741438	8	44
25073 ter	91115407	8	38
25074	90114875	8	40
25076	95510606	8	39
25077	90114835	8	36
25078	25082200	8	35
25079	25082300	8	34
25081	25090100	8	13
25081 bis	25091100	8	14
25082/1	25085500	8	25
25083/1	25086100	8	24
25083/2	25087000	8	22
25083/4	25086200	8	21
25084	25080200	8	54

www.fiatv.it

N.° Disegno	Simbolo	N.° di Tav.	N.° di Fig.
25084 bis	25080300	8	53
25184		10	12
25084 ter	94321265	8	52
		9	16
25085	25080700	8	51
25085 bis	91182011	8	50
25085 ter	91121822	8	49
25086	95190221	8	48
25087	25266200	8	47
25088	25266400	8	46
25089	25266500	8	45
25089 bis	25266000	8	42
25090/25096	25260200	8	56
25090	25261500	8	59
25096	25265600	8	58
25096 bis	90271025	8	55
25097	25264500	8	61
25098	25265700	8	60
25098 bis/9068	25146300	7	31
25098 bis	25146400	7	33
25099	25146500	7	47
25100 bis	25147200	7	51
25101	25147400	7	53
25102	90712280	7	54
25103	25154000	7	30
25106	95920092	7	23
25107	25152200	2	41
25111	90714165	2	42
		9	41
25116 bis	25700400	20	16
25135	25100200	6	10
25137	25104000	6	15
25140	90716470	6	16
25151	25526600	16	65
25158	25500700	16	70
25159	25742401	16	69
25168	25200300	9	36
25170/2/25247	25200200	9	10
25171	25200800	9	67
25172/2	25201400	9	39
25173	25201200	9	69
25174	25206600	9	60
25176	91120818	9	39 bis
25176 bis	98511509	9	45
25178	92217235	9	54
25180	25201800	9	88
25181	25201900	9	89
25183	92201419	9	57

N.° Disegno	Simbolo	N.° di Tav.	N.° di Fig.
25184	25080300	10	12
25084 bis		8	53
25185 bis	25218900	10	13
25186 bis	25212600	10	26
25188	25213000	10	27
25189	93703310	10	11
25189 bis	95500315	10	10
25193 bis	25210500	10	36
25195 bis	25210900	10	34
25196 bis	25211000	10	35
25197 bis	25211300	10	33
25198	25211800	10	32
25199 bis	25218200	10	31
25200 bis	25217700	10	30
25201	98385036	10	29
25202 bis	25211400	10	28
25203 bis	25217000	10	25
25204	95100905	10	24
25207	25213600	10	51
25208	25215000	10	44
25209	95100875	10	43
25210	25214700	10	42
25211	25219700	10	41
25212	25215600	10	40
25213	95100705	10	39
25214	25214400	10	49
25216	91122821	10	50
25217	25214000	10	48
25218	25219600	10	47
25219	25217200	10	46
25220	95100711	10	45
25221	92731160	10	38
25222	25205600	9	56
25225	25232400	10	20
25226	25230800	10	19
25232	25232100	10	23
25233	25230200	10	21
25234	25233100	10	22
25237	25233600	10	16
25239	25232700	10	18
25240	25231200	10	15
25241	25233200	10	17
25242	25218100	9	46
		10	14
25244	90403855	9	77
25246	25205400	9	76
25247	95512083	9	85
25247 bis	95510313	9	71
25248	25205300	9	74

N.° Disegno	Simbolo	N.° di Tav.	N.° di Fig.
25249	98386032	9	73
25250	92230220	9	78
25251	94321075	9	43
25252	98309009	9	42
25253	25232900	9	49
25255	25216500	9	82
25256	25216200	9	81
25257	95100559	9	84
25258	25208100	9	79
25261	98106048	9	37
25262	25208600	9	34
25263	90714166	9	35
25264	25206700	9	59
25265	98309010	9	40
25270	25233700	9	47
25271	25257701	9	48
25272	25257401	9	20
25273	25256200	9	21
25275	98106021	9	38
25276	25233000	9	52
25276/1	92295906	9	53
25289	25255500	9	27
25290	94321141	9	26
25291	25255300	9	25
25292	95100059	9	24
25293	25254000	9	23
25293/25299	25254101	9	22
25297	25256000	9	19
25297 bis	92700201	9	19 bis
25298	25255901	9	33
25298 bis	94321371	9	32
25298 ter	95100621	9	31
25299	25255700	9	29 bis
25300	25255600	9	29
25300 bis	99105120	9	16 bis
25301	25255800	9	15
25301 bis	94321152	9	12 bis
25302	98108043	9	13
25302 bis	25255000	9	12
25303	92701083	9	14
		14	13
		18	40
		19	25
		20	57
25311 C/2	92700204	13	28
25311 D/2	92750300	13	30
25322	92249230	12	42
25322 ter	92249530	12	43
25324	96508034	12	50
25325 bis	91183004	13	35

N.° Disegno	Simbolo	N.° di Tav.	N.° di Fig.
25325/3	25354602	13	31
25337/1		13	27
25326	25355100	13	32
25326 bis	95100925	13	33
25326 ter	95100927	13	34
25327 ter	25352200	12	41
25328 bis	25352001	12	39
25329	98108019	12	38
25330/2	25354202	13	43
25332	25358501	13	41
25332 bis	25358001	13	40
25332 ter	25357001	13	39
25335 ter	25357101	13	38
25336	95780180	13	37
25337 ter	91910618	13	25
25337/1	25354602	13	27
25325/3		13	31
25341	98112028	13	24
25341 bis	92731120	13	22
25341 ter	95100415	13	23
25345	25356700	13	19
25346	96508144	12	34
25347	25351200	12	45
25348	90714285	12	46
25350/1	25363501	12	31
25360	25367500	13	13
25361	25366100	12	25
25361 bis	98306008	12	24
25369 bis	98116039	18	16
25369 ter	25631601	18	15
25405	25556800	15	16
25406		15	15
25409	25556700	15	13
25410	25557700	15	19
25411	98110246	15	20
25413	25360200	12	21
25418 bis	98114135	12	20
25419	92700148	12	19
25420	92602514	12	18
25421	95500227	12	17
25422	25362100	12	13
25424	25362200	12	12
25425	25362500	12	54
25426	98116083	12	53
25430/1	25400204	14	10
25444	98120035	14	43
25445	92700203	14	42
25445 bis	98116036	14	41
25446	96512166	2	14

www.mgv.it

N.° Disegno	Simbolo	N.° di Tav.	N.° di Fig.
25448	25459201	14	28
25450/1	25420201	14	44
25470	98120028	14	23
25471	25263200	14	22
25509/3	91181015	14	14
25516	25481800	15	24
25519	25142300	7	14
25520	25140200	7	10
25528	25143000	7	16
25529	25145700	7	22
25536	25158200	7	29
25538	99105106	7	58
25539	90716100	7	60
25540	93301140	15	35
25542	25155001	7	28
25545	25153600	1	27
25550/1	25580201	21	10
25552	25476000	21	20
25555	25437000	21	19
25558	25914500	22	23
25559	25901900	22	13
25560	25905800	22	24
25563	25907325	22	30
25570	25475000	21	21
25573	25740900	21	22
25576	25742200	21	31
25580/80 bis	25625400	17	17
25581	25093000	8	30
25584/84 bis	25117500	6	38
25585/85 bis	25117000	6	37
25588	25557001	15	17
25590/25324	25350301	12	51
25590/25591	25350202	12	10
25591/35225	25350400	12	35
25593	92249255	12	36
25596	25356501	13	26
25598	25356601	13	20
25600 D	25632001	18	11
25600 S	25632101		
25603	25630601	18	10
25605	25480500	15	42
25606	25453202	14	39
25607	25456001	14	35
25638	25123000	6	29
25650/25662	25490201	16	10
25650	25490301	16	11
25660	91111850	16	42
25661	91111640	16	61
25662	25510201	16	40
25664	25513601	16	39
25665	90118185	16	35
25666	25513801	16	34
25667	92701185	16	36
25668	92700182	16	25
25669	25516801	16	38
25670	90114325	16	33
25671	25521301	16	32
25672	25522101	16	37
25673	25536101	16	30
25674	25535901	16	29
25675	25535400	16	27
25676	25536201	16	26
25677	25521101	16	57
25678	90118162	16	56
25679	25520201		
25680	25520301	16	55
25681	92700160	16	52
25682	25512501	16	59
25684	25527300	16	63
25685	25516001	16	18
25686	25500202	16	67
25687	25434301	14	31
25689	94010098	16	41 bis
25701	25613001	17	47
25703	25620201	17	22
25705	25614301	17	37
25707	25610401	17	10
25710	25677001	19	10
25710/5	91111815	19	13
25711	25678000	19	14
25712	96507243	19	19
25713	25673001	19	21
25713/3	91111229	19	22
25714	95780192	19	20
25715/7	25662600	19	34
25715/8	25663100	19	29
25715/9	25663200	19	28
25715/24	25660400	19	39
25715/27	25660500	19	40
25715/28	25663800	19	27
25716	92700101	19	45
25717	25670200	19	26
25718	25670300	19	24
25719	95780280	19	23
25720	25662100	19	42
25721	25656100	19	43
25725/2	25657400	19	50
25726	25656800	19	56
25727	25742900	12	56
25728 D	25656200	19	53
25728 S	25656500	19	52
25730	25656000	19	54
25731	25658300	12	58
25732	25657000	19	55
25735 D	25635201	18	17
25735 S	25635600		
25738	25636401	18	21
25740/10	25650600	19	64
25740/11	92700073	19	63
25741	25655000	19	66
25741/1	25655100	19	65
25742	25650200	19	73
25743	25650500	19	74
25743/1	95020010	19	75
25744	25650300	19	76
25745	25650400	19	77
25746 D	25637001	19	57
25746 S	25637200		
25746/1 D	25637400	19	58
25746/1 S	25637600		
25750	25638001	19	59
25752	25651000	19	72
25752/1	25651100	19	71
25753	92600208	18	56
		19	70
25754	25638200	19	61
25755	25638101	19	60
25756	25680200	18	51
25758	25680500	18	53
25758/1	95500219	18	52
25759	25680700	18	54
25760	25681700	18	55
25761	25680800	18	57
25762	25681000	18	60
25762/1	25681200	18	61
25763	95780263	18	59
25763/1	95400215	18	58
25764	25683100	18	63
25769	25687000	18	39
25770	25684400	18	22
25770/4	25686100	18	28
25770/5	25685700	18	38
25770/6	25685600	18	37
25770/7	25685200	18	36
25770/8	25684600	18	35
25770/9	25688300	18	34
25770/10	25688700	18	33
25770/11	25686000	18	32
25770/12	95000210	18	31
25770/14	95500223	18	29
25771	25687900	18	27
25771/1	25688000	18	26
25771/2	25688200	18	25
25771/3	95020006	18	24
25772	25689000	18	44
25773	25688900	18	43
25774	25682300	18	45
25774/4	25683000	18	50
25774/5	92700084	18	49
25774/6	25682700	18	46
25774/7	25682600	18	47
25782	25558900	15	33
25783	95100665	15	28
25784	25555525	15	26
25785	25559001	15	30
25786	25558301	15	29
25787	25558800	15	25
25788	92730160	15	27
25790	25660200	19	44
25790/1	25660301	19	38
25790/2	25662901	19	30
25790/3	25663001	19	31
25790/4	25662801	19	32
25790/5	25662700	19	33
25790/6	25662500	19	35
25790/7	25662200	19	37
25790/8	25662300	19	36
25790/9	25661500	19	41
25791 D	25635001	19	78
25791 S	25635101		
25792/1	25653201	19	62
25792/2	25653301	19	67
25792/3	25653701	19	68
25792/4	25653901	19	69
25795	25657501	19	49
25796	25657101	19	51
25901	25120800	6	31
25925	25001001	2	11
25926	25000701	2	10
25927	25001301	5	10
25928	25001600	5	17
25929	25000401	3	24
25930	25000200	3	19
25931	98305033	5	18
25932	25016400	2	47
25935	98108081	2	24
25936	98108051	2	20

www.HiFiWalt.it

N.° Disegno	Simbolo	N.° di Tav.	N.° di Fig.
25937	98306026	3	21
25938	25019000	3	22
25939	90405065	3	23
25940	90401628	5	12
25942	91183511	4	28
25945	25067001	3	18
25947	25082600	8	33
25948	25053201	5	33
25952/1	25733900	20	68
25953	25734401	20	36
25954	25106001	6	19
25955	25108001	6	22
25957	96514156	2	16
25958	98114145	2	17
25960	25410200	10	15
25965	25600201	16	73
25968	25708600	20	40
25969/1	25716500	20	44
25974	25717301	20	48
25975	25703103	20	13
25976	25700700	20	17
25979	25704600	20	22
25980	25705501	20	21
25981	25706500	20	24
25982	25706900	20	29
25983	25706700	20	25
25984	25707100	20	26
25984 bis	25707200	20	27
25985/1	26741502	20	59
25987	25486700	15	34 bis
25988	25733200	20	71
25989	98308022	20	69
26203	99105121	20	64
26748	26742600	21	24
26757	26900400	22	15
M 30030	25148500	7	52
T 30084	98108084	14	38
T 30114	25612100	17	48
T 30211	91113340	12	23
T 30212	25362000	12	16
T 30215	92701222	12	11
T 30236	95100967	13	12
T 30256	92213440	18	28
T 30257	91184023	13	17
T 30258	93701400	13	16
T 30258 bis	25368200	13	15
T 30259	95500355	13	14
T 30265	25366200	12	27
T 30267	90713481	12	26
T 30268	91741855	13	12
T 30278	98112024	14	33
		18	20
T 30298	25631500	18	12
T 30438	95510854	2	45
T 30439	95100663	15	41
T 30440	95500650	15	37
T 30441	92701161	8	62
		15	40
T 30442	25482100	15	36
T 30443	25482200	15	38
T 30444	25482300	15	39
T 30447	95103065	15	22
T 30621	25901800	22	11
T 30664	25914000	22	26
31186/1	92700070	5	34
31564	32143500	7	24
31573	95190095	7	20
T 35086	25614100	17	46
T 35087	91182006	17	21
T 35088	92720200	17	38
T 35090	96512202	17	36
T 35096	25625000	17	31
T 35102 bis	90714251	7	25
T 35210bis/30619	25914100	22	29
T 35225	96510039	12	37
T 35226	95100333	12	30
T 35230	95980120	9	63
T 35231	90714202	9	64
T 35232	95980210	9	65
T 35284	98510610	9	80
T 35769	98108027	9	28
36046/2	95790136	8	28
36465	36905000	22	19
38026	98106028	3	20
		5	16
		9	68
38082	98106034	5	15
		9	66
38412	95100327	7	59
38440	98106012	13	18
		20	47
38470	38460500	14	16
38471 D	38461900	14	21
38471 S	38462100		
38472	99105104	14	15
38779	95100243	20	58
38793	93301157	20	39

N.° Disegno	Simbolo	N.° di Tav.	N.° di Fig.
38808	38905500	22	16
40480	25732100	20	31
40482	38700700	20	33
40495	98304010	20	38
40530	38717400	20	49
41093	92700050	2	33
41140	25908100	22	27
Libretto istruzioni	25900000	22	25

CASSONE

Tirante fiss. fondo cassone ai traversi	97020411	21	11
Dado quadro fiss. fondo cassone ai trav.		21	13
Tirante fiss. fondo cassone ai lungheroni parte post.	97020416	21	12
Dado quadro fiss. fondo cassone ai lungheroni parte post.		21	13
Tirante fiss. cassone al telaio	97030523	21	15
Dado per tirante fiss. cassone al telaio		21	17
Ranella per tiranti fiss. fondo cassone	95100285	21	14
Ranella quadra per tirante fiss. cassone al telaio	95003011	21	16
Maniglia per chiavistello di chiusura sportello posteriore	25587000	21	18

N.° Disegno	Simbolo	N.° di Tav.	N.° di Fig.
Squadretta fiss. fanalini d'ingombro		21	27
Vite fiss. squadrette fiss. fanalini d'ingombro al cassone		21	28
Dado per viti fiss. fanalini alle squadrette		21	29
Vite fiss. fanalini alle squadrette		21	30

FRENI DI STAZIONAMENTO

Coprifilo per guaine	25682800	18	48

GIUNTO (SIGET)

565	25323100	11	31
583	25325500	11	46
584	25325800	11	45
585	25325700	11	44
608	25327400	11	57
609	25324101	11	48
610	25325200	11	42
611	25324700	11	38
612	25325100	11	41
613	25324600	11	37
614	25325600	11	47
1009	25320600	11	59
1033	25325900	11	40
1034 bis	25325400	11	43
1054	25324800	11	34
1061	25326800	11	52
1066	25326400	11	49
1067	25326500	11	50
1068	25326600	11	51
1110 bis	25320700	11	58
1133	25326000	11	39
1146	25320201	11	10

www.trattori.it

N.° Disegno	Simbolo	N.° di Tav.	N.° di Fig.
1148	25327501	11	56
1153	25327000	11	53
1154	25326302	11	55
1158	25327100	11	54
2032	25320400	11	60
2033	25322000	11	33
2034	25322300	11	28
2035	25320900	11	29
2036	25321000	11	21
2037	25322900	11	22
2038	25321400	11	18
2039	25323900	11	36
2040	25323400	11	15
2041	25322700	11	24
2042	25322800	11	23
2043	25321200	11	20
2044	25322500	11	26
2045	25322600	11	25
2046	25321300	11	19
2047	25324000	11	12
2048	25322100	11	30
2049	25324801	11	27
2050	25323500	11	13
2051	25321700	11	16
2057	25323600	11	14
2060	25321600	11	17
2071	25323200	11	32
2076	25324900	11	35

CARBURATORE

F 20	25113200	6	35
MC 26 F/F 20	25112400	6	34
MC 26 F	25112600	6	36
Getto di scorta	25935700	22	22

IMPIANTO ELETTRICO

DM/1 8041	11746000 11746001	20	63
3 W 12 V	93450322	20	62
		21	26
3 W 12 V	93450422	21	32
5 W 12 V	93450323	20	61
5 W 12 V	93450123	21	23
15 W 12 V	93450124	21	25
35/35 W 12 V	93450228	20	60
IR 28 B/80/12	25703800	20	42
MT35G-07/1258	25730700	20	30
DN 36 B 80/12/2200 D	25700201	20	10
PMP/90	25740500 25740503	20	53
4012.8041			
PK 150/6	25740700 25740701	20	54
31099			
T 213-12-7 F 5	25743700	20	51
CW 225 G	26717000	20	50
S 307/30 A	25708500 25708504	20	37
700137-02			
90071-41	38701200	20	11
Batteria Ah 28-12 V	25704501	20	18
Cavo della batteria (positivo)	25706400	20	23
Cavo della batteria (negativo)	25706800	20	28
Bullone sinistro fiss. faro ai bracci	25740702	20	55
Rosetta per bullone sinistro e destro fiss. faro	95120085	20	56
Cavi per impianto elettrico (parte mototelaio)	25747000	20	72
Gruppo guaine (parte mototelaio)	25746900	20	73
Rotolo cavo sterlingato (parte cassone)	93417115	21	33
Gruppo guaine (parte cassone)	25746901	21	34

N.° Disegno	Simbolo	N.° di Tav.	N.° di Fig.

N.° Disegno	Simbolo	N.° di Tav.	N.° di Fig.

www.rpw.it

TAVOLE PEZZI DI RICAMBIO

N.B. - I pezzi segnati a fine tavola o su apposite tabelle allegate sono stati montati sulla produzione precedente.

www.rpw.it

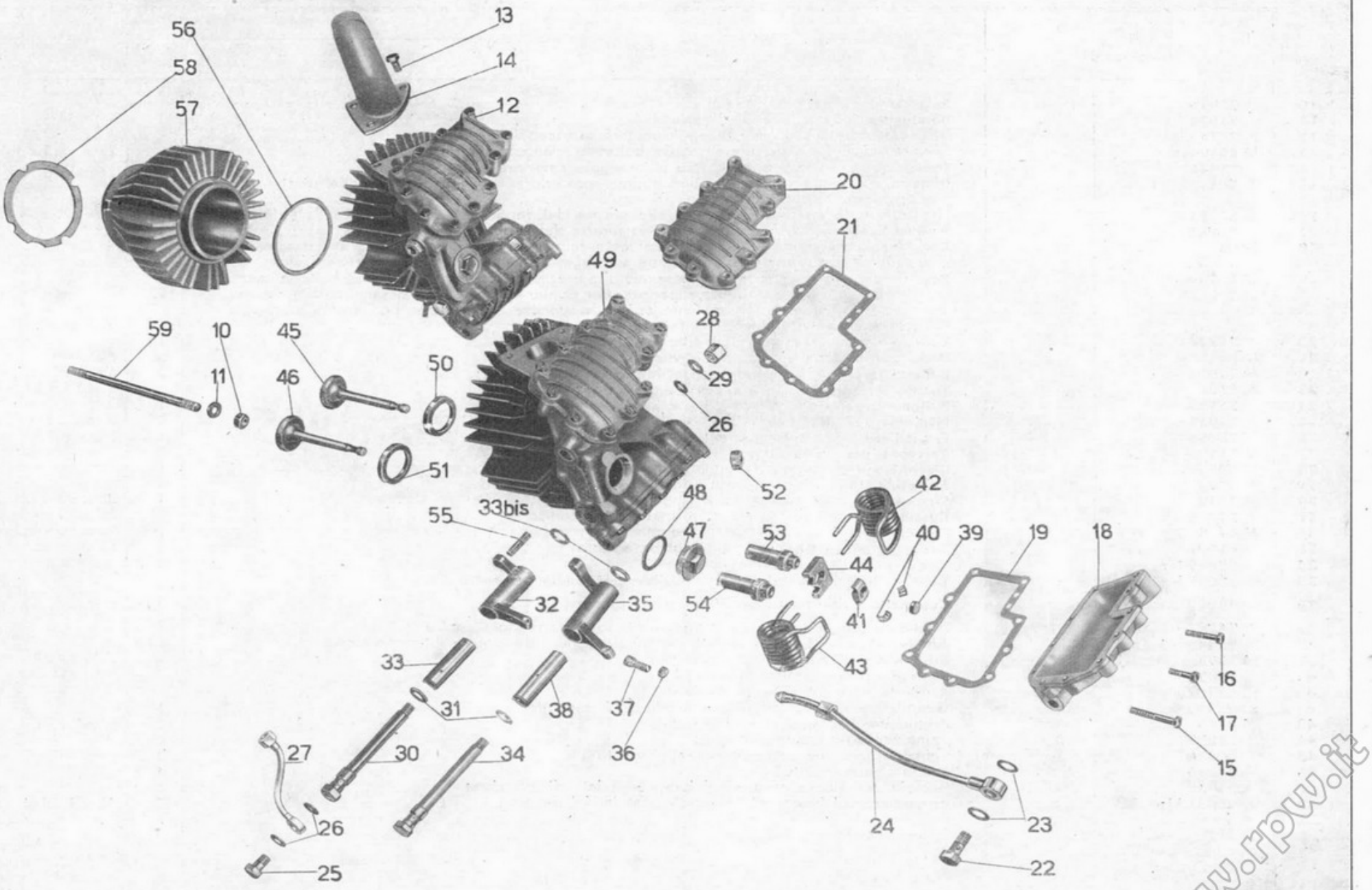
56
58
57
13
14
12
20
21
49
59
10
11
45
46
50
51
28
29
26
52
42
48
33bis
55
47
53
40
39
19
18
44
54
41
32
35
43
33
31
38
37
36
16
17
15
27
30
34
26
25
24
23
22

www.rpw.it

TAV. 1 COMPLESSO : **Mototelaio** GRUPPO : **Organi principali**
SOTTOCOMPLESSO : **Motore** SOTTOGRUPPO : **Cilindro - Testa - Coperchi - Valvole**

N. Figura	N. d'ordinazione	DENOMINAZIONE	Quant.	Indicazioni suppletive
10	DK 10	**Dado** per tirante fissaggio cilindro e testa	4	10 MA
11	11534/1	**Rosetta** per tirante fissaggio cilindro e testa	4	10,25 x 22 x 3
12	25001/11506	**Testa** del motore completa	1	
13	M 2037	**Bullone** fissaggio pipa aspirazione	3	8 MA x 20
14	25039	**Pipa** aspirazione	1	
15	11522	**Bullone** lungo fissaggio coperchio alla testa (parte scarico)	1	6 MA x 45
16	11523	**Bullone** medio fissaggio coperchi alla testa	4	6 MA x 36
17	11524	**Bullone** corto fissaggio coperchi alla testa	17	6 MA x 25
18	11521	**Coperchio** sulla testa parte scarico	1	
19	11519	**Guarnizione** per coperchio parte scarico	1	
20	11520	**Coperchio** sulla testa parte aspirazione	1	
21	11518	**Guarnizione** per coperchio parte aspirazione	1	
22	TA 182	**Bullone** cavo per attacco tubazione ricupero olio al coper. della testa parte scarico	1	
23	TA 180 ter	**Guarnizione** per bullone cavo attacco tubazione ricupero olio	2	
24	25036	**Tubazione** ricupero olio dalla testa al raccordo sul basamento	1	
25	11512 bis	**Bullone** cavo sul perno per lubrificazione bilanciere aspirazione	1	
26	M 192 A	**Guarnizione** fibra per bullone cavo per perni bilancieri parte dadi ciechi	4	
27	25545	**Tubazione** per lubrificazione bilancieri	1	
28	M 2317 bis	**Dado** cieco per perni bilancieri	2	
29	M 2317	**Rosetta** di guarnizione per perni porta bilancieri	2	
30	11512	**Perno** per bilanciere aspirazione	1	
31	M 121 bis	**Guarnizione** fibra per perni bilancieri	2	
32	11510	**Bilanciere** per valvola aspirazione	1	
33	11514	**Boccola** per bilanciere valvola aspirazione	1	
33 bis	11515 bis	**Rosetta** di regolazione per bilancieri asp. e scarico	2	
34	11513	**Perno** per bilanciere scarico	1	
35	11511	**Bilanciere** per valvola scarico	1	
36	M 61 bis	**Dado** per vite con nicchia sui bilancieri	2	7 MA
37	M 2314	**Vite** con nicchia sui bilancieri	2	
38	11515	**Boccola** per bilanciere valvola scarico	1	
39	M 8006	**Cappelletto** per valvole	2	
40	11517	**Mezzi** collarini di tenuta piattelli superiori	4	
41	11516	**Piattello** superiore per molle valvole asp. e scarico	2	
42	M 2378	**Molla** per valvole con forcella esterna	2	
43	M 2379	**Molla** per valvole con forcella interna	2	
44	11508	**Piattello** inferiore per molle valvole aspirazione e scarico	2	
45	11506	**Valvola** aspirazione	1	
46	11507	**Valvola** scarico	1	
47	M 2320/1	**Tappo** sulla testa	1	
48	M 2320 bis	**Guarnizione** per tappo sulla testa	1	
49	25001	**Testa** del motore completa di guida valvole ghiere, prigionieri e coperchi	1	
50	11500 bis/1	**Ghiera** per sede valvola aspirazione (in ghisa)	1	11500 bis in acciaio
51	11500 ter/2	**Ghiera** per sede valvola scarico (in ghisa)	1	11500 ter/1 in acciaio
52	M 2307 ter	**Ghiera** per sede candela	1	
53	25004	**Guida** valvola aspirazione	1	
54	25005	**Guida** valvola scarico	1	
55	M 107	**Prigioniero** sulla testa per attacco tubo scarico	2	7 MA x 33
56	M 8002 bis	**Guarnizione** rame amianto fra cilindro e testa	1	
57	11501	**Cilindro** completo di canna	1	
58	11501 A	**Guarnizione** carta fra cilindro e basamento	1	
59	11534	**Prigioniero** fiss. cilindro e testa al basamento	4	10 MA x 225

www.rpw.it

Dal N. di telaio 11237 al N. 14238 sono stati montati i seguenti particolari:

N. d'ordin.	DENOMINAZIONE	Quant.
RE 10	**Rosetta** per prigionieri fissaggio cilindro e testa	4
M 8152	**Prigioniero** corto fissaggio cilindro e testa	2
M 8181	**Prigioniero** corto fissaggio cilindro e testa	2
M 30002	**Cilindro** motore	1
M 8251/8262	**Testa** del cilindro completa	1
T 71 bis	**Dado** per prigionieri laterali	2
M 8018 bis	**Controdado** per prigioniero centrale	2
T 209 B	**Rosetta** per prigionieri laterali	1
T 2075 bis	**Dado** per prigioniero centrale	1
M 8018 ter	**Rosetta** per prigioniero centrale	1
M 8258/8274	**Scatola** porta bilancieri completa	1
M 8269	**Spessore** per prigioniero centrale	1
M 8270	**Spessore** per prigionieri laterali	2
DN 7	**Dado** per prigionieri scatola bilancieri e per prigionieri tubo copriastine	9
M 2035	**Rosetta** per prigionieri scatola porta bilancieri	7
M 8259	**Coperchio** per scatola porta bilancieri	1
M 30041	**Boccola** corta inferiore per bilanciere aspirazione	1
M 30043	**Boccola** lunga inferiore per bilanciere scarico	1
M 8275	**Bilanciere** per valvola scarico	1
M 8274	**Bilanciere** per valvola aspirazione	1
M 8278	**Rosetta** di tenuta feltro per scatola porta bilancieri	2
M 8278 bis	**Guarnizione** feltro per scatola porta bilancieri	2
M 8026	**Pasticca** per bilancieri	2
M 61 bis	**Dado** per viti registro valvole sui bilancieri	2
M 2027	**Vite** registro valvole sui bilancieri	2
T 150 bis	**Bullone** fiss. boccole inferiori alla scatola bilancieri	2
M 149 ter	**Rosetta** per bulloni fissaggio boccole inferiori alla scatola bilancieri	2
M 30040	**Boccola** corta superiore per bilanciere aspirazione	1
M 30042	**Boccola** lunga superiore per bilanciere scarico	1
M 8258/2034	**Corpo** della scatola porta bilancieri completa di prigionieri	1
M 2034	**Prigioniero** sulla scatola porta bilancieri	7
M 8258/8259	**Scatola** porta bilancieri	1
25037	**Tubazione** ricupero olio dalla scatola bilancieri	1
25050	**Raccordo** attacco tubazione scarico olio dalla scatola bilancieri al basam.	1
M 30007	**Pipa** aspirazione	1
M 8251/8007	**Testa** del cilindro con guida valvole e prigionieri	1
M 8006	**Cappelletto** per valvole	2
M 2012	**Molla** per valvole con forcella interna	2
M 2013	**Molla** per valvole con forcella esterna	2
M 8011	**Mezzi** collarini di tenuta piattello superiore	4
M 8010	**Piattello** superiore porta molle valvole	2
M 8263	**Valvola** scarico	1
M 8262	**Valvola** aspirazione	1
M 8009	**Piattello** inferiore porta molle valvole	2
M 8264	**Guida** valvola scarico	1
M 8007	**Guida** valvola aspirazione	1
M 8267	**Prigioniero** laterale sulla testa	1
M 8268	**Prigioniero** laterale con gola sulla testa	1
M 8266	**Prigioniero** centrale sulla testa	1

www.rpw.it

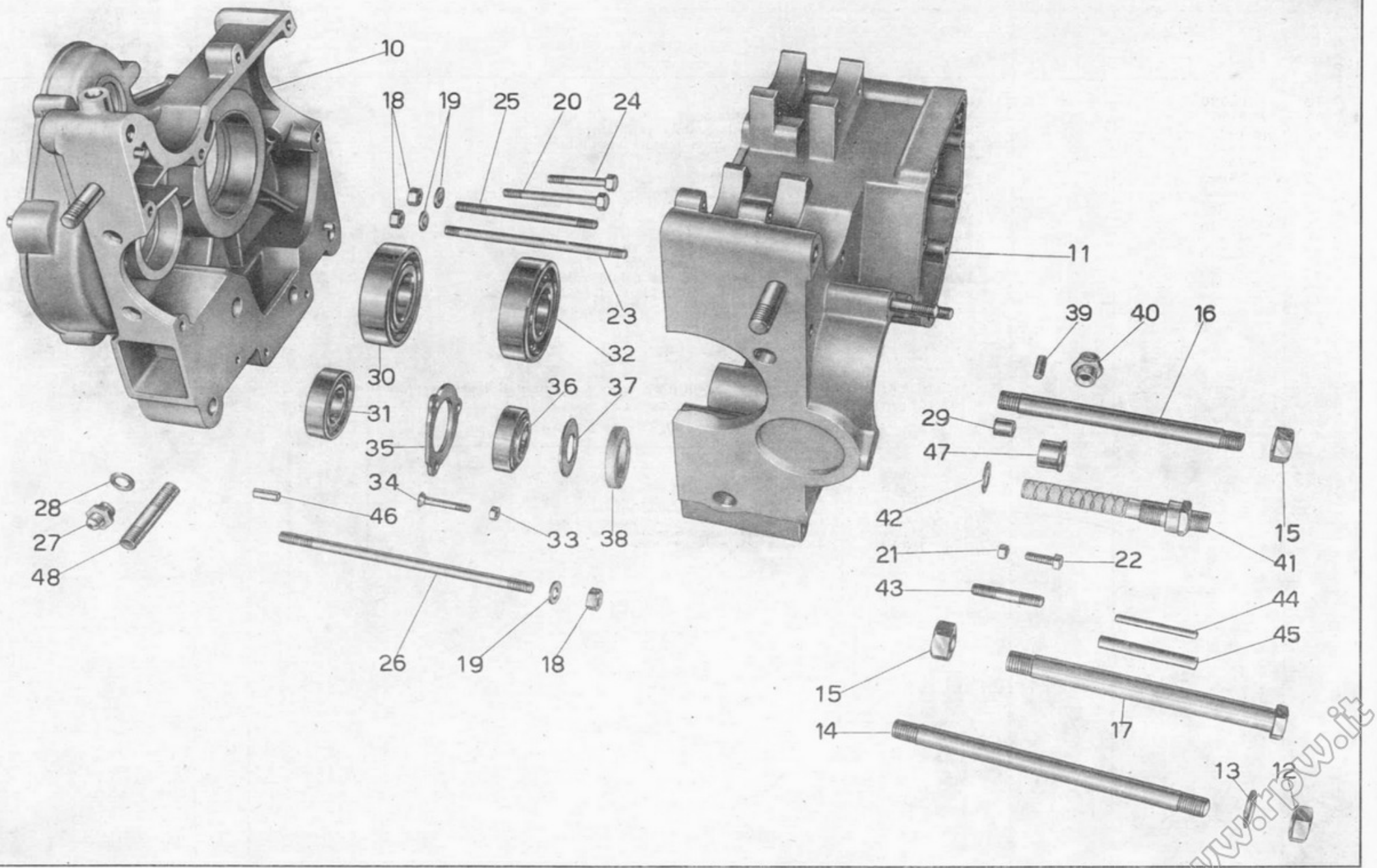
10
18
19
25
20
24
23
32
30
31
36
37
35
34
46
33
38
28
27
48
26
19
18
11
39
40
16
29
47
42
15
41
21
22
43
44
45
15
14
17
13
12

www.rpw.it

TAV. 2 COMPLESSO : **Mototelaio** GRUPPO : **Organi principali**
SOTTOCOMPLESSO : **Motore** SOTTOGRUPPO : **Basamento**

N. Figura	N. d'ordinazione	DENOMINAZIONE	Quant.	Indicazioni suppletive
10	25926	**Basamento** motore lato volano	1	
11	25925	**Basamento** motore lato distribuzione	1	
12	T 2075 bis	**Dado** per tirante superiore fissaggio motore al triangolo anteriore	2	12 x 1,25 M
13	M 8018 ter	**Rosetta** per tirante superiore fissaggio motore al triangolo anteriore	2	22 x 12,5 x 1,5
14	25446	**Tirante** superiore fissaggio motore al triangolo anteriore	1	12 x 1,25 M x 166
15	T 2011	**Dado** per tirante anteriore e per bullone posteriore fissaggio motore alle piastre del sopporto	3	14 MB
16	25957	**Tirante** anteriore fissaggio motore alle piastre del sopporto	1	
17	25958	**Bullone** posteriore fissaggio motore alle piastre del sopporto	1	
18	DN 8	**Dado** per prigioniero lungo sul basamento lato volano per prigioniero sul basamento volano post. superiore per tirante serraggio basamento parte anteriore inferiore	4	8 MA
19	M 145 ter	**Rosetta** per bullone serraggio basamento parte anteriore superiore, per bullone corto serraggio basamento parte superiore, per prigioniero lungo sul basamento lato volano per prigioniero sul basamento volano posteriore superiore e per tirante serraggio basamento parte anteriore inferiore	6	8,25 x 17 x 1,5
20	25936	**Bullone** corto serraggio basamento parte superiore	1	
21	DN 6	**Dado** per bullone serraggio basamento parte inferiore	3	6 MA
22	M 140	**Bullone** serraggio basamento parte inferiore	3	6 MA x 17
23	M 8184	**Tirante** serraggio basamento parte anteriore inferiore	1	8 MA x 145
24	25935	**Bullone** serraggio basamento parte anteriore superiore	1	
25	25057	**Prigioniero** sul basamento lato volano posteriore superiore	2	8 MA x 114
26	25056	**Prigioniero** lungo sul basamento lato volano	1	8 MA x 167
27	M 192	**Raccordo** per sfiatatoio sul basamento volano	1	
28	M 192 A	**Guarnizione** per tappo sfiatatoio grande	1	
29	M 2373	**Bussolina** sul basamento distribuzione di riferimento coperchio	2	
30	M 8059	**Cuscinetto** a rulli per albero a gomito	1	35 x 80 x 21 (Riv 8 DBPV)
31	25055	**Cuscinetto** a rulli sull'albero parte ingranaggio conico	1	25 x 52 x 15 (Riv 2 DAPV)
32	M 8058	**Cuscinetto** a sfere per albero a gomito	1	35 x 80 x 21 (Riv 8 B)
33	41093	**Dado** per vite fissaggio ranella sul basamento	3	5 MA
34	25049 ter	**Vite** fissaggio ranella sul basamento	3	5 MA x 31
35	25049 bis	**Ranella** sul basamento lato distribuzione per tenuta cuscinetto	1	
36	25049	**Cuscinetto** a rulli conici per albero porta pignone	1	20 x 47 x 14 (Riv 01/02/7204)
37	25047	**Anello** di spessore e tenuta feltro sull'albero porta pignone conico	1	
38	25046	**Anello** feltro sul basamento lato distribuzione per albero porta pignone conico	1	
39	M 2088	**Prigioniero** fissaggio tubo copriastine	2	7 MA x 22
40	25050	**Raccordo** ricupero olio dalla testá	1	
41	25107	**Raccordo** ricupero olio dal basamento	1	
42	25111	**Guarnizione** per raccordo ricupero olio dal basamento	1	
43	M 8186	**Prigioniero** fissaggio coperchio pignone	2	8 MA x 41
44	25052	**Spina** fissaggio fascette dinamo	2	
45	T 30438	**Spina** fissaggio fascetta motorino avviamento	2	
46	24016	**Grano** di riferimento	4	
47	25932	**Boccola** per albero camme sul basamento lato distribuzione	1	
48	25051 bis	**Prigioniero** sul basamento fissaggio scatola del cambio	2	12 x 1,25 M x 61

www.rpw.it

Dal N. di telaio 11237 al N. EDP 89 sono stati montati i seguenti particolari:

N. d'ordin.	DENOMINAZIONE	Quant.
25041	**Basamento** motore lato volano	1
25040	**Basamento** motore lato distribuzione	1
T 8044	**Tirante** anteriore fissaggio motore alle piastre del sopporto	1
25446 bis	**Bullone** posteriore fissaggio motore alle piastre del sopporto	1
M 8183	**Bullone** serraggio basamento parte anteriore e attacco fascette magnete	1
25051	**Prigioniero** sul basamento per fascette magnete	1
25535	**Raccordo** per sfiatatoio sul basamento volano	1
M 121 bis	**Guarnizione** per tappo sfiatatoio grande	1
M 8537	**Tappo** per sfiatatoio piccolo	1
M 8537 bis	**Guarnizione** fibra per sfiatatoio piccolo	1
M 8054	**Anello** premistoppa albero motore	1
M 8053	**Anello** feltro di tenuta olio albero motore	1
25053 bis	**Anello** gomma nel basamento per albero porta pignone conico	1

www.rpw.it

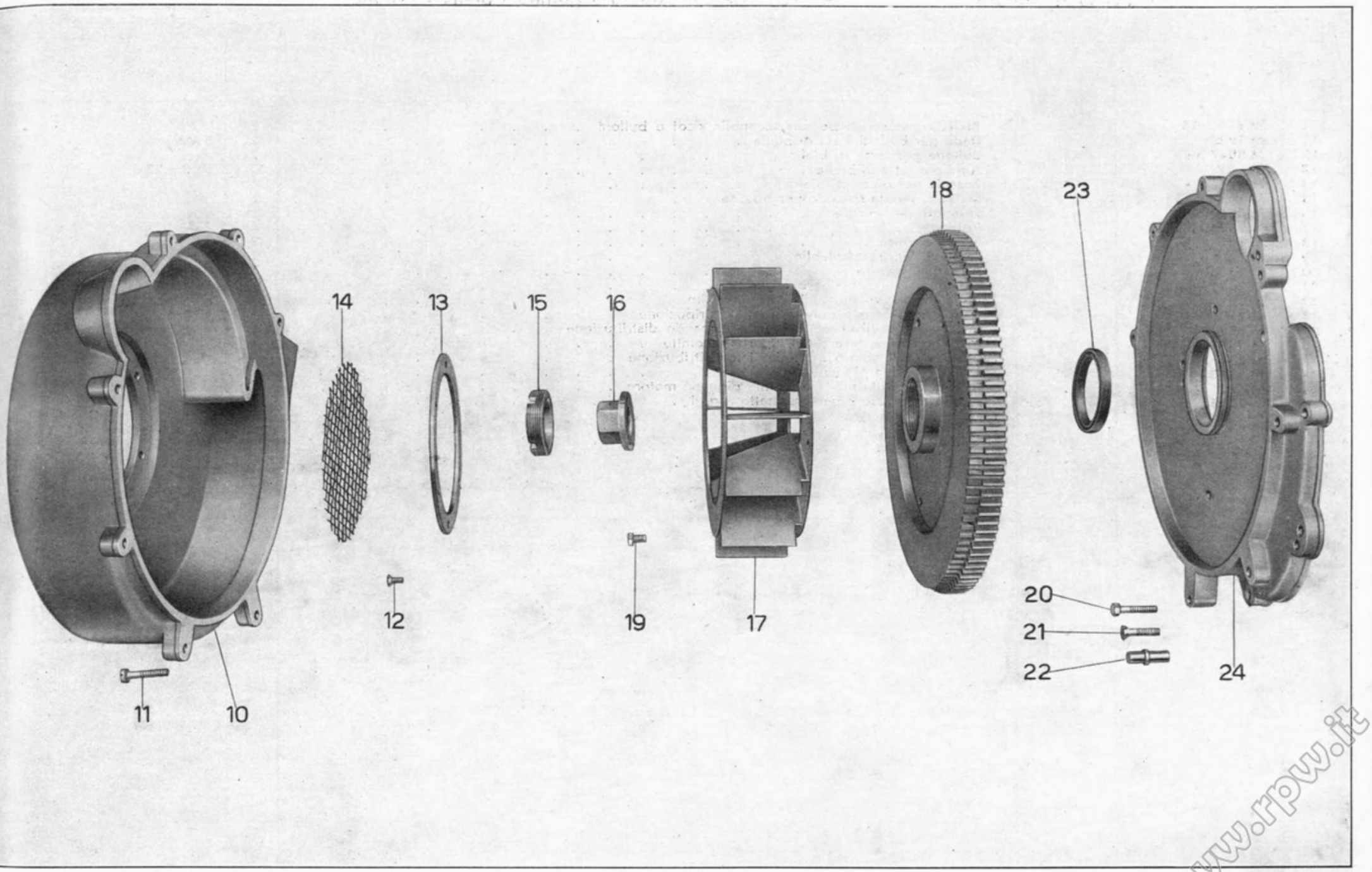

www.rpw.it

TAV. 3 COMPLESSO : **Mototelaio** GRUPPO : **Organi principali**
SOTTOCOMPLESSO : **Motore** SOTTOGRUPPO : **Coperchio lato volano - Volano - Scatola ventilatore**

N. Figura	N. d'ordinazione	DENOMINAZIONE	Quant.	Indicazioni suppletive
10	25930	**Scatola** del ventilatore	1	
11	M 8191	**Vite** fissaggio scatola del ventilatore	7	6 MA x 26
12	M 144	**Vite** fissaggio rete di riparo sulla scatola ventilatore	6	5 x 0,85 M x 9,5
13	25059	**Anello** di tenuta rete di riparo sulla scatola ventilatore	1	
14	25058	**Retina** sulla scatola ventilatore	1	
15	25065	**Ghiera** per volano - a vite sinistra	1	
16	25063	**Dado** per volano	1	
17	25067	**Ventola** per ventilatore	1	
18	25945	**Volano** motore	1	
19	T 134	**Bullone** fissaggio ventola al volano	6	
20	38026	**Bullone** fissaggio coperchio basamento lato volano	5	
21	25937	**Vite** fissaggio coperchio basamento lato volano	1	
22	25938	**Spina** di riferimento sul coperchio basamento lato volano	2	
23	25939	**Anello** di tenuta sul coperchio basamento lato volano	1	(Angus MIM 5065)
24	25929	**Coperchio** basamento lato volano	1	

Dal N. di telaio 11237 al N. EDP 89 sono stati montati i seguenti particolari:

N. d'ordin.	DENOMINAZIONE	Quant.
25045	**Scatola** del ventilatore	1
25062/1	**Volano** motore	1
M 2197	**Vite** lunga fissaggio coperchio basamento volano	2
M 141	**Vite** corta fissaggio coperchio basamento	5
M 0156	**Tappo** scarico olio sul coperchio lato volano	1
M 0156 ter	**Guarnizione** per tappo scarico olio sul coperchio	1
25043/1	**Coperchio** basamento lato volano	1

www.rpw.it

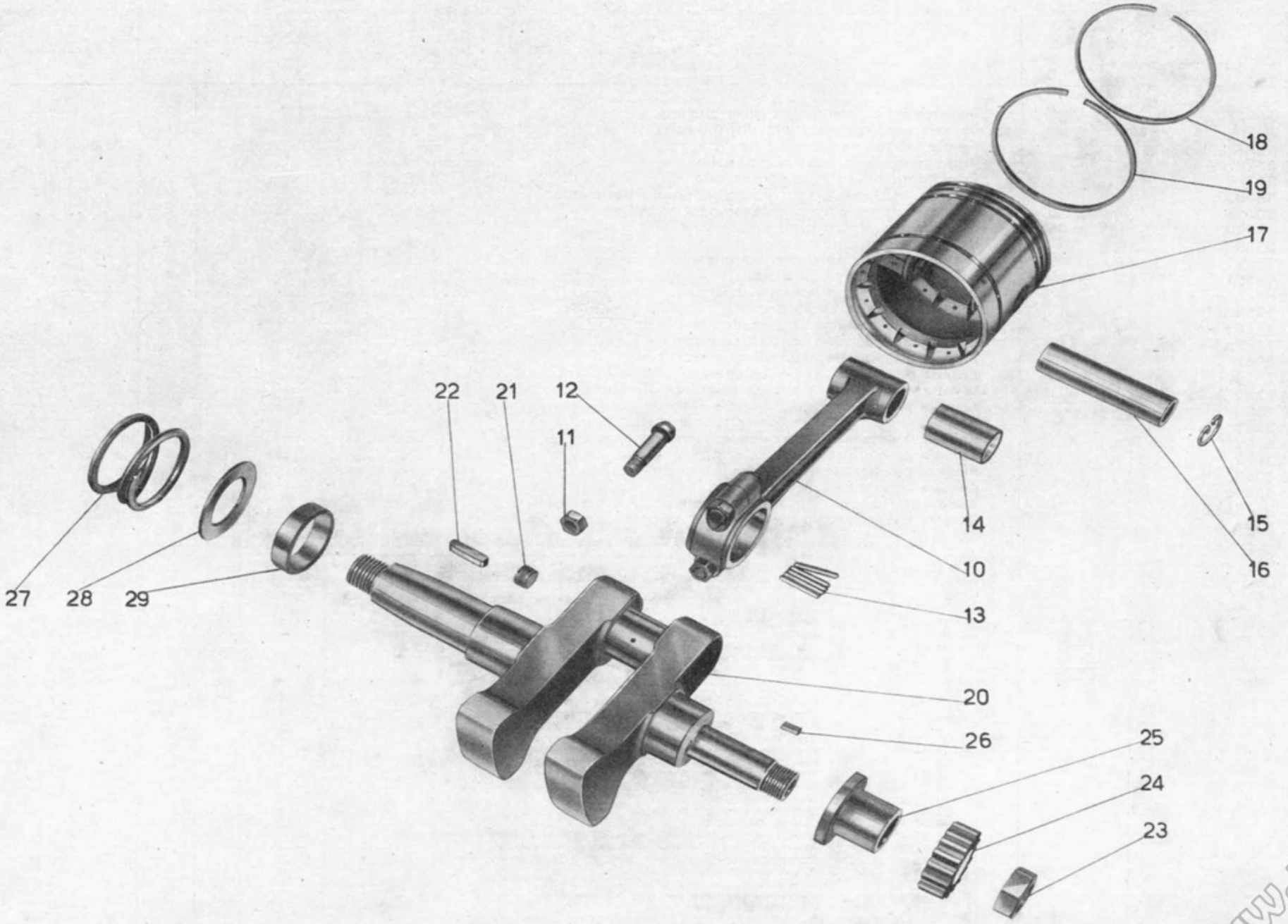

www.rpw.it

TAV. 4

COMPLESSO : **Mototelaio**
SOTTOCOMPLESSO : **Motore**

GRUPPO : **Organi principali**
SOTTOGRUPPO : **Albero a gomito - Biella - Pistone**

N. Figura	N. d'ordinazione	DENOMINAZIONE	Quant.	Indicazioni suppletive
10	M 8047/18	**Biella** completa di boccola, cappello dadi e bulloni	1	
11	M 19 bis	**Dado** per bulloni testa di biella	2	8 MB
12	M 8047 bis	**Bullone** per testa di biella	2	
13	MA 17	**Aghi** per testa di biella	33	∅ 3 x 23,8
14	M 18	**Boccola** per piede di biella	1	
15	M 14	**Molla** di tenuta spinotto per pistone	2	
16	M 8049 bis	**Spinotto** per pistone	1	
17	25060 bis	**Pistone**	1	
18	M 12	**Fascia** elastica	2	
19	M 12 R	**Fascia** elastica raschiaolio	2	
20	25060	**Albero** a gomito	1	
21	M 2531	**Tappo** grande per albero a gomito	1	14 x 1 M x 7
22	M 26	**Chiavella** per volano sull'albero a gomito	1	
23	25066	**Dado** per albero a gomito - lato distribuzione	1	18 MB
24	M 8052	**Ingranaggio** sull'albero a gomito comando distribuzione	1	
25	M 8511	**Manicotto** di spessore sull'albero a gomito	1	
26	M 25	**Chiavella** sull'albero a gomito lato distribuzione	1	
27	M 13132	**Molla** di spinta pignone motore	1	
28	M 110	**Anello** di tenuta molla di spinta pignone motore	1	
29	25942	**Anello** di spessore per cuscinetto a rulli	1	

www.rpw.it

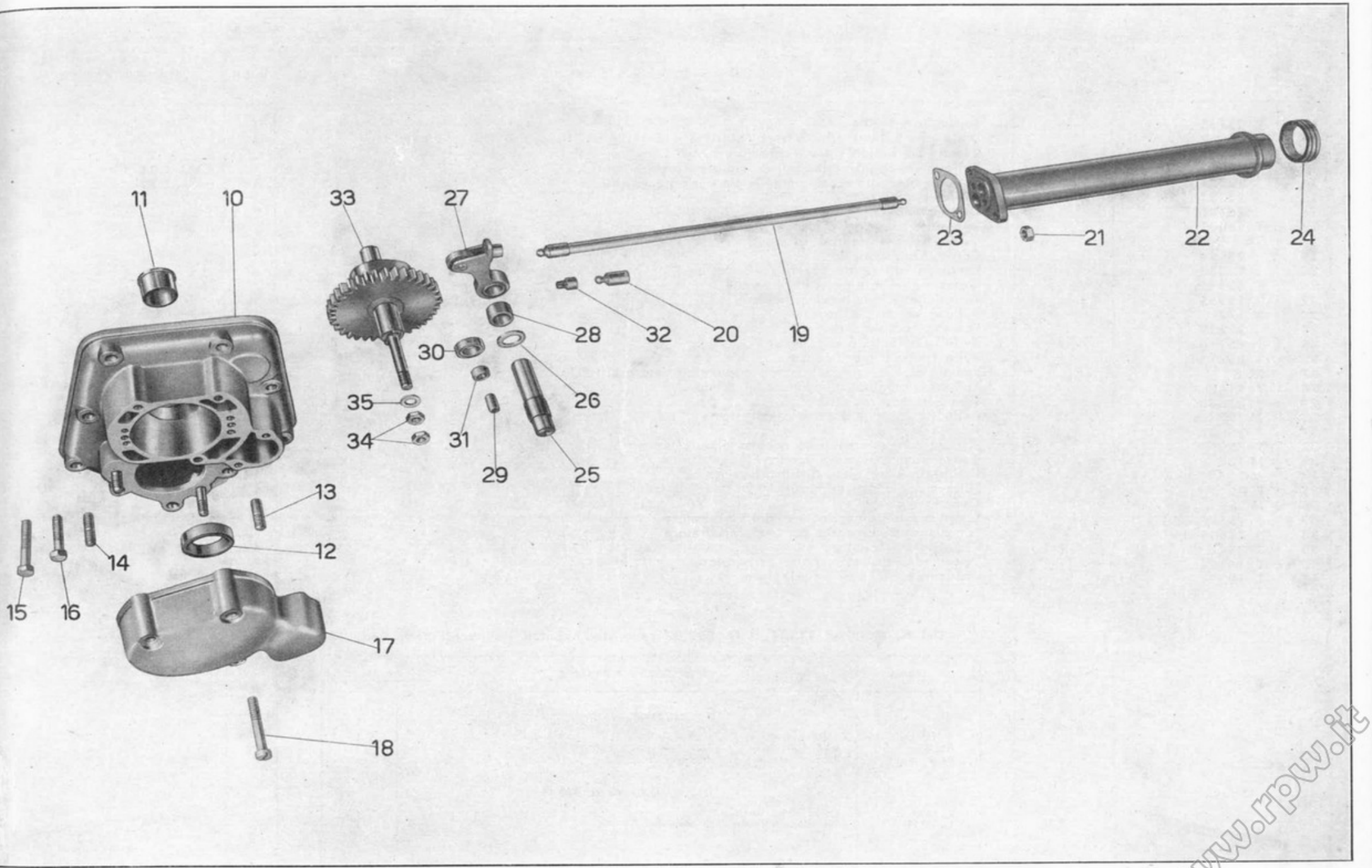
11
10
33
27
23
21
22
24
28
32
20
19
30
26
35
34
31
29
25
13
12
14
15
16
17
18

www.rpw.it

TAV. 5 COMPLESSO : **Mototelaio** GRUPPO : **Organi principali**
SOTTOCOMPLESSO : **Motore** SOTTOGRUPPO : **Coperchio distribuzione - Distribuzione**

N. Figura	N. d'ordinazione	DENOMINAZIONE	Quant.	Indicazioni suppletive
10	25927	**Coperchio** basamento lato distribuzione	1	
11	M 2078	**Boccola** per coperchio lato distribuzione	1	
12	25940	**Anello** di tenuta	1	Angus MIM 1628
13	M 2110	**Prigioniero** corto fiss. pompa olio	2	
14	M 2111	**Prigioniero** lungo fiss. pompa olio	1	
15	38082	**Bullone** fissaggio coperchio parte grani riferimento	2	
16	38026	**Bullone** fissaggio coperchio al basamento	7	
17	25928	**Coperchietto** riparo ruttore	1	
18	25931	**Vite** fissaggio coperchietto	3	
19	11531	**Astina** comando bilancieri completa	2	
20	11533	**Pasticca** per astine bilancieri	4	
21	DN 7	**Dado** per tubo copriastine bilancieri	2	7 MA
22	11526/1	**Tubo** copriastine bilancieri	1	
23	11530 bis	**Guarnizione** tra tubo copriastine e basamento	1	
24	11526 bis	**Guarnizione** tra tubo copriastine e testa	1	
25	M 8069	**Perno** porta levette aspirazione e scarico	1	
26	M 8522	**Rosetta** di spessore fra le levette aspirazione e scarico	1	13,2 x 20 x 2
27	M 8280/2082	**Levetta** aspirazione e scarico completa di rullo e boccola	2	
28	M 2082	**Boccola** per levette aspirazione e scarico	2	
29	M 2093	**Perno** per rullo levette aspirazione e scarico	2	
30	M 8282	**Rullo** per levette aspirazione e scarico	2	
31	M 2092	**Boccola** per rulli levette aspirazione e scarico	2	
32	M 8068	**Pasticca** per levette aspirazione e scarico	2	
33	25948	**Camma** aspirazione e scarico	1	
34	31186/1	**Dado** per fissaggio ruttore sulla camma	2	
35	T 5146	**Rosetta** per fissaggio ruttore sulla camma	1	

Dal N. di telaio 11237 al N. EDP 89 sono stati montati i seguenti particolari:

N. d'ordin.	DENOMINAZIONE	Quant.
	DAL N. 11237 AL N. 14238	
M 8283	**Astina** comando bilancieri	2
M 8072 B	**Pasticca** per astine bilancieri	4
M 8292	**Tubo** copriastine bilancieri	1
M 2169	**Guarnizione** gomma per tubo copriastine	1
	DAL N. 11237 AL N. EDP 89	
25042/1	**Coperchio** lato distribuzione	1
M 2198	**Vite** fissaggio coperchio lato distribuzione	10
M 2101	**Bullone** tendifilo alzavalvola	1
M 70 bis	**Dado** per bullone tendifilo alzavalvola	1
DN 6	**Dado** per prigionieri e fissaggio leva alzavalvola	1
RE 6	**Rosetta** elastica per dado fissaggio leva alzavalvola	1
M 56	**Molla** richiamo leva alzavalvola	1
M 64	**Spina** fissaggio forcellino alla leva alzavalvola	1
M 8288 bis	**Leva** alzavalvola	1
M 67	**Molla** per camma alzavalvola	1
M 2095	**Camma** alzavalvola	1
M 2096	**Guida** camma alzavalvola sul coperchio lato distribuzione	1
M 2100	**Attacco** per molla ritorno alzavalvola sul coperchio	1
M 68 N	**Capocorda** per trasmissione comando alzavalvola	1
M 68	**Forcellino** per leva alzavalvola	1
25582	**Trasmissione** completa comando alzavalvola	1
T 8529	**Capocorda** per cavo per leva sul manubrio	1
T 234	**Coprifilo** per guaina	2
12346/8061	**Camma** aspirazione e scarico completa di boccola	1
M 8061	**Boccola** per camma aspirazione e scarico	2
M 8516	**Perno** per camma aspirazione e scarico	1
M 8063	**Grano** di fermo perno camma aspirazione e scarico	1

www.rpw.it

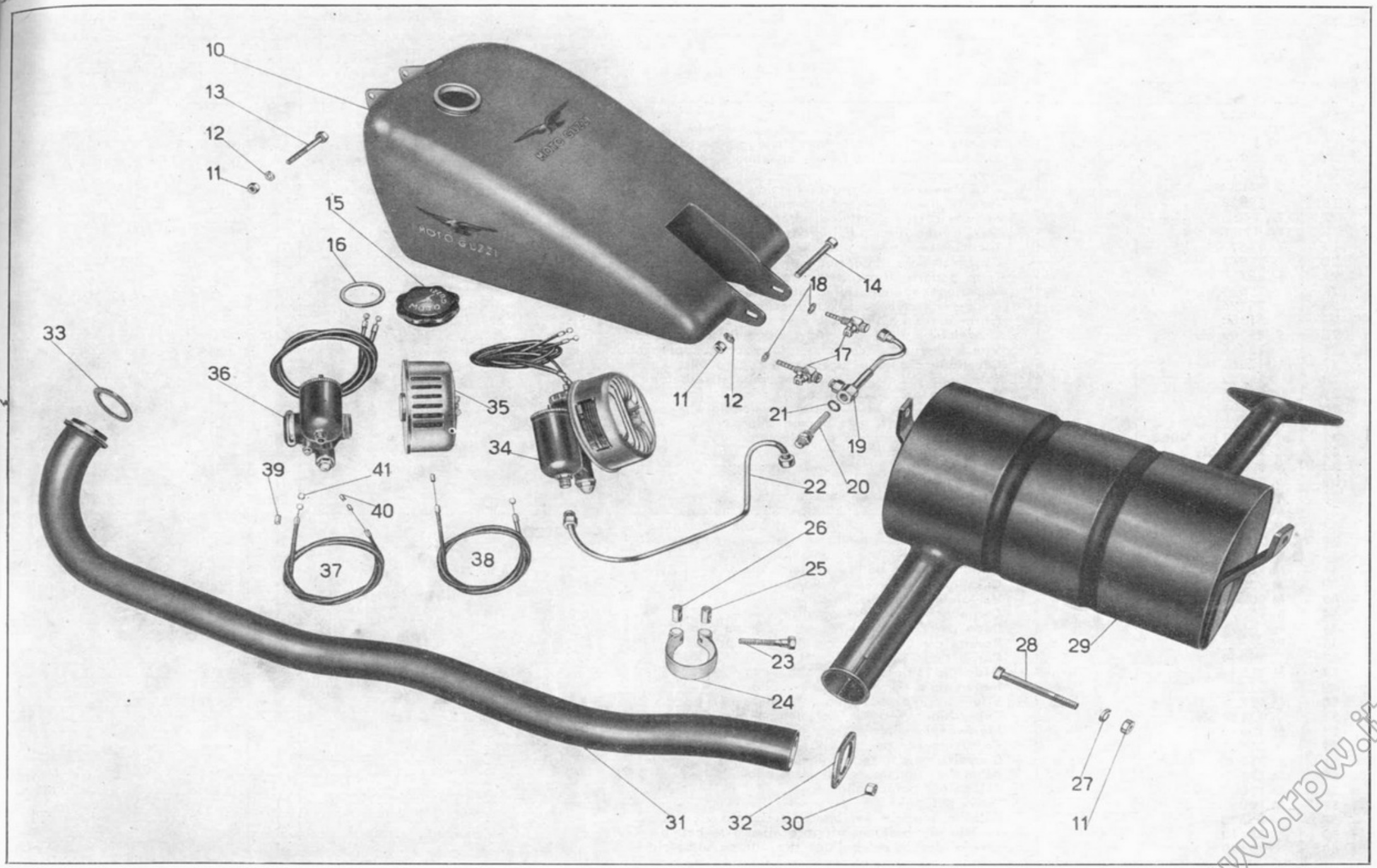
10
13
12
11
15
16
33
36
35
34
39
41
40
37
38
11
12
18
14
17
21
19
20
22
26
25
23
24
31
32
30
28
29
27
11

www.rpw.it

TAV. 6 COMPLESSO : **Mototelaio** GRUPPO : **Alimentazione e scarico**
SOTTOCOMPLESSO : **Motore** SOTTOGRUPPO : **Serbatoio benzina - Carburatore - Silenziatore**

N. Figura	N. d'ordinazione	DENOMINAZIONE	Quant.	Indicazioni suppletive
10	25135	**Serbatoio** benzina	1	
11	DN 8	**Dado** per bulloni attacco serb. benzina e per bulloni fissaggio silenziatore al telaio	4	8 MA
12	M 145 ter	**Rosetta** per bulloni attacco serbatoio benzina	2	8,25 x 17 x 1,5
13	12331 bis	**Bullone** fissaggio serbatoio al telaio parte anteriore	1	8 MA x 84
14	12331	**Bullone** fissaggio serbatoio al telaio parte posteriore	1	8 MA x 79
15	25137	**Tappo** per serbatoio benzina	1	
16	25140	**Guarnizione** per tappo serbatoio benzina	1	
17	T 16601	**Rubinetto** benzina completo	2	
18	TA 175 G	**Guarnizione** fibra per rubinetti	4	
19	25954	**Corpo** filtro benzina	1	
20	T 333	**Raccordo** con retina per filtro benzina	1	
21	T 333 bis	**Guarnizione** fibra per filtro benzina	1	
22	25955	**Tubazione** alimentazione benzina	1	
23	M 172	**Bullone** serraggio fascetta	1	
24	12338	**Fascetta** completa di rulli	1	
25	T 8521 ter	**Rullo** non filettato per fascetta	1	
26	T 8521 bis	**Rullo** filettato per fascetta	1	
27	RE 8	**Rosetta** elastica per bullone fissaggio silenziatore al telaio	2	8,5 x 13,5 x 2,5
28	T 8149	**Bullone** fissaggio silenziatore al telaio	2	8 MA x 17,5
29	25638	**Silenziatore** completo	1	
30	M 107 bis	**Dado** fissaggio tubo scarico alla testa	2	7 MA
31	25901	**Tubo** scarico	1	
32	T 8391	**Flangia** per attacco tubo scarico alla testa	1	
33	M 186	**Guarnizione** per tubo scarico	1	
34	MC 26 F/20 F	**Carburatore** completo di filtro d'aria	1	
35	F 20	**Filtro** d'aria	1	
36	MC 26 F	**Carburatore**	1	
37	25585/85 bis	**Trasmissione** comando aria del carburatore	1	
38	25584/84 bis	**Trasmissione** comando gas del carburatore	1	
39	T 234	**Coprifilo** per guaina	4	
40	T 16162	**Capocorda** per cavi - parte carburatore	2	
41	T 193 N	**Capocorda** per cavi - parte leve	2	

Dal N. di telaio 11237 al N. EDP 89 sono stati montati i seguenti particolari:

N. d'ordin.	DENOMINAZIONE	Quant.
	DAL N. 11237 AL N. EAQ 99	
T 129 bis	**Bullone** fissaggio silenziatore al telaio	1
DN 8	**Dado** per bullone fissaggio silenziatore	1
RE 8	**Rosetta** per bullone fissaggio silenziatore	1
	DAL N. 11237 AL N. EDP 89	
T 5133	**Corpo** filtro benzina	1
T 30121	**Tubazione** alimentazione benzina	1

www.rpw.it

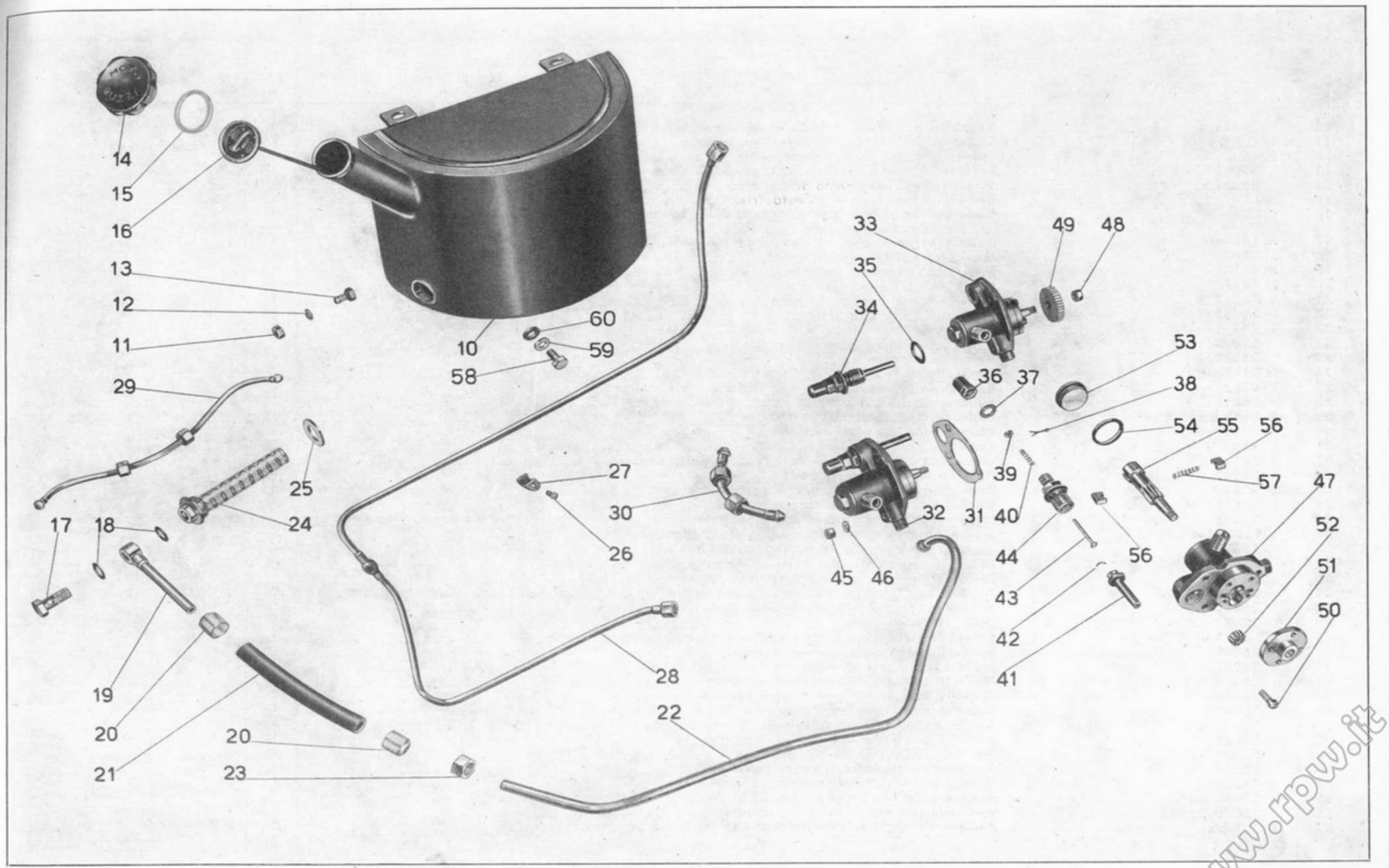
14
15
16
13
12
11
29
10
60
59
58
25
24
17
18
19
20
21
20
23
27
26
30
28
22
33
35
34
49
48
53
36
37
38
54
55
56
57
39
31
40
32
44
56
45
46
43
42
41
47
52
51
50

www.rpw.it

TAV. 7

COMPLESSO : **Mototelaio** — GRUPPO : **Lubrificazione**

SOTTOCOMPLESSO: **Motore** — SOTTOGRUPPO: **Serbatoio olio - Tubazioni - Pompa olio**

N. Figura	N. d'ordinazione	DENOMINAZIONE	Quant.	Indicazioni suppletive
10	25520	**Serbatoio** olio	1	
11	DN 8	**Dado** per bulloni fissaggio serbatoio al telaio	3	8 MA
12	RE 8	**Rosetta** elastica per bulloni fissaggio serbatoio	3	8,5 x 13,5 x 2,5
13	T 129 bis	**Bullone** fissaggio serbatoio al telaio parte superiore	2	8 MA x 17,5
14	25519	**Tappo** per serbatoio	1	
15	T 8403 bis	**Guarnizione** per tappo serbatoio	1	
16	25528	**Asta** di livello per serbatoio olio	1	
17	TA 182	**Bullone** cavo per attacco tubazione al serbatoio	1	
18	TA 180 ter	**Guarnizione** fibra per bullone cavo	2	
19	T 9487	**Tubazione** mandata olio dal serbatoio	1	
20	31573	**Cappuccio** per tubo gomma	2	
21	T 187	**Tubo** gomma di mandata olio	1	
22	25529	**Tubazione** alimentazione olio alla pompa	1	
23	25106	**Dado** per raccordo conico tubazione	1	
24	31564	**Filtro** nel serbatoio olio	1	
25	T 35102 bis	**Guarnizione** fibra per filtro nel serbatoio olio	1	
26	10069 bis	**Vite** fissaggio cavallotto per tubazione ricupero olio	2	4 MA x 4,5
27	12335 ter	**Cavallotto** fissaggio tubazione ricupero olio	2	
28	25542	**Tubazione** ricupero olio dalla pompa al serbatoio	1	
29	25536	**Tubazione** per sfiatatoio olio	1	
30	25103	**Tubazione** ricupero olio dal basamento alla pompa	1	
31	M 9077	**Guarnizione** carta per pompa olio	1	
32	25098 bis/9068	**Pompa** olio completa di valvolina	1	
33	25098 bis	**Pompa** olio completa	1	
34	M 9068	**Getto** completo di valvolina automatica	1	
35	M 9076	**Guarnizione** per valvola automatica	1	
36	M 9074	**Cappellotto** per valvola automatica	1	
37	M 9073	**Guarnizione** per cappellotto valvola automatica	1	
38	M 9072 bis	**Copiglia** di tenuta piattello valvolina automatica	1	
39	M 9072	**Piattello** di tenuta molla per valvolina automatica	1	
40	M 9071	**Molla** per valvolina automatica	1	
41	M 9075	**Getto** sul corpo della valvola automatica	1	
42	M 9075 bis	**Cavallottino** di arresto valvolina	1	
43	M 9070	**Valvolina** di regolazione	1	
44	M 9069	**Corpo** per valvola automatica	1	
45	DN 6	**Dado** per prigionieri fissaggio pompa olio	3	6 MA
46	RE 6	**Rosetta** elastica per dado fissaggio pompa olio	2	
47	25099	**Corpo** della pompa olio	1	
48	M 115 ter	**Dado** per albero pompa olio	1	8 MB
49	M 114	**Ingranaggio** comando pompa olio	1	
50	M 117	**Vite** fissaggio coperchio con guida per pompa olio	4	5 x 0,85 M x 14
51	25100 bis	**Coperchio** con guida per pompa olio	1	
52	M 30030	**Ingranaggio** alimentazione olio	1	
53	25101	**Coperchio** per pompa olio	1	
54	25102	**Guarnizione** per coperchio pompa olio	1	
55	M 115	**Alberello** dentato per pompa olio	1	
56	M 120	**Palette** per pompa olio	2	
57	M 108	**Molla** per palette	1	
58	25538	**Bullone** inferiore per attacco serbatoio	1	
59	38412	**Rosetta** per bullone inferiore attacco serbatoio	1	
60	25539	**Anello** elastico sul bullone per attacco serbatoio	1	

Dal N. di telaio 11237 al N. 14238 è stato montato il seguente particolare:

N. d'ordin.	DENOMINAZIONE	Quant.
25531	**Tubazione** ricupero olio dalla pompa al serbatoio	1

www.rpw.it

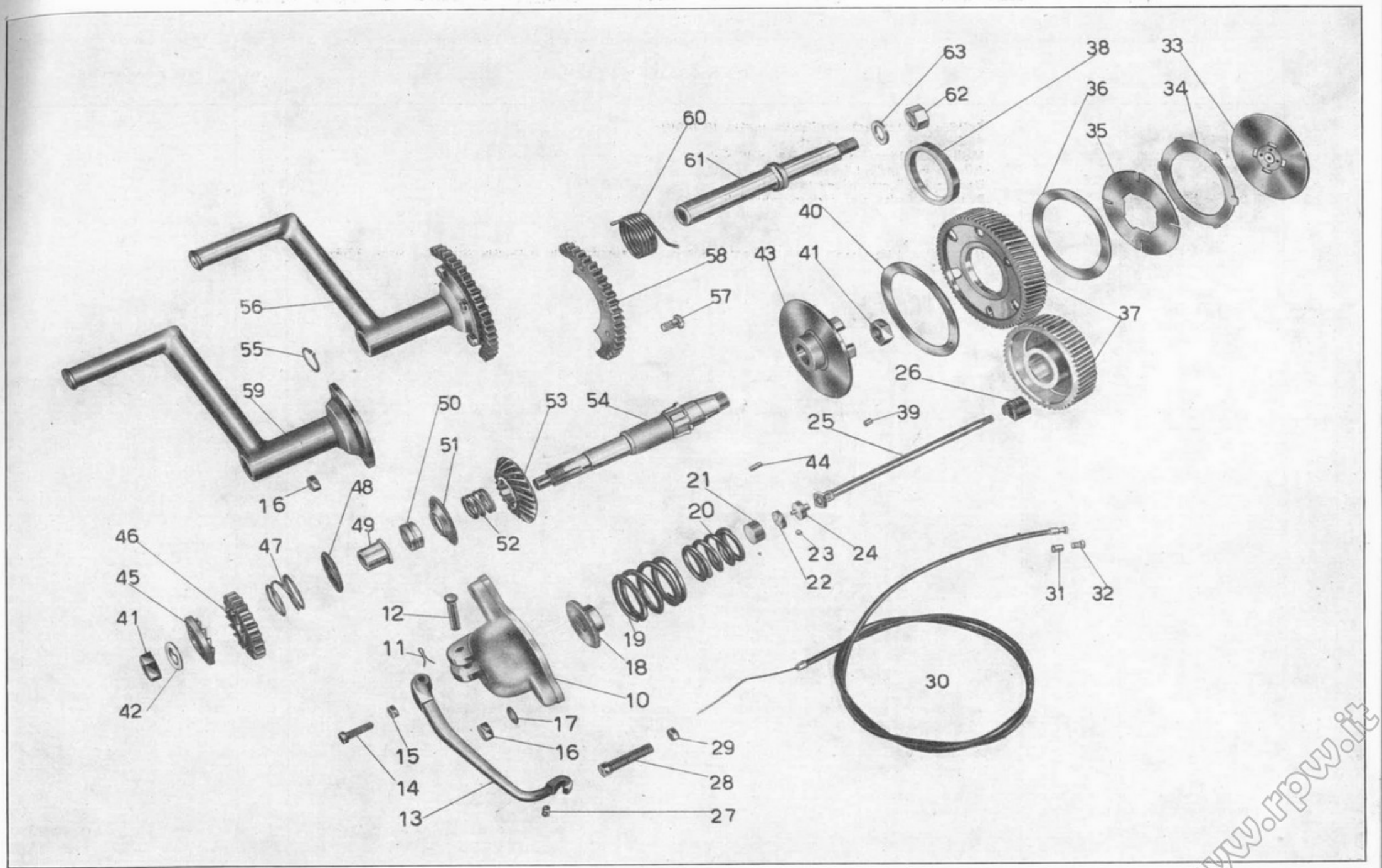
63
38
33
62
36
34
60
35
61
40
58
43
41
57
56
37
55
26
59
50
53
54
39
25
51
44
21
16
48
20
49
52
23
24
46
47
22
31
32
45
12
19
41
11
18
30
10
42
17
29
15
16
28
14
13
27

www.rpw.it

TAV. 8 COMPLESSO : **Mototelaio** GRUPPO : **Innesto ed avviamento**
SOTTOCOMPLESSO: **Trasmissione** SOTTOGRUPPO: **Innesto e comando frizione - Avviamento motore**

N. Figura	N. d'ordinazione	DENOMINAZIONE	Quant.	Indicazioni suppletive
10	25044/2	**Cappellotto** coprimolla frizione	1	
11	M 160 bis	**Copiglia** per spina fissaggio leva frizione	1	2 x 22
12	M 160	**Spina** fissaggio leva frizione	1	
13	25081	**Leva** disinnesto frizione	1	
14	25081 bis	**Vite** per leva disinnesto frizione	1	
15	DN 6	**Dado** per vite leva disinnesto frizione	1	6 MA
16	DN 8	**Dado** per prigionieri fissaggio cappellotto frizione e per bulloni fissaggio settore al tubo pedale messa in moto	6	8 MA
17	M 145 ter	**Rosetta** per prigionieri fissaggio cappellotto frizione	3	8,25 x 17 x 1,5
18	M 2140	**Manicotto** spingimolle frizione	1	
19	M 8114	**Molla** per frizione - esterna	1	
20	M 5857	**Molla** per frizione - interna	1	
21	25083/4	**Coperchio** per bottone frizione	1	
22	25083/2	**Gabbia** completa di sfere	1	
23	T 219	**Sfera** per bottone frizione	5	
24	25083/1	**Corpo** per bottone frizione	1	
25	25082/1	**Asta** per frizione	1	
26	M 2139	**Manicotto** di regolaggio frizione	1	
27	T 9362	**Capocorda** per cavo della leva frizione - sul motore	1	
28	36046/2	**Bullone** tendifilo frizione	1	
29	M 2158 bis	**Dado** per bullone tendifilo frizione	1	9 MA
30	25581	**Trasmissione** comando frizione	1	
31	T 235	**Coprifilo** per guaina	2	
32	T 2680	**Capocorda** per cavo della leva frizione sul manubrio	1	
33	25947	**Piattello** spingidischi frizione	1	
34	25079	**Disco** per frizione con tacche esterne	5	
35	25078	**Disco** per frizione con tacche interne	5	
36	25077	**Disco** ferodo per frizione (piccolo)	1	
37	25034 bis/25033	**Ingranaggio** di trasmissione completo e pignone motore	1	
38	25073 ter	**Bussola** per ingranaggio di trasmissione	1	
39	25076	**Rullo** per corpo frizione fisso e ingranaggio di trasmissione	25	
40	25074	**Disco** ferodo per frizione (grande)	1	
41	25066	**Dado** fissaggio corpo frizione all'albero porta pignone conico e di tenuta manicotto dentato	2	18 MB
42	25089 bis	**Rosetta** di fermo dado sull'albero porta pignone conico	1	
43	25071	**Corpo** frizione fisso	1	
44	25072 bis	**Chiavella** sull'albero porta pignone conico per corpo frizione	1	4 x 4 x 14
45	25089	**Manicotto** dentato avviamento (fisso)	1	
46	25088	**Ingranaggio** libero avviamento	1	
47	25087	**Molla** di spinta ingranaggio avviamento	1	
48	25086	**Piattello** spingimolla ingranaggio avviamento	1	
49	25085 ter	**Bussola** di riduzione sull'albero di rinvio porta pignone	1	
50	25085 bis	**Anello** di regolazione sull'albero di rinvio porta pignone	1	
51	25085	**Spandiolio** sull'albero di rinvio porta pignone	1	
52	25084 ter	**Molla** sull'albero porta pignone	1	
•53	25084 bis	**Ingranaggio** conico sull'albero di rinvio	1	
54	25084	**Albero** porta pignone conico	1	
55	25096 bis	**Rosetta** a molla - Seeger - tipo 25 e	1	
56	25090/25096	**Pedivella** per messa in moto completa	1	
57	T 129 bis	**Bullone** fissaggio settore dentato alla pedivella per messa in moto	3	8 MA x 17,5

(segue)

www.rpw.it

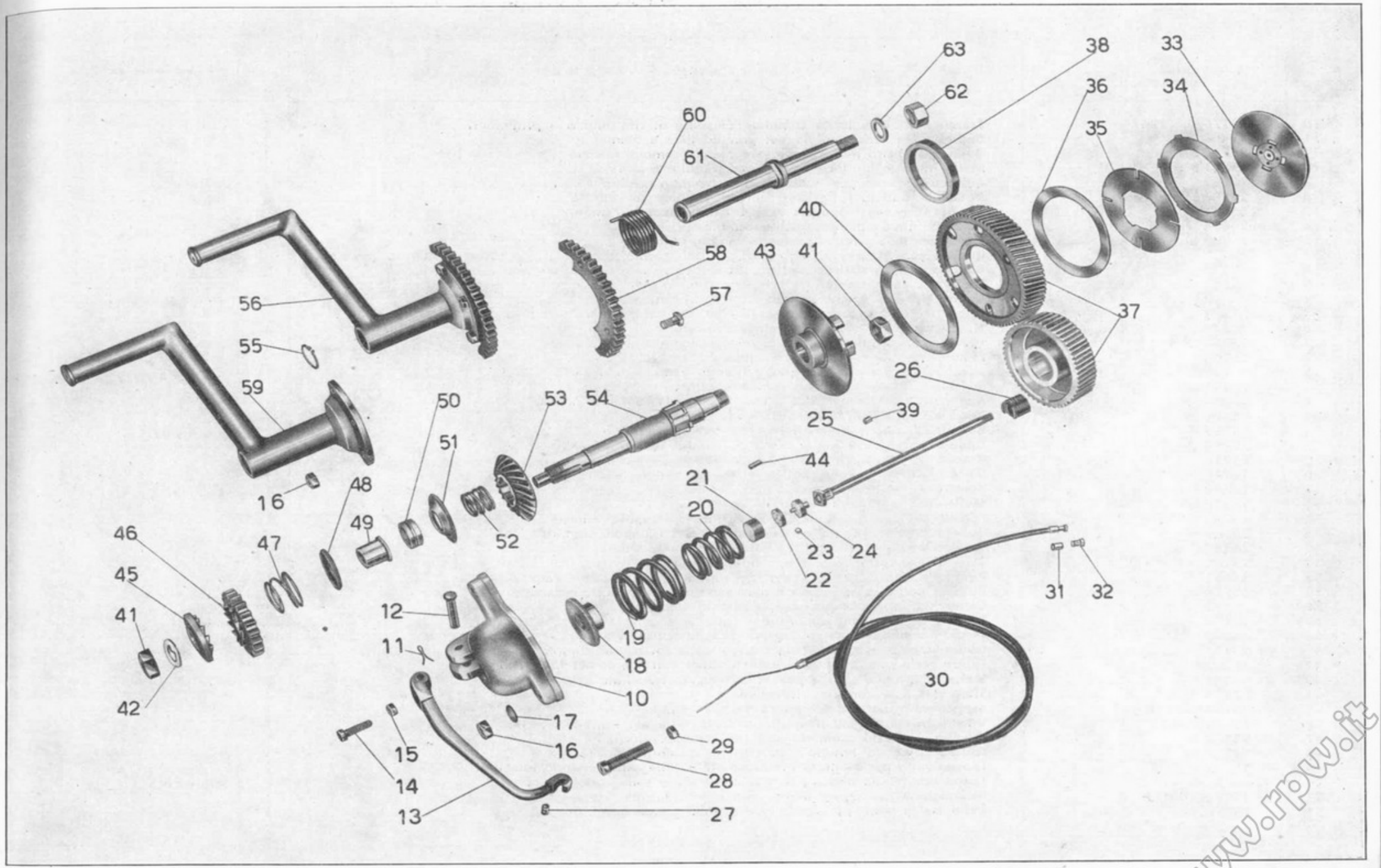
63
38
33
62
36
34
60
35
61
40
58
43
41
57
56
37
55
26
59
50
53
54
39
25
51
44
21
16
48
20
49
52
23
24
46
47
22
31
32
45
12
19
41
11
18
30
10
42
17
29
15
16
28
14
13
27

www.rpw.it

TAV. 8 COMPLESSO : **Mototelaio** GRUPPO : **Innesto ed avviamento**
SOTTOCOMPLESSO : **Trasmissione** SOTTOGRUPPO : **Innesto e comando frizione - Avviamento motore**

N. Figura	N. d'ordinazione	DENOMINAZIONE	Quant.	Indicazioni suppletive
58	25096	**Settore** dentato per pedivella messa in moto	1	
59	25090	**Pedivella** per messa moto	1	
60	25098	**Molla** di richiamo pedale messa in moto	1	
61	25097	**Albero** per messa in moto	1	
62	T 30441	**Dado** per albero messa in moto	1	
63	M 08151 bis	**Rosetta** elastica per albero messa in moto	1	

N.B. - (● 53) L'ingranaggio conico 25084 bis viene venduto esclusivamente accoppiato coll'ingran. conico 25184.

www.rpw.it

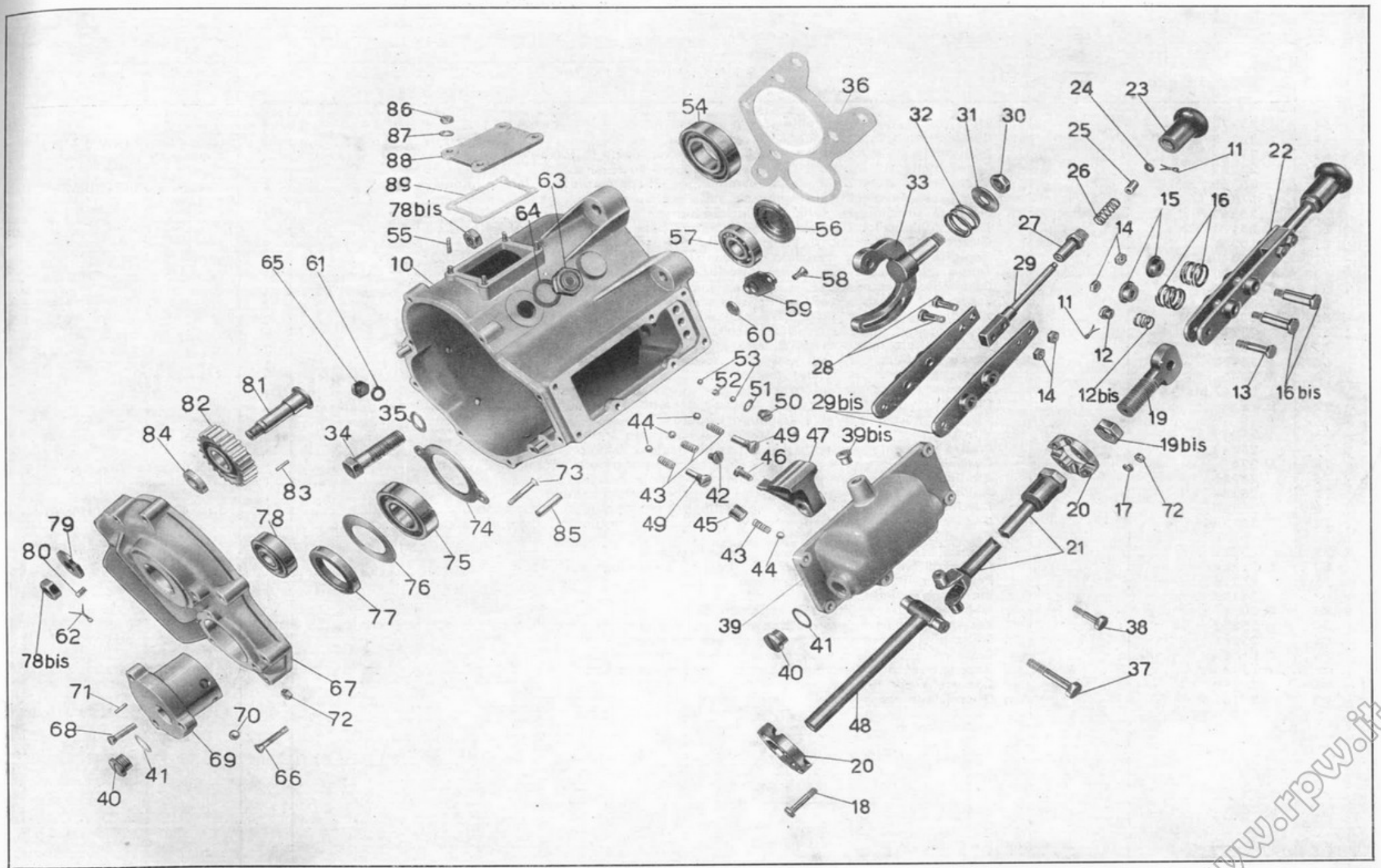
86
87
88
89
78bis
55
10
65
61
63
64
54
36
57
56
58
59
60
53
52
51
50
44
49
47
46
43
42
45
39
41
40
48
20
18
32
31
30
33
24
23
25
11
22
26
15
16
27
14
29
28
29bis
39bis
12
12bis
19
19bis
13
16 bis
20
17
72
21
38
37
81
82
84
83
35
34
73
74
85
75
76
77
78
79
80
62
78bis
67
71
68
69
70
72
66
41
40

www.rpw.it

TAV. 9

COMPLESSO : **Mototelaio** — GRUPPO : **Cambio**

SOTTOCOMPLESSO : **Trasmissione** — SOTTOGRUPPO : **Scatola e comando del cambio**

N. Figura	N. d'ordinazione	DENOMINAZIONE	Quant.	Indicazioni suppletive
10	25170/2/25247	**Scatola** cambio velocità completa di spine di riferimento e prigionieri	1	
11	T 87 bis	**Copiglia** per tenuta molla del pomolo leva a mano	1	1,5 x 20
12	25302 bis	**Dado** di registro molla per leva comando cambio velocità	1	
12 bis	25301 bis	**Molla** interna inferiore per settore cambio velocità	1	
13	25302	**Bullone** inferiore per leva a mano comando cambio velocità	1	8 MA x 39
14	25303	**Dado** per bulloni sulla leva comando cambio di velocità	4	8 MA
15	25301	**Ranella** di guida molla per leva a mano comando cambio	2	
16	25084 ter	**Molla** per leva a mano comando cambio	2	
16 bis	25300 bis	**Perno** per leva a mano comando cambio velocità	2	
17	RE 6	**Rosetta** per bulloni fissaggio dischi del giunto cardanico per tiranti comando cambio	4	6,5 x 11 x 2
18	T 8537	**Bullone** fissaggio dischi del giunto cardanico per tiranti comando cambio	4	6 MA x 27,5
19	25297	**Perno** per tirante anteriore comando cambio velocità	1	
19 bis	25297 bis	**Controdado** per tirante anteriore comando cambio velocità	1	20 x 1 M
20	25272	**Disco** del giunto cardanico per tirante anteriore comando cambio velocità	2	
21	25273	**Tirante** anteriore comando cambio velocità	1	
22	25293/25299	**Leva** a mano comando cambio velocità completa	1	
23	25293	**Pomolo** per leva a mano comando cambio velocità	1	
24	25292	**Rosetta** per pomolo per leva comando cambio velocità	1	5,25 x 14 x 1,5
25	25291	**Bussola** sulla leva a mano comando cambio velocità	1	
26	25290	**Molla** nel pomolo per leva a mano comando cambio velocità	1	
27	25289	**Raccordo** sulla leva a mano comando cambio velocità	1	
28	T 35769	**Bullone** di unione bracci della leva comando cambio	2	8 MA x 27
29	25300	**Codolo** per leva a mano comando cambio velocità	1	
29 bis	25299	**Braccio** per leva a mano comando cambio velocità	2	
30	T 16041	**Dado** fissaggio forcella snodata al settore cambio	1	
31	25298 ter	**Rosetta** sul settore cambio	1	16,25 x 38 x 4
32	25298 bis	**Molla** esterna per settore cambio velocità	1	
33	25298	**Forcella** snodata per leva a mano comando cambio velocità	1	
34	25262	**Bullone** cavo fissaggio scatola cambio al basamento motore	1	
35	25263	**Guarnizione** per bullone cavo fissaggio scatola cambio	1	
36	25168	**Guarnizione** carta fra scatola cambio e basamento	1	
37	25261	**Bullone** lungo fissaggio coperchio superiore sulla scatola cambio	1	6 MA x 55
38	25275	**Bullone** corto fissaggio coperchio superiore sulla scatola cambio	6	6 MA x 21
39	25172/2	**Coperchio** superiore per scatola cambio velocità	1	
39 bis	25176	**Boccola** sul coperchio superiore	1	
40	25265	**Tappo** per tenuta olio sui coperchi scatola cambio velocità	2	16 MB x 9,5
41	25111	**Guarnizione** per tappi tenuta olio sui coperchi scatola cambio	2	
42	25252	**Tappo** corto per molle di pressione sfere sull'asta comando forcellino	1	
43	25251	**Molla** di pressione sfere per aste comando forcellini	4	
44	T 218	**Sfera** per aste comando forcellini	4	5/16" (7,93)
45	25176 bis	**Tappo** sul coperchio superiore scatola cambio	1	
46	25242	**Vite** di fermo nasello d'innesto comando aste per cambio velocità	1	
47	25270	**Nasello** d'innesto comando aste per cambio velocità	1	
48	25271	**Albero** comando nasello d'innesto per cambio velocità	1	
49	25253	**Tappo** lungo per molle di pressione sfere sulle aste comando forcellini	2	
50	M 8537	**Tappo** per tenuta olio e per montaggio sfere sulla scatola cambio	1	9 MA x 6,5
51	M 8537 bis	**Guarnizione** per tappo tenuta olio e introduzione sfere	1	
52	25276	**Rullo** tra le sfere per scatto marce nella scatola cambio	1	

(segue)

www.rpw.it

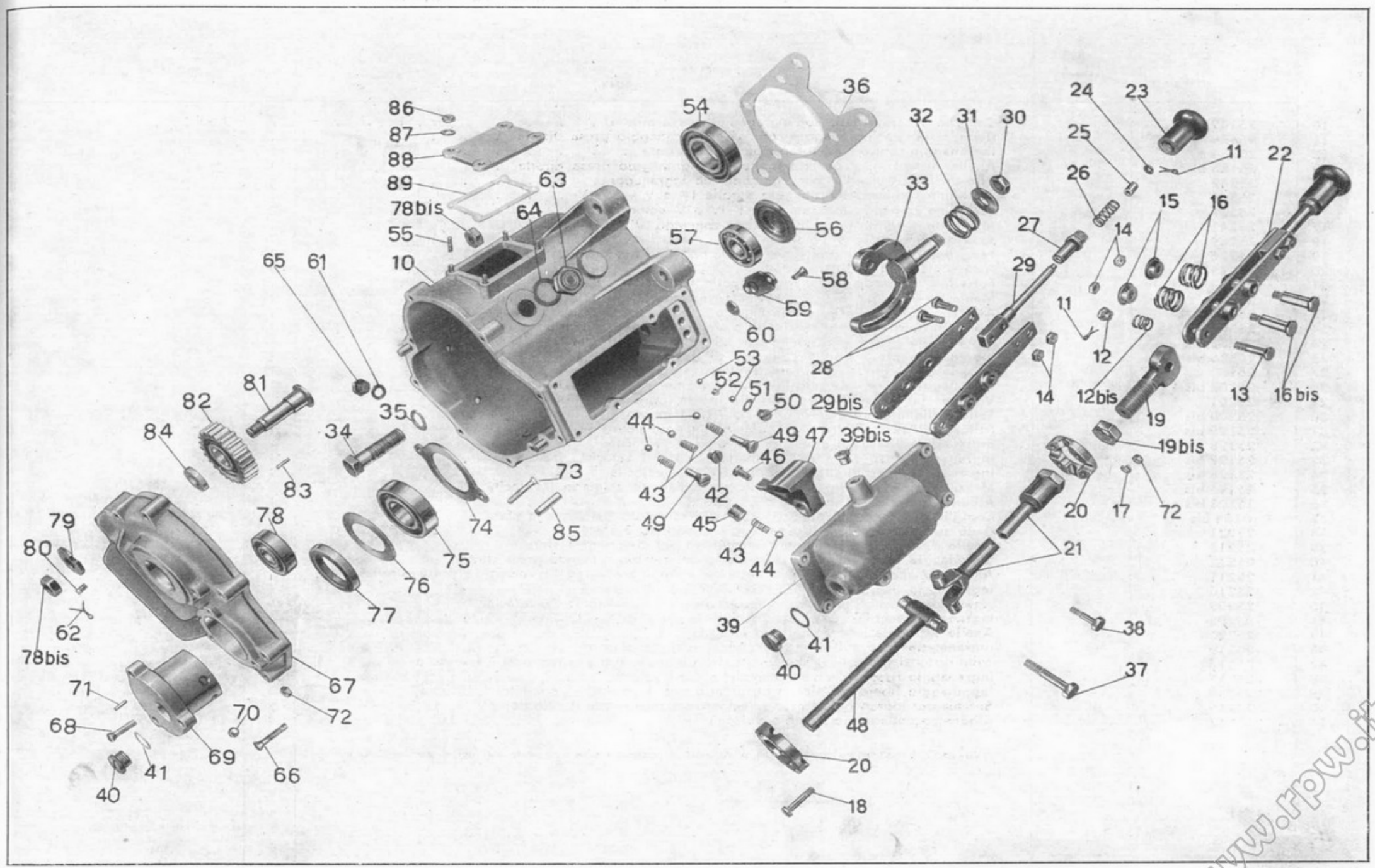
86
87
88
89
78bis
55
10
65
61
63
64
54
36
57
56
58
59
60
53
52
51
50
44
49
47
46
43
42
45
39
41
40
48
20
18
32
31
30
33
28
29bis
39bis
24
23
25
11
26
27
29
14
15
16
22
12
12bis
19
19bis
13
16bis
17
72
21
38
37
81
82
84
83
35
34
73
74
85
75
76
77
78
79
80
62
78bis
67
71
68
69
70
72
66
41
40

www.rpw.it

TAV. 9 COMPLESSO : **Mototelaio** GRUPPO : **Cambio**
SOTTOCOMPLESSO : **Trasmissione** SOTTOGRUPPO : **Scatola e comando del cambio**

N. Figura	N. d'ordinazione	DENOMINAZIONE	Quant.	Indicazioni suppletive
53	25276/1	**Sfera** per scatto marce nella scatola cambio	2	
54	25178	**Cuscinetto** a spinte oblique per presa diretta	1	35 x 72 x 17 (RIV 8 AOn)
55	M 8189	**Prigioniero** sulla scatola per fissaggio coperchio presa di forza	4	8 MA x 28
56	25222	**Coperchietto** sulla scatola cambio di fissaggio cuscinetto	1	
57	25183	**Cuscinetto** a sfere sulla scatola cambio per albero secondario lato pignone conico	1	20 x 52 x 10 (RIV 3 BE)
58	T 5123	**Vite** fissaggio piastrina di chiusura sulla scatola cambio	2	6 MA x 13,8
59	25264	**Piastrina** di chiusura sulla scatola cambio	1	
60	25174	**Tappo** sulla scatola cambio di chiusura foro asta comando IV e V velocità	1	
61	M 192 A	**Guarnizione** per tappo di scarico livello olio sulla scatola cambio	2	
62	M 160 bis	**Copiglia** sul perno comando retromarcia	1	2 x 22
63	T 35230	**Tappo** sulla scatola cambio per introduzione olio	1	
64	T 35231	**Guarnizione** per tappo sulla scatola cambio per introduzione olio	1	
65	T 35232	**Tappo** per scarico e livello olio sulla scatola cambio	2	
66	38082	**Vite** fissaggio coperchio alla scatola cambio	9	
67	25171	**Coperchio** per scatola cambio velocità	1	
68	38026	**Vite** fissaggio tappo di guida aste sul coperchio cambio	3	
69	25173	**Tappo** di guida aste sul coperchio scatola cambio	1	
70	M 8046	**Sfera** nel tappo per scatto marce	2	3/8" (9,52)
71	25247 bis	**Spina** di riferimento sul coperchio per tappo di guida aste	1	
72	DN 6	**Dado** per viti fissaggio piastra tenuta cuscinetto e per bulloni fissaggio dischi del giunto cardanico per tirante comando cambio	6	6 MA
73	25249	**Vite** per piastra di tenuta cuscinetto sul coperchio scatola cambio	2	
74	25248	**Piastra** di tenuta cuscinetto sul coperchio scatola cambio	1	
75	M 224	**Cuscinetto** a sfere sul coperchio scatola cambio per albero primario	1	30 x 62 x 16 (RIV 3 A)
76	25246	**Anello** grande premistoppa sul coperchio scatola cambio	1	
77	25244	**Anello** tenuta olio tipo Corteco sul coperchio scatola cambio	1	
78	25250	**Cuscinetto** a rulli cilindrici sul coperchio scatola cambio sull'albero secondario	1	20 x 47 x 14 (RIV DAVP)
78 bis	T 2075 bis	**Dado** per perno ingranaggio della retromarcia e prigionieri fissaggio scatola del cambio al basamento	3	
79	25258	**Rosetta** esterna di fermo ingranaggio retromarcia	1	
80	T 35284	**Grano** di fermo rosetta esterna ingranaggio retromarcia	1	
81	25256	**Perno** per ingranaggio retromarcia	1	
82	25255	**Ingranaggio** della retromarcia	1	
83	M 2072	**Aghi** per ingranaggio della retromarcia	21	3 x 15,8
84	25257	**Rosetta** interna sul perno ingranaggio retromarcia	1	
85	25247	**Spina** di riferimento sulla scatola cambio velocità	2	
86	DN 8	**Dado** per prigioniero fissaggio coperchio presa di forza	4	8 MA
87	M 145 ter	**Rosetta** per prigioniero fissaggio coperchio presa di forza	4	8,25 x 17 x 1,5
88	25180	**Coperchio** per finestra presa di forza	1	
89	25181	**Guarnizione** per coperchio presa di forza	1	

www.rpw.it

Dal N. di telaio 11237 al N. 12937 sono stati montati i seguenti particolari:

N. d'ordin.	DENOMINAZIONE	Quant.
M 160 bis	**Copiglia** per tenuta molla del pomolo leva a mano	4
25279	**Spina** per snodo comando cambio velocità	1
25278	**Spina** forata per snodo comando cambio velocità	1
25277	**Cubetto** per snodo comando cambio velocità	1
25285	**Spina** per forcellino sul tirante anteriore comando cambio	1
25284	**Forcellino** per tirante anteriore comando cambio	1
25284 ter	**Rosetta** con doppia zigrinatura per tirante anteriore comando cambio	1
25284 bis	**Rosetta** zigrinata per tirante anteriore comando cambio	1
41073	**Dado** di registro sul tirante anteriore comando cambio	1
25280	**Tirante** anteriore comando cambio velocità	1
25294	**Spina** per forcella snodata	1
25286	**Leva** a mano comando cambio	1
T 2075 bis	**Dado** sul perno per forcella snodata comando cambio	1
M 8018 ter	**Rosetta** esterna sul perno per forcella snodata comando cambio velocità	1
25296	**Perno** per forcella snodata comando cambio velocità	1
25295 bis	**Rosetta** di spessore sul perno per forcella snodata	1
25295	**Forcella** snodata per leva a mano comando cambio velocità	1
25267	**Albero** comando nasello d'innesto per cambio velocità	1

www.rpw.it

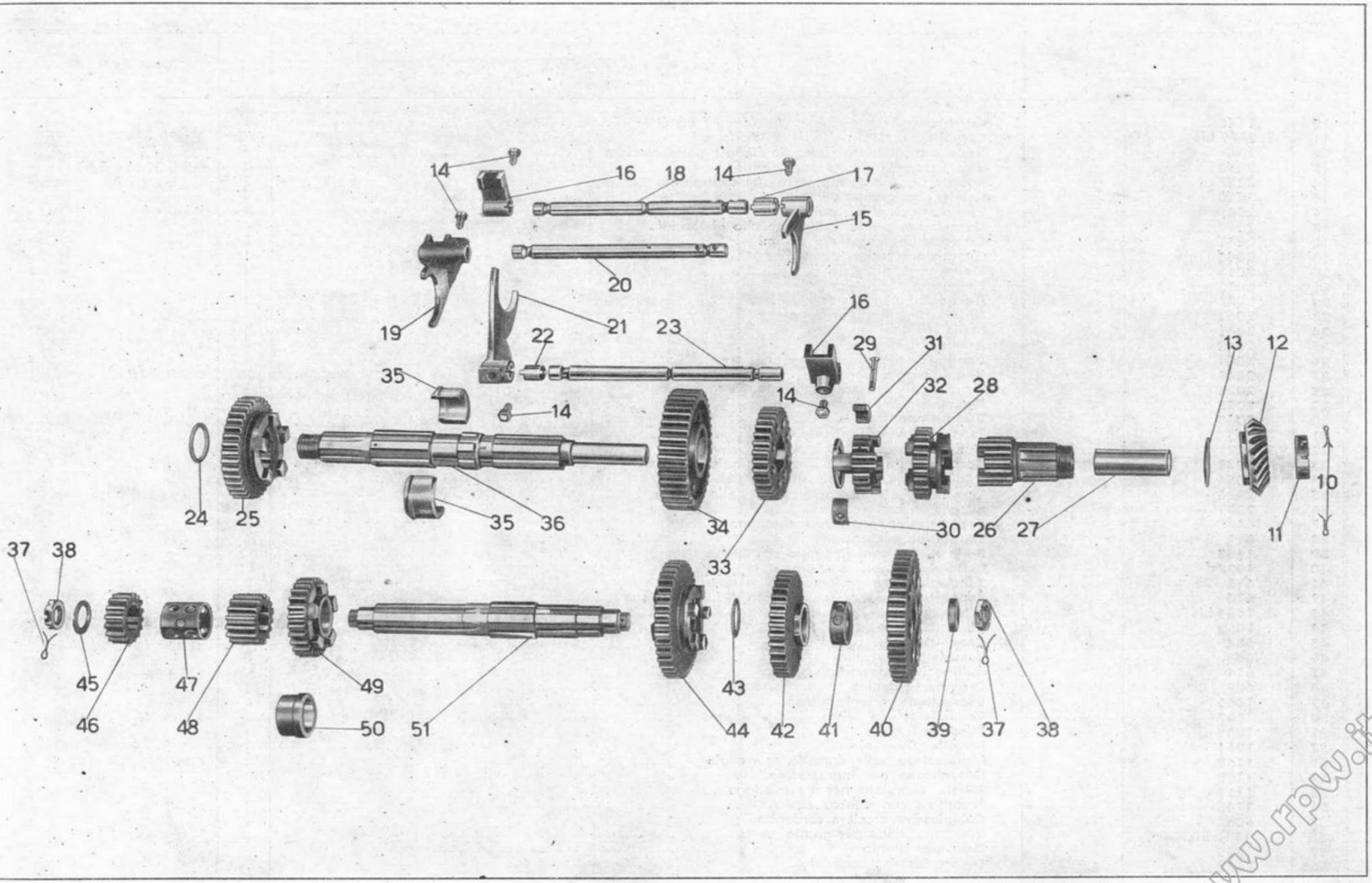
14
16
18
14
17
15
20
19
21
22
23
16
29
31
13
12
35
14
32
28
24
25
35
36
34
33
30
26
27
11
10
37
38
45
46
47
48
49
50
51
43
44
42
41
40
39
37
38

www.rpw.it

TAV. 10 COMPLESSO : **Mototelaio** GRUPPO : **Cambio**
SOTTOCOMPLESSO : **Trasmissione** SOTTOGRUPPO : **Ingranaggi e alberi del cambio**

N. Figura	N. d'ordinazione	DENOMINAZIONE	Quant.	Indicazioni suppletive
10	25189 bis	**Copiglia** di fermo dado sull'ingranaggio presa diretta	2	2,5 x 19
11	25189	**Dado** serraggio ingranaggio conico sull'ingranaggio presa diretta	1	
• 12	25184	**Ingranaggio** conico sull'ingranaggio presa diretta	1	
13	25185 bis	**Anello** distanziatore per cuscinetto sull'ingranaggio presa diretta	1	
14	25242	**Vite** di fermo forcellini per aste comando ingranaggi	5	
15	25240	**Forcellino** comando ingranaggio mobile IV e V velocità	1	
16	25237	**Forcellino** comando aste per I e R - IV e V velocità	2	
17	25241	**Manicotto** di fermo forcellino sull'asta comando IV e V velocità	1	
18	25239	**Asta** comando IV e V velocità	1	
19	25226	**Forcellino** comando ingranaggio mobile per II e III velocità	1	
20	25225	**Asta** comando II e III velocità	1	
21	25233	**Forcellino** comando ingranaggio mobile I velocità e Retromarcia	1	
22	25234	**Manicotto** di fermo forcellino sull'asta comando I velocità e Retromarcia	1	
23	25232	**Asta** comando I velocità e Retromarcia	1	
24	25204	**Anello** distanziatore per cuscinetto a sfere sull'albero primario	1	
25	25203 bis	**Ingranaggio** scorrevole sull'albero primario per retromarcia	1	
26	25186 bis	**Ingranaggio** presa diretta completa di boccola	1	
27	25188	**Boccola** per ingranaggio presa diretta	1	
28	25202 bis	**Ingranaggio** scorrevole sull'albero primario per IV e V velocità	1	
29	25201	**Vite** per settore sull'albero primario tenuta ingranaggio libero IV velocità	1	
30	25200 bis	**Settore** filettato sull'albero primario tenuta ingranaggio libero IV velocità	1	
31	25199 bis	**Settore** sull'albero primario tenuta ingranaggio libero IV velocità	1	
32	25198	**Ingranaggio** libero sull'albero primario per IV velocità	1	
33	25197 bis	**Ingranaggio** fisso sull'albero primario per I e II velocità	1	
34	25195 bis	**Ingranaggio** libero sull'albero primario per I velocità	1	
35	25196 bis	**Mezza** boccola per ingranaggio libero sull'albero primario I velocità	2	
36	25193 bis	**Albero** primario del cambio	1	
37	T 9184 bis	**Copiglia** per dado sull'albero secondario serraggio cuscinetto a sfere	2	2 x 34
38	25221	**Dado** sull'albero secondario serraggio cuscinetto a sfere	2	
39	25213	**Anello** distanziatore sull'albero secondario per cuscinetti a sfere	1	
40	25212	**Ingranaggio** fisso sull'albero secondario del cambio comando presa diretta	1	
41	25211	**Anello** distanziatore sull'albero secondario fra ingranaggio III velocità e presa diretta	1	
42	25210	**Ingranaggio** libero sull'albero secondario per III velocità	1	
43	25209	**Anello** distanziatore sull'albero secondario per ingranaggio IV velocità	1	
44	25208	**Ingranaggio** mobile sull'albero secondario per II e III velocità	1	
45	25220	**Anello** di regolazione per albero secondario	1	
46	25219	**Ingranaggio** fisso sull'albero secondario per retromarcia	1	
47	25218	**Tubo** distanziatore sull'albero secondario fra ingranaggio retromarcia e I velocità	1	
48	25217	**Ingranaggio** fisso sull'albero secondario per I velocità	1	
49	25214	**Ingranaggio** libero sull'albero secondario per II velocità - completo di boccola	1	
50	25216	**Boccola** per ingranaggio libero sull'albero secondario per II velocità	1	
51	25207	**Albero** secondario del cambio velocità	1	

N.B. - • (12) L'ingranaggio conico 25184 viene venduto esclusivamente accoppiato coll'ingran. conico 25084 bis.

www.rpw.it

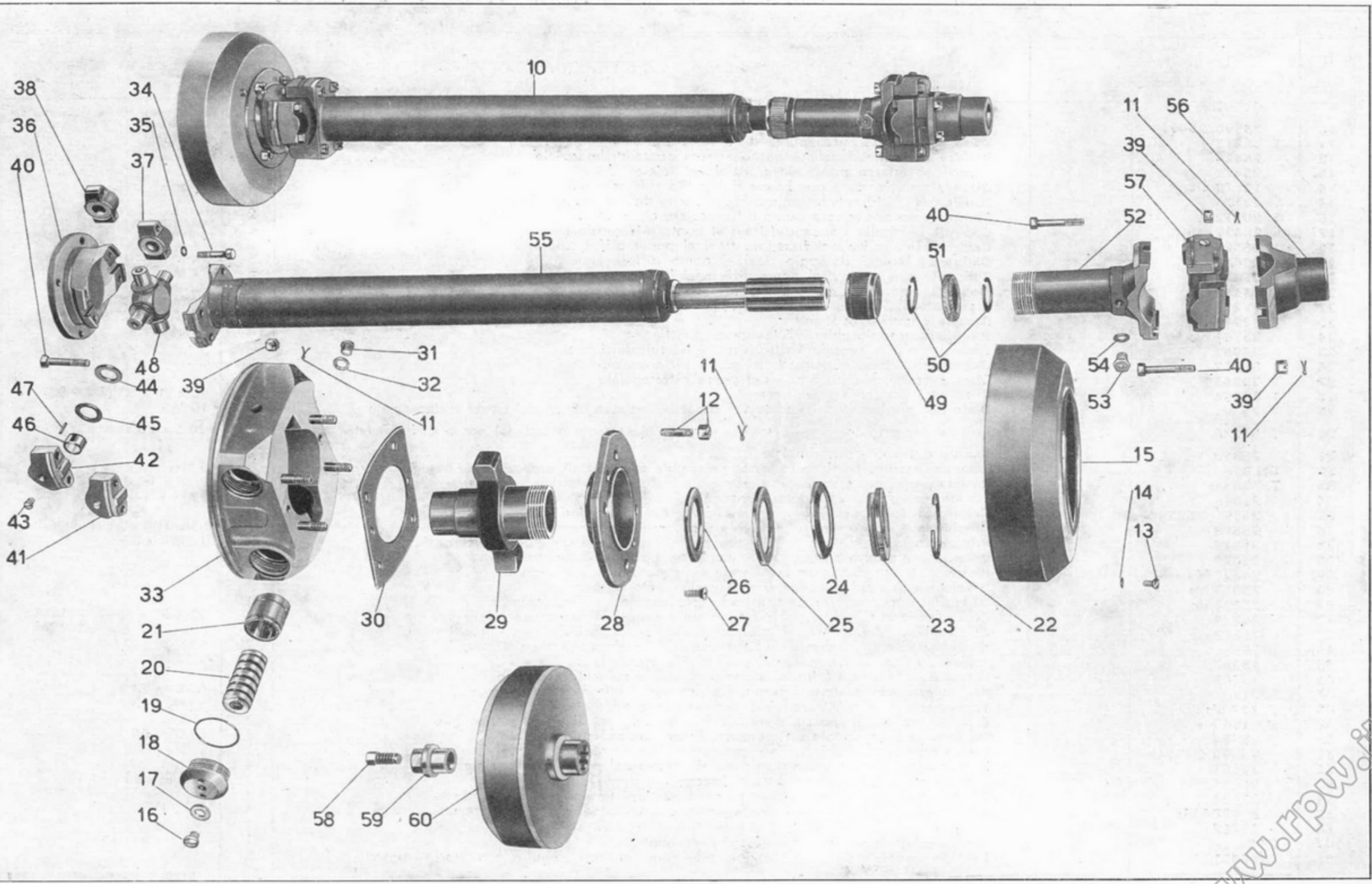
10
38
34
36
35
40
37
55
11
56
39
57
40
52
51
48
44
39
31
32
11
50
49
54
40
53
39
11
47
45
46
42
43
41
11
12
15
14
13
33
30
29
28
26
24
27
25
23
22
21
20
19
18
17
16
58
59
60

www.rpw.it

TAV. 11 COMPLESSO : **Mototelaio** GRUPPO : **Trasmissione**
SOTTOCOMPLESSO : **Trasmissione** SOTTOGRUPPO : **Albero di trasmissione con giunto elastico (SIGET)**

N. Figura	N. d'ordinazione	DENOMINAZIONE	Quant.	Indicazioni suppletive
10	1146	**Complessivo** trasmissione con giunto T 86/G	1	
11	T 2679 bis	**Copiglia** per dadi della trasmissione	16	1 x 20
12	2047	**Dado** e prigioniero fissaggio flangia porta crociera	4	
13	2050	**Vite** fissaggio calotta coprigiunto	2	5 x 0,85 M x 8
14	2057	**Rosetta** per vite fissaggio calotta coprigiunto	2	5,3 x 9 x 1,3
15	2040	**Calotta** coprigiunto	1	
16	2051	**Vite** di carico olio pistoncini	4	8 MB x 8
17	2060	**Guarnizione** per viti di carico olio pistoncini	4	
18	2038	**Tappo** chiusura camere pistoni	4	
19	2046	**Guarnizione** tappi	4	
20	2043	**Molla** ammortizzatrice	4	
21	2036	**Pistoncino** di pressione	4	
22	2037	**Anello** bloccaggio ghiera	1	
23	2042	**Ghiera** bloccaggio frizione	1	
24	2041	**Molla** frizione	1	
25	2045	**Anello** frizione	1	
26	2044	**Anello** con nasello per frizione	1	
27	2049	**Vite** fissaggio flangia	2	6 MA x 16
28	2034	**Flangia** chiusura scatola giunto	1	
29	2035	**Mozzo** con bracci	1	
30	2048	**Guarnizione** flangia	1	
31	565	**Tappo** per lubrificazione	1	
32	2071	**Guarnizione** per tappo lubrificazione	1	
33	2033	**Corpo** giunto elastico (con prigionieri)	1	
34	1054	**Vite** fissaggio crociera alla flangia	4	
35	2076	**Rosetta** per vite fissaggio crociera alla flangia	4	7,3 x 12,5 x 1,5
36	2039	**Flangia** attacco crociera	1	
37	613	**Sopportino** per crociera completo	6	
38	611	**Sopportino** per crociera	6	
39	1133	**Dado** per bulloni fissaggio crociere	12	
40	1033	**Bullone** fissaggio crociere	12	
41	612	**Sopportino** per crociera con vite tenuta olio	2	
42	610	**Sopportino** per crociere con foro di lubrificazione	2	
43	1034 bis	**Vite** chiusura foro carico olio	2	6 MA x 5,5
44	585	**Rondella** sugarite	8	
45	584	**Rondella** tenuta rullini	8	
46	583	**Bussola** porta rullini	8	
47	614	**Rullino** per sopportini crociera	64	2,5 x 9,8
48	609	**Crociera** cardanica	2	
49	1066	**Bocchettone** premi feltro	1	
50	1067	**Rondella** tenuta feltro	2	26,3 x 37,5 x 1
51	1068	**Rondella** feltro	1	
52	1061	**Forcella** scorrevole	1	
53	1153	**Ingrassatore** sulla forcella scorrevole	1	6 MA
54	1158	**Guarnizione** per ingrassatore	1	
55	1154	**Albero** completo per trasmissione	1	
56	1148	**Forcellina** con attacco conico	1	
57	608	**Complessivo** crociera cardanica	2	
58	1110 bis	**Vite** controdado per giunto	1	
59	1009	**Dado** per giunto	1	
60	2032	**Giunto** elastico completo	1	

www.rpw.it

Dal N. di telaio 11237 al N. EAS 49 sono stati montati i seguenti particolari:

N. d'ordin.	DENOMINAZIONE	Quant.
	DAL N. 11237 AL N. 12136	
25310	**Copiglia** di fermo dado di fissaggio manicotti di trasmissione	2
25309	**Dado** di fissaggio manicotti di trasmissione	2
25308	**Rosetta** per manicotti di trasmissione	2
25307	**Rosetta** elastica per manicotti di trasmissione	2
25304	**Manicotto** sull'albero primario per giunto trasmissione	1
25314	**Albero** di trasmissione per giunto elastico	1
M 160 bis	**Copiglia** per dado fissaggio disco flessibile e crociera giunto	12
25312	**Dado** per colonnetta fissaggio disco flessibile e crociera	18
25317 ter	**Colonnetta** posteriore fissaggio disco flessibile all'albero di trasmissione	6
25317	**Colonnetta** anteriore fissaggio disco flessibile all'albero di trasmissione	6
25317 bis	**Rosetta sulla** colonnetta fissaggio disco per giunto flessibile	6
25312 bis	**Rosetta** sulla crociera di collegamento dischi del giunto flessibile	6
25311	**Crociera** di collegamento dischi per giunto flessibile	1
25313	**Disco** flessibile per albero di trasmissione per giunto flessibile	3
25318	**Manicotto** sul pignone conico per scatola differenziale	1
	DAL N. 12137 AL N. 12436	
1094	**Complessivo** trasmissione con giunto	1
1096	**Albero** completo di trasmissione	1
1097	**Forcellina** con attacco	1
	DAL N. 12437 AL N. EAS 49	
1154	**Albero** completo di trasmissione 1/2 MG	1

www.rpw.it

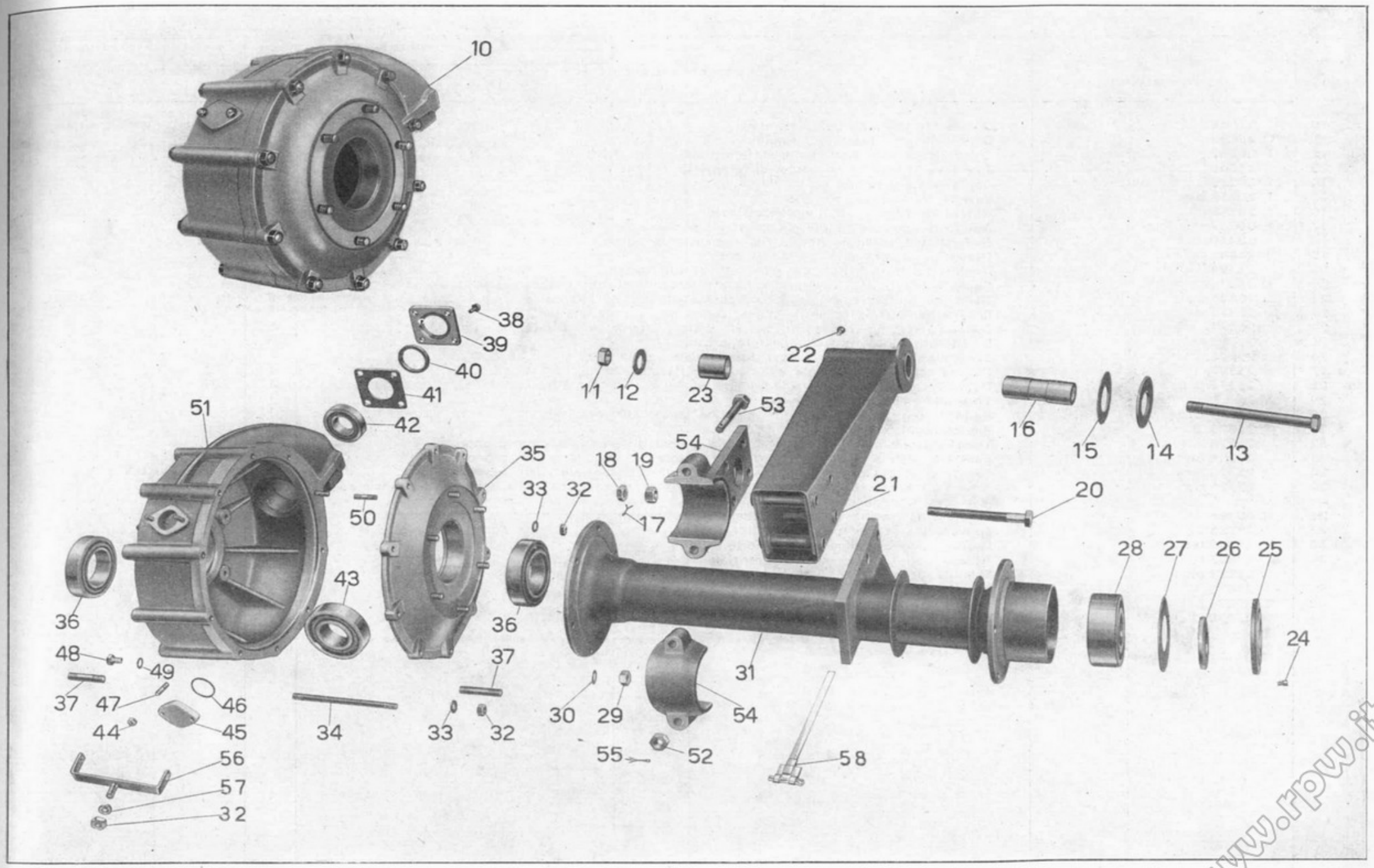
10
38
39
40
41
42
51
35
50
33
32
18
19
17
11
12
23
22
53
54
21
16
15
14
13
20
28
27
26
25
24
36
43
36
48
49
37
47
46
44
45
34
37
33
32
30
29
54
31
55
52
58
56
57
32

www.rpw.it

TAV. 12 COMPLESSO : **Mototelaio** GRUPPO : **Ponte e differenziale**
SOTTOCOMPLESSO: **Trasmissione** SOTTOGRUPPO: **Ponte e scatola ruotismi del differenziale**

N. Figura	N. d'ordinazione	DENOMINAZIONE	Quant.	Indicazioni suppletive
10	25590/25591	**Scatola** differenziale completa	1	
11	T 30215	**Dado** per perno attacco ponte differenziale al telaio	2	22 MB
12	25424	**Rosetta** di fermo dado sul perno attacco ponte differenziale	2	
13	25422	**Perno** per attacco ponte differenziale al telaio	2	
14	12170 bis	**Disco** ammortizzatore per bracci del ponte differenziale	2	
15	12175	**Anello** per dischi ammortizzatori bracci ponte differenziale	2	
16	T 30212	**Perno** forato per attacco ponte differenziale al telaio	2	
17	25421	**Copiglia** per bulloni fissaggio travi al ponte differenziale	8	2 x 27
18	25420	**Controdado** per bulloni fissaggio travi al ponte differenziale	8	14 MB
19	25419	**Dado** per bulloni fissaggio travi al ponte differenziale	8	14 MB
20	25418 bis	**Bullone** fissaggio travi al ponte differenziale	8	14 MB x 135
21	25413	**Trave** oscillante per ponte differenziale	2	
22	12219	**Ingrassatore** a sfera sulle travi	2	
23	T 30211	**Boccola** per travi oscillanti	4	
24	25361 bis	**Vite** di bloccaggio ghiera di tenuta cuscinetti	4	6 MA x 7,5
25	25361	**Ghiera** di tenuta cuscinetti sui manicotti laterali dei bracci	2	
26	T 30267	**Guarnizione** feltro sui bracci del ponte differenziale	2	
27	T 30265	**Disco** premistoppa sui bracci del ponte differenziale	2	
28	T 30256	**Cuscinetto** a sfere sui semiassi	2	40 x 90 x 33 (Riv 9 BB)
29	T 71 bis	**Dado** per prigionieri sulla scatola e coperchio attacco bracci del ponte differenziale	12	10 MA
30	T 35226	**Rosetta** per prigionieri sulla scatola e coperchio attacco bracci del ponte differenziale	12	10,5 x 20 x { 0,5 / 0,8
31	25350/1	**Braccio** del ponte differenziale	2	
32	DN 8	**Dado** per tiranti e prigioniero serraggio scatola differenziale e per bullone fissaggio cavallotto	20	8 MA
33	T 326 ter	**Rosetta** per tiranti e prigioniero serraggio scatola differenziale	17	8,75 x 17 x 1,5
34	25346	**Tirante** serraggio scatola del differenziale	9	8 MA x 144
35	25591/35225	**Coperchio** scatola del differenziale completo di prigionieri	1	
36	25593	**Cuscinetto** a rulli conici sulla scatola e coperchio differenziale	2	55 x 100 x 21 (Riv 01/06/7211)
37	T 35225	**Prigioniero** sulla scatola e coperchio per attacco bracci del ponte differenziale	12	10 MA x 39,5
38	25329	**Bullone** per piastra di tenuta cuscinetto sulla scatola differenziale	4	
39	25328 bis	**Piastra** di tenuta cuscinetto sulla scatola differenziale - lato pignone	1	
40	25053 bis	**Anello** gomma sulla scatola differenziale - lato pignone	1	
41	25327 ter	**Guarnizione** per piastra sulla scatola differenziale - lato pignone	1	
42	25322	**Cuscinetto** a rulli conici per pignone sulla scatola differenziale - lato esterno	1	30 x 62 x 16 (Riv 01/02/7206)
43	25322 ter	**Cuscinetto** a rulli conici per pignone sulla scatola differenziale - lato interno	1	30 x 72 x 27 (Riv 01/02/7506)
44	DN 6	**Dado** per prigionieri tappo introduzione olio nella scatola	2	6 MA
45	25347	**Tappo** per introduzione olio nella scatola differenziale	1	
46	25348	**Guarnizione** per tappo introduzione olio nella scatola differenziale	1	
47	M 2110	**Prigioniero** sulla scatola differenziale per tappo introduzione olio	2	6 MA x 24
48	T 137 bis	**Tappo** sulla scatola differenziale per livello e scarico olio	2	8 MA x 13
49	M 0156 bis	**Guarnizione** per tappo sulla scatola differenziale per livelli e scarico olio	2	
50	25324	**Prigioniero** sulla scatola differenziale fissaggio coperchio	1	8 MA x 35
51	25590/25324	**Corpo** scatola del differenziale completo di prigionieri	1	
52	12181	**Dado** per bulloni fissaggio manicotto al braccio del ponte differenziale	4	16 MB
53	25426	**Bullone** per fissaggio manicotto al braccio del ponte differenziale	4	16 MB x 83
54	25425	**Manicotto** sul braccio del ponte differenziale per fissaggio trave oscillante	2	
55	T 9184 bis	**Copiglia** per bullone fissaggio manicotto al braccio del ponte differenziale	4	2 x 34
56	25727	**Cavallotto** fissaggio segnalatore d'arresto sulla scatola differenziale	1	
57	RE 8	**Rosetta** elastica per bullone fissaggio cavallotto	1	
58	25731	**Fascetta** completa di spina fissaggio tubazioni per freni idraulici posteriori ai bracci	2	

www.rpw.it

Dal N. di telaio 11237 al N. ECA 99 sono stati montati i seguenti particolari:

N. d'ordin.	DENOMINAZIONE	Quant.
	DAL N. 11237 AL N. 12436	
M 160 bis	**Copiglia** per bulloni fissaggio travi al ponte differenziale	8
25328	**Piastra** di tenuta cuscinetto sulla scatola differenziale - lato pignone	1
M 13156	**Guarnizione** feltro sulla scatola differenziale - lato pignone	1
25327	**Piastrina** di tenuta feltro sulla scatola differenziale - lato pignone	1
25320/25324	**Scatola** differenziale completa di prigionieri	1
	DAL N. 12437 AL N. 20336	
25320 bis/25321	**Scatola** differenziale completa	1
25321/35225	**Coperchio** scatola differenziale	1
25323	**Cuscinetto** a rulli conici sulla scatola e coperchio differenziale	2
T 136	**Bullone** per fissaggio piastrina chiusura foro di spia sulla scatola differ.	2
25349	**Piastrina** chiusura foro di spia sulla scatola differenziale	1
25320 bis/25324	**Corpo** catola differenziale	1
	DAL N. 11237 AL N. ECA 99	
25350	**Braccio** del ponte differenziale	2

www.rpw.it

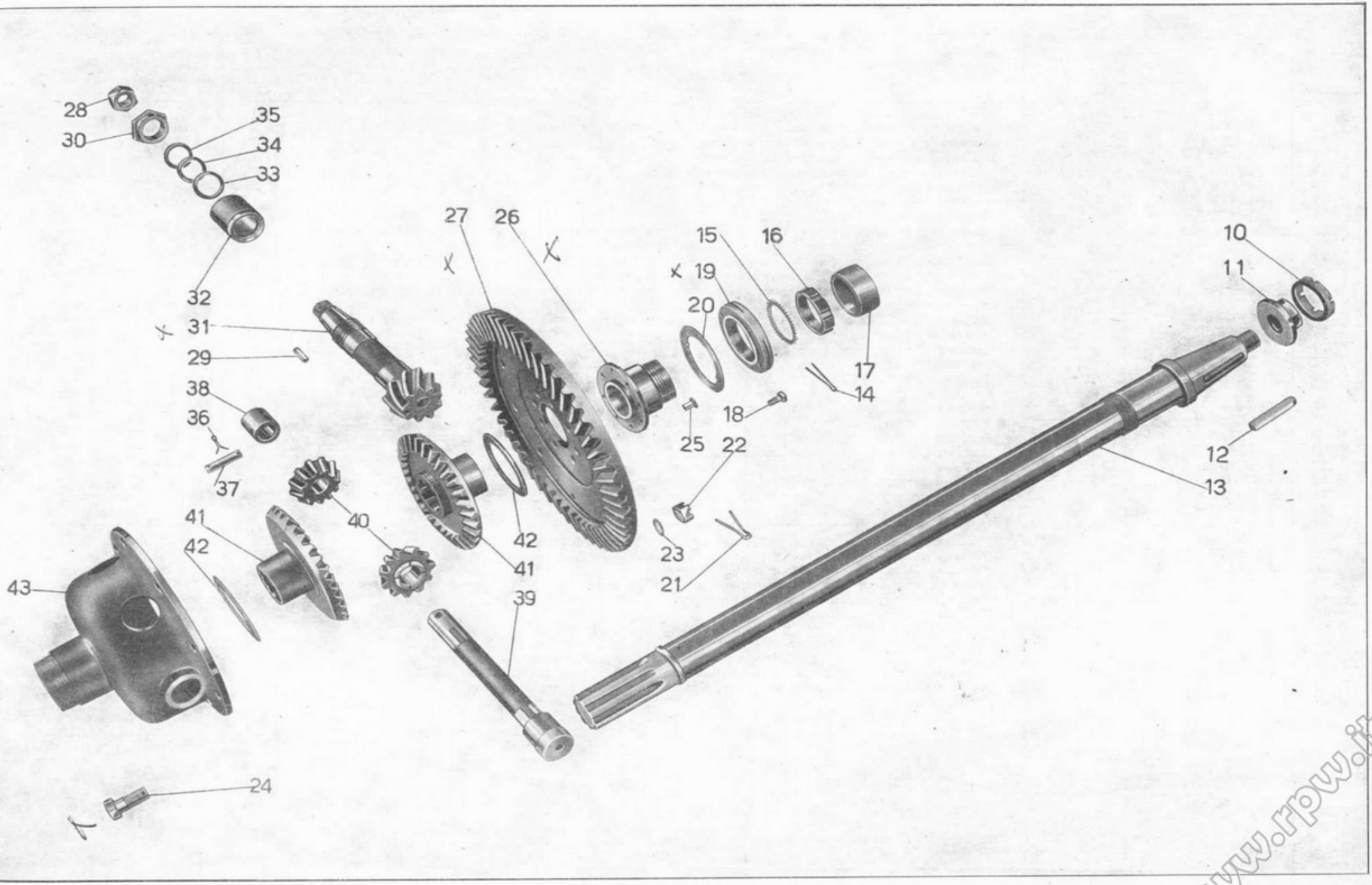
28
30
35
34
33
32
31
29
38
36
37
27
26
15
16
19
20
17
14
18
25
22
23
21
10
11
12
13
40
41
42
43
39
24

www.rpw.it

TAV. 13 COMPLESSO : **Mototelaio** GRUPPO : **Ponte e differenziale**
SOTTOCOMPLESSO : **Trasmissione** SOTTOGRUPPO : **Semiassi e ruotismi del differenziale**

N. Figura	N. d'ordinazione	DENOMINAZIONE	Quant.	Indicazioni suppletive
10	25065	**Ghiera** serraggio mozzi sui semiassi	2	
11	25063	**Dado** serraggio mozzi sui semiassi	2	
12	T 30268	**Chiavella** per semiassi ponte differenziale	2	
13	25360	**Semiasse** sfilabile per ponte differenziale	2	
14	T 30259	**Copiglia** sui semiassi	2	2,5 x 55
15	T 30258 bis	**Rosetta** dentata sui semiassi	2	
16	T 30258	**Ghiera** sui semiassi di tenuta cuscinetti	2	
17	T 30257	**Anello** di spessore tenuta cuscinetti sui semiassi	2	
18	38440	**Bullone** di bloccaggio ghiera per registro cuscinetti	4	
19	25345	**Ghiera** di registro cuscinetti a rulli conici	2	
20	25598	**Anello** con tacche di fermo cuscinetti a rulli conici	2	
21	M 160 bis	**Copiglia** per bulloni fissaggio corona conica alla scatola interna	8	2 x 22
22	25341 bis	**Dado** per bulloni fissaggio corona conica alla scatola interna	8	
23	25341 ter	**Rosetta** per bulloni fissaggio corona conica alla scatola interna	8	12 x 20 x 2
24	25341	**Bullone** fissaggio corona conica sulla scatola interna del differenziale	8	
25	25337 ter	**Ribattino** fissaggio bussola alla corona conica	8	
26	25596	**Bussola** sulla corona conica del differenziale	1	
• 27	25337/1	**Corona** conica sulla scatola interna del differenziale	1	
28	25311 C/2	**Dado** fissaggio manicotto sul pignone conico per scatola differenziale	1	20 MB
29	M 26	**Chiavetta** per pignone conico	1	
30	25311 D/2	**Dado** di registro cuscinetti per pignone conico differenziale	1	
• 31	25325/3	**Pignone** conico per differenziale	1	
32	25326	**Tubo** distanziatore fra i cuscinetti nella scatola differenziale - lato pignone	1	
33	25326 bis	**Spessore** grande di aggiustaggio nella scatola differenziale - lato pignone	6	30,5 x 45 x 0,15
34	25326 ter	**Spessore** piccolo di aggiustaggio nella scatola differenziale - lato pignone	6	30,5 x 40 x 0,20
35	25325 bis	**Anello** di spessore fra cuscinetto e rosette di regolazione nella scatola differenziale - lato pignone	1	
36	M 40 ter	**Copiglia** per spina di tenuta albero porta satelliti	2	3 x 30
37	25336	**Spina** di tenuta albero porta satelliti	1	
38	25335 ter	**Boccola** reggispinta per albero porta satelliti	1	
39	25332 ter	**Albero** porta satelliti per differenziale	1	
40	25332 bis	**Satellite** per differenziale	2	
41	25332	**Planetario** per differenziale	2	
42	T 30236	**Rosetta** di regolazione planetari del differenziale	2	
43	25330/2	**Scatola** interna porta corona per coppia conica differenziale	1	

N.B. - La corona conica (• 27) 25337/1 e il pignone conico differenziale (• 31) 25325/3 vengono venduti esclusivamente accoppiati.

www.rpw.it

Dal N. di telaio 11237 al N. 20336 sono stati montati i seguenti particolari:

N. d'ordin.	DENOMINAZIONE	Quant.
	DAL N. 11237 AL N. 12036	
	Scatola interna porta corona completa	1
25330/30235	**Dado** registro cuscinetti per pignone conico differenziale	1
25311 B/2	**Scatola** interna porta corona	1
25330	**Bullone** fissaggio corona per coppia conica alla scatola	8
25340	**Corona** per coppia conica e pignone conico per differenziale	1
25337/25325	**Albero** porta satelliti	1
25335	**Boccola** reggispinta per satelliti	1
25335 bis	**Satellite** per differenziale	2
T 35281	**Planetario** per differenziale	2
T 30235	**Bussola** sulla corona conica del differenziale	1
25338		
	DAL N. 12037 AL N. 20336	
25342	**Anello** con tacche di fermo cuscinetto a rulli conici	2
25330 bis/25332	**Scatola** interna porta corona	1
25341	**Bullone** fissaggio corona conica alla scatola interna differenziale	8
25337 bis	**Corona** conica sulla scatola interna	1
25330 bis	**Scatola** interna porta corona per coppia conica differenziale	1

www.rpw.it

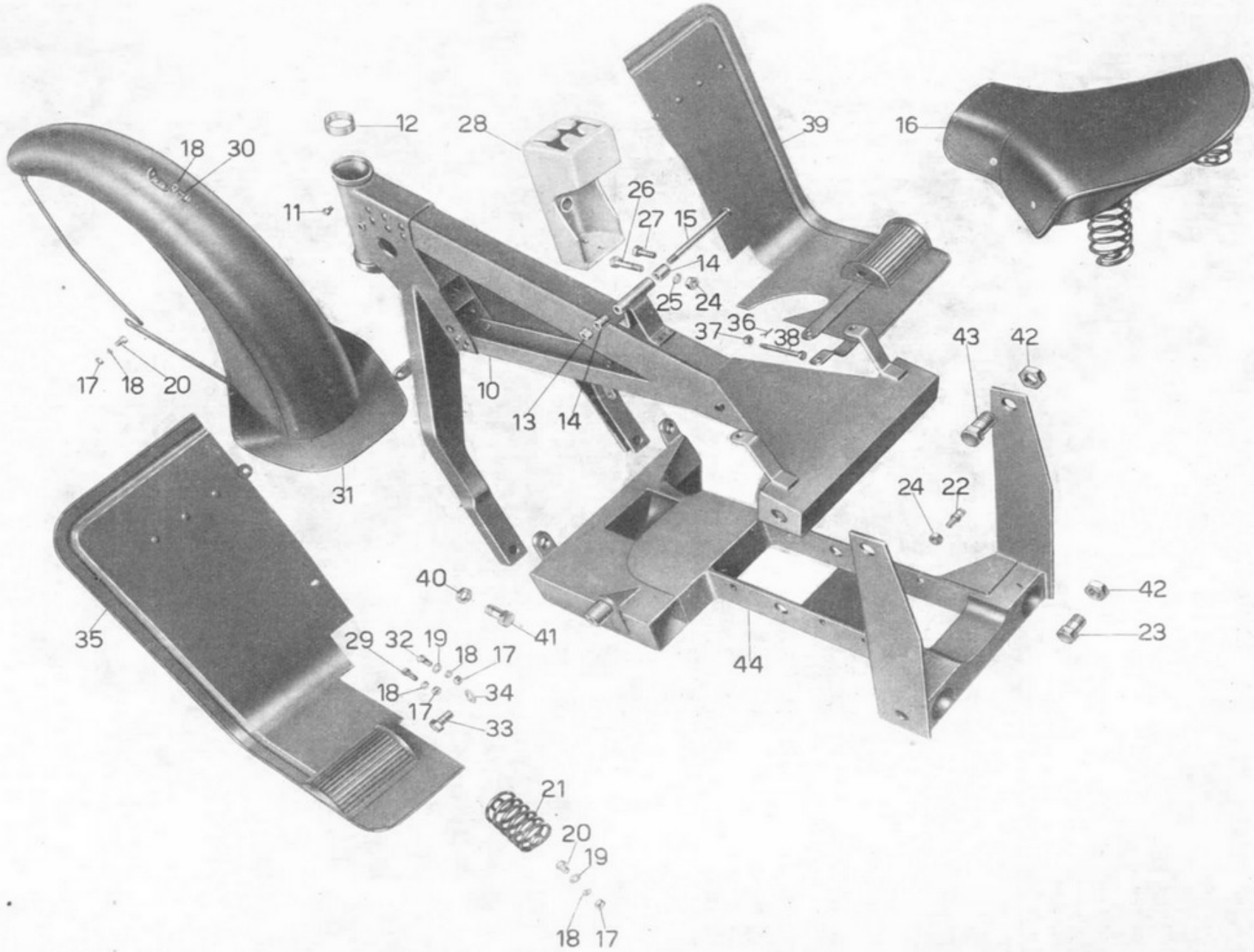
12
28
39
16
18
30
11
26
27
15
14
25
24
36
37
38
43
42
17
18
20
10
13
14
31
24
22
40
42
41
23
35
29
32
19
18
17
44
18
34
17
33
21
20
19
18
17

www.rpw.it

TAV. 14 COMPLESSO : **Mototelaio** GRUPPO : **Telaio e sospensione posteriore**
SOTTOCOMPLESSO: **Telaio - Ruote - Freni** SOTTOGRUPPO: **Telaio ant. - Sopporto a squadra - Parafanghi - Pedane e sella**

N. Figura	N. d'ordinazione	DENOMINAZIONE	Quant.	Indicazioni suppletive
10	25430/1	**Telaio** anteriore completo di vite e anello per frenasterzo	1	
11	TA 315 ter	**Vite** tenuta anello fisso nella pipa per frenasterzo	2	6 MA x 8,3
12	12020	**Anello** fisso nella pipa per frenasterzo	1	
13	25303	**Dado** per bullone anteriore fissaggio sella	1	
14	25509/3	**Distanziatore** per attacco anteriore sella	2	
15	38472	**Bullone** anteriore fissaggio sella	1	
16	38470	**Sella** completa	1	
17	DN 7	**Dado** per bulloni fissaggio sella, per bulloni fissaggio parafango parte inferiore e per bulloni fissaggio pedane paragambe al telaio anteriore	8	7 MA
18	RE 7	**Rosetta** elastica per bulloni fissaggio sella, per bulloni fissaggio parafango e per bulloni fissaggio pedane paragambe al telaio anteriore	9	7,5 x 11,5 x 2
19	T 298 ter	**Rosetta** per bulloni fissaggio sella parte posteriore al telaio e per bulloni fissaggio pedane al forcellone - parte inferiore	4	
20	T 150 bis	**Bullone** fissaggio sella parte posteriore e per fissaggio parafango anteriore - parte inferiore	4	7 MA x 23
21	38471 D/S	**Molla** laterale per sella	2	
22	25471	**Colonnetta** per fermo messa in moto	1	
23	25470	**Bullone** di unione sopporto porta motore al telaio posteriore	2	20 MB x 27
24	T 71 bis	**Dado** per bulloni fissaggio settore per leva comando cambio e per colonnetta di fermo messa in moto	3	10 MA
25	RE 10	**Rosetta** elastica per bulloni fissaggio settore per leva comando cambio	2	10,5 x 15,5 x 2,5
26	T 2086 bis	**Bullone** lungo fissaggio settore per leva comando cambio al telaio anteriore	1	10 MA x 49,5
27	12214	**Bullone** corto fissaggio settore per leva comando cambio al telaio anteriore	1	10 MA x 30,5
28	25448	**Settore** per leva comando cambio velocità	1	
29	T 8053 ter	**Bullone** fissaggio pedane al forcellone	2	7 MA x 19
30	TA 110	**Bullone** attacco parafango anteriore parte superiore	1	
31	25687	**Parafango** anteriore	1	
32	T 5858 bis	**Bullone** fissaggio pedane al forcellone - parte inferiore	2	7 MA x 15
33	T 30278	**Bullone** fissaggio pedana sinistra - parte inferiore	1	12 x 1,25 M x 24
34	M 8018 ter	**Rosetta** per bullone fissaggio pedana sinistra - parte inferiore	1	22 x 12,5 x 1,5
35	25607	**Pedana** paragamba sinistra	1	
36	T 87 bis	**Copiglia** per bullone fissaggio pedana destra	1	1,5 x 20
37	DN 8	**Dado** fissaggio pedana paragamba destra al sopporto	1	
38	T 30084	**Bullone** fissaggio pedana destra al sopporto	1	8 MA x 84
39	25606	**Pedana** paragamba destra	1	
40	T 9075	**Dado** per bulloni unione triangolo anteriore al sopporto	2	16 x 1,25 M
41	25445 bis	**Bullone** di unione triangolo anteriore al sopporto	2	16 x 1,25 M x 36
42	25445	**Dado** per bulloni fissaggio triangolo anteriore al sopporto e telaio posteriore e per bulloni di unione sopporto al telaio posteriore	4	20 MB
43	25444	**Bullone** fissaggio triangolo anteriore al sopporto motore e al telaio posteriore	2	20 MB x 32
44	25450/1	**Culla** porta motore	1	

www.rpw.it

Dal N. di telaio 11237 al N. ECA 99 sono stati montati i seguenti particolari:

N. d'ordin.	DENOMINAZIONE	Quant.
	DAL N. 11237 AL N. 12937	
25447	**Settore** per leva comando cambio	1
	DAL N. 11237 AL N. 14238	
T 30070	**Pedana** paragamba destra	1
	DAL N. 11237 AL N. 17684	
DN 8	**Dado** per bullone anteriore fissaggio sella	1
T 2080	**Bullone** anteriore fissaggio sella	1
25476	**Sella**	1
T 2082	**Molla** laterale per sella	2
	DAL N. 14239 AL N. ECA 99	
25478	**Pedana** paragamba destra	1
	DAL N. 11237 AL N. ECA 99	
25450	**Culla** porta motore	1
25160	**Parafango** anteriore	1
T 30080	**Pedana** paragamba sinistra	1
10095	**Bullone** per attacco saltarello crichetto pedale freno	1
12300	**Saltarello** per crichetto pedale freno	1
10099	**Molla** di richiamo saltarello per crichetto pedale freno	1
T 75 bis	**Dado** per bullone attacco saltarello crichetto pedale freno	1

www.rpw.it

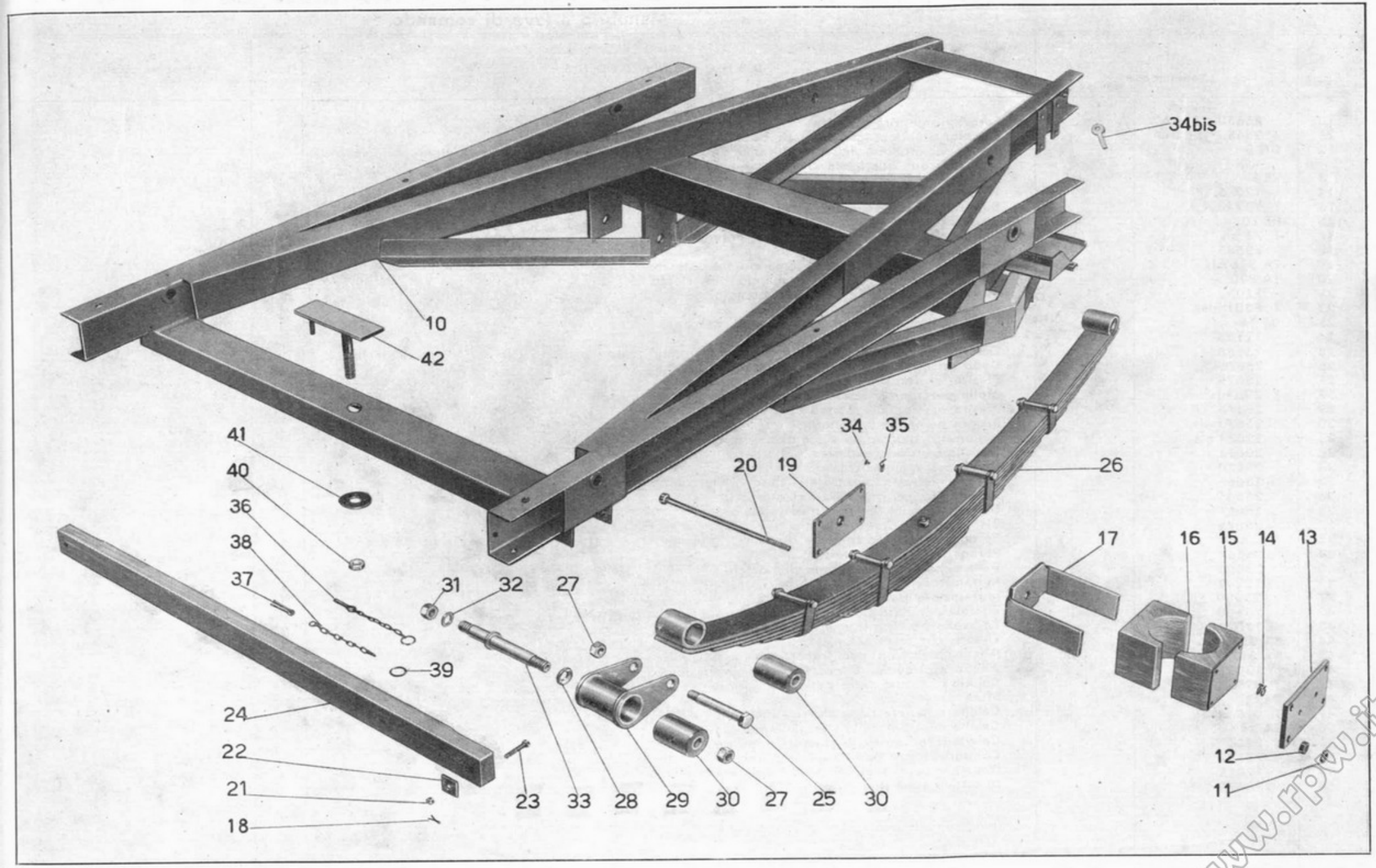
34bis
10
42
41
40
36
38
37
39
24
22
21
18
31
32
27
23
33
28
29
30
27
25
30
34
35
20
19
26
17
16
15
14
13
12
11

www.rpw.it

TAV. 15 COMPLESSO : **Mototelaio** GRUPPO : **Telaio e sospensione posteriore**
SOTTOCOMPLESSO : **Telaio - Ruote - Freni** SOTTOGRUPPO : **Telaio post. - Sospensione elastica post. - Porta ruota di ricambio**

N. Figura	N. d'ordinazione	DENOMINAZIONE	Quant.	Indicazioni suppletive
10	25960	**Telaio** posteriore	1	
11	10028 ter	**Controdado** per bulloni fissaggio molle a balestra	8	10 MA
12	T 71 bis	**Dado** per bulloni fissaggio molle a balestra	8	10 MA
13	25409	**Piastra** inferiore per cavallotto porta molle a balestra	2	
14	T 2128 ter	**Molla** di pressione sulla piastra inferiore	4	
15	25406	**Tassello** inferiore per cavallotto porta molle a balestra	2	
16	25405	**Tassello** superiore per cavallotto porta molle a balestra	2	
17	25588	**Cavallotto** porta molle a balestra	2	
18	T 2679 bis	**Copiglia** per bulloni fissaggio traverso appoggia ruota di ricambio	4	1 x 20
19	25410	**Piastra** superiore per cavallotto porta molle a balestra	2	
20	25411	**Bullone** fissaggio molle a balestra	8	10 MA x 246
21	DN 6	**Dado** per bulloni fissaggio traverso appoggia ruota di ricambio	4	6 MA
22	T 30447	**Rosetta** per bulloni fissaggio traverso appoggia ruota di ricambio	4	
23	T 9905	**Bullone** per fissaggio traverso appoggia ruota di ricambio	6	6 MA x 41
24	25516	**Traverso** per appoggia ruota di ricambio	2	
25	25787	**Perno** per attacco molle ai biscottini	4	
• 26	25784	**Molla** a balestra completa	2	
27	25788	**Dado** per perni fiss. molla a balestra	8	
28	25783	**Distanziatore** per tenuta biscottini molle a balestra	4	
29	25786	**Biscottino** per molle a balestra	4	
30	25785	**Boccola** elastica per biscottini e molle a balestra	8	
31	T 2183	**Dado** per perni porta biscottini	4	
32	M 08151 bis	**Rosetta** elastica per perno biscottini	4	16,5 x 26,5 x 3
33	25782	**Perno** porta biscottino molle a balestra	4	
34	10069 bis	**Vite** per cavallotto fissaggio cavi per impianto elettrico	4	4 MA x 4,5
34 bis	25987	**Rosetta** tenuta cavi sul telaio	1	
35	25540	**Cavallotto** fissaggio cavi per impianto elettrico	4	
36	T 30442	**Catenella** completa di tenuta dado sul porta ruota di ricambio	1	
37	T 30440	**Copiglia** per catenella sul porta ruota di ricambio	1	
38	T 30443	**Catenella** nuda sul porta ruota di ricambio	1	
39	T 30444	**Anello** per catenella sul porta ruota di ricambio	1	
40	T 30441	**Dado** per perno porta ruota di ricambio	1	16 MB
41	T 30439	**Rosetta** per perno porta ruota di ricambio	1	18 x 50 x 4
42	25605	**Porta** ruota di ricambio	1	

(• 26) I numeri d'ordinazione delle foglie balestra sono i seguenti: 25784/1 (Foglia lunga) - 25784/2 - 25784/3 - 25784/4 - 25784/5 - 25784/6 - 25784/7 - 25784/8 - 25784/9 - 25784/10 - 25784/11 (Foglia lunga).

www.rpw.it

Dal N. di telaio 11237 al N. EDZ 49 sono stati montati i seguenti particolari:

N. d'ordin.	DENOMINAZIONE	Quant.
	DAL N. 11237 AL N. EAS 49	
25480	**Telaio** posteriore	1
	DAL N. EAS 50 AL N. ECA 99	
25610	**Telaio** posteriore	1
	DAL N. 11237 AL N. ECA 99	
25518 bis	**Tirante** comando interruttore per segnalatore d'arresto	1
25518	**Vite** fissaggio interruttore per segnalatore d'arresto	2
25517	**Interruttore** per segnalatore d'arresto	1
	DAL N. ECB 00 AL N. EDP 89	
25610/1	**Telaio** posteriore	1
	DAL N. 11237 AL N. EDZ 49	
T 2075 bis	**Dado** per bullone attacco molle ai biscottini	4
25399	**Bullone** per attacco molle ai biscottini	4
25398	**Boccola** per bulloni attacco molle	4
25396	**Molla** a balestra completa di boccole	2
25397	**Boccola** per molle a balestra	4
12219	**Ingrassatore** a sfera sulle molle a balestra	8
10075 bis	**Copiglia** di tenuta biscottini	4
12317	**Rosetta** di tenuta biscottini	4
25400	**Biscottino** per molle a balestra	4
25402	**Boccola** per biscottini	4
25395	**Perno** porta biscottini	4

www.rpw.it

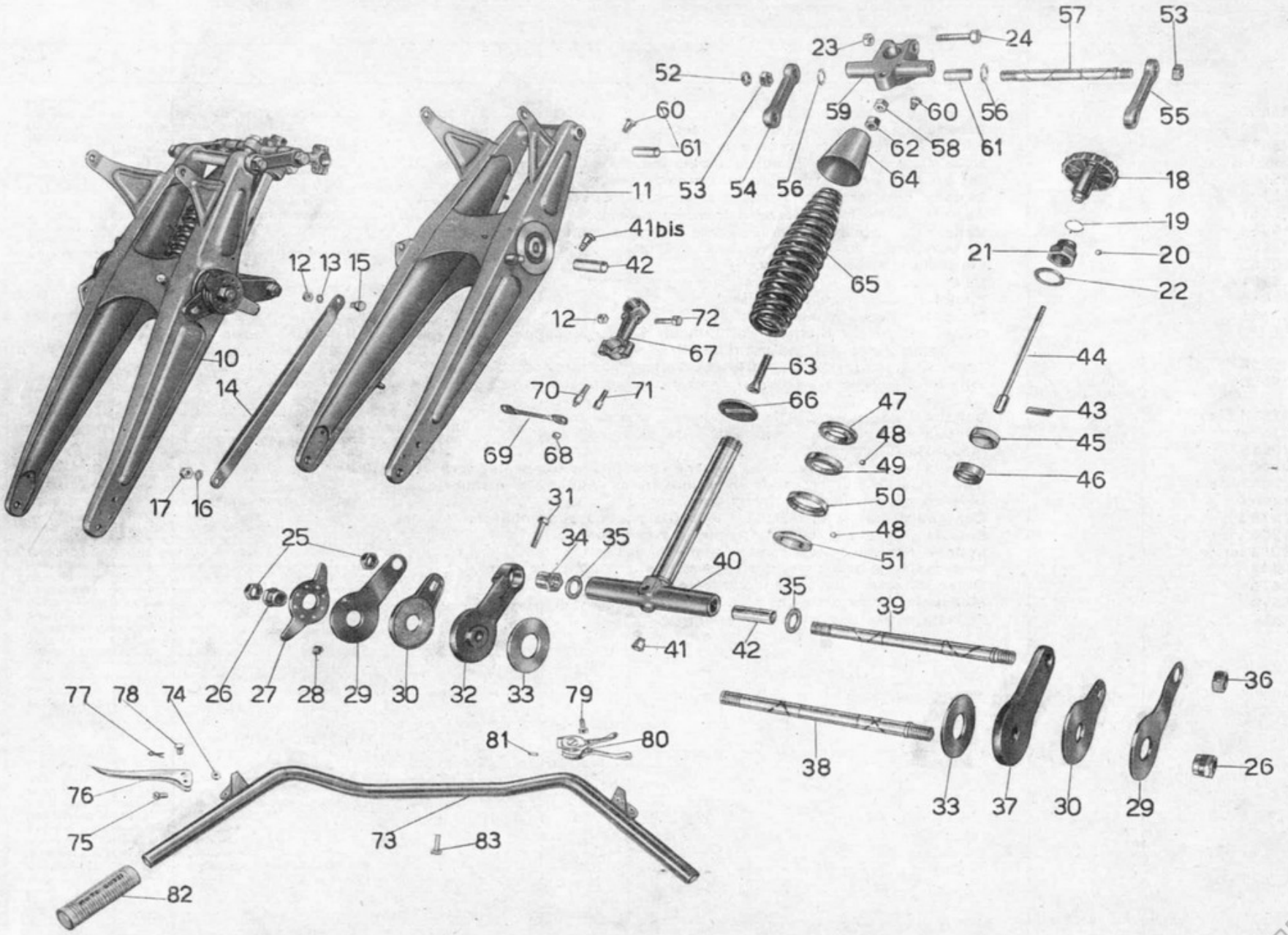
10
11
12
13
14
15
16
17
18
19
20
21
22
23
24
25
26
27
28
29
30
31
32
33
34
35
36
37
38
39
40
41
41bis
42
43
44
45
46
47
48
49
50
51
52
53
54
55
56
57
58
59
60
61
62
63
64
65
66
67
68
69
70
71
72
73
74
75
76
77
78
79
80
81
82
83

www.rpw.it

TAV. 16 COMPLESSO : **Mototelaio** GRUPPO : **Sospensione anteriore e sterzo**
SOTTOCOMPLESSO: **Telaio - Ruote - Freni** SOTTOGRUPPO: **Forcella anteriore - Sospensione elastica anteriore - Sterzo - Manubrio e leve di comando**

N. Figura	N. d'ordinazione	DENOMINAZIONE	Quant.	Indicazioni suppletive
10	25650/25662	**Forcella** anteriore completa	1	
11	25650	**Forcella** anteriore completa di boccole	1	
12	DN 8	**Dado** per bullone fissaggio tirante ancoraggio freno anteriore e per bulloni serraggio morsetti alla testa di sterzo	3	8 MA
13	RE 8	**Rosetta** elastica per bullone fissaggio tirante ancoraggio freno anteriore	1	8,5 x 13,5 x 2,5
14	12076	**Tirante** ancoraggio freno anteriore	1	
15	T 129 bis	**Bullone** fissaggio tirante ancoraggio freno anteriore alla forcella	1	8 MA x 17,5
16	RE 10	**Rosetta** elastica per dado ancoraggio freno anteriore - parte disco porta ceppi	1	
17	T 71 bis	**Dado** per tirante ancoraggio freno anteriore - parte disco porta ceppi	1	7 MA
18	25685	**Volantino** comando frenasterzo	1	
19	TA 316 bis	**Molla** di fermo volantino comando frenasterzo	1	
20	TA 320	**Grano** di fermo volantino comando frenasterzo	1	
21	12032	**Dado** serraggio sterzo e guida pomolo	1	
22	T 8301 bis	**Rosetta** per dado serraggio sterzo	1	28,5 x 40 x 2
23	DK 10	**Dado** per bullone serraggio testa di sterzo	1	10 MA
24	12183	**Bullone** serraggio testa di sterzo	1	10 MA x 57
25	25668	**Controdado** serraggio biscottino e porta ammortizzatori e base dello sterzo (parte destra)	2	16 x 1,25 M
26	25676	**Dado** serraggio biscottino e porta ammortizzatori	2	
27	25675	**Piastra** di registro ammortizzatori forcella	2	
28	T 295 bis	**Molla** per ammortizzatori sui galletti di registro forcella	16	
29	25674	**Piastra** esterna per ammortizzatori	2	
30	25673	**Piastra** per ammortizzatori	2	
31	12024 bis	**Bullone** di bloccaggio biscottino inferiore destro	1	8 MA x 38
32	25671	**Biscottino** inferiore destro	1	
33	25670	**Disco** per ammortizzatori	2	
34	25666	**Dado** di registro perno della base di sterzo	1	-
35	25665	**Rosetta** di regolazione base di sterzo	2	
36	25667	**Dado** per perno della base di sterzo	1	16 x 1,25 M
37	25672	**Biscottino** inferiore - sinistro	1	
38	25669	**Perno** per traverso centrale forcella	1	
39	25664	**Perno** per base di sterzo	1	
40	25662	**Base** dello sterzo completa di boccole	1	
41	12219	**Ingrassatore** per base di sterzo	1	
41 bis	25689	**Ingrassatore** per traverso centrale	1	
42	25660	**Boccola** per base dello sterzo e per traverso centrale forcella	4	
43	12022	**Chiavella** per frenasterzo	1	
44	TA 321	**Tirante** per frenasterzo	1	
45	TA 317	**Anello** di attrito per frenasterzo	1	
46	12021	**Anello** scorrevole di pressione per frenasterzo	1	
47	T 025	**Calotta** superiore dello sterzo - superiore	1	
48	T 220	**Sfera** per calotte	39	1/4" (6,35)
49	T 025 bis	**Calotta** superiore dello sterzo - inferiore	1	
50	TA 26	**Calotta** inferiore dello sterzo - superiore	1	
51	T 8300	**Calotta** inferiore dello sterzo - inferiore	1	
52	25681	**Controdado** per perni superiori forcella e testa di sterzo	2	14 x 1 M
53	12055	**Dado** per perni superiori forcella e testa di sterzo	4	14 x 1 M
54	25679	**Biscottino** superiore - destro	1	

(segue)

www.rpw.it

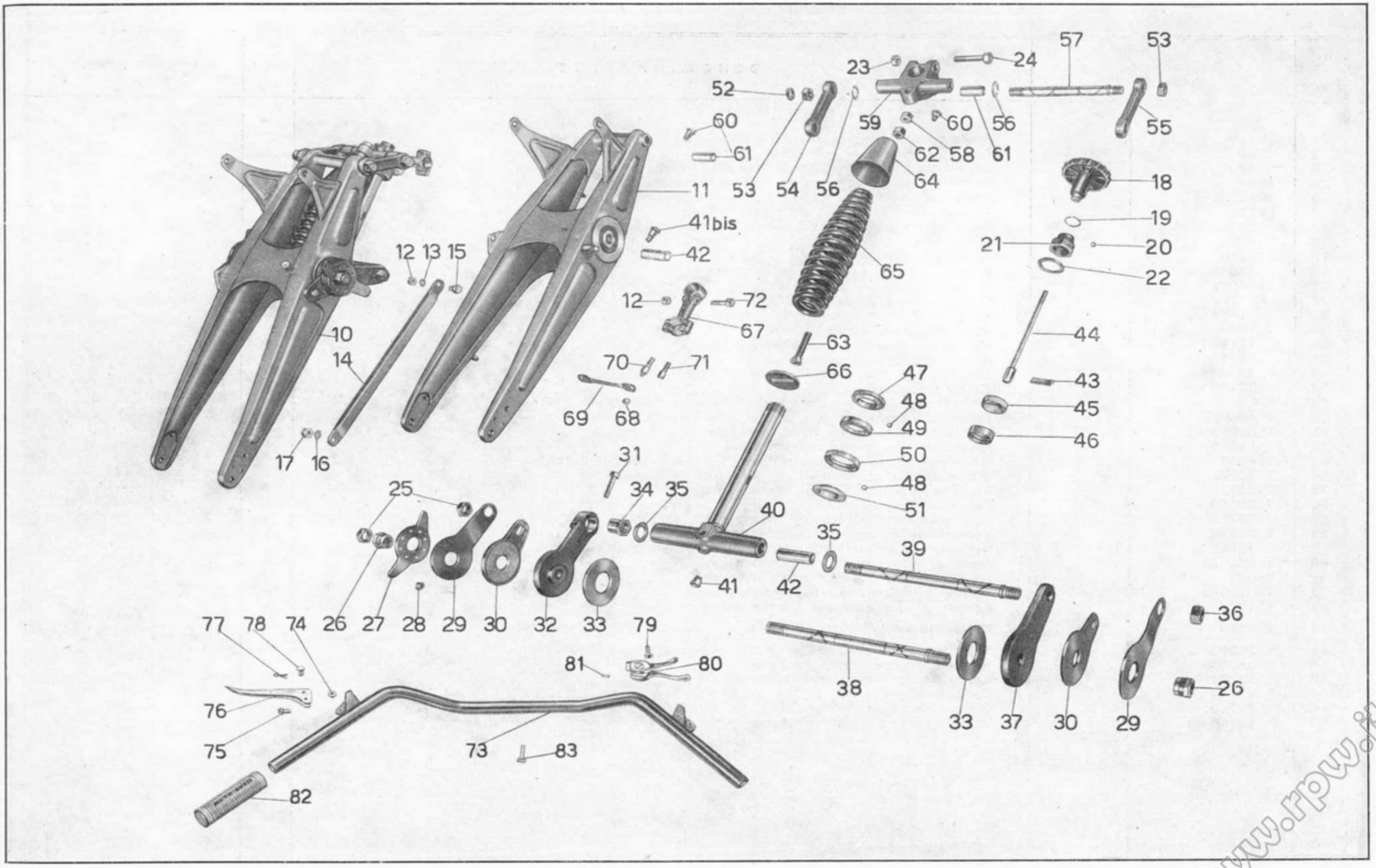
57
53
23
24
52
60
59
60
56
55
61
62
58
61
64
18
11
53
54
56
41bis
19
21
20
42
12 13 15
65
22
12
72
67
10
63
44
14
70
71
66
47
43
48
45
69
68
49
46
17
16
31
50
25
34
35
48
40
51
35
39
41
42
77
78
74
26
27
28
29
30
32
33
79
36
81
80
38
26
76
33
37
30
29
75
73
83
82

www.rpw.it

TAV. 16 COMPLESSO : **Mototelaio** GRUPPO : **Sospensione anteriore e sterzo**
SOTTOCOMPLESSO : **Telaio - Ruote - Freni** SOTTOGRUPPO : **Forcella anteriore - Sospensione elastica anteriore - Sterzo - Manubrio e leve di comando**

N. Figura	N. d'ordinazione	DENOMINAZIONE	Quant.	Indicazioni suppletive
55	25680	**Biscottino** superiore - sinistro	1	
56	25678	**Rosetta** di regolazione testa di sterzo	4	
57	25677	**Perno** superiore per forcella e testa di sterzo	2	
58	T 292 bis	**Dado** superiore per fissaggio molle forcella alla testa di sterzo	1	
59	25682	**Testa** dello sterzo completa di boccole	1	
60	12197	**Ingrassatore** per testa di sterzo e traverso superiore	2	
61	25661	**Boccola** per testa di sterzo e traverso superiore forcella	4	
62	10566	**Dado** sul cappellotto per bullone fissaggio molla	1	
63	25684	**Bullone** fissaggio molla forcella	1	
64	10565	**Cappellotto** coprimolla forcella	1	
65	25151	**Molla** per forcella anteriore	1	
66	12040	**Piattello** porta molla forcella	1	
67	25686	**Morsetto** attacco manubrio	1	
68	DN 6	**Dado** sul codolo filettato del bullone fissaggio cappello per fissaggio traversino porta interruttore per indicatori di direzione	2	
69	25159	**Traversino** sul manubrio porta interruttore indicatori di direzione	1	
70	25158	**Bullone** fissaggio cappello al morsetto attacco manubrio con codolo filettato attacco traversino	2	
71	T 02094 bis	**Bullone** fissaggio cappello al morsetto attacco manubrio	2	
72	T 011 ter	**Bullone** serraggio morsetto alla testa di sterzo	2	
73	25965	**Manubrio**	1	
74	T 8550 bis	**Dado** per vite fissaggio leve comando frizione e freno anteriore al manubrio	2	6 MB
75	12063 bis	**Vite** fissaggio leve comando frizione e freno anteriore al manubrio	2	6 MB x 16
76	12063	**Leva** comando frizione e freno anteriore	2	
77	T 2679 bis	**Copiglia** di tenuta bussole per leve frizione e freno anteriore	2	1 x 20
78	12063 ter	**Bussola** per leve comando frizione e freno anteriore	2	
79	T 8053 ter	**Bullone** fissaggio leva comando aria e gas	1	7 MA x 19
80	T 9244	**Leve** comando aria e gas per carburatore	1	
81	T 2676	**Grano** di fermo leva comando carburatore	2	
82	T 8510	**Manopola** destra e sinistra sul manubrio	2	
83	TA 236	**Fascetta** corta fissaggio trasmissioni	3	

www.rpw.it

Dal N. di telaio 11237 al N. EDP 89 sono stati montati i seguenti particolari:

N. d'ordin.	DENOMINAZIONE	Quant.
	DAL N. 11237 AL N. 19588	
12033/8531	**Morsetto** elastico completo	2
T 011 ter	**Bullone** serraggio morsetti alla testa di sterzo	2
DN 6	**Dado** per bulloni fissaggio cavallotti ai corpi dei morsetti	4
T 8537	**Bullone** fissaggio cavallotti ai corpi dei morsetti elastici	4
T 8536	**Bussola** per anelli gomma morsetti elastici	4
T 8535	**Anello** gomma per morsetti elastici	4
12033	**Corpo** dei morsetti elastici	2
M 145 ter	**Rosetta** per bulloni fissaggio manubrio ai morsetti elastici	2
12062	**Traversino** sul manubrio porta interruttore per frecce di direzione	1
T 8534	**Bullone** fissaggio manubrio ai morsetti elastici	4
T 8532	**Cappello** per morsetti elastici fissaggio manubrio	2
T 8533	**Base** per cappello morsetti elastici fissaggio manubrio	2
T 8531	**Cavallotto** per morsetti elastici fissaggio manubrio	2
	DAL N. 19589 AL N. ECA 99	
25157	**Morsetto** attacco manubrio	2
	DAL N. 11237 AL N ECA 99	
T 30090/30096	**Forcella** anteriore completa	1
T 30090	**Forcella** anteriore	1
T 8302	**Volantino** comando frenasterzo	1
12055 bis	**Controdado** serraggio biscottino e base dello sterzo	2
12052	**Dado** serraggio biscottino e porta ammortizzatori	2
12051	**Piastra** di registro ammortizzatori forcella	2
T 30104	**Piastra** esterna per ammortizzatori	2
12049	**Piastra** per ammortizzatori	2
T 30102	**Biscottino** inferiore destro	1
12049 bis	**Disco** per ammortizzatori	2
12024	**Dado** di registro perno della base di sterzo	1
12053 bis	**Rosetta** di regolazione base di sterzo	2
12055	**Dado** per perno della base di sterzo	1
T 30103	**Biscottino** inferiore sinistro	1
12048 bis	**Perno** per traverso centrale forcella	1
12054 bis	**Perno** per base di sterzo	1
12044	**Boccola** per base dello sterzo e per traverso centrale forcella	4
12060 bis	**Controdado** per perni superiori forcella e testa di sterzo	2
12060	**Dado** per perni superiori forcella e testa di sterzo.	4
12057 bis	**Biscottino** superiore destro	1
12056 bis	**Biscottino** superiore sinistro	1
T 249	Rosetta di regolazione testa di sterzo	4
12058 bis	**Perno** superiore per forcella e testa di sterzo	2
12029	**Testa** dello sterzo completa di boccole	1
25152	**Base** dello sterzo completa di boccole	1
T 9202	**Boccola** per testa di sterzo e traverso superiore forcella	4
TA 288 bis	**Bullone** fissaggio molla forcella	1
	DAL N. 11237 AL N. EDP 89	
24473	**Manubrio**	1
M 144	**Vite** di fermo alzavalvola sul manubrio	1
T 0156/157	**Leva** alzavalvola completa	1
T 158 bis	**Dado** per bulloncino fissaggio leva alzavalvola	1
T 158	**Bulloncino** fissaggio leva alzavalvola	1
T 157 bis	**Bussola** per leva rovesciata alzavalvola	1
T 8510	**Manopola** destra sul manubrio	1
T 8166 S	**Manopola** sinistra sul manubrio	1
T 8167	**Cappelletto** sul manubrio per manopola sinistra	1

www.rpw.it

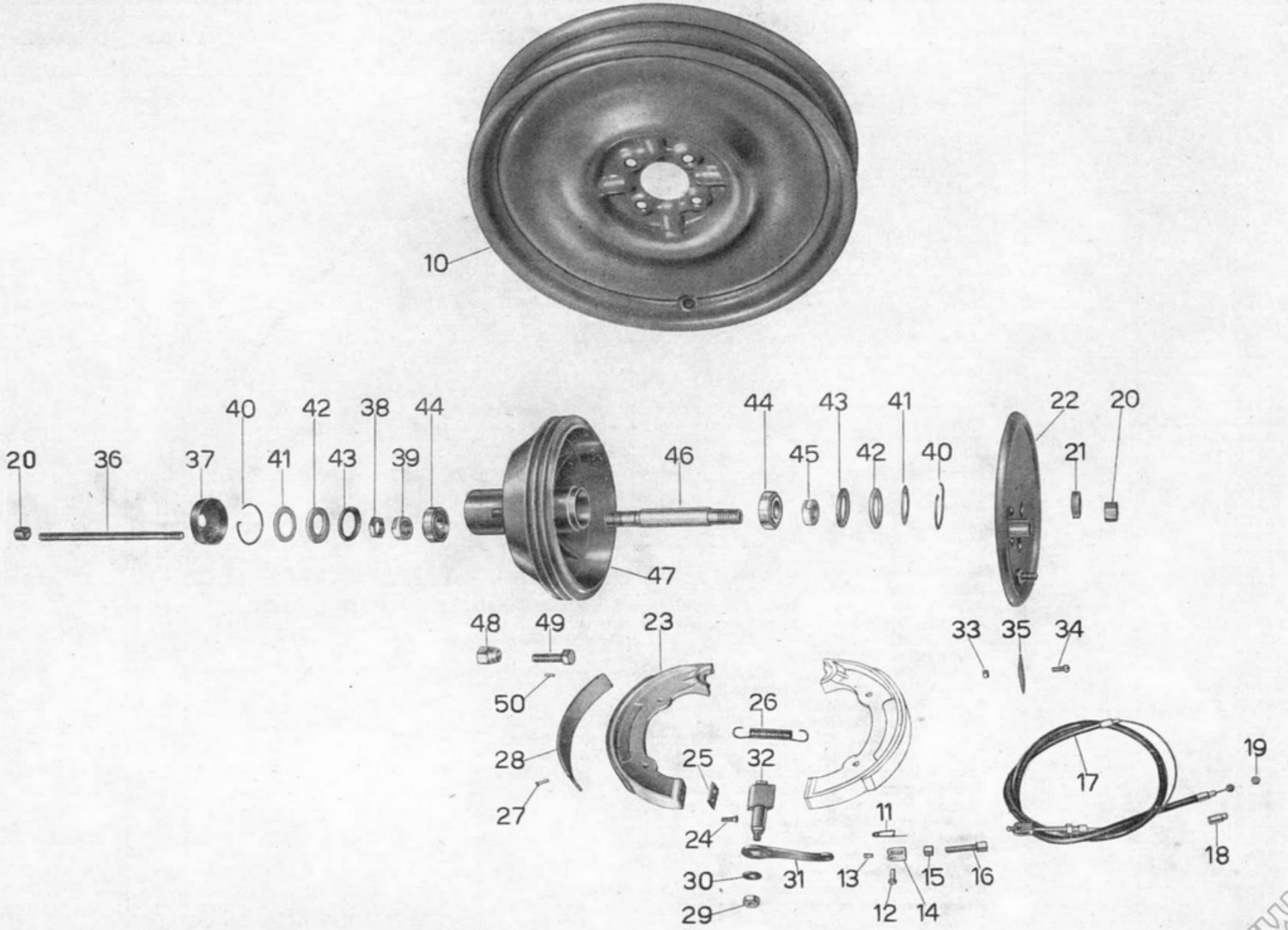
10
20
36
37
40
41
42
43
38
39
44
46
47
44
45
43
42
41
40
22
21
20
48
49
50
23
28
27
26
25
32
24
30
29
31
11
13
12
15
14
16
33
35
34
17
19
18

www.rpw.it

TAV. 17 COMPLESSO : **Mototelaio** GRUPPO : **Ruote**
SOTTOCOMPLESSO : **Telaio - Ruote - Freni** SOTTOGRUPPO : **Ruota - Mozzo - Freno anteriore e comando**

N. Figura	N. d'ordinazione	DENOMINAZIONE	Quant.	Indicazioni suppletive
10	25707	**Ruota** anteriore	1	
11	T 189	**Spilla** a molla per spina sul forcellino leva freno anteriore	1	
12	M 64	**Spina** per forcellino freno anteriore	1	
13	M 68 N	**Capocorda** per trasmissione sul forcellino freno anteriore	1	
14	M 68	**Forcellino** sulla leva comando camma freno anteriore	1	
15	M 70 bis	**Dado** per bullone tendifilo freno anteriore	1	7 MA
16	M 70	**Bullone** tendifilo freno anteriore	1	
17	25580/80 bis	**Trasmissione** per freno anteriore	1	
18	T 5870	**Coprifilo** per guaina	2	
19	T 2680	**Capocorda** per leva freno anteriore sul manubrio	1	
20	12084 ter	**Dado** per perno mozzo ruota anteriore	2	12 x 1,25 M
21	T 35087	**Anello** di spessore per mozzo	1	
22	25703	**Disco** porta ceppi del freno anteriore	1	
23	11184 bis	**Ceppo** freno anteriore completo di nastro ferodo	2	
24	T 63 ter	**Vite** fissaggio piastrina ai ceppi	2	
25	11186	**Piastrina** per ceppi freno anteriore	2	
26	11191	**Molla** per ceppi freno anteriore	1	
27	T 255 bis	**Ribattino** fissaggio nastro ferodo ai ceppi	16	
28	11185 ter	**Nastro** ferodo	2	
29	DN 8	**Dado** fissaggio leva e camma al disco porta ceppi freno anteriore	1	8 MA
30	T 64 bis	**Rosetta** per dado fissaggio leva e camma al disco porta ceppi	1	19 x 8,5 x 2
31	T 35096	**Leva** comando camma freno anteriore	1	
32	11192	**Camma** per ceppi freno anteriore	1	
33	T 8091	**Dado** per vite fissaggio piastrina di chiusura foro contakm.	2	5 x 0,85 M
34	T 8090	**Vite** fissaggio piastrina di chiusura foro contachilometri	2	5 x 0,85 M x 12
35	T 8092	**Piastrina** di chiusura foro contachilometri	1	
36	T 35090	**Perno** per mozzo ruota anteriore	1	12 x 1,25 M x 202
37	25705	**Coperchio** copripolvere per mozzo ruota anteriore	1	
38	T 35088	**Controdado** di registro mozzo ruota anteriore	1	
39	12082 ter	**Dado** serraggio cuscinetto mozzo anteriore - lato sinistro	1	
40	T 273 bis	**Molla** di tenuta anello premistoppa	2	
41	T 0273	**Anello** premistoppa nel mozzo anteriore	2	
42	T 0273 G	**Anello** feltro per mozzo anteriore	2	
43	T 0274	**Rosetta** premistoppa per mozzo anteriore	2	
44	T 9263	**Cuscinetto** a rulli conici	2	20 x 47 x 14,383 (RIV 01/02/3912)
45	12082	**Dado** serraggio cuscinetto parte tamburo	1	
46	T 35086	**Perno** forato per mozzo anteriore	1	
47	25701	**Corpo** mozzo completo di tamburo	1	
48	T 30114	**Dado** fissaggio ruota	4	
49	12260	**Bullone** fissaggio tamburo al mozzo ruota anteriore	4	
50	12260 bis	**Spina** di fermo bullone fissaggio tamburo al mozzo	4	

www.rpw.it

Dal N. di telaio 11237 al N. ECA 99 sono stati montati i seguenti particolari:

N. d'ordin.	DENOMINAZIONE	Quant.
25164/35082	**Ruota** anteriore completa di mozzo	1
25164	**Ruota** anteriore	1
T 35092	**Ceppo** freno anteriore completo di nastro	2
M 61 bis	**Dado** per perni ceppi freno anteriore	2
T 2592	**Piastrina** fissaggio ceppi ai perni del disco	1
T 8125	**Molla** per ceppi freno anteriore	1
T 35095	**Ribattino** fissaggio nastro ferodo ai ceppi	16
T 3106	**Nastro** ferodo	2
T 8362	**Camma** per ceppi freno anteriore	1
T 35089	**Coperchio** copripolvere per mozzo ruota anteriore	1
T 35082	**Mozzo** per ruota anteriore completo di tamburo	1
T 35312	**Tamburo** per freno anteriore	1
T 35083	**Corpo** del mozzo anteriore	1
25165/25166	**Raggio** per ruota anteriore completo di nipplo	40
T 35316	**Corpo** centrale per ruota anteriore	1
T 35321	**Cerchio** per ruota anteriore	1
T 35080	**Disco** porta ceppi del freno anteriore	1

www.rpw.it

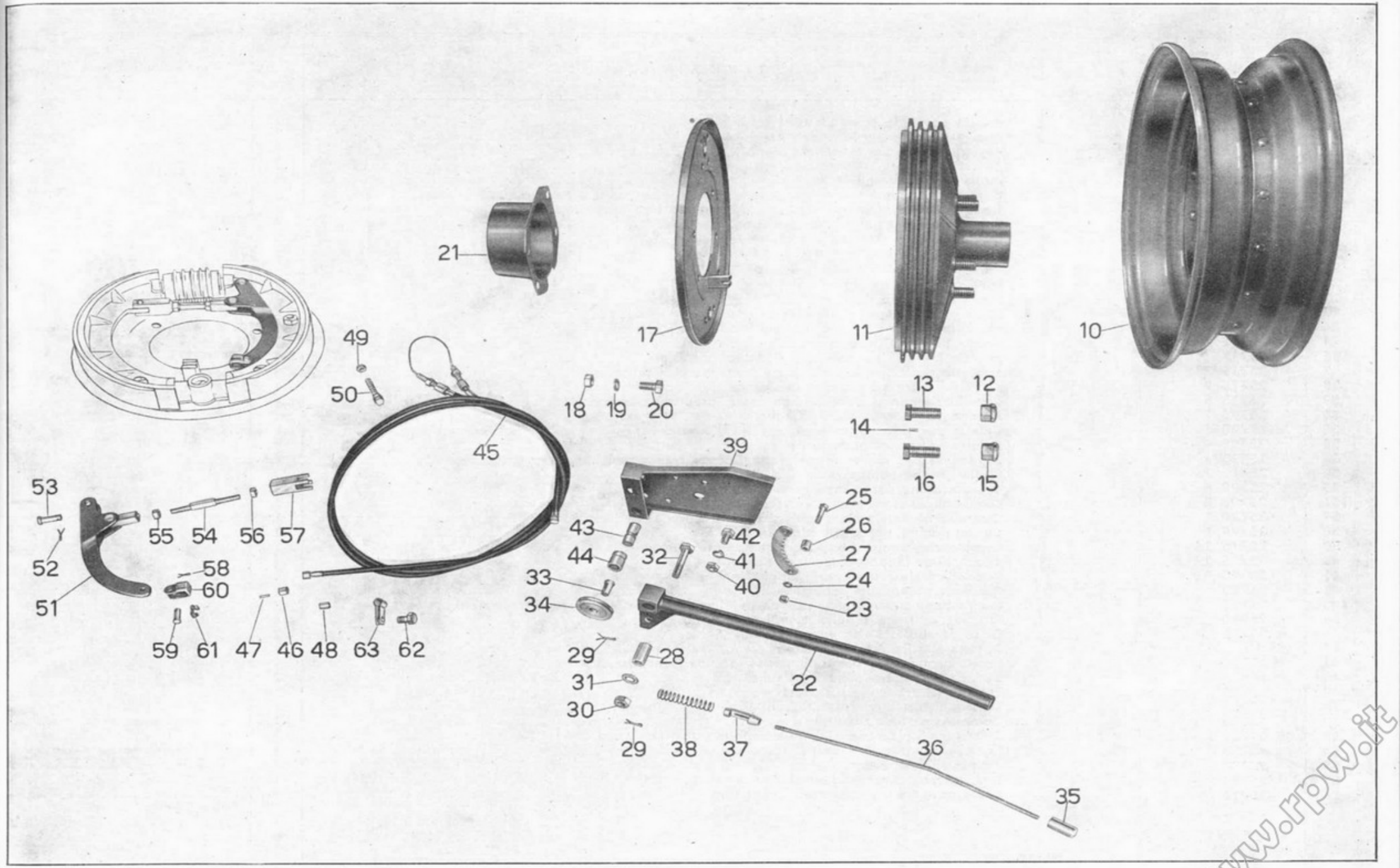
21
17
11
10
49
50
45
18
19
20
13
12
14
16
15
39
53
52
51
55
54
56
57
58
60
59
61
47
46
48
63
62
43
44
32
42
41
40
33
34
25
26
27
24
23
29
28
31
30
29
38
37
22
36
35

www.rpw.it

TAV. 18 COMPLESSO : **Mototelaio** GRUPPO : **Ruote**
SOTTOCOMPLESSO: **Telaio - Ruote - Freni** SOTTOGRUPPO: **Ruote posteriori - Mozzi - Freno di stazionamento e comando**

N. Figura	N. d'ordinazione	DENOMINAZIONE	Quant.	Indicazioni suppletive
10	25603	**Ruota** a disco posteriore	2	
11	25600 D/S	**Tamburo** freni posteriori - destro e sinistro	2	
12	T 30298	**Dado** fissaggio ruota al mozzo destro	5	
13	12263	**Bullone** fissaggio ruota al mozzo destro	5	
14	12260 bis	**Spina** per bulloni fissaggio ruote ai mozzi - destro e sinistro	10	
15	25369 ter	**Dado** per bulloni fissaggio ruota al mozzo sinistro	5	
16	25369 bis	**Bullone** fissaggio ruota al mozzo sinistro	5	
17	25735 D/S	**Disco** porta ceppi destro e sinistro	2	
18	T 2075 bis	**Dado** per bullone fissaggio dischi porta ceppi	8	
19	RE 12	**Rosetta** elastica per bulloni fissaggio dischi porta ceppi	8	
20	T 30278	**Bullone** fissaggio dischi porta ceppi	8	
21	25738	**Raccoglitore** olio per freni idraulici posteriori	2	
22	25770	**Leva** freno a mano completa	1	
23	~~25771/4~~ DN 6	**Dado** bloccaggio cremagliera	2	
24	25771/3	**Rosetta** elastica per bullone bloccaggio cremagliera	2	
25	25771/2	**Bullone** bloccaggio cremagliera	2	
26	25771/1	**Distanziale** per cremagliera	2	
27	25771	**Cremagliera**	1	
28	25770/4	**Distanziale** per leva a mano	1	
29	25770/14	**Copiglia** per bullone bloccaggio leva e per perno fissaggio puleggia	2	
30	~~25570/18~~ T 71 bis	**Dado** per bullone bloccaggio leva	1	
31	~~25570/12~~ 25770/12	**Rosetta** per bullone bloccaggio leva	1	
32	25770/11	**Bullone** per fulcro leva freno a mano	1	
33	25770/10	**Perno** per puleggia	1	
34	25770/9	**Puleggia**	1	
35	25770/8	**Pulsante** per leva	1	
36	25770/7	**Tirante** per dente arresto	1	
37	25770/6	**Dente** arresto leva a mano	1	
38	25770/5	**Molla** per leva	1	
39	25769	**Complessivo** montaggio staffa e piastrina freno a mano	1	
40	25303	**Dado** fissaggio compl. montaggio staffa e piastrina freno	4	
41	RE 8	**Rosetta** elastica per bullone fissaggio compl. montaggio staffa	4	
42	T 129	**Bullone** fissaggio compl. montaggio staffa e piastrina	4	
43	25773	**Perno** tirafilo	2	
44	25772	**Sostegno** perno tirafilo	2	
45	25774	**Complessivo** montaggio cavo freno a mano	1	
46	25774/6	**Capocorda** cavo freno a mano	2	
47	25774/7	**Cono** per capocorda	2	
48		**Coprifilo** per guaine	4	
49	25774/5	**Controdado** per tirafilo sulla trasmissione comando freno	2	
50	25774/4	**Bullone** tirafilo sulla trasmissione comando freno	2	
51	25756	**Leva** sulle ganasce freno a mano	2	
52	25758/1	**Copiglia** per perno fulcro leva freno a mano	2	
53	25758	**Perno** fulcro leva freno a mano	2	
54	25759	**Puntone** per leva freno a mano	2	
55	25760	**Dado** sinistro bloccaggio puntone	2	
56	25753	**Dado** destro bloccaggio puntone	2	
57	25761	**Forcella** freno a mano	2	
58	25763/1	**Copiglia** per perno attacco cavo freno a mano	2	
59	25763	**Perno** attacco cavo freno a mano	2	
60	25762	**Forcella** attacco freno a mano	2	
61	25762/1	**Molletta** ritegno capocorda freno a mano	2	
62	T 134	**Bullone** fissaggio fascetta di tenuta trasmissione freno	3	
63	25764	**Fascetta** di tenuta trasmissione freno a mano	3	

www.rpw.it

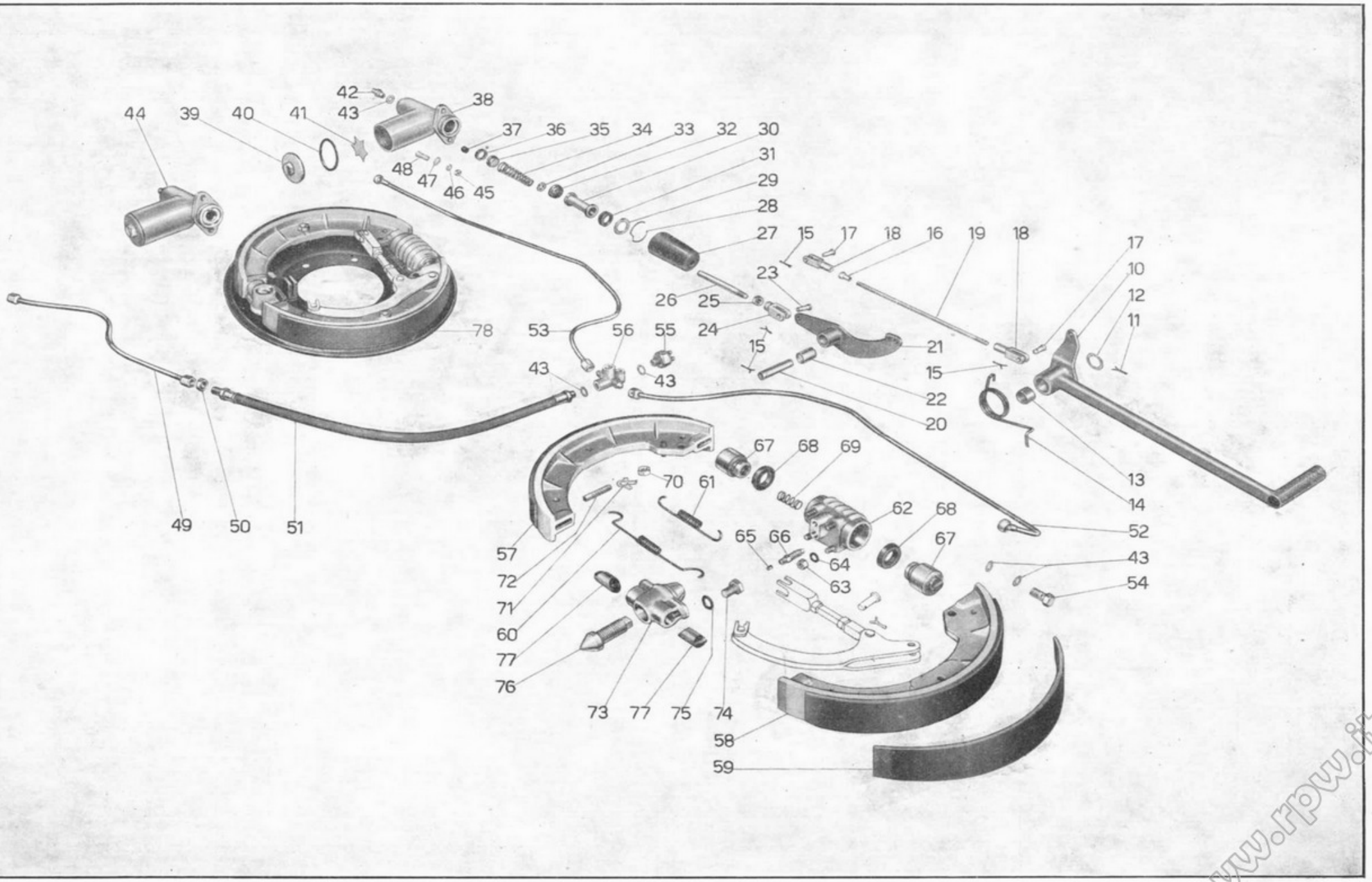
42
43
38
44
39
40
41
37
36
35
34
33
32
30
31
29
28
27
48
47
46
45
15
17
18
16
19
18
17
10
12
11
23
26
25
24
21
15
22
20
78
53
56
55
43
43
13
14
67
68
69
70
61
62
68
52
49
50
51
57
72
71
60
77
76
65
66
64
63
67
43
54
73
77
75
74
58
59

www.rpw.it

TAV. 19 COMPLESSO : **Mototelaio** GRUPPO : **Ruote**
SOTTOCOMPLESSO: **Telaio - Ruote - Freni** SOTTOGRUPPO: **Freni idraulici e comando**

N. Figura	N. d'ordinazione	DENOMINAZIONE	Quant.	Indicazioni suppletive
10	25710	**Pedale** comando freni idraulici	1	
11	10075 bis	**Copiglia** per fissaggio pedale freno	1	
12	T 8336 ter	**Rosetta** per fissaggio pedale freno	2	
13	25710/5	**Boccola** per pedale comando freni posteriori	1	
14	25711	**Molla** richiamo pedale freni	1	
15	M 160 bis	**Copiglia** per spine tiranti, per leva di rinvio e per spina attacco puntale alla leva di rinvio	5	
16	T 84 bis	**Dado** di registro tirante per pedale comando freni posteriori	1	
17	T 85	**Spina** per forcellini tirante per freni posteriori	2	
18	12287	**Forcellino** per tirante pedale comando freni posteriori	2	
19	25712	**Tirante** per pedale comando freni posteriori	1	
20	25714	**Perno** per leva di rinvio	1	
21	25713	**Leva** di rinvio per freni posteriori	1	
22	25713/3	**Boccola** per leva di rinvio	1	
23	25719	**Spina** attacco puntale alla leva di rinvio	1	
24	25718	**Forcellino** sul puntale per pompa freni idraulici posteriori	1	
25	25303	**Dado** sul puntale per registro	1	
26	25717	**Puntale** per pompa per freni idraulici posteriori	1	
27	25715/28	**Soffietto** parapolvere per pompa freni idraulici posteriori	1	
28	25715/9	**Anello** elastico arresto pistone pompa freni posteriori	1	
29	25715/8	**Ranella** ritegno pistone pompa freni idraulici posteriori	1	
30	25790/2	**Pistone** per pompa freni idraulici	1	
31	25790/3	**Calotta** per testa pistone pompa freni idraulici	1	
32	25790/4	**Calotta** per fondo pistone pompa freni idraulici	1	
33	25790/5	**Scodellino** per molla entro calotta pompa freni idraulici	1	
34	25715/7	**Molla** pistone pompa freni idraulici	1	
35	25790/6	**Valvola** uscita per pompa freni idraulici	1	
36	25790/8	**Guarnizione** esterna per valvola uscita pompa	1	
37	25790/7	**Guarnizione** interna per valvola uscita pompa	1	
38	25790/1	**Corpo** pompa per freni idraulici	1	
39	25715/24	**Complessivo** tappo per corpo pompa freni idraulici	1	
40	25715/27	**Guarnizione** tappo pompa freni idraulici	1	
41	25790/9	**Rondella** paraspruzzi per pompa freni idraulici	1	
42	25720	**Raccordo** pompa per tubazione	1	
43	25721	**Guarnizione** per raccordo pompa per interruttore idraulico e per tubazioni	7	
44	25790	**Pompa** per freni idraulici completa	1	
45	25716	**Dado** per bulloni fiss. pompa freni idraulici	2	
46	RE 10	**Rosetta** elastica per bulloni fiss. pompa freni idraulici	2	
47	M 2177	**Rosetta** sotto testa per bulloni fiss. pompa freni idraulici	2	
48	M 154	**Bullone** fiss. pompa freni idraulici	2	
49	25795	**Tubazione** anteriore completa	1	
50	25725/2	**Dado** per raccordo tubo flessibile	1	
51	25796	**Complessivo** tubo flessibile	1	
52	25728 S	**Tubazione** posteriore sinistra completa	1	
53	25728 D	**Tubazione** posteriore destra completa	1	
54	25730	**Tappo** per raccordo	1	
55	25732	**Interruttore** idraulico d'arresto	1	
56	25726	**Raccordo** a tre vie con attacco idro stop	1	

(segue)

www.rpw.it

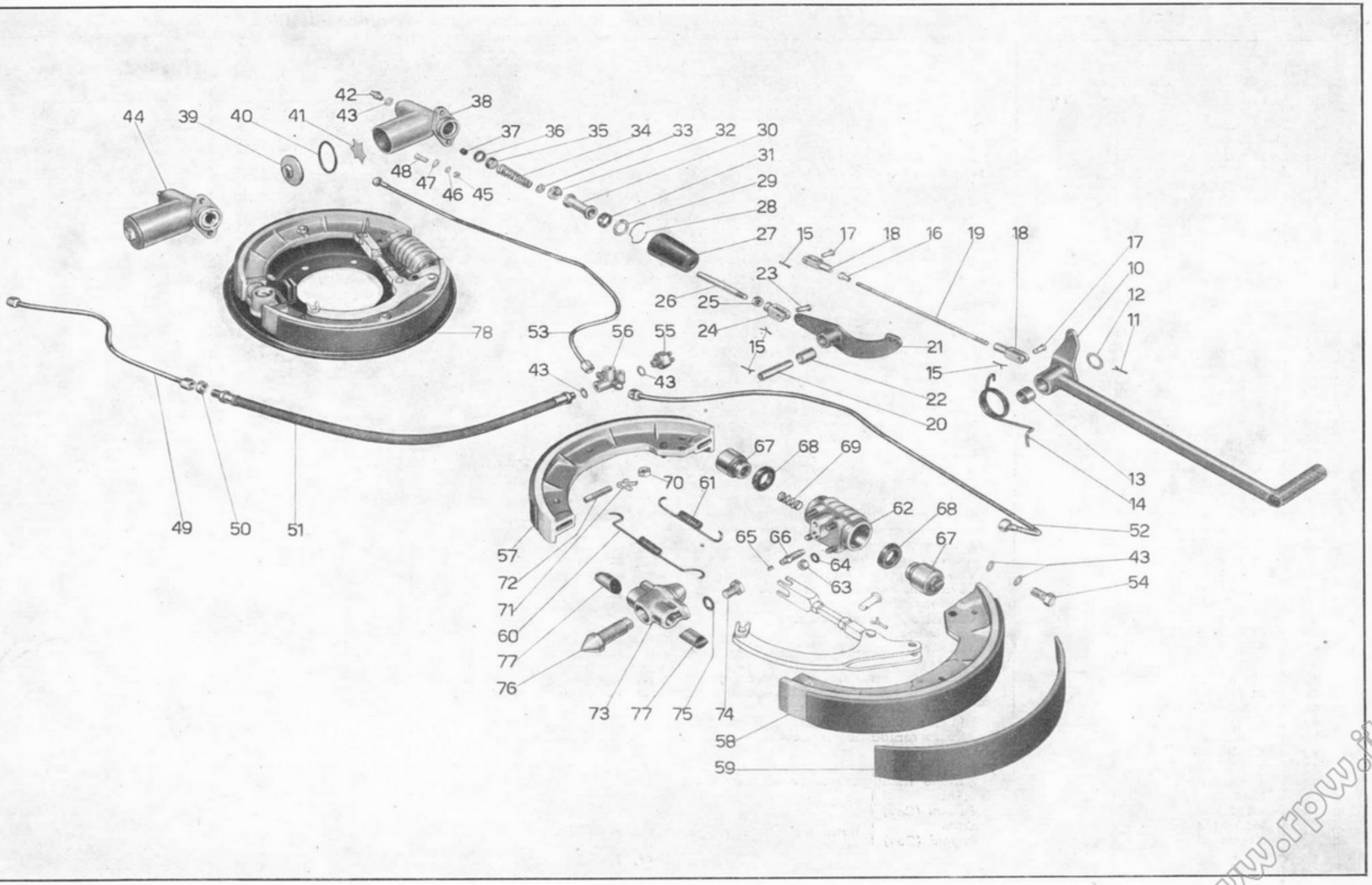
42
43
38
44
39
40
41
37
36
35
34
33
32
30
31
29
28
27
48
47
46
45
15
17
18
16
19
18
17
10
12
11
23
26
25
24
15
21
15
22
20
78
53
56
55
43
43
67
68
69
70
61
62
68
67
65
66
64
63
43
54
52
13
14
57
72
71
60
77
76
73
77
75
74
58
59
49
50
51

www.rpw.it

TAV. 19 COMPLESSO : **Mototelaio** GRUPPO : **Ruote**
SOTTOCOMPLESSO : **Telaio - Ruote - Freni** SOTTOGRUPPO : **Freni idraulici e comando**

N. Figura	N. d'ordinazione	DENOMINAZIONE	Quant.	Indicazioni suppletive
57	25746 D/S	**Ganascia** anteriore destra e sinistra complete di suole	2	
58	25746/1 D/S	**Ganascia** posteriore destra e sinistra complete di suole	2	
59	25750	**Suola** per ganasce freni idraulici posteriori	4	
60	25755	**Molla** a elica cilindrica	2	
61	25754	**Molla** superiore richiamo ganasce	2	
62	25792/1	**Corpo** cilindrico	2	
63	~~25740/11~~ DN 7	**Dado** per fissaggio corpo cilindrico al disco porta ceppi	8	
64	25740/10	**Rosetta** elastica per dado fissaggio corpo cilindrico	8	
65	25741/1	**Cappuccio** parapolvere per vite di spurgo	2	
66	25741	**Vite** spurgo aria	2	
67	25792/2	**Pistone** per cilindretto	4	
68	25792/3	**Calotta** per pistone	4	
69	25792/4	**Molla** per cilindro	4	
70	25753	**Dado** bloccaggio per perno registro ganasce	4	
71	25752/1	**Rosetta** di sicurezza per perno registro ganasce	4	
72	25752	**Perno** registro ganasce	4	
73	25742	**Corpo** registro ganasce	2	
74	25743	**Bullone** fissaggio corpo registro ganasce	4	
75	25743/1	**Rosetta** elastica per bullone fissaggio corpo registro ganasce	4	
76	25744	**Perno** registro ganasce	2	
77	25745	**Nottolino** registro ganasce	4	
78	25791 D/S	**Complessivo** disco freno destro e sinistro	2	

www.rpw.it

Dal N. di telaio 11237 al N. EEQ 99 sono stati montati i seguenti particolari:

N. d'ordin.	DENOMINAZIONE	Quant.
	DAL N. 11237 AL N. EBC 99	
T 30350	**Tirante** fra leva doppia e bilanciere freno posteriore	2
25384	**Tirante** posteriore per freni posteriori	2
	DAL N. EBD 00 AL N. ECA 99	
25384/1	**Tirante** posteriore per freni posteriori	2
	DAL N. 11237 AL N. ECA 99	
25364	**Ruota** a disco posteriore	2
M 160 bis	**Copiglia** per tiranti, per perno della leva doppia rinvio tiranti e per spine fissaggio camme comando freno posteriore	18
T 85	**Spina** per tiranti comando freni posteriori e per leva doppia	12
25390	**Tirante** anteriore dei freni posteriori	1
T 30365	**Leva** a pedale comando freni posteriori	1
25389	**Perno** per leva doppia di rinvio freni posteriori	1
25386	**Leva** doppia comando freni posteriori completa di boccole	1
12283	**Boccola** per leva doppia comando freni posteriori	2
T 30345	**Bilanciere** di compensazione per freni posteriori	1
12294 bis	**Dado** per registro freni posteriori	2
12294 ter	**Rullo** per tiranti comando freni posteriori	2
25394	**Tirante** fra bilancieri e leve di rinvio	2
25393	**Leva** di rinvio per freni posteriori	2
25365 D/S	**Mozzo** per ruote posteriori completo	2
25366 D/S	**Mozzo**	2
25367	**Tamburo**	2
T 71 bis	**Dado** per perni sui dischi porta ceppi freni posteriori	4
25377 bis	**Piastrina** di tenuta ceppi freni posteriori	2
25376 ter	**Molla** per ceppi freni posteriori	2
25376 bis	**Perno** sui ceppi freni posteriori di tenuta molle	4
25374	**Ceppo** freni posteriori completi di nastro ferodo	4
25375 ter	**Vite** fissaggio piastre ai ceppi	8
25375 bis	**Piastra** sui ceppi freni posteriori	4
T 63 E	**Ribattino** per fissaggio ferodo ai ceppi freni posteriori	48
25376	**Nastro** ferodo per ceppi freni posteriori	4
T 30219	**Dado** fissaggio perni porta ceppi ai dischi	4
25373 bis	**Rosetta** per perni porta ceppi	8
25373	**Perno** sui dischi porta ceppi	4
25370	**Disco** porta ceppi freni posteriori	2
T 30272	**Raccoglitore** olio per freni posteriori	2
12274	**Spina** di tenuta camme sugli alberi freni posteriori	2
25377	**Camma** per ceppi freni posteriori	2
DN 8	**Dado** per bulloni fissaggio supporti agli alberi	4
RE 8	**Rosetta** fissaggio supporti agli alberi comando freni posteriori	4
T 58	**Bullone** fissaggio supporti agli alberi comando freni posteriori	4
T 5080	**Vite** di registro leve freni posteriori	2
DN 7	**Dado** per viti di registro leve freni posteriori	2
25382 D/S	**Supporto** per alberi comando freni posteriori destro e sinistro	2
25378	**Albero** con leva comando freno posteriore destro	1
25378 bis	**Albero** con leva comando freno posteriore sinistro	1
	DAL N. ECB 00 AL N. EEQ 99	
25715/6	**Calotta** per pompa freni idraulici	1
25715/3	**Pistone** per pompa freni idraulici	1
25715/4	**Calotta** per pompa freni idraulici	1
25715/1	**Corpo** pompa per freni idraulici	1
25715/5	**Boccola** di alimentazione per pompa	1
25715/18	**Tappo** valvola asp. per pompa	1
25715/14	**Valvola** di aspiraz. pompa freni	1
25715/17	**Guarnizione** per valvola asp. pompa	1
25715/23	**Anello** elastico arresto molla alimentazione	1
25715/22	**Disco** per molla alimentazione	1
25715/21	**Molla** per pistone alimentazione pompa	1
25715/22	**Disco** per molla alimentazione	1
25715/20	**Calotta** per pistone alimentazione	1
25715/19	**Pistone** alimentazione	1
25715/10	**Valvola** di mandata pompa completa	1
25740/1	**Corpo** cilindrico	2
25740/2	**Complessivo** pistone per cilindro	4
25740/3	**Testa** pistone	4
25740/4	**Rondella** di ritegno pistone	4
25740/5	**Scodellino** parapolvere	4
25740/6	**Corpo** pistone	4
25740/9	**Calotta** per pistone	4
25740/8	**Scodellino** premicalotta	4
25740/7	**Molla** per cilindro	4
25734 D/S	**Complessivo** disco freno destro e sinistro	2

www.rpw.it

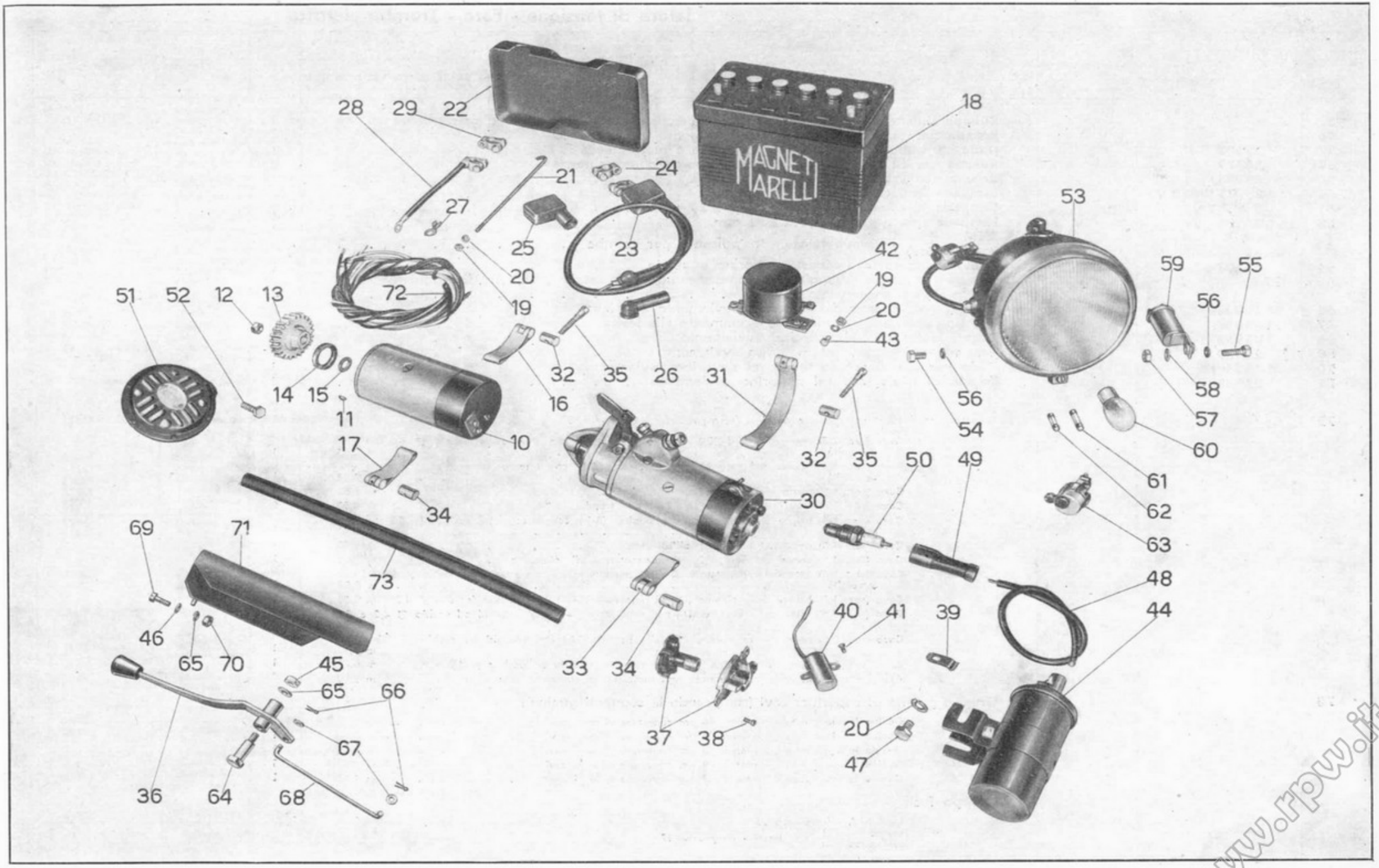
MAGNETI MARELLI
18
22
28
29
21
24
27
25
23
20
19
72
51
52
12
13
14
15
11
10
16
32
35
26
31
42
19
20
43
53
59
55
56
58
57
60
61
62
63
54
56
32
35
50
49
30
17
34
73
69
71
46
65
70
45
65
66
67
36
64
68
33
34
37
38
40
41
39
48
44
20
47

www.rpw.it

TAV. 20 COMPLESSO : **Mototelaio** GRUPPO : **Accensione - Generatore - Avviamento - Illuminazione ed accessori**
SOTTOCOMPLESSO: **Impianto elettrico** SOTTOGRUPPO: **Dinamo - Batteria - Motorino avviamento - Bobina - Ruttore - Regolatore di tensione - Faro - Tromba elettrica**

N. Figura	N. d'ordinazione	DENOMINAZIONE	Quant.	Indicazioni suppletive
10	DN 36 B - 80/12/2200 D	**Dinamo**	1	Marelli
11	90071-41	**Chiavella** per dinamo	1	Marelli
12	M 2564	**Dado** per ingranaggio dinamo	1	
13	25975	**Ingranaggio** comando dinamo	1	
14	11566	**Anello** gomma di tenuta olio per dinamo	1	
15	MA 174 bis	**Guarnizione** cuoio di tenuta olio per dinamo	1	
16	25116 bis	**Fascetta** lunga con rullo non filettato fissaggio dinamo	1	
17	25976	**Fascetta** corta con rullo filettato fissaggio dinamo	1	
18		**Batteria** con capacità di Ah 28-12 V	1	
19	DN 6	**Dado** per tiranti fissaggio batteria e per bulloni fissaggio regolatore di tensione	4	
20	RE 6	**Rosetta** elastica per tiranti fissaggio batteria, per bulloni fissaggio regolatore di tensione e per bulloni fiss. bobina	6	
21	25980	**Tirante** fissaggio batteria	2	
22	25979	**Coperchio** fissaggio batteria	1	
23		**Cavo** dalla batteria (positivo) al motorino avviamento m. 0,84	1	
24	25981	**Morsetto** di presa corrente (positivo)	1	
25	25983	**Cappuccio** per morsetto (positivo)	1	
26	25984	**Cappuccio** copri attacco cavo avviamento	1	
27	25984 bis	**Capocorda** per cavi batteria	2	
28		**Cavo** dalla batteria (negativo) alla massa m. 0,42	1	
29	25982	**Morsetto** di presa corrente (negativo)	1	
30	MT35 G-07/12S8	**Motorino** avviamento	1	Marelli
31	40480	**Fascetta** lunga con rullo non filettato tenuta motorino	1	
32	M 2175	**Rullo** non filettato per fascetta lunga tenuta motorino e fascetta lunga per dinamo	2	
33	40482	**Fascetta** corta con rullo filettato tenuta motorino	1	
34	M 2174	**Rullo** filettato per fascetta corta tenuta motorino e per fascetta corta tenuta dinamo	2	
35	M 172	**Bullone** serraggio fascette motorino e dinamo	2	
36	25953	**Leva** d'innesto motorino avviamento	1	
37	S 307/30 A	**Ruttore** completo	1	Marelli S 307 B
	700137-02	**Anticipo** automatico completo	1	
38	40495	**Vite** serraggio ruttore	2	
39	38793	**Cavallotto** fissaggio cavo bobina-ruttore	1	
40	25968	**Condensatore**	1	Marelli
41	T 2639	**Vite** fissaggio condensatore	2	
42	IR 28 B/80/12	**Regolatore** di tensione	1	Marelli
43	T 136	**Bullone** fissaggio regolatore di tensione	2	
44	25969/1	**Bobina**	1	Marelli B 204 B
45	DN 8	**Dado** per perno fissaggio leva innesto motorino avviamento	1	
46	M 145 ter	**Rosetta** per vite fissaggio tegolo di copertura motorino	1	
47	38440	**Bullone** fissaggio bobina	2	
48	25974	**Filo** per candela	1	
49	40530	**Attacco** rapido per candela	1	
50	CW 225 G	**Candela**	1	Marelli
51	T 213-12-7 F 5	**Tromba** elettrica	1	Marelli
52	T 13081 bis	**Bullone** fissaggio tromba elettrica	1	
53	PMP/90 (SIEM) / 4012.8041 (Pagani (Cev))	**Faro** anteriore	1	
54	PK 150/6 (SIEM) / 31099 (Pagani (Cev))	**Bullone** destro fissaggio faro ai bracci forcella	1	

(segue)

www.rpw.it

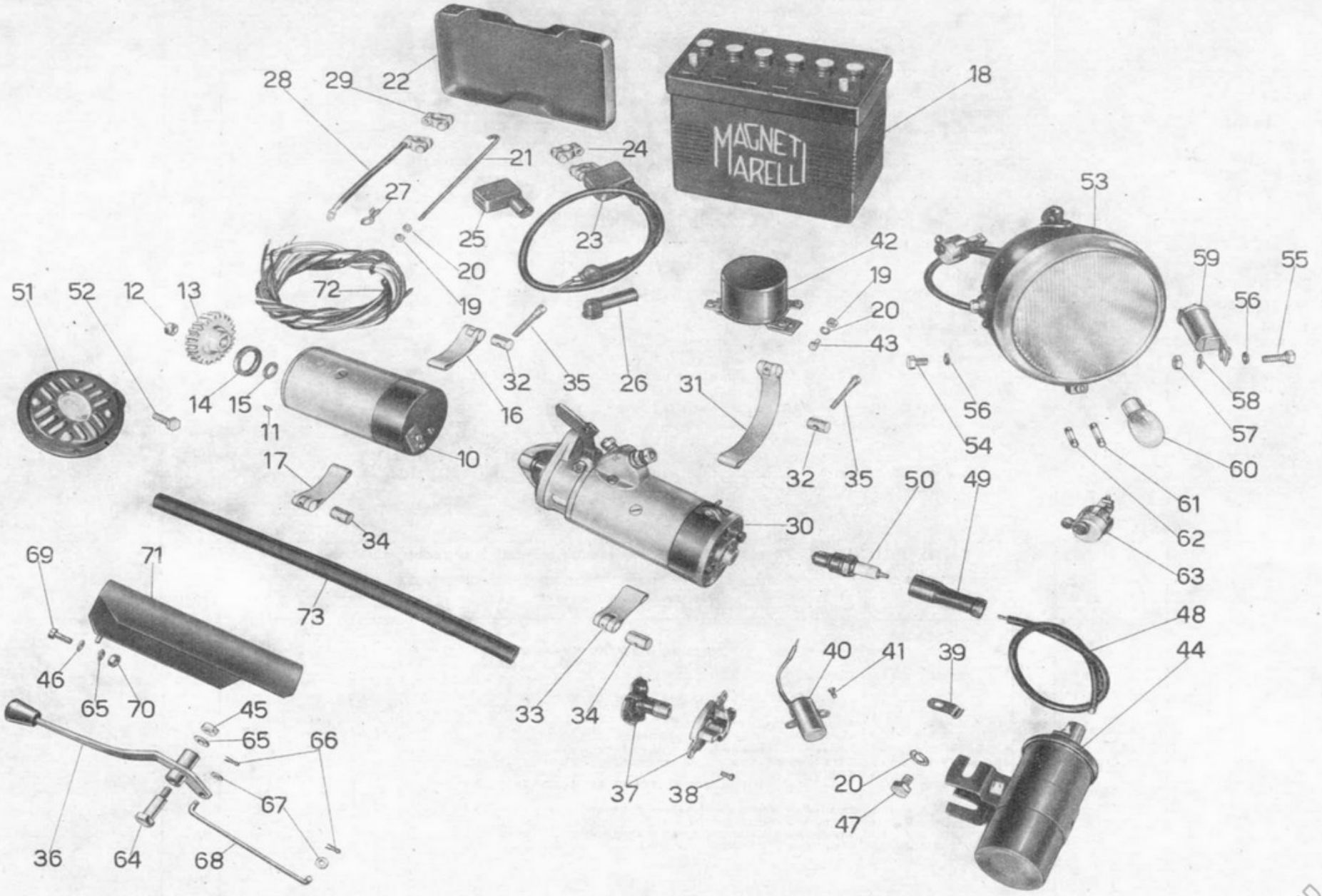
MAGNETI MARELLI
28
29
22
18
21
24
27
25
23
20
19
72
42
19
20
43
53
59
55
56
51
52
12
13
32
35
26
31
56
54
58
57
14
15
11
16
10
17
32
35
50
49
60
61
62
63
34
30
69
71
73
48
46
65
70
45
65
66
40
41
39
44
33
34
37
38
20
47
67
36
64
68

www.rpw.it

TAV. 20 COMPLESSO : **Mototelaio** GRUPPO : **Accensione - Generatore - Avviamento - Illuminazione ed accessori**
SOTTOCOMPLESSO: **Impianto elettrico** SOTTOGRUPPO: **Dinamo - Batteria - Motorino avviamento - Bobina - Ruttore - Regolatore di tensione - Faro - Tromba elettrica**

N. Figura	N. d'ordinazione	DENOMINAZIONE	Quant.	Indicazioni suppletive
55		**Bullone** sinistro fissaggio faro ai bracci forcella e fissaggio bobina d'intermittenza	1	
56		**Rosetta** per bulloni sinistro e destro fissaggio faro ai bracci	2	
57	25303	**Dado** per bullone sinistro fissaggio bobina d'intermittenza	1	
58	38779	**Rosetta** per bullone sinistro fissaggio bobina d'intermittenza	2	
59	25985/1	**Bobina** d'intermittenza	1	Marelli 12 V - 18 W
60	35/35 W 12 V	**Lampada** luce campagna per faro anteriore	1	
61	5 W 12 V	**Lampada** luce città a siluro ∅ 11,5 x 39 mm.	1	
62	3 W 12 V	**Lampada** spia a siluro ∅ 8,2 x 31 mm.	1	
63	DM/1 (SIEM) / 8041 (Pagani (Cev))	**Commutatore** con pulsante per tromba	1	
64	26203	**Perno** fissaggio leva innesto motorino al telaio	1	
65	RE 8	**Rosetta** per perno fissaggio leva innesto motorino al telaio e per vite fissaggio tegolo al motorino avviamento	2	8,5 x 13,5 x 2,5
66	M 160 bis	**Copiglia** per tirante dal motorino avviamento alla leva	2	2 x 22
67	M 136 bis	**Rosetta** per tirante dal motorino avviamento alla leva	2	
68	25952/1	**Tirante** dalla leva al motorino avviamento	1	
69	25989	**Vite** fissaggio tegolo al motorino avviamento	1	
70	M 158 bis	**Dado** per vite fissaggio tegolo al motorino avviamento	1	
71	25988	**Tegolo** di protezione sul motorino avviamento	1	
72		**Gruppo** cavi per impianto elettrico (comprende i cavi):		
		Cavo (sez. 2,5) **rosso** dal faro (B+) al regolatore (51) con attacco ad occhio ∅ 5,2 ad una estremità m 1,58	1	
		Cavo (sez. 1,5) **bianco** dal faro (61) al regolatore (61) con attacco ad occhio ∅ 5,2 ad una estremità m 1,58	1	
		Cavo (sez. 1,5) **giallo** dal faro (FT) m 1,60	1	
		Cavo (sez. 1,5) **arancione** dal faro (T— T+) alla tromba m 0,90	2	
		Cavo (sez. 1,5) **grigio** dal faro (SP) alla bobina (B+) con attacco ad occhio ∅ 5,2 ad una estremità m 0,80	1	
		Cavo (sez. 1,5) **nero** dal faro (A) all'idrostop m 2,90	1	
		Cavo (sez. 1,5) **verde** dal faro (LD) al commutatore di direzione m 1,20	1	
		Cavo (sez. 1,5) **nero** dal commutatore di direzione alla massa con attacco ad occhio ∅ 6,5 ad una estremità m 0,09	1	
		Cavo (sez. 1,5) **bianco** dalla dinamo (DF) al regolatore (DF) con attacchi a forcella ∅ 4,2 m 0,58	1	
		Cavo (sez. 2,5) **rosso** dalla dinamo (D+) al regolatore (D+) con attacchi ad occhio ∅ 4,2 e 5,2 m 0,54	1	
		Cavo (sez. 2,5) **rosso** dal regolatore (51) alla batteria (+) con attacchi ad occhio ∅ 5,2 e 6,5 m 1,19	1	
		Cavo (sez. 1,5) **nero** dalla bobina (D) al ruttore con attacchi ad occhio ∅ 4,2 e 5,2 m 0,70	1	
		Cavo (sez. 1,5) **nero** dal commutatore agli indicatori di direzione m 2,90	2	
73		**Gruppo** guaine di copertura cavi (comprende le seguenti guaine):		
		Guaina in vipla **nera** ∅ interno 14 per copertura di n. 8 cavi m 0,50	1	
		Guaina in vipla **nera** ∅ interno 8 per copertura di n. 3 cavi m 0,33	1	
		Guaina in vipla **nera** ∅ interno 8 per copertura di n. 2 cavi m 0,48	1	
		Guaina in vipla **nera** ∅ interno 8 per copertura di n. 2 cavi m 0,52	1	
		Guaina in vipla **nera** ∅ interno 6 per copertura di n. 1 cavo m 1,15	1	
		Gruppo fusibili:		
		Luci 10 A - lunghezza 25 **Tromba** / **Ind. direz.** 5 A tarati - lunghezza 17		

www.rpw.it

Dal N. di telaio 11237 al N. EEA 24 sono stati montati i seguenti particolari:

N. d'ordin.	DENOMINAZIONE	Quant.
	DAL N. 11237 AL N. 17186	
MLA 53	**Magnete** Marelli	1
M 8533	**Ingranaggio** per magnete	1
25119	**Fascetta** lunga per magnete con rullo non filettato	1
	Presa di corrente con cavo di attacco candela per magnete MLA 53	1
T 2679 bis	**Copiglia** per Bowden	1
Mr. 11501/8126	**Rosetta** per Bowden	1
Mr. 11501/8125	**Spina** per Bowden	1
Mr. 11501/8124	**Forcellino** per Bowden	1
Mr. 11501/8129	**Molla** per Bowden	1
Mr. 11501/81292	**Dado** per vite tirante	1
Mr. 11501/81291	**Vite** per Bowden	1
12357/12358	**Trasmissione** comando anticipo completa	1
T 30109	**Bullone** fissaggio leva comando anticipo al manubrio	1
T 2700	**Leva** comando anticipo magnete	1
T 2676	**Grano** di fermo leva anticipo magnete	2
T 193 N	**Capocorda** per trasmissione sulla leva	1
T 8208	**Capocorda** per trasmissione sul forcellino per Bowden	1
T 234	**Coprifilo** per guaina comando anticipo	2
25115	**Vite** per ingranaggio dinamo	4
ML 217	**Anello** di tenuta per ingranaggio dinamo	1
25112	**Ingranaggio** dinamo	1
25113	**Mozzo** per ingranaggio dinamo	1
MLA 213	**Anello** gomma di tenuta olio per dinamo	1
T 21	**Tromba** elettrica Marelli	1
NR 1701/85	**Dado** fissaggio tromba elettrica (Marelli)	1
T 209 C	**Bussola** di spessore per tromba elettrica	1
NR 1811/27	**Rosetta** per dado fissaggio tromba elettrica (Marelli)	1
	DAL N. 17187 AL N. EAE 50	
25112 bis/1	**Ingranaggio** comando dinamo	1
	DAL N. 17187 AL N. EDP 89	
MCR 4 E	**Magnete** con anticipo automatico (Marelli)	1
11561	**Spessore** inferiore in alluminio	1
11561/1	**Spessore** superiore in fibra	1
11562	**Fascetta** lunga per magnete con rullo non filettato	1
11560	**Ingranaggio** per magnete	1
T 111 A	**Tromba** elettrica (Marelli)	1
T 129 bis	**Bullone** fissaggio tromba elettrica al telaio	1
11563 bis	**Filo** per candela	1
	DAL N. EAE 51 AL N. EDP 89	
25035	**Ingranaggio** comando dinamo	1
	DAL N. 11217 AL N. EDP 89	
DN20CA45/6-2200D	**Dinamo** (Marelli)	1
25116 bis	**Fascetta** con rullo filettato per dinamo	1
M 8534 bis	**Dado** per magnete	1
M 8533 bis	**Spina** per ingranaggio magnete	2
M 8534	**Anello** feltro per ingranaggio magnete	1
90071-41	**Chiavella** per magnete (Marelli)	1
M 8169	**Fascetta** corta per magnete con rullo filettato	1
	Batteria con capacità di Ah 32 - 6 Volt	1
DN 7	**Dado** per tiranti fissaggio batteria	2
RE 7	**Rosetta** per tiranti fissaggio batteria	2
25488	**Traversino** di fissaggio batteria	1
T 30065	**Tirante** fissaggio batteria	2
T 30614	**Attacco** ad occhiello per cavi	4
6 V 25/25 W	**Lampada** luce campagna per faro anteriore	1
6 V 5 W	**Lampada** luce città per faro anteriore siluro mm 38	1
6 V 3 W	**Lampada** luce spia per faro anteriore siluro mm 31	1
	DAL N. EDP 90 AL N. EEA 24	
25956	**Leva** innesto motorino avviamento	1
DN 6	**Dado** per bullone fissaggio leva innesto motorino avviamento	2
T 136	**Bullone** fissaggio leva innesto motorino	1

www.rpw.it

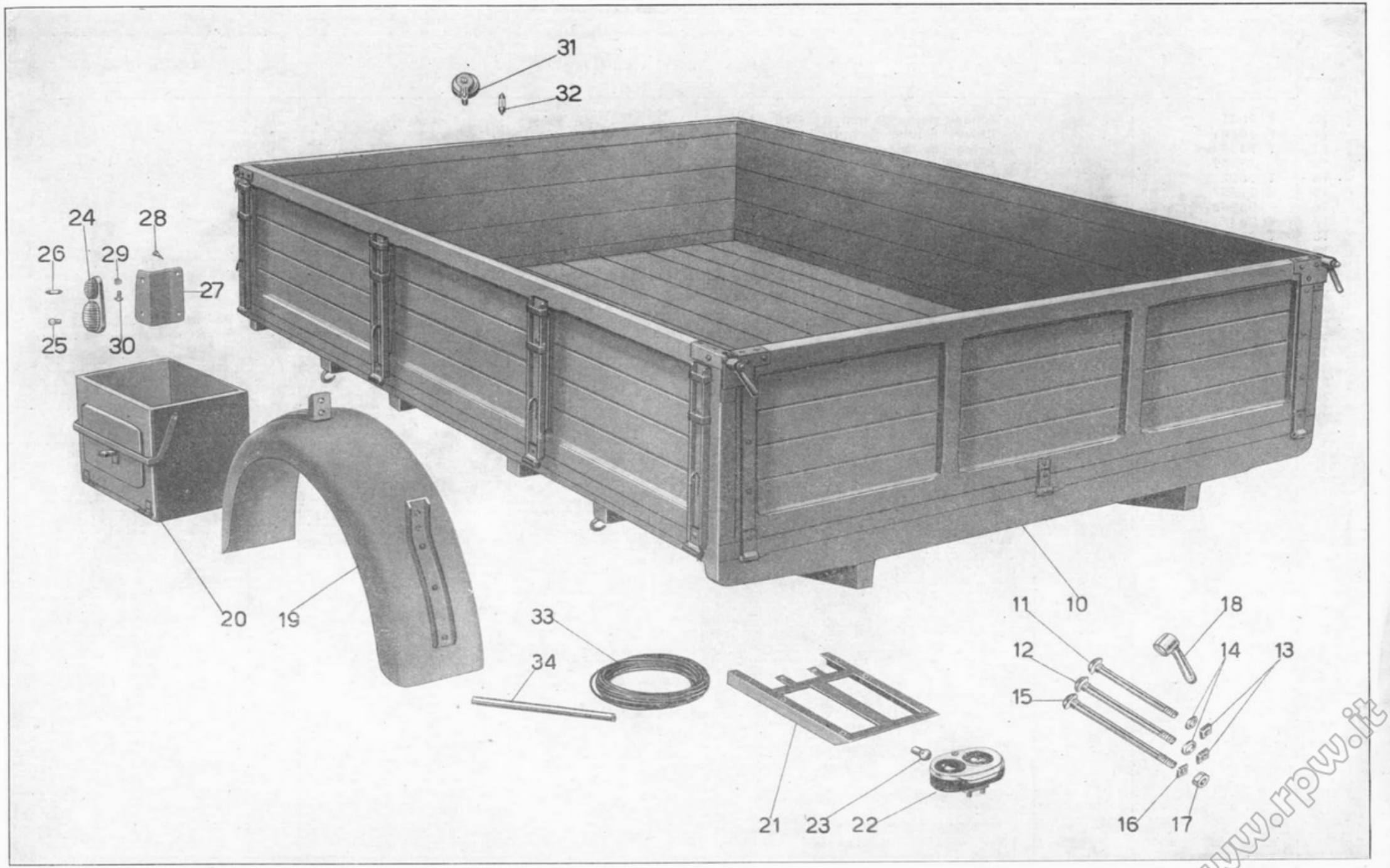
31
32
24
28
26
29
27
25
30
20
19
33
34
11
10
18
12
14
13
15
21
23
22
16
17

www.rpw.it

TAV. 21 COMPLESSO : **Carrozzeria** GRUPPO : **Cassone**
SOTTOCOMPLESSO : **Cassone** SOTTOGRUPPO : **Cassone - Cassette - Parafanghi posteriori ed accessori**

N. Figura	N. d'ordinazione	DENOMINAZIONE	Quant.	Indicazioni suppletive
10	25550/1	**Cassone** completo di ferramenta	1	
11		**Tirante** fissaggio fondo cassone ai traversi	8	
12		**Tirante** fissaggio fondo ai longheroni (parte posteriore)	2	
13		**Dado** quadro per tirante fissaggio fondo cassone ai traversi e fissaggio fondo ai longheroni	10	16 x 16 passo 8 MA
14		**Ranella** per tiranti fissaggio fondo cassone ai traversi e fissaggio fondo cassone ai longheroni	10	
15		**Tirante** fissaggio cassone al telaio	6	
16		**Ranella** quadra per tirante fissaggio cassone al telaio	6	
17		**Dado** esagonale per tirante fissaggio cassone al telaio	6	
18		**Maniglia** per chiavistello di chiusura portello posteriore	2	
19	25555	**Parafango** posteriore	2	
20	25552	**Cassetta** laterale per cassone	2	
21	25570	**Porta** targa	1	
22	25573	**Fanalino** posteriore a due luci e tre servizi completo di dadi	1	
23	5 V - 12 W	**Lampadina** sferica per fanalino posteriore	2	
24	26748	**Fanalini** di direzione e d'ingombro	2	
25	15 W - 12 V	**Lampadina** sferica per fanalini di direzione	2	
26	3 W - 12 V	**Lampadina** a siluro ⌀ 8,2 x 31 mm. per fanalini d'ingombro	2	
27		**Squadretta** fissaggio fanalino di direzione e d'ingombro al cassone	2	
28		**Vite** fissaggio squadretta attacco fanalini al cassone	4	
29		**Dado** per vite fissaggio fanalini alle squadrette	4	
30		**Vite** fissaggio fanalini alle squadrette	4	
31	25576	**Deviatore** sul manubrio per indicatori di direzione	1	
32	3 W - 12 V	**Lampadina** a siluro per deviatore ⌀ 6 x 31 mm.	1	
33		**Rotolo** cavo sterlingato ⌀ 1,5 per impianto elettrico posteriore m. 10,20	1	
34		**Guaina** in vipla ⌀ 12 m. 1,00	1	

Dal N. di telaio 11237 al N. EDP 89 sono stati montati i seguenti particolari:

N. d'ordin.	DENOMINAZIONE	Quant.
	DAL N. 11237 AL N. EAS 49	
25550	**Cassone**	1
	DAL N. 11237 AL N ECI 99	
T 30602	**Frecce** di direzione	2
6 V 3 W	**Lampadina** a siluro 6 x 39 per frecce	2
T 30603	**Fanalini** d'ingombro	2
6 V 5 W	**Lampadina** a siluro 7 x 38 per fanalini d'ingombro	2
	DAL N. ECL 00 AL N. EDP 89	
5 W 6 V	**Lampadina** sferica per fanalino posteriore	2
15 W 6 V	**Lampadina** sferica per fanalini di direzione	2
3 W 6 V	**Lampadina** a siluro per fanalini d'ingombro	2
2/3 W 6 V	**Lampadina** a siluro per deviatore	1

www.rpw.it

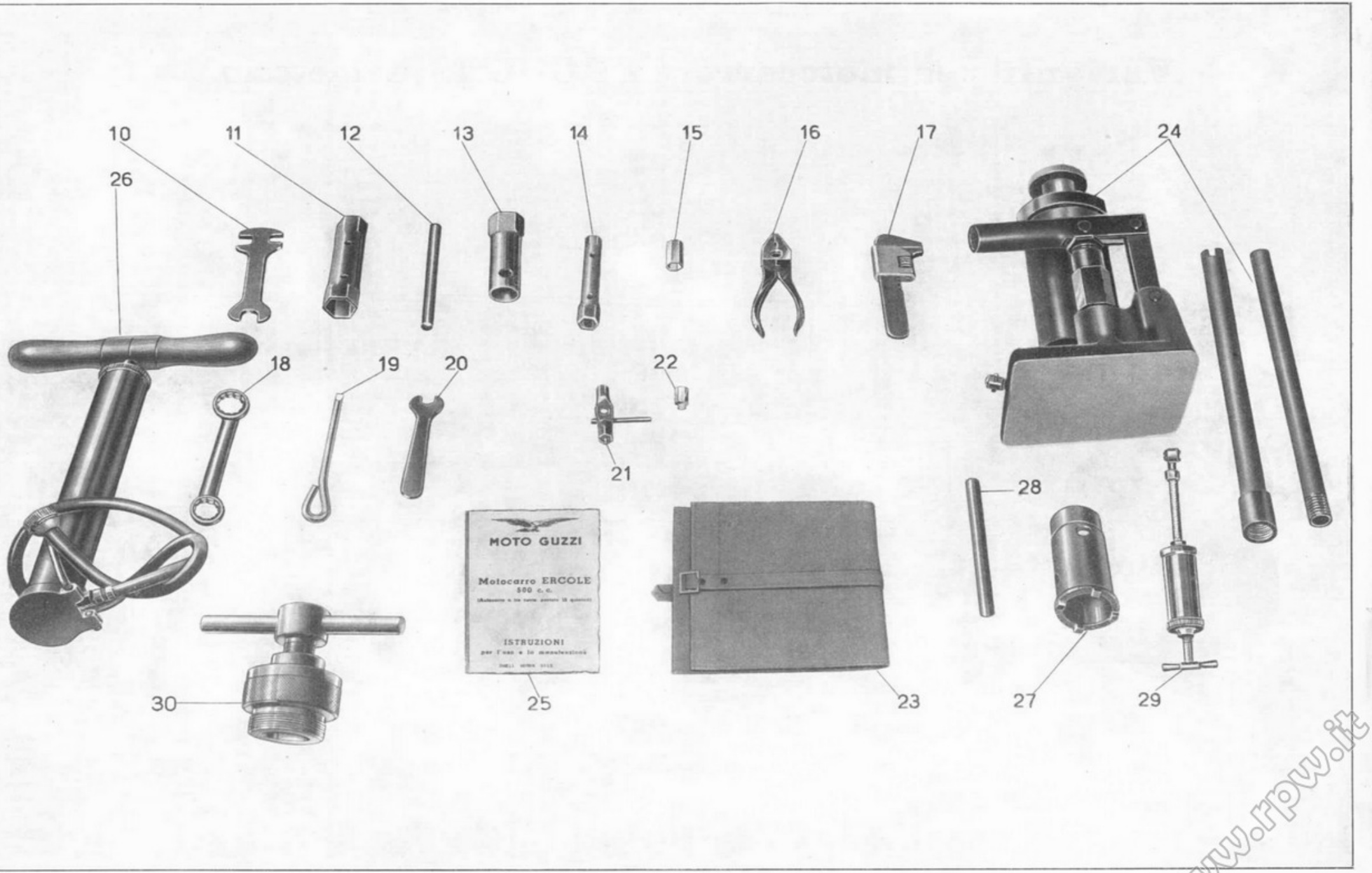
10
11
12
13
14
15
16
17
24
26
18
19
20
22
21
28
MOTO GUZZI
Motocarro ERCOLE
500 c. c.
ISTRUZIONI
30
25
23
27
29

www.rpw.it

TAV. 22 COMPLESSO : **Dotazione** GRUPPO : **Comuni e di manutenzione**
SOTTOCOMPLESSO : **Attrezzi ed accessori** SOTTOGRUPPO : **Dotazione individuale normale ed a richiesta**

N. Figura	N. d'ordinazione	DENOMINAZIONE	Quant.	Indicazioni suppletive
10	T 9601	**Chiave** piatta da mm. 14 - 15 - 16	1	
11	T 30621	**Chiave** a tubo da mm. 22 -24	1	
12	T 9604 bis	**Spina** per chiave a tubo	1	
13	25559	**Chiave** per candela da mm. 21	1	
14	T 9602	**Chiave** a tubo da mm. 10 - 14	1	
15	26757	**Chiave** da mm. 11 per registro punterie	1	
16	38808	**Pinza** universale	1	
17	T 9637	**Chiave** regolabile	1	
18	T 9613/1	**Chiave** ad occhio da mm. 17 - 19	1	
19	36465	**Cacciavite**	1	
20	T 9600	**Chiave** piatta da mm. 11	1	
21	T 5323 bis	**Chiave** a tubo doppia da mm. 8 - 9 per carburatore	1	
22		**Getto** di scorta	1	
23	25558	**Borsa** porta utensili	1	Portata q.li 20
24	25560	**Martinetto** completo di asta	1	
25		**Libretto** istruzioni	1	
26	T 30664	**Pompa** per pneumatici	1	Forniti a richiesta
27	41140	**Chiave** per volano	1	
28	T 9611	**Spina** per chiave volano	1	
29	T 35210bis/30619	**Siringa** per ingrassatore con tubazione flessibile	1	
30	25563	**Estrattore** del tamburo freno post.	1	

www.rpw.it

Varianti per motocarro « ERCOLE » a metano

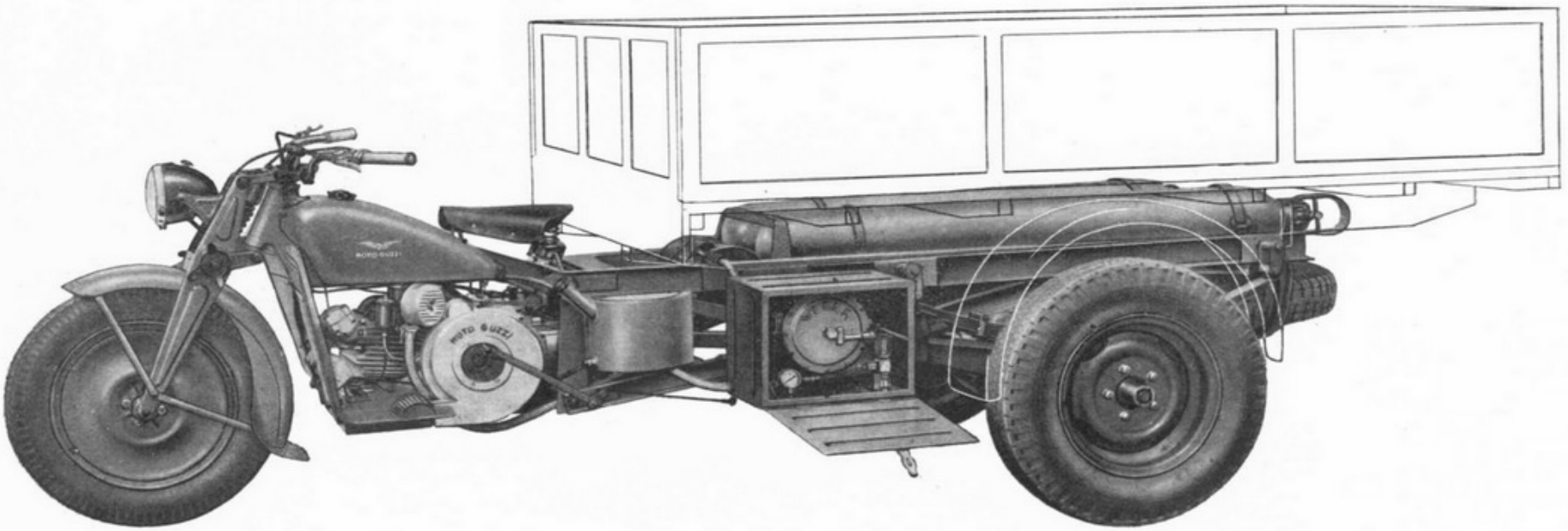

Motocarro a metano

www.rpw.it

INDICE NUMERICO VARIANTI PER « ERCOLE » A METANO

N.° Disegno	Simbolo	N.° di Tav.	N.° di Fig.
DN 6	92602206	25	16
RE 6	95120065	24	19
		25	27
DN 8	92701087	24	16
RE 8	95120085	24	15
RE 10	95120105	24	25
T 58	98108023	24	13 bis
M 70	95790127	23	25
M 70 bis	92700072	23	26
T 71 bis	92602210	24	26
M 118 bis	90714060	23	33
T 134	98106009	23	31
T 136	98024312	24	18
		25	15
T 193 N	95716517	23	24
T 234	95720122	23	23
CW 240 G	25717025	23	13
T 2676	95510307	23	16
T 2700	25813200	23	15
M 8049 ter	90352022	23	12
M 8049/1	25060400	23	10
M 8050	08060825	23	11
T 9047	98110020	24	23
12214	98110030	24	24
12319 bis	95100627	24	27
24186 A	95100121	25	26
25801/2	25410225	24	10
25814	95100375	24	11
25815	25818025	24	12
25839	25917025	23	35
25847	25816000	24	13
25859	25814900	23	27
25860	25815300	24	17
25861	25814400	23	18
25862	25814700	23	19
25863/1 D	25816900	24	21
25863/1 S	25817000		
25864/1	25816901		
25865 A	25810501	25	10
25869	93110110	23	34
		25	11
25870	25813900	25	23
25871	90714105	25	13
25872 A	25810901	25	12
25877	25811300	25	14
25878 A	25811502	25	17
25880 A	25811503		
25883	90714052	25	20
25884/2	90714120	25	18
25887	25814000	25	24
25888	25814200	25	25
25889	25912125	23	29
25890	25480525	24	22
25899	25902825	23	30
25902	25123025	23	28
25910	25813500	25	22
25915	25112625	23	20
25916	25112725	23	21
25965/1	25600225	23	14
T 30109	98107016	23	17
36070 A	95100130	24	20
38387	98108016	24	14
38438	95100133	23	32
Manometro	25812900	25	19
Riduttore di pressione	25812800	25	21
Trasmissione comando starter riduttore	25813300	23	22

www.rpw.it

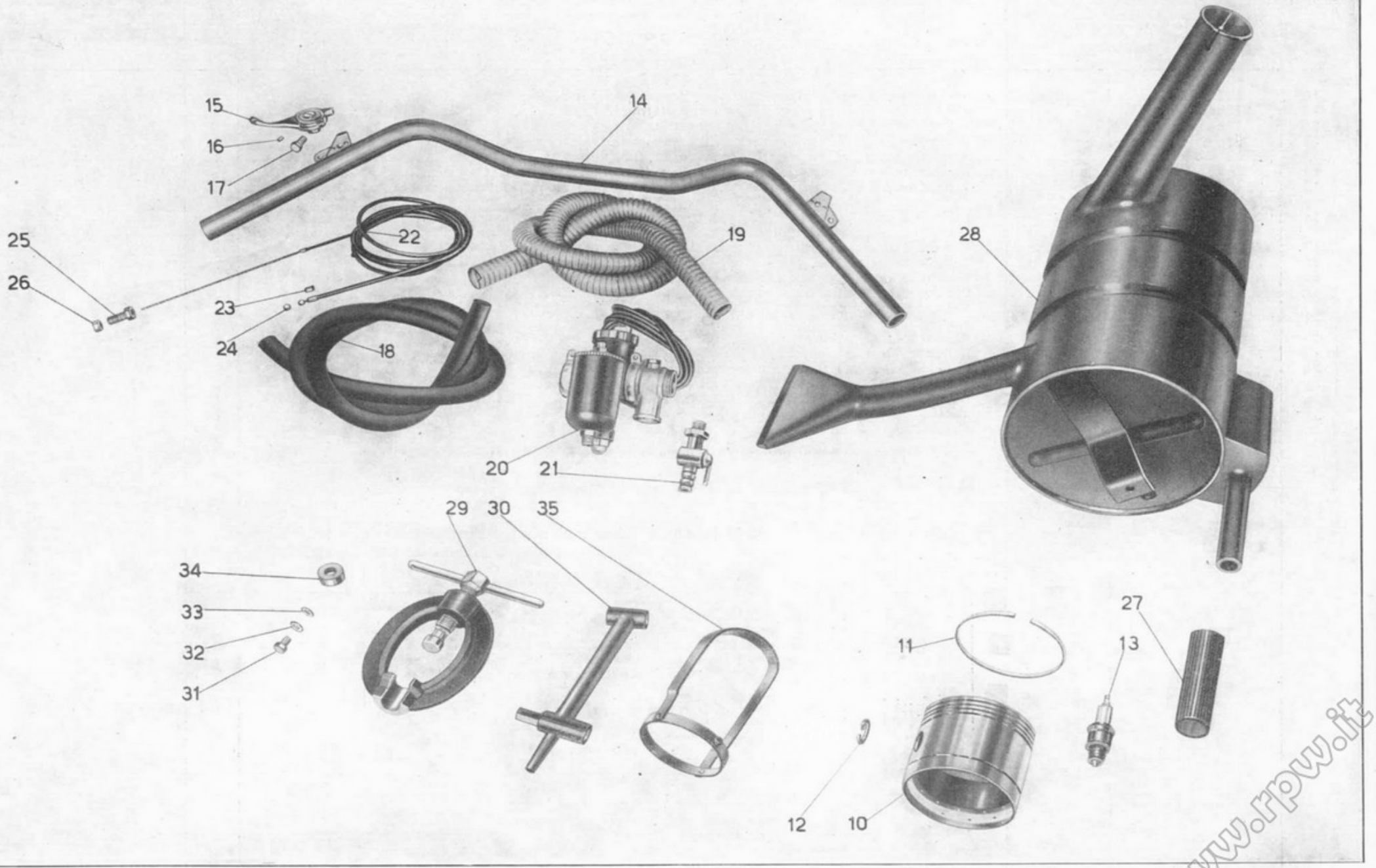
15
16
17
14
25
26
22
23
24
18
19
20
21
28
29
30
35
34
33
32
31
11
27
13
12
10

www.rpw.it

TAV. 23 Pistone - Manubrio - Carburatore - Rubinetto - Trasmissione comando starter - Silenziatore - Dotazione supplementare

N. Figura	N. d'ordinazione	DENOMINAZIONE	Quant.	Indicazioni suppletive
10	M 8049/1	**Pistone**	1	
11	M 8050	**Fascia** elastica	3	
12	M 8049 ter	**Molla** di tenuta spinotto	2	
13	CW 240 G	**Candela** Marelli	1	
14	25965/1	**Manubrio**	1	
15	T 2700	**Manettino** comando starter riduttore	1	
16	T 2676	**Grano** di fermo manettino comando starter riduttore	2	
17	T 30109	**Bullone** fissaggio manettino comando starter riduttore	1	
18	25861	**Tubazione** portata gas dal riduttore al carburatore	1	
19	25862	**Guaina** metallica per tubazione portata gas dal riduttore al carburatore	1	
20	25915	**Carburatore** Dell'Orto	1	
21	25916	**Rubinetto** sul carburatore	1	
22		**Metantecnica** / **Weber** } Trasmissione comando starter riduttore	1	
23	T 234	**Coprifilo** per guaina trasmissione comando starter	2	
24	T 193 N	**Capocorda** per trasmissione comando starter	1	
25	M 70	**Vite** tendifilo per trasmissione comando starter	1	
26	M 70 bis	**Dado** per vite tendifilo trasmissione comando starter	1	
27	25859	**Manicotto** in gomma di collegamento silenziatore	1	
28	25902	**Silenziatore**	1	
		Dotazione supplementare		
29	25889	**Morsetto** unione tubazione alle bombole	2	
30	25899	**Chiave** per apertura e chiusura bombole	1	
31	T 134	**Tappo** per tubazione	1	
32	38438	**Rosetta** alluminio per tappo	1	
33	M 118 bis	**Guarnizione** per tappo	1	
34	25869	**Guarnizione** in gomma per codolo tubazione	1	
35	25839	**Paravalvola** per bombole	2	Completo di bullone M 140 e dado DN 6

www.rpw.it

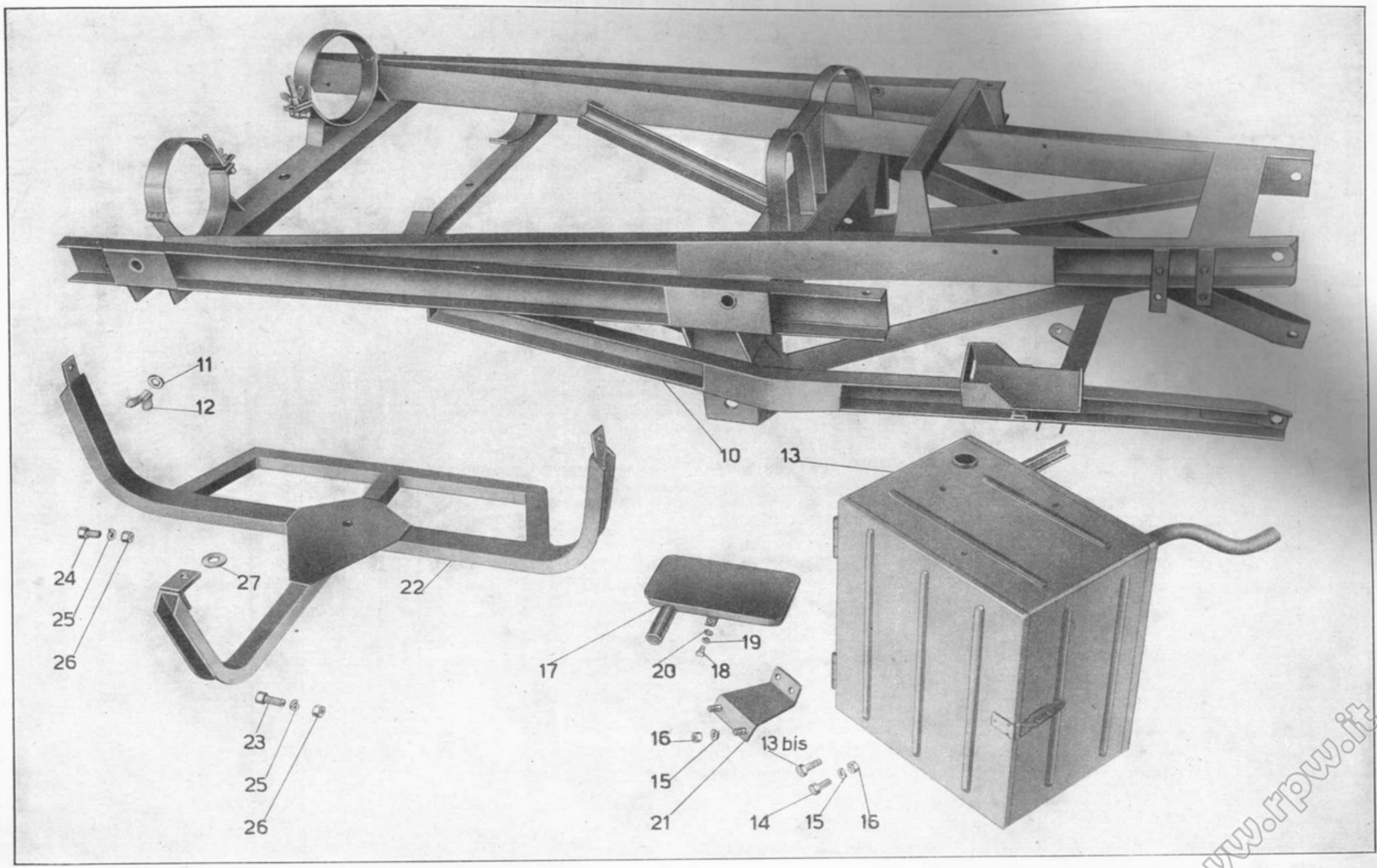

www.rpw.it

TAV. 24 Telaio posteriore - Cassetta di protezione riduttore - Radiatore - Porta ruota di scorta

N. Figura	N. d'ordinazione	DENOMINAZIONE	Quant.	Indicazioni suppletive
10	25801/2	**Telaio** posteriore	1	
11	25814	**Rosetta** sul perno girevole per chiusura staffe	2	
12	25815	**Galletto** per perno girevole per chiusura staffe	2	
13	25847	**Cassetta** di protezione riduttore	1	
13 bis	T 58	**Bullone** fissaggio sopporto a squadra per riduttore	4	
14	38387	**Bullone** fissaggio cassetta di protezione riduttore	3	
15	RE 8	**Rosetta** elastica per bulloni fissaggio cassetta di protezione riduttore e per bulloni fissaggio sopporto a squadra per riduttore	7	
16	DN 8	**Dado** per bulloni fissaggio cassetta di protezione riduttore e per bulloni fissaggio sopporto a squadra per riduttore	7	
17	25860	**Radiatore** per riduttore	1	
18	T 136	**Bullone** fissaggio radiatore	3	
19	RE 6	**Rosetta** elastica per bulloni fissaggio radiatore	3	
20	36070 A	**Rosetta** per bulloni fissaggio radiatore	3	
21	25863/1 D/S 25864/1	**Metantecnica** **Weber** } Sopporto a squadra per riduttore	2	
22	25890	**Porta** ruota di scorta	1	
23	T 9047	**Bullone** anteriore fissaggio porta ruota di scorta	1	
24	12214	**Bullone** posteriore fissaggio porta ruota di scorta	2	
25	RE 10	**Rosetta** elastica per bulloni fissaggio porta ruota di scorta	3	
26	T 71 bis	**Dado** per bulloni fissaggio porta ruota di scorta	3	
27	12319 bis	**Rosetta** per perno porta ruota di scorta	1	

N.B. - Il cassone per il motocarro a metano prende il N. d'ordinazione 25917.

Dal N. di telaio EBG 00 al N. EDP 89 sono stati montati i seguenti particolari:

N. d'ordin.	DENOMINAZIONE	Quant.
	DAL N. EBG 00 AL N. ECA 99	
25801	**Telaio** posteriore	1
	DAL N. ECB 00 AL N. EDP 89	
25801/1	**Telaio** posteriore	1
25930	**Cassone** completo di ferramenta	1

www.rpw.it

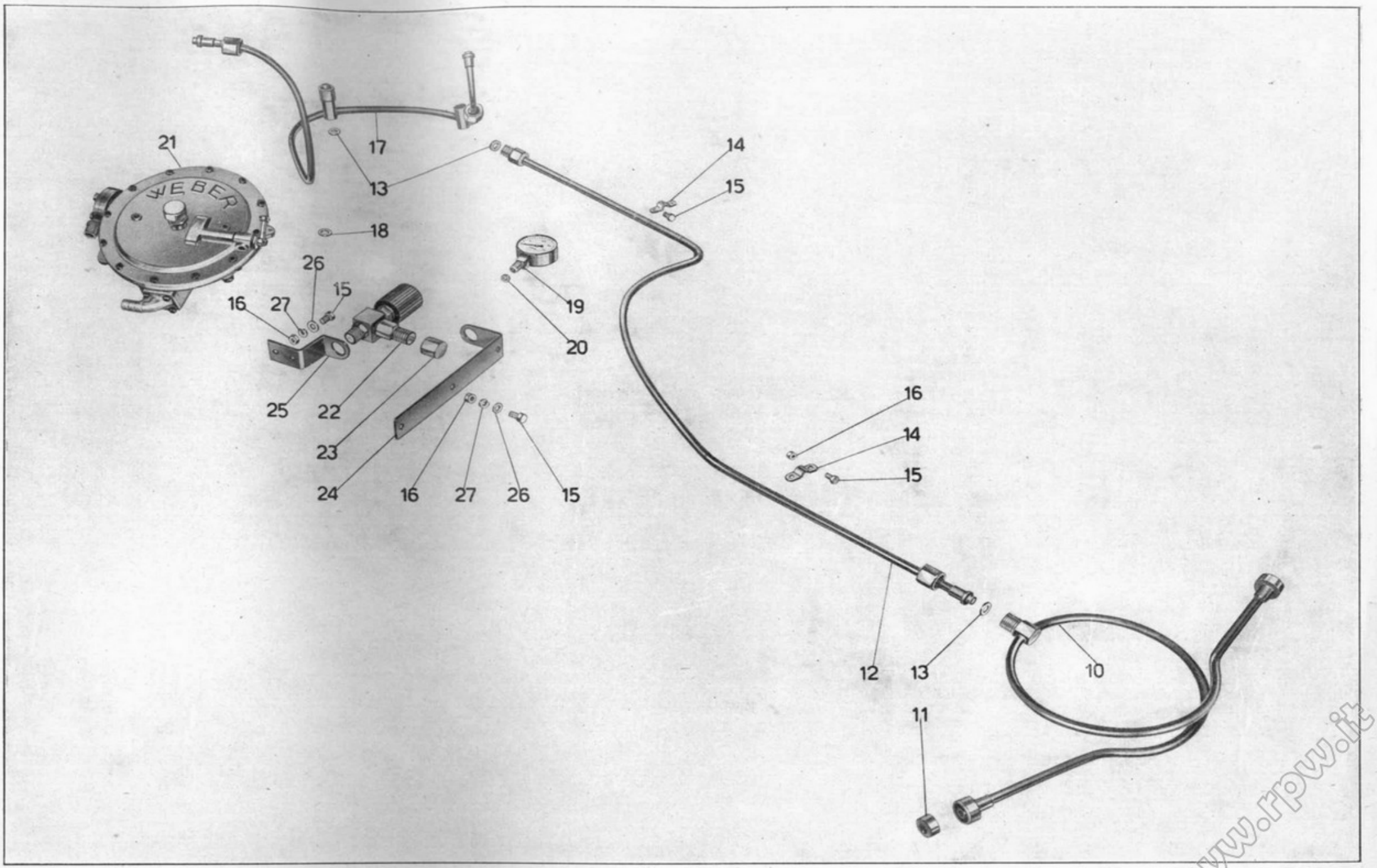
WEBER
21
17
13
14
15
18
26
16
27
15
19
20
25
22
23
24
16
27
26
15
16
14
15
12
13
10
11

www.rpw.it

TAV. 25 Tubazione - Manometro - Riduttore - Valvola a due vie per carica metano

N. Figura	N. d'ordinazione	DENOMINAZIONE	Quant.	Indicazioni suppletive
10	25865 A	**Tubazione** uscita gas dalle bombole	1	
11	25869	**Guarnizione** gomma per codolo tubazione	2	
12	25872 A	**Tubazione** intermedia	1	
13	25871	**Guarnizione** per raccordo tubazione intermedia e per tubazione riduttore	4	Per il tipo Weber il N. è di 3
14	25877	**Cavallotto** fissaggio tubazioni	3	
15	T 136	**Bullone** fissaggio cavallotto per tubazioni e fissaggio squadrette sopporto valvola a due vie	11	
16	DN 6	**Dado** per bulloni fissaggio cavallotto per tubazioni e fissaggio squadrette sopporto valvola a due vie	9	
17	25878 A 25880 A	**Metantecnica** **Weber** } Tubazione per riduttore	1	
18	25884/2	**Weber** - Guarnizione sul codolo di attacco riduttore	1	
19		**Manometro**	1	
20	25883	**Guarnizione** per raccordo attacco manometro	2	
21		**Metantecnica** **Weber** } Riduttore di pressione	1	
22	25910	**Valvola** a due vie per carica metano	1	
23	25870	**Tappo** per valvola a due vie per carica metano	1	
24	25887	**Squadretta** superiore fissaggio valvola a due vie	1	
25	25888	**Squadretta** inferiore fissaggio valvola a due vie	1	
26	24186 A	**Rosetta** per bulloni fissaggio squadrette sopporto valvola	5	
27	RE 6	**Rosetta** elastica per bulloni fissaggio squadrette sopporto valvola a due vie	5	

Dal N. di telaio EBG 00 al N. EBR 99 sono stati montati i seguenti particolari:

N. d'ordin.	DENOMINAZIONE	Quant.
25865	**Tubazione** uscita gas dalle bombole	1
25872	**Tubazione** intermedia	1
25878 25880	**Metantecnica** **Weber** } **Tubazione** per riduttore	1
25870	**Tappo** per tubazione a due vie per carica metano	1
25840	**Traverso** di protezione bombole	1
25844	**Galletto** fissaggio traverso di protezione bombole	2

www.rpw.it

TIPOGRAFIA BERETTA - LECCO
COPIE N. 2.800 - FEBBRAIO 1960

www.rpw.it



MOTO GUZZI

Motocarro ERCOLE 500 cc

CATALOGO PARTI DI RICAMBIO

SHELL X100 MOTOR OIL

IX^a EDIZIONE
(GIUGNO 1964)

MOTO GUZZI

SOCIETÀ PER AZIONI

STABILIMENTO E AMMINISTRAZIONE: Mandello del Lario (Como)
Via Emanuele V. Parodi, 57

Telefoni: Mandello Lario 71.112 (4 linee con ricerca automatica)
Lecco 22.691

Collegamento ponte-radio con Milano e Genova
Telegrammi: Motoguzzi - Mandello Lario

SEDE LEGALE: Milano - Via Durini N. 28
Telefoni: 705.784 - 705.785 - Telegrammi: Motoguzzi - Milano

UFFICI: Genova - C.so Aurelio Saffi, 29
Telefoni: 55.242/55.243/55.244/55.245
Telegrammi: Motoguzzi - Genova
Roma - Via Barberini, 86 - Telefono 484.758
Telegrammi: Motoguzzi - Roma
Napoli - Piazza Municipio, 84 - Telefono 310.581
Telegrammi: Motoguzzi - Napoli

Motocarro ERCOLE 500 cc

CATALOGO PARTI DI RICAMBIO

NORME PER LA RICHIESTA DELLE PARTI DI RICAMBIO

Nelle ordinazioni delle parti di ricambio si deve indicare chiaramente:
— Il numero della tavola nella quale si trova.
— Il numero di figura.
— Il simbolo { n. Disegno / n. D'ordinazione
— La sua denominazione.
— Il quantitativo dei pezzi.
— I numeri del motore e telaio del motocarro al quale il pezzo è destinato.
— Il nome e l'indirizzo del richiedente (chiaramente leggibile).
— Il mezzo di trasporto.

CONDIZIONI GENERALI DI VENDITA

1) PREZZI - Si intendono netti e per contanti per merce resa franco fabbrica o franco sede Concessionario, secondo le norme in vigore.
I prezzi indicati nei listini, nelle offerte e nei contratti, potranno essere variati in qualsiasi momento anche per ordini in corso e saranno quelli in vigore all'atto della consegna.

2) CONSEGNE - La Moto Guzzi non assume alcuna responsabilità in caso di ritardo di consegna, le cui epoche vengono indicate al compratore a puro titolo informativo. La merce viaggia a rischio e pericolo del committente anche se spedita franco di porto.

3) GARANZIA - La Moto Guzzi garantisce i suoi prodotti di serie per sei mesi a partire dalla data della consegna al compratore.
Questa garanzia è limitata alla ripresa pura e semplice da parte della Moto Guzzi del pezzo eventualmente rotto per ben accertato difetto di materiale o di lavorazione, ed al suo ricambio gratuito, franco fabbrica, contro un pezzo nuovo: le spese di smontaggio e montaggio e il costo del materiale di consumo sono a carico del compratore.
La consegna del pezzo nuovo sarà fatta dalla Moto Guzzi al più presto possibile e l'eventuale ritardo nel rifornimento di esso non potrà essere invocato per richiedere un risarcimento di danni od un prolungamento del periodo di garanzia.
Sono esclusa dalla garanzia le gomme e gli accessori o parti non costruite dalla Moto Guzzi.
La garanzia resta annullata per i prodotti eventualmente riparati, modificati o semplicemente smontati, anche solo in parte, fuori delle officine della Moto Guzzi, o da quelle da essa autorizzate o per i prodotti che fossero stati utilizzati in gare, corse, ecc., e comunque non conformemente alle indicazioni date dalla Moto Guzzi, con particolare riguardo per il rispetto dei limiti di carico.
L'esame delle avarie e delle loro cause sarà sempre fatto dalle officine della Moto Guzzi; tutte le relative spese di trasporto (andata e ritorno), saranno a carico del compratore.
Sono a carico del compratore anche le eventuali spese di sopraluogo, qualora venisse chiesto dal compratore e accettato dalla Moto Guzzi.
La garanzia sui mototelai è concessa solo quando la carrozzeria sia stata costruita e montata secondo le norme e disegni preventivamente approvati dalla Moto Guzzi.
Qualora la merce di proprietà del compratore si trovasse presso la Moto Guzzi, questa non risponde dei danni conseguenti ad eventi climaterici, furti, incendi ed altri casi imprevisti o di forza maggiore.
I dati di peso, velocità, consumo, rendimento ed altri che potranno essere forniti dalla Moto Guzzi, si intendono sempre come approssimativi, su di essi la Moto Guzzi non assume alcun impegno formale. Per i tipi da corsa, a causa dell'eccezionale potenza da essi sviluppata e dallo sforzo anormale cui si assoggettano tali macchine, la Moto Guzzi non assume garanzia.
La garanzia prestata non importa mai nel committente il diritto alla risoluzione del contratto o a risarcimento di danni.

4) RESPONSABILITA' - La Moto Guzzi declina ogni responsabilità per qualsiasi danno che potesse verificarsi a persona o cosa per l'uso, causa, o in dipendenza dei prodotti da essa forniti.
In ogni caso la responsabilità della Moto Guzzi, anche nell'eventualità di incidenti a persona o cosa, derivanti da difetto di costruzione e di materiali, è, per espressa convenzione, limitata strettamente alla sostituzione gratuita dei pezzi riconosciuti difettosi dalla Moto Guzzi con esclusione di qualsiasi altra forma di risarcimento. La Moto Guzzi non assume alcuna responsabilità verso il compratore in dipendenza di eventuale infrazione di brevetti, marchi, modelli, ecc. che venisse riscontrata sulle merci da essa fornite.

5) RISERVE - Le merci vendute dalla Moto Guzzi non possono essere adoperate per un servizio diverso da quello cui sono destinate: esse non possono partecipare ad alcuna corsa, concorsi, esposizioni od altra manifestazione sportiva senza l'espresso consenso scritto della Moto Guzzi.
Tutti i prodotti o parti di essi, non possono essere modificati tanto nei riguardi del loro funzionamento come nella loro speciale costruzione e nella loro linea e forma estetica.

6) MODIFICHE DI COSTRUZIONE - La Moto Guzzi si riserva il diritto di introdurre qualsiasi modifica ai suoi prodotti, senza alcun obbligo di notificarla al compratore; essa non è tenuta ad applicare ai prodotti già costruiti o in corso di costruzione e destinati al compratore, quelle modifiche che eventualmente fossero già state e che potessero venire studiate ed applicate successivamente alla ordinazione.

I pezzi originali portano inciso i marchi di fabbrica depositati a termine di legge.

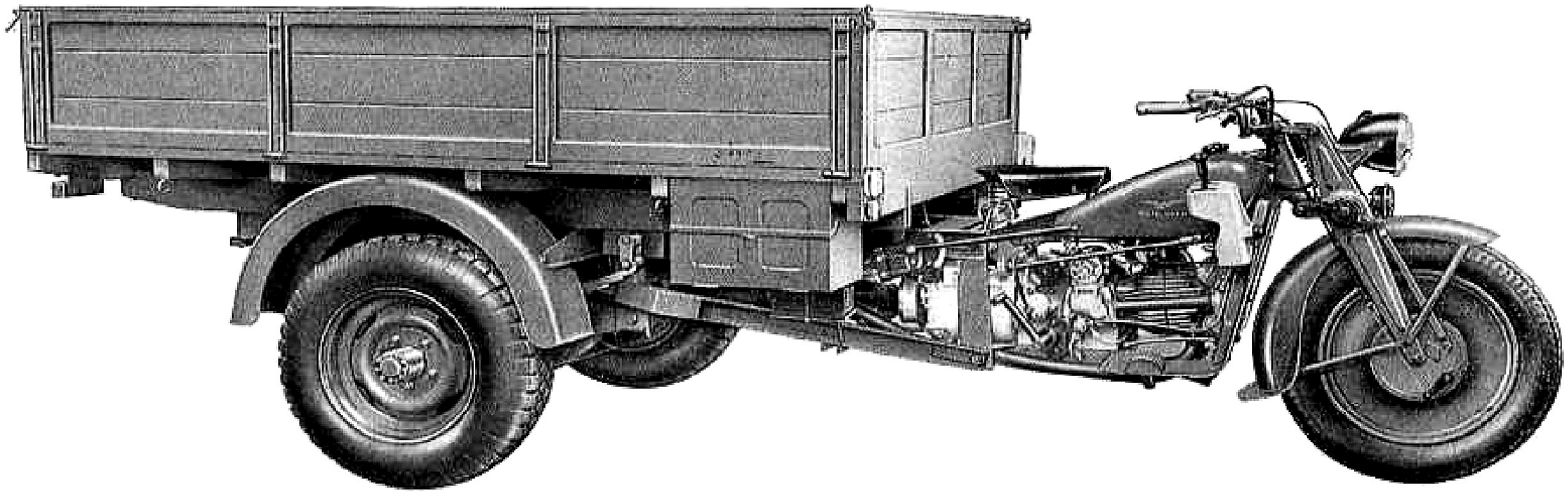

Fig. 1 - lato destro

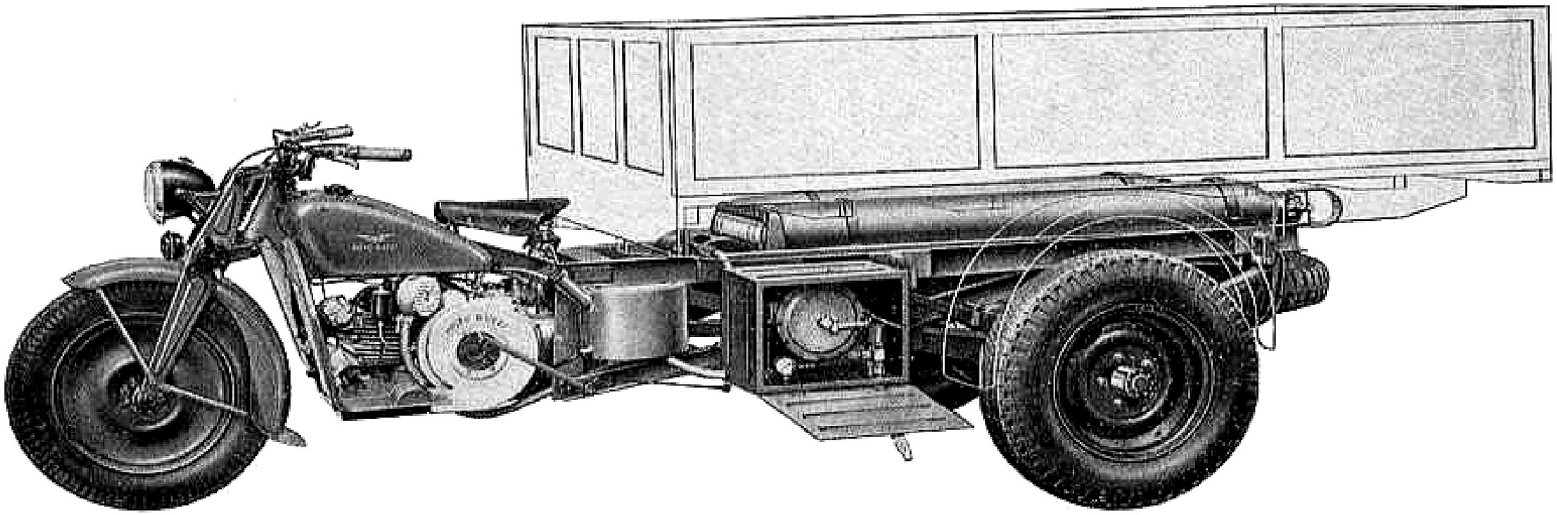

Fig. 2 - lato sinistro(a metano)

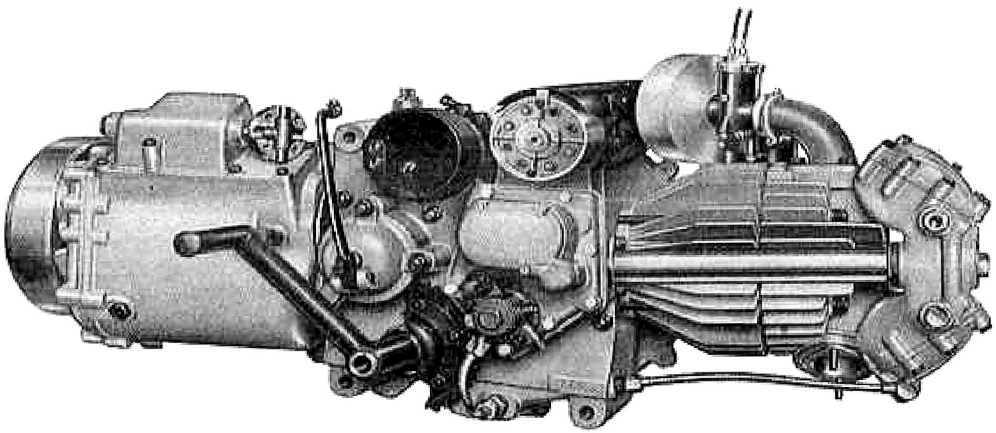

Fig. 3 - Lato destro

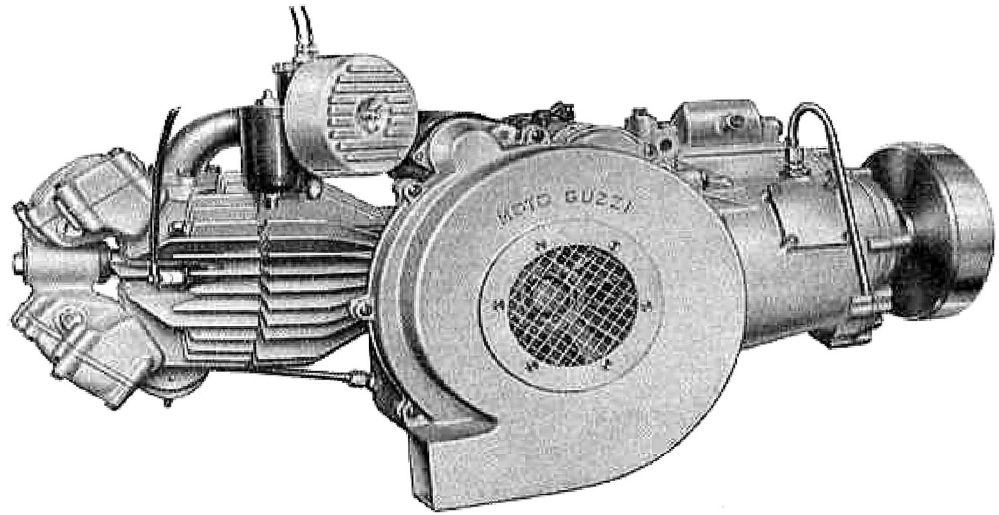

Fig. 4 - Lato sinistro

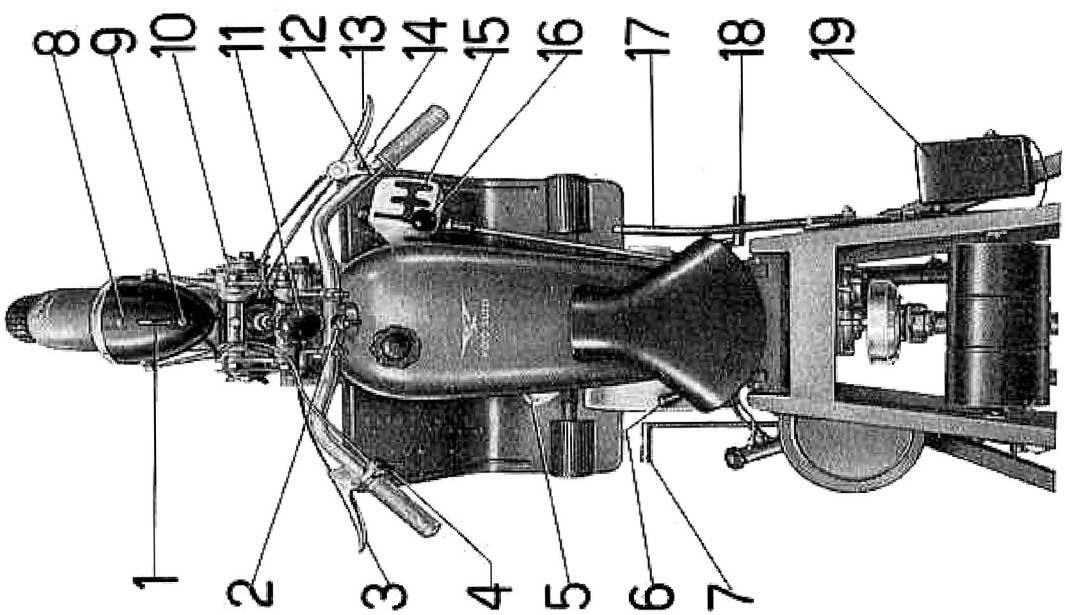

Fig. 5

COMANDI ed ACCESSORI

(vedere fig. 5)

1 - Chiave per avviamento motore, per impianto elettrico e commutatore per luce di profondità e di posizione.
2 - Deviatore per comando luce di direzione.
3 - Leva comando frizione.
4 - Pulsante per avvisatore acustico e deviatore per luce anabbagliante.
5 - Filtro aria per carburatore.
6 - Leva comando motorino d'avviamento.
7 - Pedale comando freni idraulici (posteriori).
8 - Spia (rossa) d'insufficiente tensione dinamo per carica batteria.
9 - Spia (verde) accensione luci di posizione.
10 - Galletti per registro ammortizzatori forcella.
11 - Pomolo comando frenasterzo.
12 - Manettino comando aria.
13 - Leva comando freno anteriore.
14 - Manettino comando gas.
15 - Settore per leva comando cambio.
16 - Leva comando cambio.
17 - Leva per freno di stazionamento.
18 - Pedale d'avviamento (in caso d'emergenza).
19 - Batteria.

CARATTERISTICHE TECNICHE

MOTORE

Motore: ciclo a 4 tempi con valvole in testa.
Testa del cilindro: in lega leggera con gli organi comando valvole completamente coperti e a bagno d'olio.
Numero cilindri: 1 orizzontale, in lega leggera con canna riportata in ghisa speciale.

Alesaggio	mm	88
Corsa	mm	82
Cilindrata	cc	500
Potenza a 4300 giri al 1'	CV	16
Potenza fiscale	CV	5
Rapporto di compressione		5,7

Avviamento Mediante motorino elettrico Marelli MT 35 G - 07/12 S 8.
Accensione Con bobina-spinterogeno.
Candela Tipo Marelli CW 225 L V.
Alimentazione A caduta. Capacità serbatoio litri 16,5 di cui riserva litri 2,5 circa.
Carburatore a doppi manettini per la regolazione del gas e dell'aria. Marca Dell'Orto tipo MC 26 F con filtro d'aria F 20.
Lubrificazione Forzata, con pompa a ingranaggi di mandata, a palette di ricupero.
Capacità serbatoio olio . . . . . litri 5,5 circa
Raffreddamento
Ad aria libera e forzata mediante ventola sul volano motore. Testa e cilindro sono muniti di alette disposte radialmente rispetto all'asse del cilindro.
Frizione
A dischi multipli in bagno d'olio (il comando è mediante leva sul manubrio).
Cambio di velocità Ad ingranaggi sempre in presa con innesti frontali.
A cinque marce in avanti e retromarcia. Comando con leva a mano.
Rapporti del cambio:

in 1ª velocità	1 : 6,89
in 2ª velocità	1 : 3,24
in 3ª velocità	1 : 1,855
in 4ª velocità	1 : 1,38
in 5ª velocità	1 : 1
in R. M.	1 : 6,08

Trasmissione
A ingranaggi con dentatura elicoidale fra motore e frizione. A ingranaggi conici fra albero frizione e cambio. A trasmissione cardanica con giunto elastico dal cambio al differenziale.
Rapporti di trasmissione:

fra motore e frizione	1,44 : 1 (36-52)
fra frizione e cambio	1 : 1 (22-22)
fra pignone e corona differenziale	6,375 : 1 (8-51)

Rapporti totali di trasmissione (fra motore e ruote):

in 1ª velocità	63 : 1
in 2ª velocità	29,7 : 1
in 3ª velocità	17 : 1
in 4ª velocità	12,65 : 1
in 5ª velocità	9,16 : 1
in R. M.	55,7 : 1

TELAIO

Il telaio è costituito da elementi in lamiera stampata.

Passo	m	2,400
Carreggiata	m	1,300
Dimensioni esterne del cassone	m	1,50 x 2,30 x 0,40
Dimensioni (ingombro ammesso):		
Lunghezza	m	3,900
Larghezza	m	1,600
Altezza (a veicolo scarico)	m	2,500
Sbalzo posteriore massimo	m	1,200
Altezza minima dal suolo (a carico)	m	0,170
Tara (con rifornimento, cabina e conducente di kg 70)	kg	840
Portata utile	kg	1660
Peso complessivo massimo consentito	kg	2500

Posti due compreso il conducente.
Sospensioni Anteriore forcella a parallelogramma con molla centrale agente in compressione ed ammortizzatori a frizione regolabili.
Posteriore, con molle a balestra semi-ellittiche.
Ruote a dischi e pneumatici
Anteriore: — Cerchio 17 x 2,75 D
— Pneumatico 4.25 - 17
Posteriori: — Cerchi 17 x 400 — Cerchi 3.75 P x 16"
— Pneumatici: 19 - 400 X C Michelin — Pneumatici 28 x 6.
19 x 400 cinturato Pirelli
Freni Tipo ad espansione.
Anteriore: meccanico, comando con leva a mano posta a destra sul manubrio.
Posteriori: idraulici comandati con leva a pedale posta a sinistra.
Di stazionamento: agente sulle ganasce posteriori comandato con leva a mano posta sul lato destro del veicolo.
Impianto elettrico
Dinamo Marelli DN 36 B/80/12/2200 D - rotazione destra - comando ad ingranaggi.
Rapporto motore-dinamo . . . . . 1 : 1,56
Regolatore di tensione Marelli IR 28 B/80/12. Avvisatore acustico.
Faro anteriore con commutatore per luce di profondità e di posizione.
Sul manubrio pulsante per avvisatore acustico e deviatore per comando luce anabbagliante. Deviatore per comando luce di direzione.
Luci di posizione e indicatori di direzione anteriore e posteriore, luci d'arresto (stop), catadiottri e luce targa. Batteria con capacità di Ah 32 (12 Volt).
Prestazioni Pendenza superabile a pieno carico 16 %.
Consumo carburante (secondo norme CUNA) litri 6,7 per 100 km.
Velocità massima nelle singole marce:

in 1ª velocità	km/ora	8,7
in 2ª velocità	»	18,5
in 3ª velocità	»	32,2
in 4ª velocità	»	43,5
in 5ª velocità	»	60 circa
in R. M.	»	9,9

VARIANTI PER MOTOCARRO A METANO Rapporto di compressione: 1 : 6. Autonomia: Km 280 circa con due bombole con motocarro a pieno carico.
Tara (con rifornimenti, cabina e conducente): Kg. 970. Portata utile: Kg. 1530.

Nella descrizione, dove è scritto DESTRA o SINISTRA si deve intendere alla destra o alla sinistra di chi si trova in sella.

INDICE DELLE TAVOLE

Complessi	Sottocomplessi	Gruppi	Sottogruppi	Tavole
MOTOTELAIO	MOTORE	Organi principali	Cilindro - Testa - Coperchi - Valvole	1
			Basamento e coperchi	2
			Albero motore - Biella - Pistone - Volano - Ventola - Distribuzione	3
		Alimentazione e scarico	Serbatoio carburante - Carburatore - Tubo scarico e silenziatore	4
		Lubrificazione	Serbatoio olio - Tubazioni - Pompa olio	5
	TRASMISSIONE	Innesto e avviamento	Innesto e comando frizione - Avviamento motore (in caso d'emergenza)	6
		Cambio	Scatola cambio	7
			Ingranaggi e alberi del cambio	8
			Settore - Leva comando cambio	9
		Trasmissione	Albero di trasmissione con giunto elastico (NIGE)	10
		Ponte e differenziale	Ponte e scatola ruotismi del differenziale	11
			Ruotismi del differenziale	12
	TELAIO RUOTE FRENI	Telaio e sospensione posteriore	Telaio anteriore - Sopporto a squadra - Pedane e sella	13
			Telaio posteriore - Sospensione elastica posteriore - Porta ruota di ricambio	14
		Sospensione anteriore e sterzo	Forcella ant. - Sospensione elastica ant. - Sterzo - Manubrio e leve di comando - Parafango anteriore	15
		Ruote	Ruota - Mozzo - Freno anteriore e comando	16
			Ruote e mozzi posteriori - Semiassi	17
			Freno di stazionamento e comando	18
			Freni idraulici posteriori e comando	19
	IMPIANTO ELETTRICO	Accensione Generatore Illuminazione ed accessori	Batteria - Dinamo - Motorino avviamento - Bobina - Ruttore - Regolatore di tensione - Faro - Tromba	20
DOTAZIONE	ATTREZZI	Comuni	Dotazione individuale	21
VARIANTE PER "ERCOLE" A METANO				22

INDICE NUMERICO

SIMBOLO		N. di Tav.	N. di Fig.	SIMBOLO		N. di Tav.	N. di Fig.	SIMBOLO		N. di Tav.	N. di Fig.	SIMBOLO		N. di Tav.	N. di Fig.
N. Disegno	N. d' Ordinaz.			N. Disegno	N. d' Ordinaz.			N. Disegno	N. d' Ordinaz.			N. Disegno	N. d' Ordinaz.		
T 5323 bis	07901300	21	21	11512	25031800	1	30	25079	25082300	6	34	M 9069	25150800	5	43
M 8050	08060825	22	11	11513	25031900	1	35	25947	25082600	6	33	M 9075 bis	25151000	5	41
T 8391	08120200	4	32	M 2314	25034000	1	38	M 2140	25082900	6	18	M 9075	25151300	5	40
M 8047 bis	09062200	3	12	M 2307 ter	25035500	1	53	M 2139	25083500	6	26	25107	25152200	2	62
11531	11045000	3	35	11506	25036001	1	46	25082/1	25085500	6	25	25545	25153600	1	27
11533	11045200	3	36	11507	25036101	1	47	25083/1	25086100	6	24	25103	25154000	5	30
12338	11123400	4	24	11500 bis/1R	25036200	1	51	25083/4	25086200	6	21	25542	25155001	5	28
T 84 bis	11251900	19	16	11500 ter/1R	25036300	1	52	25083/2	25087000	6	22	12335 ter	25157700	5	27
T 02094 bis	11500700	15	72	25004/R	25036601	1	54	25081	25090100	6	13	25536	25158200	5	29
11184 bis	11620500	16	23	25005/R	25036701	1	55	25044/2	25090900	6	10	25036	25159301	1	24
11185 ter	11622000	16	28	11508	25037001	1	45	25081 bis	25091100	6	14	25170/2	25200200	7	10
11191	11622100	16	26	M 2378	25037401	1	43	25581	25093000	6	30	25168	25200300	7	17
11186	11622400	16	25	M 2379	25037601	1	44	25135	25100200	4	10	25171	25200800	7	49
11192	11622500	16	32	11516	25038001	1	42	25137	25104000	4	15	25173	25201200	7	51
	11746001	20	60	11517	25038101	1	41	T 16601	25105400	4	17	25172/2	25201400	7	20
	22740900	20	79	M 8006	25038200	1	40	25954	25106001	4	19	25180	25201800	7	70
	22741000	20	80	11526/1	25046001	3	38	T 333	25106800	4	20	25181	25201900	7	71
25930	25000200	2	13	11530 bis	25047100	3	39	25955	25108001	4	22	25259	25204600	7	45
25929	25000401	2	23	M 8240/2082	25050200	3	43		25112600	4	35	25266	25204800	7	43
25943	25000600	2	18	M 8282	25051200	3	46	25915	25112625	22	21	25248	25205300	7	55
25926	25000701	2	10	M 2092	25051400	3	47	25916	25112725	22	22	25246	25205400	7	57
25941	25000900	2	12	M 8068	25051600	3	48		25113200	4	34	25222	25205600	7	38
25925	25001001	2	11	M 2093	25052200	3	45	25039	25115001	1	14	25174	25206600	7	42
25944	25001200	2	25	M 8069	25052400	3	41	25585/85 bis	25117000	4	36	25264	25206700	7	41
25927	25001301	2	24	25948	25053201	3	49	25584/84 bis	25117500	4	37	25258	25208100	7	61
25928	25001600	2	32	25060 bis	25060410	3	17	T 9244	25118000	15	81	25262	25208600	7	15
25049 bis	25013400	2	56	M 12	25060800	3	18	25901	25120800	4	31	25193 bis	25210500	8	35
25048	25013600	2	59	M 12 R	25060900	3	19	25638	25123000	4	29	25195 bis	25210900	8	33
25047	25013700	2	58	M 8049 bis	25061200	3	16	25902	25123025	22	30	25196 bis	25211000	8	34
25932	25016400	2	68	M 8047/18	25061500	3	10	25520	25140200	5	10	25197 bis	25211300	8	32
M 2078/R	25016500	2	26	M 18/R	25062000	3	14	25519	25142300	5	14	25202 bis	25211400	8	27
25938	25019000	2	21	25060	25064200	3	20	25528	25143000	5	16	25198	25211800	8	31
11501	25020201	1	58	M 8511	25065600	3	25	T 9487	25145100	5	19	25186 bis	25212600	8	25
11501 A	25020800	1	59	25945	25067001	3	33	25529	25145700	5	22	25188	25213000	8	26
25001/11506	25022201	1	12	25063	25067100	3	31	25098 bis/9068	25146300	5	32	25207	25213600	8	50
25001	25022301	1	50	25067	25068000	3	32	25100 bis	25147200	5	49	25217	25214000	8	47
M 2320/1	25022600	1	48	25058	25069100	2	17	25101	25147400	5	51	25214	25214400	8	48
11520	25023500	1	20	25059	25069200	2	16	M 9077	25147500	5	31	25210	25214700	8	41
11521	25023600	1	18	M 8052	25072000	3	24	M 114	25147700	5	47	25208	25215000	8	43
11518	25023700	1	21	25084	25080200	6	54	M 115	25147800	5	53	25212	25215600	8	39
11519	25023800	1	19	25084 bis/25184	25080300	6	53	M 120	25148100	5	54	25256	25216200	7	63
11510	25030201	1	32	25085	25080700	6	51	M 30030	25148500	5	50	25255	25216500	7	64
11511	25030401	1	36	25033/25034 bis	25081000	6	37	M 9068	25149200	5	33	25203 bis	25217000	8	24
11514	25030801	1	33	25071	25081600	6	43	M 9074	25149300	5	35	25219	25217200	8	45
11515	25030901	1	39	25078	25082200	6	35	M 9070	25150500	5	42	25200 bis	25217700	8	29

SIMBOLO		N. di Tav.	N. di Fig.	SIMBOLO		N. di Tav.	N. di Fig.	SIMBOLO		N. di Tav.	N. di Fig.	SIMBOLO		N. di Tav.	N. di Fig.
N. Disegno	N. d' Ordinaz.			N. Disegno	N. d' Ordinaz.			N. Disegno	N. d' Ordinaz.			N. Disegno	N. d' Ordinaz.		
25242	25218100	7	28		25321200	10	21	25332 ter	25357001	12	30	TA 321	25516100	15	45
		8	13		25321300	10	20	25335 ter	25357101	12	29	TA 320	25516300	15	20
25199 bis	25218200	8	30		25321400	10	19	25332 bis	25358001	12	31	TA 317	25516400	15	46
25185 bis	25218900	8	12		25321600	10	18	25332	25358501	12	32	12021	25516500	15	47
25218	25219600	8	46		25321700	10	17		25360102	11	17	25669	25516801	15	38
25211	25219700	8	40		25322000	10	32		25361000			12020	25516900	13	12
25226	25230800	8	18		25322100	10	31	T 30212	25362000	11	16	25679	25520201	15	55
25240	25231200	8	14		25322300	10	29	25422	25362100	11	13	25680	25520301	15	56
25232	25232100	8	22		25322500	10	27	25424	25362200	11	12	25677	25521101	15	58
25225	25232400	8	19		25322600	10	26		25367501	17	30	25671	25521301	15	32
25239	25232700	8	17		25322700	10	25		25367900	17	31	25672	25522101	15	37
25253	25232900	7	31		25322800	10	24		25368300	17	32	25151	25526600	15	66
25233	25230200	8	20		25322900	10	23	25430/1	25400204	13	10	25684	25527300	15	64
25276	25233000	7	34		25323400	10	16	25960	25410200	14	10	10565	25527400	15	65
25234	25233100	8	21		25323500	10	14	25801/2	25410225	22	38	12040	25527500	15	67
25241	25233200	8	16		25323600	10	15	25913	25413225	22	57	25675	25535400	15	27
25237	25233600	8	15		25323900	10	35	25450/1	25420201	13	38	25674	25535901	15	29
25270	25233700	7	29		25324001	10	12	25687	25434301	15	85	25573	25536101	15	30
25293	25254000	9	27		25324800	10	33	25555	25437000	14	B	25676	25536201	15	26
25293/25299	25254101	9	26		25324801	10	28	25606	25453202	13	33	25784	25555525		
25291	25255300	9	29		25324900	10	34	25607	25456001	13	29	25784/1	25555626		
25289	25255500	9	31		25325400	10	38	25648	25459201	9	14	25784/2	25555627		
25300	25255600	9	33		25325700	10	39	25570	25475000	14	D	25784/3	25555628		
25299	25255700	9	34		25325800	10	40	25552	25476000	14	C	25784/4	25555629		
25301	25255800	9	20		25325901	10	37	25605	25480500	14	39	25784/5	25555630	14	25
25298	25255901	9	38		25326302	10	47	25890	25480525	22	51	25784/6	25555631		
25297	25256000	9	23		25326400	10	41	25516	25481800	14	23	25784/7	25555632		
25273	25256200	9	25		25326500	10	42	T 30442	25482100	14	36	25784/8	25555633		
25272	25257401	7	14		25326600	10	43	25987	25486700	14	34	25784/9	25555634		
25271	25257701	7	30		25326800	10	44	25650/25662	25490201	15	10	25784/10	25555635		
25090	25261500	6	58		25327000	10	45	25650	25490301	15	11	25784/11	25555636		
25471	25263200	13	22		25327100	10	46	25686	25500202	15	68				
25097	25264500	6	60		25327400	10	49	25258	25500700	15	71	25409	25556700	14	13
25096	25265600	6	57		25327501	10	48	12076	25501900	15	14	25405/1/25406/1	25556801	14	15
25098	25265700	6	59	25590/25324	25350301	11	10	25690	25504900	15	42	25589	25557002	14	16
25089 bis	25266000	6	42	25591/35225	25350400	11	25	25662	25510201	15	40	25410	25557700	14	18
25087	25266200	6	47	25347	25351200	11	35	25682	25512501	15	60	25786	25558301	14	28
25088	25266400	6	46	25328 bis	25352001	11	29	12032	25513300	15	21	25787	25558800	14	24
25089	25266500	6	45	25327 ter	25352200	11	31	25664	25512601	15	39	25782	25558900	14	32
	25320201	10	18	25330/2	25354202	12	34	25666	25513801	15	34	25785	25559001	14	29
	25320400	10	52	25343/25344	25354603	12	19	T 025	25514900	15	48	25550/1	25580201	14	A
	25320600	10	51	25326	25355100	12	23	T 025 bis	25515000	15	50	25917	25580225	22	A
	25320700	10	50	25596	25356501	12	18	TA 26	25515100	15	51	25965	25600201	15	24
	25320900	10	30	25598	25356601	12	12	T 8300	25515200	15	52	25965/1	25600225	22	14
	25321000	10	22	25345	25356700	12	11	25685	25516001	15	18	M 8049/1	25060400	22	10

SIMBOLO		N. di Tav.	N. di Fig.	SIMBOLO		N. di Tav.	N. di Fig.	SIMBOLO		N. di Tav.	N. di Fig.	SIMBOLO		N. di Tav.	N. di Fig.
N. Disegno	N. d' Ordinaz.			N. Disegno	N. d' Ordinaz.			N. Disegno	N. d' Ordinaz.			N. Disegno	N. d' Ordinaz.		
T 8510	25603001	15	83	25742	25650200	19	74	25710	25677001	19	10		25708500	20	46
25707	25610401	16	10	25744	25650300	19	77	25711	25678000	19	14		25708502	20	45
T 30114	25612100	16	48	25745	25650400	18	78	25756	25680200	18	39		25708504	20	47
25701	25613001	16	47	25743	25650500	19	75	25758	25680500	18	41	25968	25708600	20	50
T 35086	25614100	16	46	25752	25651000	19	73	25759	25680700	18	42	25969/1	25716500	20	52
25705	25614301	16	37	25752/1	25651100	19	72	25761	25680800	18	45		25717025	22	13
25703	25620201	16	22		25653202	19	62	25762	25681000	18	48	25974	25717301	20	54
T 8092	25623100	16	35		25653302	19	67	25762/1	25681200	18	49		25730700	20	30
T 35096	25625000	16	31	25792/3	25653701	19	68	25760	25681700	18	43	40480	25732100	20	31
25580/80 bis	25625400	16	17	25792/4	25653901	19	69	25774	25682300	18	33	25988	25733200	20	44
M 68	25625800	16	14		25654100	19	70	25774/7	25682600	18	35	25952/1	25733901	20	41
T 189	25625900	16	11	25741	25655000	19	66	25774/6	25682700	18	34	25953	25734401	20	36
12063	25628000	15	77	25741/1	25655100	19	65		25682800	18	36		25740503	20	59
	25630602	17	10	25730	25656000	19	54	25774/4	25683000	18	38	25985/28	25741501	20	64
	25630610			25721	25656100	19	43	25764	25683100	18	51	25576	25742200	20	74
T 30298	25631500	17	15	25728 D	25656200	19	53	25770	25684400	18	10	25159	25742401	15	70
25369 ter	25631600			25728 S	25656500	19	52	25770/8	25684600	18	23	25967	25743700	20	70
	25631800	17	16	25726	25656800	19	56	25770/7	25685200	18	24	25990	25746500	20	84
	25631810			25727/1	25656900	11	41	25770/6	25685600	18	25	25991	25746600	20	85
	25632002	17	14	25732	25657000	19	55	25770/5	25685700	18	26	25865 A	25810501	22	60
	25632102			25796	25657101	19	51	25770/11	25686000	18	20	25872 A	25810901	22	62
	25632300	17	13	25728/2	25657400	19	50	25770/4	25686100	18	16	25877	25811300	22	64
	25632400			25795	25657501	19	49		25687001	18	27	25878 A	25811502	22	67
	25633101	17	11	25731	25658300	11	44	25771	25687900	18	15	25880 A	25811503		
	25634000	17	18	25790	25660200	19	44	25771/1	25688000	18	14		25812800	22	71
	25634100	17	20	25790/1	25660301	19	38	25770/9	25688300	18	22		25812801		
	25633500	17	24	25715/27	25660500	19	40	25770/10	25688700	18	21		25812900	22	69
	25633600	17	28	25715/25	25661100	19	39		25688901	18	31	T 2700	25813200	22	15
	25633900	17	27	25790/9	25661500	19	41	25772	25689000	18	32		25813300	22	24
	25634400	17	22	25720	25662100	19	42		25700201	20	10	25910	25813500	22	72
	25634410	17	21	25790/7	25662200	19	37	25116 bis	25700400	20	16	25870	25813900	22	73
	25635002	19	80	25790/8	25662300	19	36	25976	25700700	20	17	25887	25814000	22	74
	25635102			25790/6	25662500	19	35	25975	25703103	20	13	25888	25814200	22	75
	25635202	17	33	25715/7	25662600	19	34		25703800	20	57	25861	25814400	22	18
	25635602			25790/5	25662700	19	33		25704500	20	18	25862	25814700	22	20
	25636402	17	36	25790/4	25662801	19	31	25979	25704600	20	22	25859	25814900	22	29
	25636412			25790/2	25662901	19	30	25980	25705501	20	21	25860	25815300	22	46
	25637002	19	57	25790/3	25663001	19	32	25971/5	25706400	20	23	25847	25816000	22	41
	25637201			25715/8	25663100	19	29	25981	25706500	20	24	25863/1 D	25816900		
	25637401	19	58	25715/9	25663200	19	28	25983	25706700	20	25	25863/1 S	25817000	22	50
	25637601			25715/28	25663800	19	27	25971/6	25706800	20	28	25864/1	25816901		
25750	25638001	19	59	25717	25670200	19	26	25982	25706900	20	29	25815	25818025	22	40
25755	25638101	19	60	25718	25670300	19	24	25984	25707100	20	26	T 9601	25900200	21	10
25754	25638200	19	61	25713	25673001	19	21	25984 bis	25707200	20	27	T 9613/1	25900500	21	18

SIMBOLO		N. di Tav.	N. di Fig.	SIMBOLO		N. di Tav.	N. di Fig.	SIMBOLO		N. di Tav.	N. di Fig.	SIMBOLO		N. di Tav.	N. di Fig.
N. Disegno	N. d' Ordinaz.			N. Disegno	N. d' Ordinaz.			N. Disegno	N. d' Ordinaz.			N. Disegno	N. d' Ordinaz.		
T 9600	25900600	21	20	TA 316 bis	90353025	15	19	25713/3	91111229	19	22	25753	92600208	19	71
T 30621	25901800	21	11	25940	90401628	2	27	M 2082/R	91111311	3	44			2	42
25559	25901900	21	13	25244	90403855	7	58	25661	91111640	15	62			5	44
T 9602	25902000	21	14		90404060	17	29	25710/5	91111815	19	13			6	15
25899	25902825	22	32	25939	90405065	2	22	25660	91111850	15	43			7	11
T 9637	25905600	21	17		90406292	17	17	T 30211	91113340	11	19			11	34
25560	25905800	21	24	11526 bis	90512939	3	40	25073 ter	91115407	6	38	DN 6	92602206	14	20
T 9604 bis	25908400	21	12	25053 bis	90563546	11	30	25176	91120818	7	21			15	69
25889	25912125	22	31	MA 174 bis	90712120	20	15	25085 ter	91121822	6	49			20	19
25558	25914500	21	23	25102	90712280	5	52	25216	91122821	8	49			22	59
25839	25917025	22	37	T 0273 G	90713303	16	42	25509/3	91181015	13	14			22	66
	25935700	21	22	25883	90714052	22	70	T 35087	91182006	16	21		92602208	18	44
27170	26740900	20	79	M 118 bis	90714060	22	35	25085 bis	91182011	6	50			9	10
27172	26740910			M 0156 bis	90714091	11	39	25325 bis	91183004	12	26			11	20
27171	26741000	20	80	M 8537 bis	90714092	7	33	25942	91183511	3	27			13	24
27173	26741010			TA 175 G	90714100	4	18	M 26	91741550	3	22	T 71 bis	92602210	14	12
27160 D	26742602	20	76	M 192 A	90714101	1	26			12	21			15	17
27160 S	26742702					7	43	12022	91711411	15	44			18	18
27034	26743700	20	70	25871	90714105	22	63	25072 bis	91741438	6	44			22	25
26757	26900400	21	15	M 9073	90714112	5	36	M 25	91702346	3	26	T 8562 bis	92602406	18	11
31564	32143500	5	24	TA 180 ter	90714113	1	23	T 255 bis	91856409	16	27	41093	92700050	2	54
	32717000	20	56			5	18	25337 ter	91910618	12	17	T 8091	92700055	16	33
	32740700	20	65	25884/2	90714120	22	68	M 224	92201230	7	56			20	61
36465	36905000	21	19	T 333 bis	90714122	4	21	25183	92201419	7	39	31186/1	92700070	3	50
38470	38460500	13	16	M 121 bis	90714142	1	31	25178	92217235	7	36	M 61 bis	92700071	1	37
38471 D	38461900	13	21	25111	90714165	2	63	25250	92230220	7	59	M 70 bis	92700072	16	15
38471 S	38462100					7	23	25055	92234225	2	52			22	28
40482	38700700	20	33			22	23	M 8059	92234435	2	51			3	37
	38701200	20	11	25263	90714166	7	16	M 8058	92201435	2	53	DN 7	92700073	13	17
40530	38717400	20	55	M 9076	90714170	5	34	T 9263	92249219	16	44			15	86
38808	38905500	21	16	T 35231	90714202	7	46	25049	92249220	2	57	M 107 bis	92700077	4	30
	47145300	22	19	T 35102 bis	90714251	5	25	25322	92249230	11	32	M 158 bis	92700080	20	43
48796	47622400	19	79	25348	90714285	11	36		92249245	17	23	25774/5	92700084	18	37
25670	90114325	15	33	12170 bis	90714485	11	14		92249250	17	19	M 2158 bis	92700090	6	29
25077/1	90114836	6	36	25539	90716100	5	58	25593	92249255	11	26	25716	92700101	19	45
25074	90114875	6	40	11566	90716251	20	14	25322 ter	92249530	11	33	10028 ter	92700102	14	11
11515 bis	90118123	1	34	T 8403 bis	90716320	5	15	T 219	92295704	6	23	10566	92700116	15	63
25678	90118162	15	57	M 2920 bis	90716321	1	49	T 220	92295706	15	49	T 2075 bis	92700125	2	33
25665	90118185	15	35	25140	90716470	4	16	25276/1	92295906	7	35			7	60
25096 bis	90271025	6	55	M 186	90718455	4	33	T 218	92295907	7	26	25681	92700160	15	53
M 14	90351021	3	15	M 8002 bis	90718890	1	57	M 8046	92295909	7	52	T 9075	92700166	13	34
M 8049 ter	90352022	22	12	M 192 A	90714101	2	49	M 2072	92296731	7	65	25668	92700182	15	25
T 273 bis	90352049	16	40	M 2373	91110607	2	50	MA 17	92296733	3	13	25297 bis	92700201	9	24
													92700202	6	17

SIMBOLO		N. di Tav.	N. di Fig.	SIMBOLO		N. di Tav.	N. di Fig.	SIMBOLO		N. di Tav.	N. di Fig	SIMBOLO		N. di Tav.	N. di Fig.
N. Disegno	N. d' Ordinaz.			N. Disegno	N. d' Ordinaz.			N. Disegno	N. d' Ordinaz.			N. Disegno	N. d' Ordinaz.		
25445	92700203	13	36	12082 ter	92760200	16	39	25292	95100059	9	28			5	45
25311 C/2	92700204	12	20	12082	92760201	16	45	24186 A	95100121	22	76			7	12
T 8550 bis	92701065	15	75	M 2317 bis	92780100	1	28	36070 A	95100130	20	62	RE 6	95120065	20	20
M 19 bis	92701081	3	11	25869	93110110	22	36			22	49			22	68
		9	19			22	61	38438	95100133	22	34			22	77
25303	92701083	13	13	25540	93301140	14	35	M 136 bis	95100137	20	40	RE 7	95120075	13	18
		18	28	38793	93301157	20	49	T 5146	95100177	3	51			15	87
		19	25	TA 236	93302106	15	84	T 64 bis	95100247	16	30			4	27
M 115 ter	92701086	5	46		93450124	20	81	T 326 ter	95100259	11	23			5	12
		2	39		93450222	20	67	M 2177	95100309	19	47			11	42
		4	11			20	82	T 209 B	95100311	11	21	RE 8	95120085	15	13
		5	11		93450228	20	66	M 2317	95100313	1	29			18	29
		6	16		93450322	20	78	M 5138 ter	95100315	18	19			20	37
		7	68			20	83	11534/1	95100317	1	11			22	44
DN 8	92701087	11	22		93450324	20	77	38412	95100327	5	47			9	11
		13	31		93450422	20	75	25814	95100375	22	39	RE 10	95120105	15	16
		15	12		93450424	20	81	M 8522	95100463	3	42			19	46
		16	29			20	82	25341 ter	95100515	12	15			22	54
		20	72		93601045	17	26	25257	95100559	7	66	M 08151 bis	95120165	6	62
		22	45	25065	93702400	3	30	25298 ter	95100621	9	36			14	31
12084 ter	92701127	16	20	25189	93703310	8	11	12319 bis	95100627	22	56	31573	95190095	5	20
T 2011	92701148	2	36	12197	94010070	15	61	T 30439	95100663	14	38	25086	95190221	6	48
T 30441	92701161	6	61	12219	94010097	11	18	25783	95100665	14	27	T 0274	95190330	16	43
		14	37			15	61	T 8336 ter	95100673	19	12	25763/1	95400215	18	46
12055	92701163	15	54	M 9071	94321045	5	39	25213	95100705	8	38	M 9072 bis	95500007	5	37
T 2183	92701165	14	30	M 108	94321046	5	55	25220	95100711	8	44	T 2679 bis	95500020	10	11
25066	92701181	3	23	25251	94321075	7	25	25209	95100875	8	42			14	17
		6	41	25290	94321141	9	30	T 8301 bis	95100879	15	22			15	78
25667	92701185	15	36	25301 bis	94321152	9	17	25204	95100905	8	23	T 87 bis	95500120	9	15
T 30215	92701222	11	11	25084 ter	94321265	6	52	M 110	95100909	3	28	25758/1	95500219	18	40
T 35088	92720200	16	38			9	21	25326 bis	95100925	12	24			6	11
	92730070	10	36	25298 bis	94321371	9	37	25326 ter	95100927	12	25			7	44
	92730080	10	13	M 5857	94321372	6	20	T 0273	95100937	16	41	M 160 bis	95500222	12	13
26409	92730120	17	34	M 8114	94321490	6	19	T 30236	95100967	12	33			18	17
25788	92730160	14	26	M 13132	94321520	3	29	12175	95100973	11	15			19	15
25341 bis	92731120	12	14	T 295 bis	94322129	15	28	T 298 ter	95101171	13	19			20	39
25221	92731160	8	37	T 2128 ter	94322180	14	14			2	40	T 9184 bis	95500234	8	36
25302 bis	92750081	9	16	36070 B	95021106	18	12			4	12	25189 bis	95500315	8	10
25311 D/2	92750300	12	22	24101	95021107	19	64	M 145 ter	95101231	7	69	M 40 ter	95500330	12	27
M 2564	92751090	20	12		95021108	13	30			20	73	10075 bis	95500440	19	11
DK 10	92751103	1	10		95021110	19	76			2	34	T 2676	95510307	15	82
		15	23		95028045	17	25	M 8018 ter	95101430	13	28			22	16
T 292 bis	92751110	15	59									12260 bis	95510311	16	50
T 16041	92751161	9	35	M 9072	95100002	5	38	T 30447	95103065	14	21	25247 bis	95510313	7	53

SIMBOLO		N. di Tav.	N. di Fig.	SIMBOLO		N. di Tav.	N. di Fig.	SIMBOLO		N. di Tav.	N. di Fig.	SIMBOLO		N. di Tav.	N. di Fig.
N. Disegno	N. d' Ordinaz.			N. Disegno	N. d' Ordinaz.			N. Disegno	N. d' Ordinaz.			N. Disegno	N. d' Ordinaz.		
25052	95510546	2	65	25712	96507243	19	19	T 137 bis	98108013	11	38	M 8537	98309006	7	32
25076	95510606	6	39	M 8189	96508028	7	37	38387	98108016	22	43	25252	98309009	7	24
T 30438	95510854	2	66	25324	96508034	11	40			5	13	25265	98309010	7	22
24016	95512081	2	67	M 8186	96508041	2	64	T 129 bis	98108017	6	56	10069 bis	98344004	5	26
25247	95512083	7	67	25057	96508114	2	46			15	15			14	33
12063 ter	95710102	15	79	25346	96508144	11	24			18	30	T 8090	98345012	16	34
T 16162	95715114	4	39	M 8184	96508146	2	44	25329	98108019	11	28	T 08139 bis	98365011	20	63
M 68 N	95715228	16	13	25056	96508167	2	47	M 2037	98108022	1	13	T 5123	98366009	7	40
T 9362	95716122	6	27	T 35225	96510039	11	27	T 58	98108023	20	71	55111	98366015	17	12
T 2680	95716125	6	32	11534	96510225	1	60			22	42	M 8191	98366022	2	14
		16	19	25051 bis	96512060	2	69			9	32	M 144	98385005	2	15
T 8521 ter	95716162	4	25	25446	96512166	2	35	T 35769	98108027	20	71	25049 ter	98385031	2	55
M 2175	95716163	20	32	T 35090	96512202	16	36	T 2204	98108032	11	43	25201	98385036	8	28
T 8521 bis	95716260	4	26	25957	96514156	2	37	T 011 ter	98108037	15	73	T 63 ter	98386014	16	24
M 2174	95716261	20	34			20	58	12024 bis	98108042	15	31	25249	98386032	7	54
T 193 N	95716517	4	40	T 136	98024312	22	47	25302	98108043	9	18	T 35284	98510610	7	62
		22	26			22	65	25936	98108051	2	41	M 2531	98511207	3	21
T 234	95720122	4	38	38472	98105104	13	15	T 8149	98108064	4	28	25176 bis	98511509	7	27
		22	25			3	34	12331	98108079	4	14	M 172	99105082	4	23
T 235	95720130	6	31	T 134	98106009	18	50			13	32			20	35
T 5870	95720235	16	18			22	33	25935	98108081	2	45	25300 bis	99105120	9	22
12287	95740172	19	18			12	18	12331 bis	98108086	4	13	26203	99105121	20	38
25336	95780180	12	28	38440	98106012	20	53	T 9047	98110020	22	52	25538	99105106	5	56
25714	95780192	19	20			2	43	10039 ter	98110022	22	53	Fusibile per luce		20	68
M 64	95780249	16	12	M 140	98106017	22	58	M 154	98110029	19	48	Fusibile per tromba e indicatori di direzione		20	69
25763	95780263	18	47	26518	98106015	7	19	12214	98110030	9	13				
T 85	95780265	19	17	25275	98106021	1	17	T 2086 bis	98110049	9	12				
M 160	95780271	6	12	11524	98106025	18	13	12183	98110057	15	24				
25719	95780280	19	23	T 8537	98106027	7	13	25411	98110246	14	19	Cavi e guaine per impianto elettrico		20	86
M 70	95790127	16	16	38026	98106028	2	19	T 30278	98112024	13	27				
		22	27			7	50	25341	98112028	12	16				
36046/2	95790136	6	28			2	30	47717	98112038	17	35				
25106	95920092	5	23	38082	98106034	7	48	12260	98112039	16	49	Libretto istruzioni		21	25
		7	72												
25050	95950161	2	61	11523	98106036	1	16	25958	98114145	2	38				
M 192	95950241	2	48	T 9905	98106041	14	22	24445 bis	98116036	13	35				
T 35232	95980210	7	47	11522	98106045	1	15	25470	98120028	13	23				
T 187	95985711	5	21	25261	98106048	7	18	25444	98120035	13	37				
11512 bis	95990031	1	25		98107012	19	63	T 2639	98304005	20	51				
TA 182	95990060	1	22	T 5858 bis	98107014	13	26	40495	98304010	20	48				
		3	17			15	89	M 117	98305015	5	48				
M 2110	96506024	2	28	T 30109	98107016	22	17	25931	98305033	2	31				
		11	37	T 8053 ter	98107020	13	25	TA 315 ter	98306012	13	11				
M 2111	96506035	2	29			15	80	12063 bis	98306020	15	76				
M 2088	96507022	2	60	T 150 bis	98107024	13	20	25937	98306026	2	20				
M 107	96507033	1	56			15	88	25989	98308022	20	42				

TAVOLE PARTI DI RICAMBIO

N.B. - I pezzi segnati a fine tavola o su apposite tabelle allegate sono stati montati sulla produzione precedente.

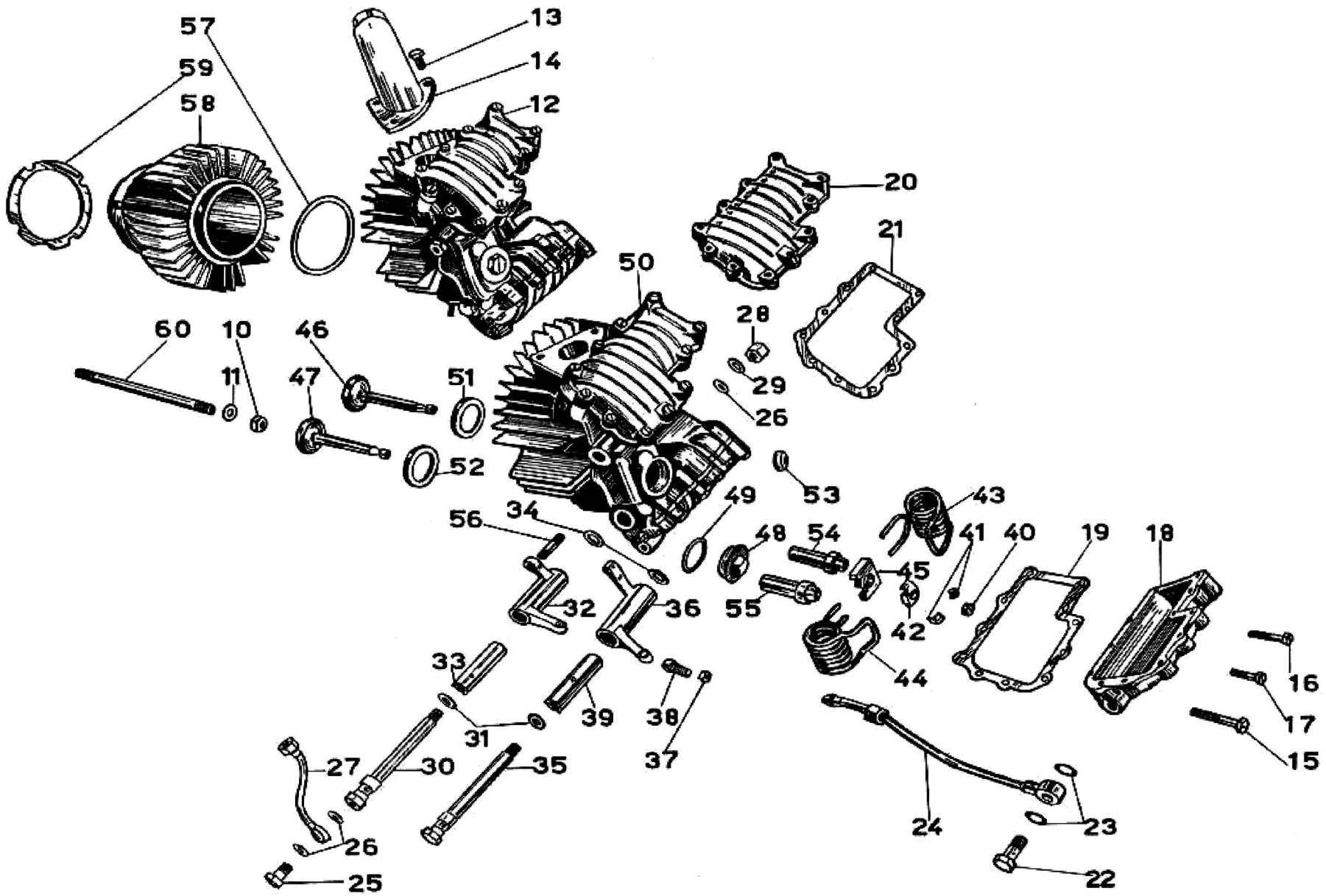
57
59
58
13
14
12
20
21
50
60
10
46
28
11
47
51
29
26
52
53
49
43
56
34
48
54
41
40
19
18
45
55
42
32
36
44
16
33
39
38
17
31
37
15
27
30
35
24
23
26
25
22

TAV. 1 COMPLESSO : **Mototelaio** GRUPPO : **Organi principali**
SOTTOCOMPLESSO: **Motore** SOTTOGRUPPO: **Cilindro - Testa - Coperchi - Valvole**

N. Fig.	SIMBOLO N.° Disegno	SIMBOLO N.° Ordinaz.	DENOMINAZIONE	Quantità	Indicazioni suppletive
10	DK 10	92751103	**Dado** per tiranti fiss. cilindro e testa	4	10 MA
11	11534/1	95100317	**Rosetta** per tiranti fiss. cilindro e testa	4	10,25 x 22 x 3
12	25001/11506	25022201	**Testa** del motore completa	1	
13	M 2037	98108022	**Bullone** fiss. pipa aspirazione	3	8 MA x 20
14	25039	25115001	**Pipa** aspirazione	1	
15	11522	98106045	**Bullone** lungo fiss. coperchio alla testa (parte scarico)	1	6 MA x 45
16	11523	98106036	**Bullone** medio fiss. coperchi alla testa	4	6 MA x 36
17	11524	98106025	**Bullone** corto fiss. coperchi alla testa	17	6 MA x 25
18	11521	25023600	**Coperchio** sulla testa parte scarico	1	
19	11519	25023800	**Guarnizione** per coperchio parte scarico	1	
20	11520	25023500	**Coperchio** sulla testa parte aspirazione	1	
21	11518	25023700	**Guarnizione** per coperchio parte aspirazione	1	
22	TA 182	95990060	**Bullone** cavo per attacco tubazione ricupero olio al coperchio della testa parte scarico	1	
23	TA 180 ter	90714113	**Guarnizione** per bullone cavo attacco tubazione ric. olio	2	
24	25036	25159301	**Tubazione** ricupero olio dalla testa al raccordo sul bas.	1	
25	11512 bis	95990031	**Bullone** cavo sul perno per lubrificazione bilanc. asp.	1	
26	M 192 A	90714101	**Guarnizione** fibra per bullone cavo per perni bilancieri parte dadi ciechi	4	
27	25545	25153600	**Tubazione** per lubrificazione bilancieri	1	
28	M 2317 bis	92780100	**Dado** cieco per perni bilancieri	2	
29	M 2317	95100313	**Rosetta** di guarnizione per perni porta bilancieri	2	
30	11512	25031800	**Perno** per bilanciere aspirazione	1	
31	M 121 bis	90714142	**Guarnizione** fibra per perni bilancieri	2	
32	11510	25030201	**Bilanciere** per valvola aspirazione	1	
33	11514	25030801	**Boccola** per bilanciere valvola aspirazione	1	
34	11515 bis	90118123	**Rosetta** di regolazione per bilancieri asp. e scarico	2	
35	11513	25031900	**Perno** per bilanciere scarico	1	
36	11511	25030401	**Bilanciere** per valvola scarico	1	
37	M 61 bis	92700071	**Dado** per vite con nicchia sui bilancieri	2	7 MA
38	M 2314	25034000	**Vite** con nicchia sui bilancieri	2	
39	11515	25030901	**Boccola** per bilanciere valvola scarico	1	
40	M 8006	25038200	**Cappellotto** per valvola scarico	2	
41	11517	25038101	**Mezzi** collarini di tenuta piattelli superiori	4	
42	11516	25038001	**Piattello** superiore per molle valvole aspirazione e scarico	2	
43	M 2378	25037401	**Molla** per valvole con forcella esterna	2	
44	M 2379	25037601	**Molla** per valvole con forcella interna	2	
45	11508	25037001	**Piattello** inferiore per molle valvole aspirazione e scarico	2	
46	11506	25036001	**Valvola** aspirazione	1	
47	11507	25036101	**Valvola** scarico	1	
48	M 2320/1	25022600	**Tappo** sulla testa	1	
49	M 2320 bis	90716321	**Guarnizione** per tappo sulla testa	1	
50	25001	25022301	**Testa** del motore compl. di guida valvole, ghiere, prigionieri e coperchi	1	

(segue)

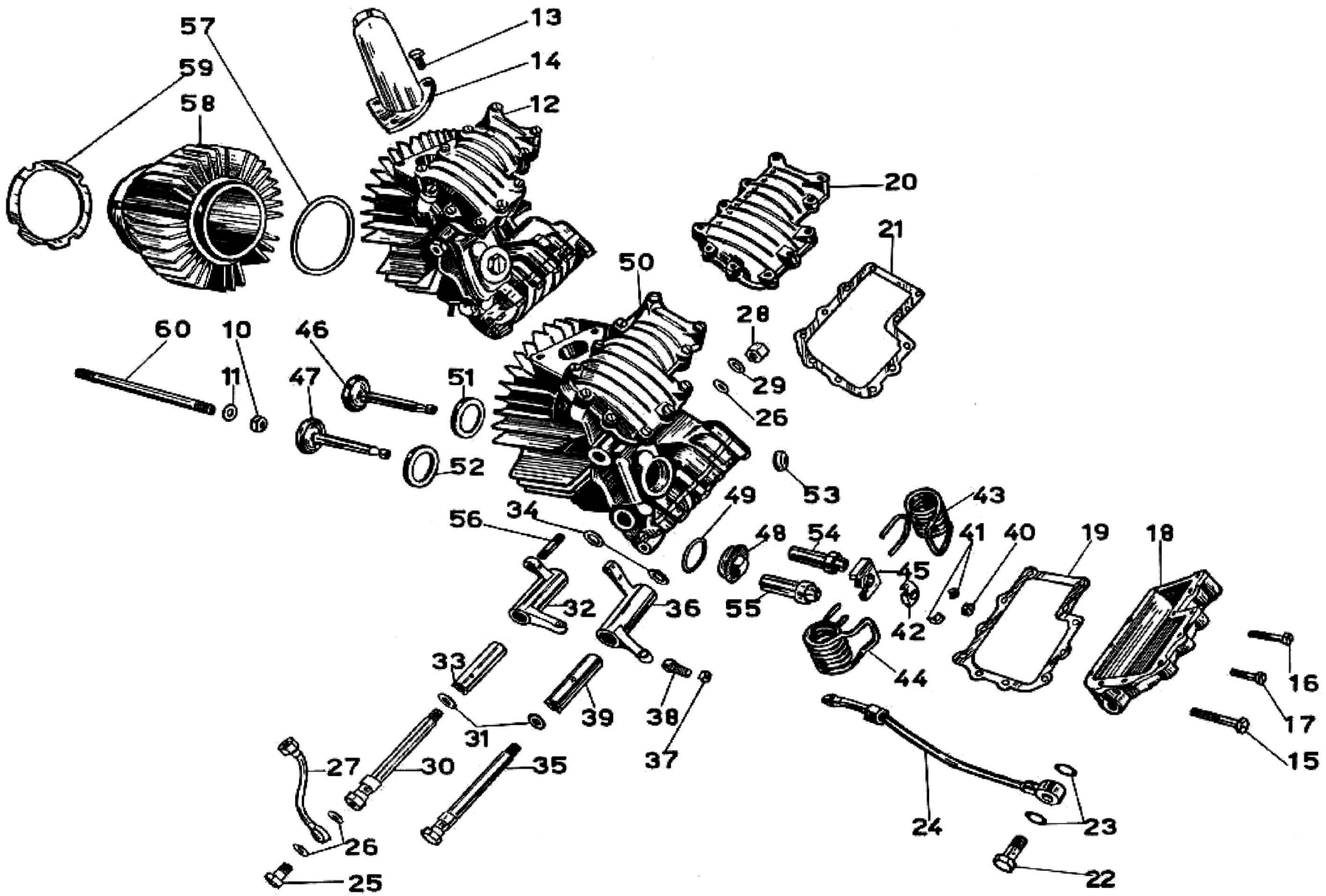
57
59
58
13
14
12
20
21
50
60
10
46
28
11
47
51
29
26
52
53
49
43
56
34
48
54
41
40
19
18
45
55
42
32
36
44
16
33
39
38
17
31
37
15
27
30
35
24
23
26
25
22

TAV. **1**

COMPLESSO : **Mototelaio**
SOTTOCOMPLESSO: **Motore**

GRUPPO : **Organi principali**
SOTTOGRUPPO: **Cilindro - Testa - Coperchi - Valvole**

N. Fig.	SIMBOLO N.° Disegno	SIMBOLO N.° Ordinaz.	DENOMINAZIONE	Quantità	Indicazioni suppletive
51	11500 bis/1 R	25036200	**Ghiera** per sede valvola aspirazione	1	
52	11500 ter/1 R	25036300	**Ghiera** per sede valvola scarico	1	
53	M 2307 ter	25035500	**Ghiera** per sede candela	1	
54	25004/R	25036601	**Guida** valvola aspirazione	1	
55	25005/R	25036701	**Guida** valvola scarico	1	
56	M 107	96507033	**Prigioniero** sulla testa per attacco tubo scarico	2	
57	M 8002 bis	90718890	**Guarnizione** rame - amianto fra cilindro e testa	1	
58	11501	25020201	**Cilindro** completo di canna	1	
59	11501 A	25020800	**Guarnizione** carta fra cilindro e basamento	1	
60	11534	96510225	**Prigioniero** fiss. cilindro e testa al basamento	4	

Dal N. di telaio 11237 al N. 14238 sono stati montati i seguenti particolari:

SIMBOLO		DENOMINAZIONE	Quant.
N. Disegno	N. d'Ordin.		
R E 10	95120105	Rosetta per prigionieri fiss. cilindro e testa	4
M 8182	96510257	Prigioniero lungo fiss. cilindro e testa	2
M 8181	96510206	Prigioniero corto fiss. cilindro e testa	2
M 30002	25020200	Cilindro motore	1
M 8251/8262	25022200	Testa del cilindro completa	1
T 71 bis	92602210	Dado per prigionieri laterali	2
M 8018 bis	92700122	Controdado per prigioniero centrale	2
T 209 B	95100311	Rosetta per prigioniero centrale	1
T 2075 bis	92700125	Dado per prigioniero centrale	1
M 8018 ter	95101430	Rosetta per prigioniero centrale	1
M 8256/8274	25024200	Scatola porta bilancieri completa	1
M 8269	25024800	Spessore prigioniero centrale	1
M 8270	25024900	Spessore per prigionieri laterali	2
D N 7	92700073	Dado per prigionieri scatola bilanc. e tubo copriastine	9
M 2035	95100173	Rosetta per prig. scatola	7
M 8259	25024500	Coperchio per scatola porta bilancieri	1
M 30041	25031000	Boccola corta inf. bilanciere aspirazione	1
M 30043	25031100	Boccola lunga inf. bilanciere scarico	1
M 8275	25030400	Bilanciere valvola scarico	1
M 8274	25030200	Bilanciere valvola aspirazione	1
M 8278	95100693	Rosetta tenuta feltro	2
M 8278 bis	90713180	Guarnizione feltro	2
M 8026	25033300	Pastiglia per bilancieri	2
M 61 bis	92700071	Dado per viti registro valvole	2
M 2027	09034000	Vite registro valvole	2
T 150 bis	98107024	Bullone fissaggio boccole inferiori	2
M 149 ter	95100179	Rosetta per bulloni fissaggio boccole	2
M 30040	25030800	Boccola corta sup. per bilanciere aspirazione	1
M 30042	25030900	Boccola lunga sup. per bilanciere scarico	1
M 8258/2034	25024400	Corpo scatola porta bilancieri	1
M 2034	96507036	Prigioniero sulla scatola	7
M 8258/8259	25024300	Scatola porta bilancieri	1
25037	25159300	Tubazione ric. olio della scatola	1
25050	95950161	Raccordo attacco tubazione scarico	1
M 30007	25115000	Pipa aspirazione	1
M 8251/8007	08022325	Testa del cilindro con guida valvola e prigionieri	1
M 8006	25038200	Cappelletto per valvole	2
M 2012	25037600	Molla per valvole con forcella interna	2
M 2013	25037400	Molla per valvole con forcella esterna	2
M 8011	25038100	Mezzi collarini di tenuta	4
M 8010	25038000	Piattello superiore porta molle	2
M 8263	25036100	Valvola scarico	1
M 8262	25036000	Valvola aspirazione	1
M 8009	25037000	Piattello inferiore porta molle	2
M 8264	25036700	Guida valvola scarico	1
M 8007	25036600	Guida valvola aspirazione	1
M 8267	96510055	Prigioniero laterale sulla testa	1
M 8268	96510060	Prigioniero laterale con gola	1
M 8266	96512108	Prigioniero centrale sulla testa	1

Tavola 2

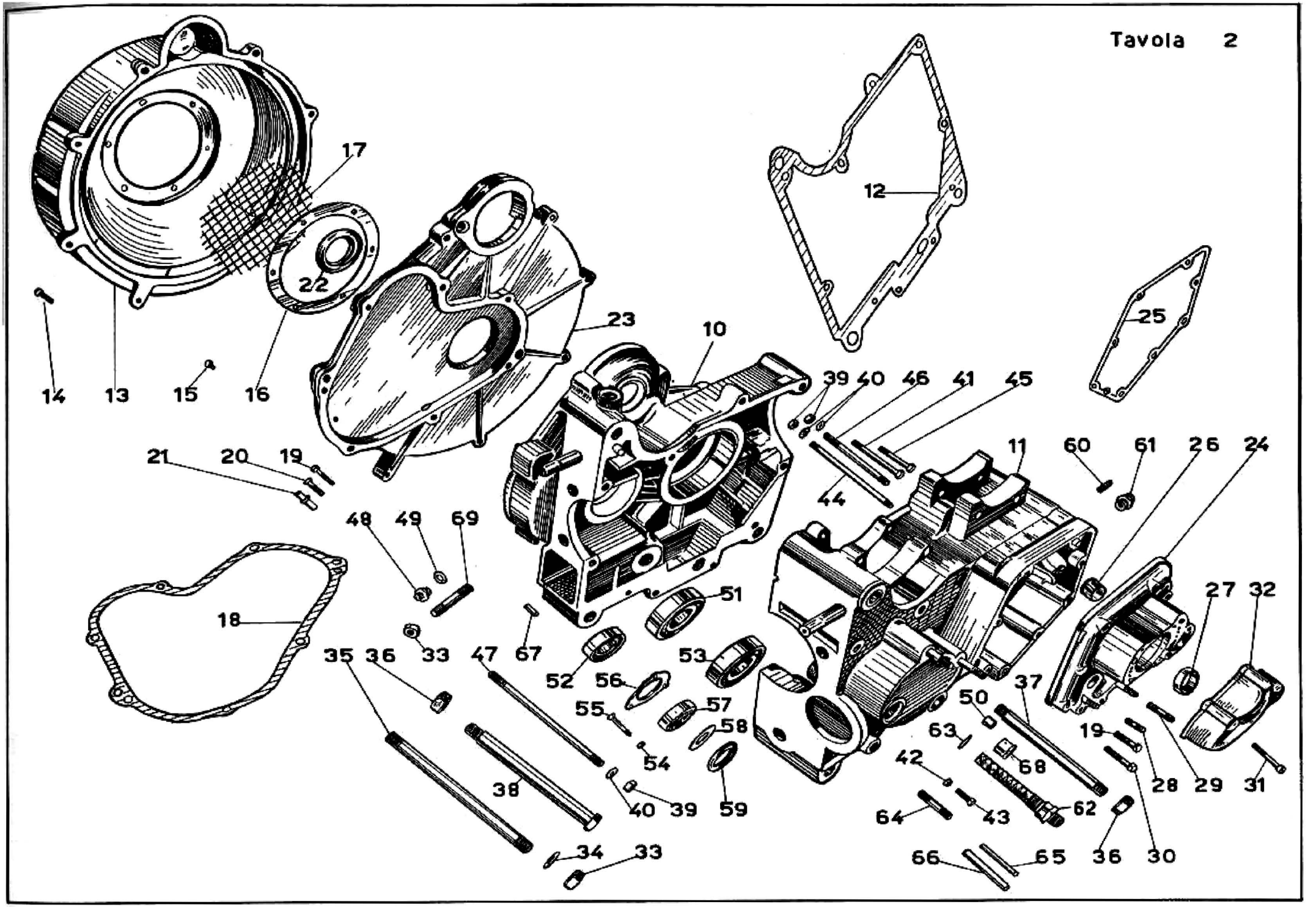

17
12
22
23
10
25
14
13
15
16
39
40
46
41
45
21
20
19
11
60
61
26
24
44
48
49
69
51
27
32
18
33
47
67
35
36
52
56
53
37
50
55
57
58
63
19
54
42
68
28
29
31
38
40
39
59
64
43
62
34
33
66
65
36
30

TAV. **2** COMPLESSO : **Mototelaio** GRUPPO : **Organi principali**
SOTTOCOMPLESSO: **Motore** SOTTOGRUPPO: **Basamento e coperchi**

N. Fig.	SIMBOLO N.° Disegno	SIMBOLO N. d' Ordinaz.	DENOMINAZIONE	Quantità	Indicazioni suppletive
10	25926	25000701	**Basamento** motore lato volano	1	
11	25925	25001001	**Basamento** motore lato distribuzione	1	
12	25941	25000900	**Guarnizione** fra i basamenti	1	
13	25930	25000200	**Scatola** del ventilatore	1	
14	M 8191	98366022	**Vite** fiss. scatola del ventilatore	7	
15	M 144	98385005	**Vite** fiss. rete di riparo sulla scatola ventilatore	6	
16	25059	25069200	**Anello** di tenuta rete di riparo sulla scatola ventilatore	1	
17	25058	25069100	**Retina** sulla scatola ventilatore	1	
18	25943	25000600	**Guarnizione** fra basamento e coperchio lato volano	1	
19	38026	98106028	**Bullone** fiss. coperchio basamento lato volano e distribuz.	13	
20	25937	98306026	**Vite** fiss. coperchio basamento lato volano	1	
21	25938	25019000	**Spina** di riferimento sul coperchio basamento lato volano	2	
22	25939	90405065	**Anello** di tenuta sul coperchio basamento lato volano	1	Angus MIM 5065
23	25929	25000401	**Coperchio** basamento lato volano	1	
24	25927	25001301	**Coperchio** basamento lato distribuzione	1	
25	25944	25001200	**Guarnizione** fra basamento e coperchio lato distribuzione	1	
26	M 2078/R	25016500	**Boccola** per coperchio lato distribuzione	1	
27	25940	90401628	**Anello** di tenuta	1	Angus MIM 1628
28	M 2110	96506024	**Prigioniero** corto fiss. pompa olio	2	
29	M 2111	96506035	**Prigioniero** lungo fiss. pompa olio	1	
30	38082	98106034	**Bullone** fiss. coperchio parte grani riferimento	2	
31	25931	98305033	**Vite** fiss. coperchietto riparo ruttore	3	
32	25928	25001600	**Coperchietto** riparo ruttore	1	
33	T 2075 bis	92700125	**Dado** per tirante superiore fiss. motore al triangolo ant. e per prigioniero fiss. motore alla scatola cambio	4	12 x 1,25 M
34	M 8018 ter	95101430	**Rosetta** per tirante superiore fiss. motore al triangolo ant.	2	22 x 12,5 x 1,5
35	25446	96512166	**Tirante** superiore fiss. motore al triangolo ant.	1	12 x 1,25 M x 166
36	T 2011	92701148	**Dado** per tirante ant. e per bullone fiss. motore alle piastre del supporto	3	14 MB
37	25957	96514156	**Tirante** anteriore fiss. motore alle piastre del supporto	1	
38	25958	98114145	**Bullone** posteriore fiss. motore alle piastre del supporto	1	
39	D N 8	92701087	**Dado** per prigioniero lungo sul basamento lato volano, per prigioniero sul basamento volano post. super. e per tirante serraggio basamento parte ant. inferiore	7	8 MA
40	M 145 ter	95101231	**Rosetta** per bullone serraggio basamento parte ant. super., per bullone corto serraggio basamento parte superiore, per prigioniero lungo sul basamento lato volano, per prigioniero sul basamento volano posteriore superiore e per tirante serraggio basamento parte anteriore inferiore	9	8,25 x 17 x 1,5
41	25936	98108051	**Bullone** corto serraggio basamento parte superiore	1	
42	D N 6	92602206	**Dado** per bullone serraggio basamento parte inferiore	3	6 MA
43	M 140	98106017	**Bullone** serraggio basamento parte inferiore	3	6 MA x 17
44	M 8184	96508146	**Tirante** serraggio basamento parte anteriore inferiore	1	8 MA x 145
45	25935	98108081	**Bullone** serraggio basamento parte anteriore superiore	1	

(segue)

Tavola 2

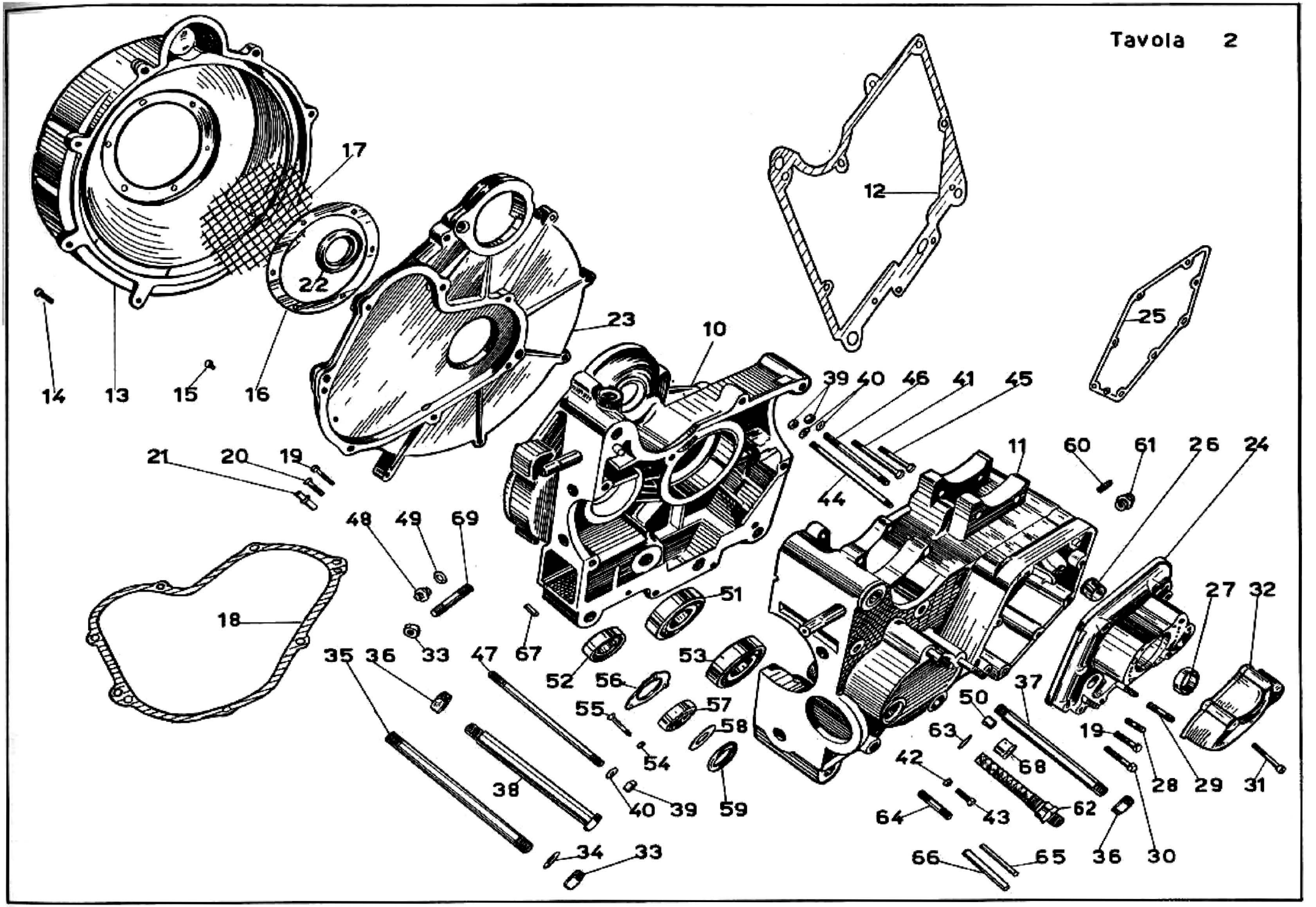

17
12
22
23
10
25
14
13
15
16
39
40
46
41
45
21
20
19
11
60
61
26
24
44
48
49
69
51
27
32
18
33
47
67
35
36
52
56
53
37
50
55
57
58
63
19
54
42
68
28
29
31
38
40
39
59
64
43
62
34
33
66
65
36
30

N. Fig.	SIMBOLO N.° Disegno	SIMBOLO N.° Ordinaz.	DENOMINAZIONE	Quantità	Indicazioni suppletive
46	25057	96508114	**Prigioniero** sul basamento lato volano posteriore superiore	2	8 MA x 114
47	25056	96508167	**Prigioniero** lungo sul basamento lato volano	1	8 MA x 167
48	M 192	95950241	**Raccordo** per sfiatatoio sul basamento volano	1	
49	M 192 A	90714101	**Guarnizione** per tappo sfiatatoio grande	1	
50	M 2373	91110607	**Bussolina** sul basamento distribuzione di riferimento cop.	2	
51	M 8059	92234435	**Cuscinetto** a rulli per albero a motore	1	35 x 80 x 21 (Riv 8 DBPV)
52	25055	92234225	**Cuscinetto** a rulli sull'albero parte ingr. conico	1	25 x 52 x 15 (Riv 2 DAPV)
53	M 8058	92201435	**Cuscinetto** a sfere per albero motore	1	35 x 80 x 21 (Riv 8 B)
54	41093	92700050	**Dado** per vite fiss. rosetta sul basamento	3	5 MA
55	25049 ter	98385031	**Vite** fiss. rosetta sul basamento	3	5 MA x 31
56	25049 bis	25013400	**Rosetta** sul basamento lato distribuzione per tenuta cuscin.	1	
57	25049	92249220	**Cuscinetto** a rulli conici per albero porta pignone	1	20x47x14 (Riv 01/02/7204)
58	25047	25013700	**Anello** di spessore e tenuta feltro sull'albero porta pignone conico	1	
59	25048	25013600	**Guarnizione** sul basamento lato distrib. per albero porta pignone conico	1	
60	M 2088	96507022	**Prigioniero** fiss. tubo copriastine	2	7 MA x 22
61	25050	95950161	**Raccordo** ricupero olio dalla testa	1	
62	25107	25152200	**Raccordo** ricupero olio dal basamento	1	
63	25111	90714165	**Guarnizione** per raccordo ricupero olio dal basamento	1	
64	M 8186	96508041	**Prigioniero** fiss. coperchio pignone	2	8 MA x 41
65	25052	95510546	**Spina** fiss. fascette dinamo	2	
66	T 30438	95510854	**Spina** fiss. fascetta motorino avviamento	2	
67	24016	95512081	**Grano** di riferimento	4	
68	25932	25016400	**Boccola** per albero camme sul basamento lato distribuzione	1	
69	25051 bis	96512060	**Prigioniero** sul basamento fiss. scatola cambio	2	12 x 1,25 x 61

Dal N. di telaio 11237 al N. EDP 89 sono stati montati i seguenti particolari:

SIMBOLO		DENOMINAZIONE	Quant.
N. Disegno	N. d'Ordin.		
25041	25000700	Basamento motore lato volano	1
25040	25003000	Basamento motore lato distribuzione	1
T 8046	96514155	Tirante anteriore fissaggio motore alle piastre del supporto	1
25446 bis	98114144	Bullone posteriore fissaggio motore	1
M 8183	98308165	Bullone serraggio basamento parte ant. e attacco fascetta magnete	1
25051	25714100	Prigioniero sul basamento per fascetta magnete	1
25535	95950240	Raccordo per sfiatatoio	1
M 121 bis	90714142	Guarnizione per tappo sfiatatoio	1
M 8537	98309006	Tappo per sfiatatoio	1
M 8537 bis	90714092	Guarnizione fibra per sfiatatoio	1
M 8054	95100953	Anello premistoppa albero motore	1
M 8053	90713401	Anello feltro di tenuta olio	1
25053 bis	90563546	Anello gomma nel basamento per albero porta pignone conico	1
25042/1	25001300	Coperchio lato distribuzione	1
M 2198	98366029	Vite fissaggio coperchio distribuzione	10
M 2101	95790126	Bullone tendifilo alzavalvola	1
M 70bis	92700072	Dado per bullone tendifilo alzavalvola	1
D N 6	92602206	Dado fissaggio leva alzavalvola	1
R E 6	95120065	Rosetta elastica fissaggio leva alzavalvola	1
M 56	25800700	Molla richiamo leva alzavalvola	1
M 64	95780249	Spina fissaggio forcellino alla leva	1
M 8288 bis	25800501	Leva alzavalvola	1
M 67	94321140	Molla per leva alzavalvola	1
M 2095	25802100	Camma alzavalvola	1
M 2096	91121129	Guida camma alz. valvola sul coperchio lato distribuzione	1
M 2100	25803700	Attacco per molla ritorno alzavalvola	1
M 68 N	95715228	Copocorda per trasmissione alzavalvola	1
M 68	25625800	Forcellino per leva alzavalvola	1
25582	25801500	Trasmissione comando alzavalvola	1
12346/8061	25053200	Camma aspirazione e scarico completa di boccola	1
M 8061	91121612	Boccola per camma aspirazione e scarico	2
M 8516	25056100	Perno per camma aspirazione e scarico	1
M 8063	98510507	Grano di fermo perno camma	1
25045	25000201	Scatola del ventilatore	1
M 2197	98366031	Vite lunga fissaggio coperchio volano	2
M 141	98366025	Vite corta fissaggio coperchio volano	5
M 0158	98307009	Tappo scarico olio sul coperchio	1
M 0156 ter	90714070	Guarnizione per tappo scarico olio	1
25043/1	25000400	Coperchio basamento lato volano	1

Tavola 3

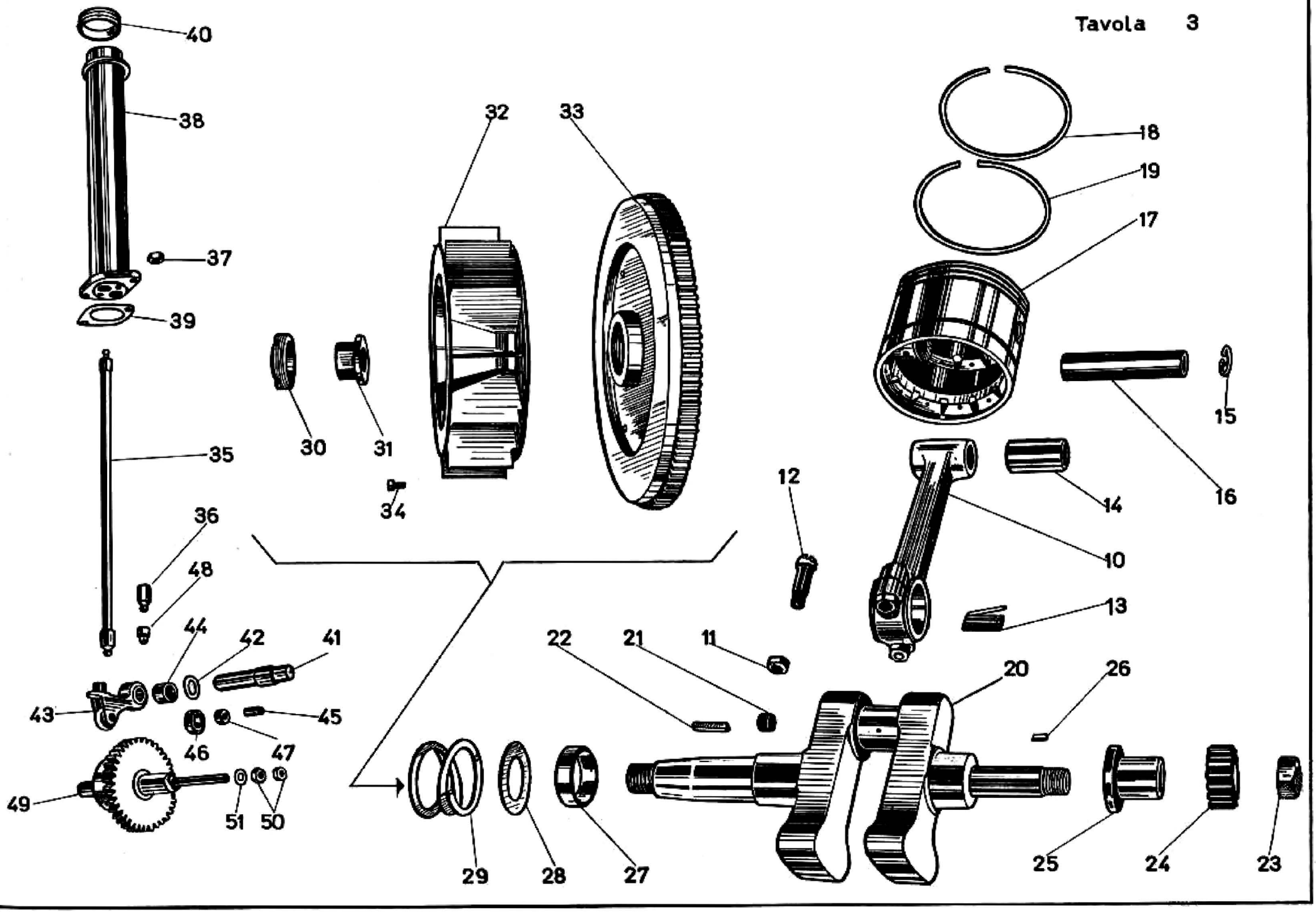
40
38
37
39
35
36
48
44
42
41
43
45
46
47
49
51
50
32
33
30
31
34
29
28
27
22
21
11
12
10
18
19
17
15
16
14
13
20
26
25
24
23

TAV. **3**

COMPLESSO : **Mototelaio**
SOTTOCOMPLESSO: **Motore**

GRUPPO : **Organi principali**
SOTTOGRUPPO: **Albero motore - Biella - Pistone - Volano - Ventola - Distribuzione**

N. Fig.	SIMBOLO N.° Disegno	SIMBOLO N.° Ordinaz.	DENOMINAZIONE	Quantità	Indicazioni supplettive
10	M 8047/18	25061500	**Biella** completa di boccola, cappello e bulloni	1	
11	M 19 bis	92701081	**Dado** per bulloni testa di biella	2	8 MB
12	M 8047 bis	09062200	**Bullone** per testa di biella	2	
13	MA 17	92296733	**Aghi** per testa di biella	33	Ø 3 x 23,8
14	M 18/R	25062000	**Boccola** per piede di biella	1	
15	M 14	90351021	**Molla** di tenuta spinotto per pistone	2	
16	M 8049 bis	25061200	**Spinotto** per pistone	1	
17	25060 bis	25060410	**Pistone**	1	
18	M 12	25060800	**Fascia** elastica	2	
19	M 12 R	25060900	**Fascia** elastica raschiaolio	2	
20	25060	25064200	**Albero** motore	1	
21	M 2531	98511207	**Tappo** grande per albero motore	1	
22	M 26	91741550	**Chiavella** per volano sull'albero motore	1	
23	25066	92701181	**Dado** per albero motore - lato distribuzione	1	
24	M 8052	25072000	**Ingranaggio** sull'albero motore comando distribuzione	1	
25	M 8511	25065600	**Manicotto** di spessore sull'albero motore	1	
26	M 25	91702346	**Chiavella** sull'albero motore lato distribuzione	1	
27	25942	91183511	**Anello** di spessore per cuscinetto a rulli	1	
28	M 110	95100909	**Anello** di tenuta molla di spinta pignone motore	1	
29	M 13132	94321520	**Molla** di spinta pignone motore	1	
30	25065	93702400	**Ghiera** per volano a vite sinistra	1	
31	25063	25067100	**Dado** per volano	1	
32	25067	25068000	**Ventola** per ventilatore	1	
33	25945	25067001	**Volano** motore	1	
34	T 134	98106009	**Bullone** fiss. ventola al volano	6	
35	11531	11045000	**Astina** comando bilancieri completa	2	
36	11533	11045200	**Pasticca** per astine bilancieri	4	
37	D N 7	92700073	**Dado** per tubo copriastine bilancieri	2	7 MA
38	11526/1	25046001	**Tubo** copriastine bilancieri	1	
39	11530 bis	25047100	**Guarnizione** tra tubo copriastine e basamento	1	
40	11526 bis	90512939	**Guarnizione** tra tubo copriastine e testa	1	
41	M 8069	25052400	**Perno** porta levette aspirazione e scarico	1	
42	M 8522	95100463	**Rosetta** di spessore fra le levette asp. e scarico	1	
43	M 8240/2082	25050200	**Levetta** aspiraz. e scarico	2	
44	M 2082/R	91111311	**Boccola** per levette aspirazione e scarico	2	
45	M 2093	25052200	**Perno** per rullo levette aspirazione e scarico	2	
46	M 8282	25051200	**Rullo** per levette aspirazione e scarico	2	
47	M 2092	25051400	**Boccola** per rulli levette aspirazione e scarico	2	

(segue)

Tavola 3

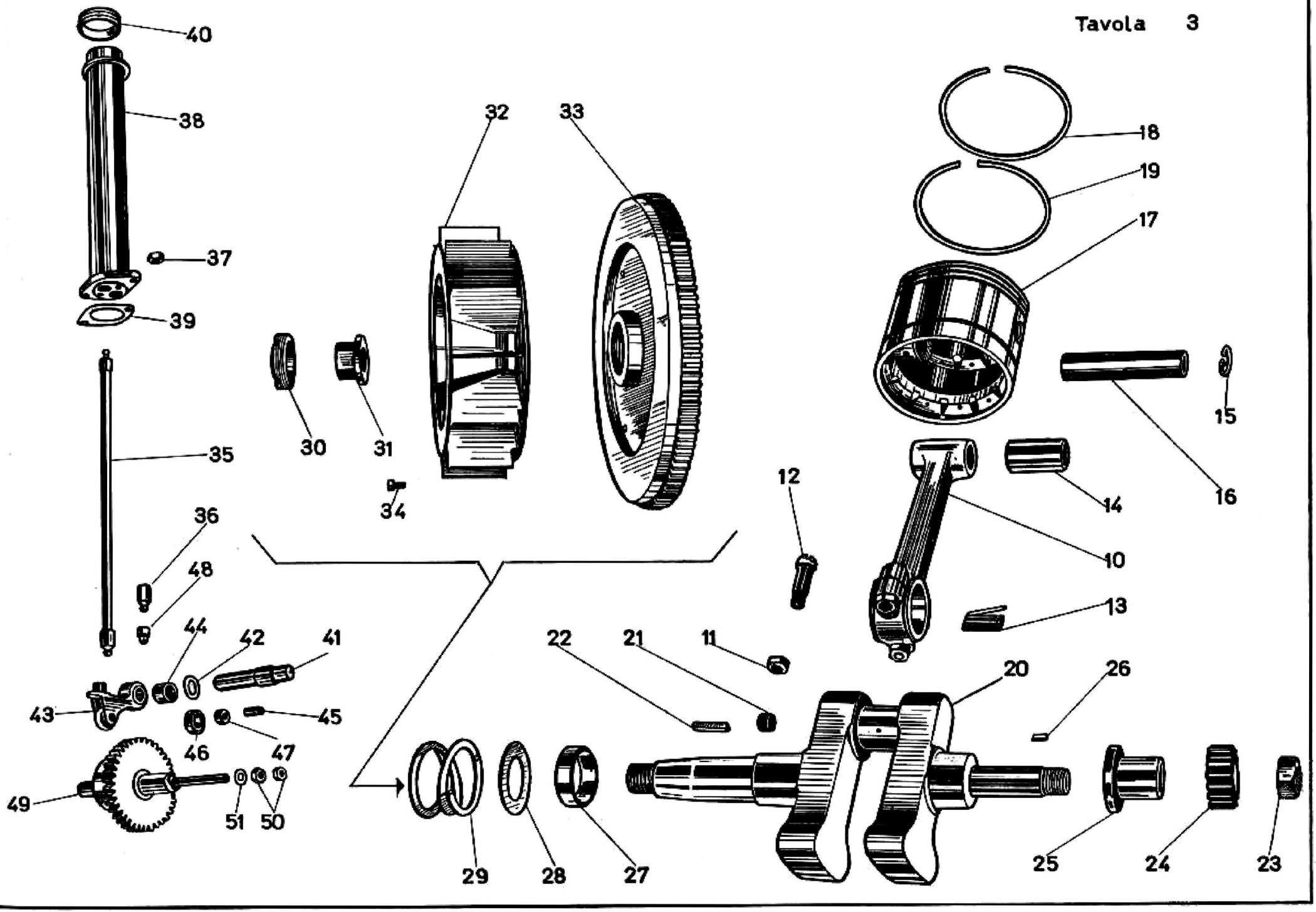
40
38
37
39
35
36
48
44
42
41
43
45
46
47
49
51
50
32
33
30
31
34
29
28
27
22
21
11
12
10
18
19
17
15
16
14
13
20
26
25
24
23

N. Fig.	SIMBOLO N.° Disegno	SIMBOLO N. d' Ordinaz.	DENOMINAZIONE	Quantità	Indicazioni supplettive
48	M 8068	25051600	**Pasticca** per levette aspirazione e scarico	2	
49	25948	25053201	**Camma** aspirazione e scarico	1	
50	31186/1	92700070	**Dado** per fiss. ruttore sulla camma	2	
51	T 5146	95100317	**Rosetta** per fiss. ruttore alla camma	1	

Dal N. di telaio 11237 al N. EDP 89 sono stati montati i seguenti particolari:

SIMBOLO N. Disegno	SIMBOLO N. d'Ordin.	DENOMINAZIONE	Quant.
		Dal N. 11237 al N. 14238	
M 8283	25045000	Astina comando bilancieri	2
M 8292	25046000	Tubo copriastine bilancieri	1
M 2169	90716240	Guarnizione gomma per tubo copriastine	1
		Dal N. 11237 al N. EDP 89	
25062/1	25067000	**Volano** motore	1

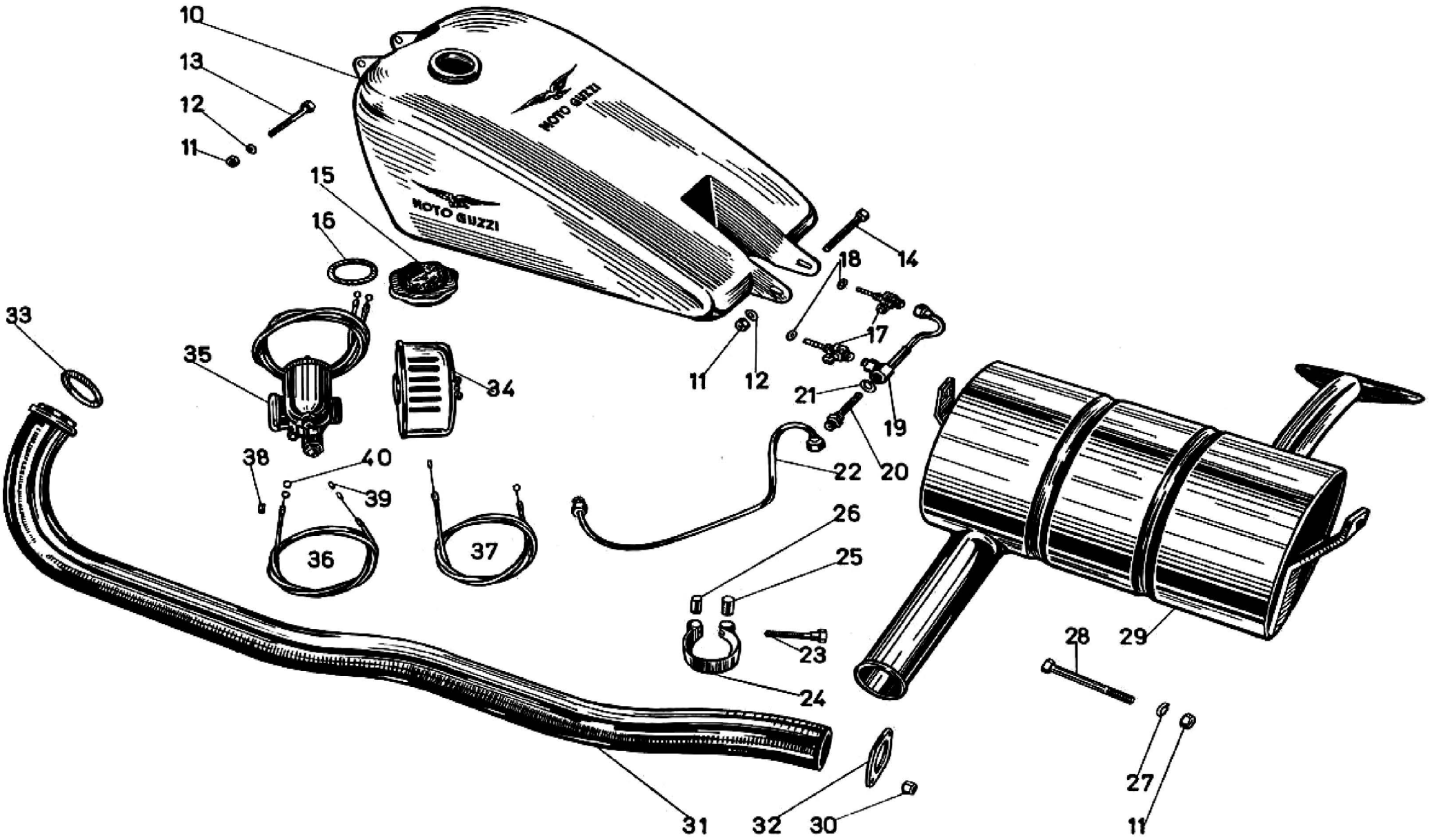
10
13
12
11
15
16
33
35
34
38
40
39
36
37
11
12
18
14
17
21
19
20
22
26
25
23
24
31
32
30
28
29
27
11
MOTO GUZZI
MOTO GUZZI

TAV. **4**

COMPLESSO : **Mototelaio**
SOTTOCOMPLESSO : **Motore**

GRUPPO : **Alimentazione e scarico**
SOTTOGRUPPO : **Serbatoio carburante - Carburatore - Tubo scarico e silenziatore**

N. Fig.	SIMBOLO N.° Disegno	SIMBOLO N.° Ordinaz.	DENOMINAZIONE	Quantità	Indicazioni suppletive
10	25135	25100200	**Serbatoio** carburante	1	
11	D N 8	92701087	**Dado** per bulloni attacco serbatoio carburante e per bulloni fiss. silenziatore al telaio	4	8 MA
12	M 145 ter	95101231	**Rosetta** per bulloni attacco serbatoio carburante	2	8,25 x 17 x 1,5
13	12331 bis	98108086	**Bullone** fiss. serbatoio al telaio parte anteriore	1	8 MA x 84
14	12331	98108079	**Bullone** fiss. serbatoio al telaio parte post.	1	8 MA x 79
15	25137	25104000	**Tappo** per serbatoio carburante	1	
16	25140	90716470	**Guarnizione** per tappo serbatoio	1	
17	T 16601	25105400	**Rubinetto** carburante	2	
18	TA 175 G	90714100	**Guarnizione** fibra per rubinetti	4	
19	25954	25106001	**Corpo** filtro carburante	1	
20	T 333	25106800	**Raccordo** con retina per filtro carburante	1	
21	T 333 bis	90714122	**Guarnizione** fibra per filtro	1	
22	25955	25108001	**Tubazione** alimentazione	1	
23	M 172	99105082	**Bullone** serraggio fascetta	1	
24	12338	11123400	**Fascetta** completa di rulli	1	
25	T 8521 ter	95716162	**Rullo** non filettato per fascetta	1	
26	T 8521 bis	95716260	**Rullo** filettato per fascetta	1	
27	R E 8	95120085	**Rosetta** elastica per bullone fiss. silenziatore al telaio	2	
28	T 8149	98108064	**Bullone** fiss. silenziatore al telaio	2	
29	25638	25123000	**Silenziatore**	1	
30	M 107 bis	92700077	**Dado** fiss. tubo scarico alla testa	2	7 MA
31	25901	25120800	**Tubo** scarico	1	
32	T 8391	08120200	**Flangia** per attacco tubo scarico alla testa	1	
33	M 186	90718455	**Guarnizione** per tubo scarico	1	
34		25113200	**Filtro** d'aria	1	Dell'Orto F 20
35		25112600	**Carburatore**	1	Dell'Orto MC 26 F
36	25585/85 bis	25117000	**Trasmissione** comando aria del carburatore	1	
37	25584/84 bis	25117500	**Trasmissione** comando gas del carburatore	1	
38	T 234	95720122	**Coprifilo** per guaina	4	
39	T 16162	95715114	**Capocorda** per cavi (parte carburatore)	2	
40	T 193 N	95716517	**Capocorda** per cavi (parte leve)	2	

Dal N. di telaio 11237 al N. EDP 89 sono stati montati i seguenti particolari:

SIMBOLO N. Disegno	SIMBOLO N. d'Ordin.	DENOMINAZIONE	Quant.
		Dal N. 11237 al N. EAQ 99	
T 129 bis	98108017	**Bullone** fissaggio silenziatore	1
D N 8	92701087	**Dado** per bullone fissaggio silenziatore	1
R E 8	95120085	**Rosetta** elastica per bullone	1
		Dal N. 11237 al N. EDP 89	
T 5133	11106000	**Corpo** filtro carburante	1
T 30121	25108000	**Tubazione** alimentazione carburante	1

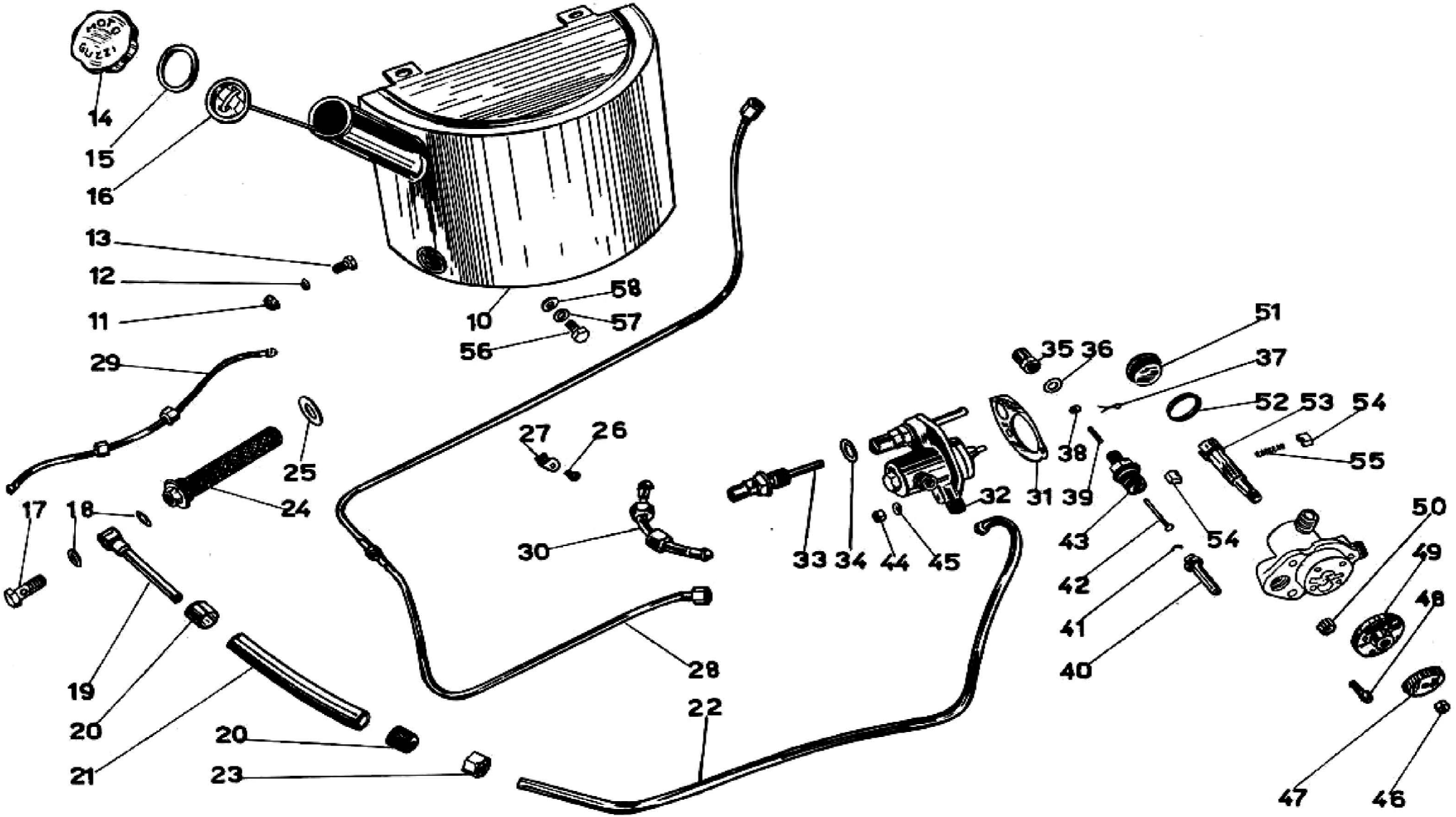
14
15
16
13
12
11
29
10
58
57
56
25
24
27
26
30
17
18
19
20
21
20
23
28
22
33
34
44
45
32
31
38
39
35
36
51
37
52
53
54
55
43
42
41
40
54
50
49
48
47
46

TAV. **5**

COMPLESSO : **Mototelaio**
SOTTOCOMPLESSO : **Motore**

GRUPPO : **Lubrificazione**
SOTTOGRUPPO : **Serbatoio olio - Tubazioni - Pompa olio**

N. Fig.	SIMBOLO N.° Disegno	SIMBOLO N. d' Ordinaz.	DENOMINAZIONE	Quantità	Indicazioni supplettive
10	25520	25140200	**Serbatoio** olio	1	
11	D N 8	92701087	**Dado** per bulloni fiss. serbatoio al telaio parte super.	2	8 MA
12	R E 8	95120085	**Rosetta** elastica per bulloni fiss. serbatoio parte sup.	2	8,5 x 13,5 x 2,5
13	T 129 bis	98108017	**Bullone** fiss. serbatoio al telaio parte superiore	2	8 MA x 17,5
14	25519	25142300	**Tappo** per serbatoio	1	
15	T 8403 bis	90716320	**Guarnizione** per tappo serbatoio	1	
16	25528	25143000	**Asta** di livello per serbatoio olio	1	
17	TA 182	95990060	**Bullone** cavo per attacco tubazione al serbatoio	1	
18	TA 180 ter	90714113	**Guarnizione** fibra per bullone cavo	2	
19	T 9487	25145100	**Tubazione** mandata olio dal serbatoio	1	
20	31573	95190095	**Cappuccio** per tubo gomma	2	
21	T 187	95985711	**Tubo** gomma di mandata olio	1	
22	25529	25145700	**Tubazione** alimentazione olio alla pompa	1	
23	25106	95920092	**Dado** per raccordo conico tubazione	1	
24	31564	32143500	**Filtro** nel serbatoio olio	1	
25	T 35102 bis	90714251	**Guarnizione** fibra per filtro nel serbatoio olio	1	
26	10069 bis	98344004	**Vite** fiss. cavallotto per tubazione ricupero olio	2	
27	12335 ter	25157700	**Cavallotto** fiss. tubazione ricupero olio	2	
28	25542	25155001	**Tubazione** ricupero olio dalla pompa al serbatoio	1	
29	25536	25158200	**Tubazione** per sfiatatoio olio	1	
30	25103	25154000	**Tubazione** ricupero olio dal basamento alla pompa	1	
31	M 9077	25147500	**Guarnizione** carta per pompa olio	1	
32	25098 bis/9068	25146300	**Pompa** olio completa di valvolina	1	
33	M 9068	25149200	**Getto** completo di valvolina automatica	1	
34	M 9076	90714170	**Guarnizione** per valvola automatica	1	
35	M 9074	25149300	**Cappellotto** per valvola automatica	1	
36	M 9073	90714112	**Guarnizione** per cappellotto valvola automatica	1	
37	M 9072 bis	95500007	**Copiglia** di tenuta piattello valvolina automatica	1	
38	M 9072	95100002	**Piattello** di tenuta molla per valvolina automatica	1	
39	M 9071	94321045	**Molla** per valvolina automatica	1	
40	M 9075	25151300	**Getto** sul corpo della valvolina automatica	1	
41	M 9075 bis	25151000	**Cavallottino** di arresto valvolina	1	
42	M 9070	25150500	**Valvolina** di regolazione	1	
43	M 9069	25150800	**Corpo** per valvola automatica	1	
44	D N 6	92602206	**Dado** per prigionieri fiss. pompa olio	3	6 MA
45	R E 6	95120065	**Rosetta** elastica per dado fiss. pompa olio	2	
46	M 115 ter	92701086	**Dado** per albero pompa olio	1	8 MB
47	M 114	25147700	**Ingranaggio** comando pompa olio	1	
48	M 117	98305015	**Vite** fiss. coperchio con guida per pompa olio	4	5 x 0,85 M x 14
49	25100 bis	25147200	**Coperchio** con guida per pompa olio	1	
50	M 30030	25148500	**Ingranaggio** alimentazione olio	1	

(segue)

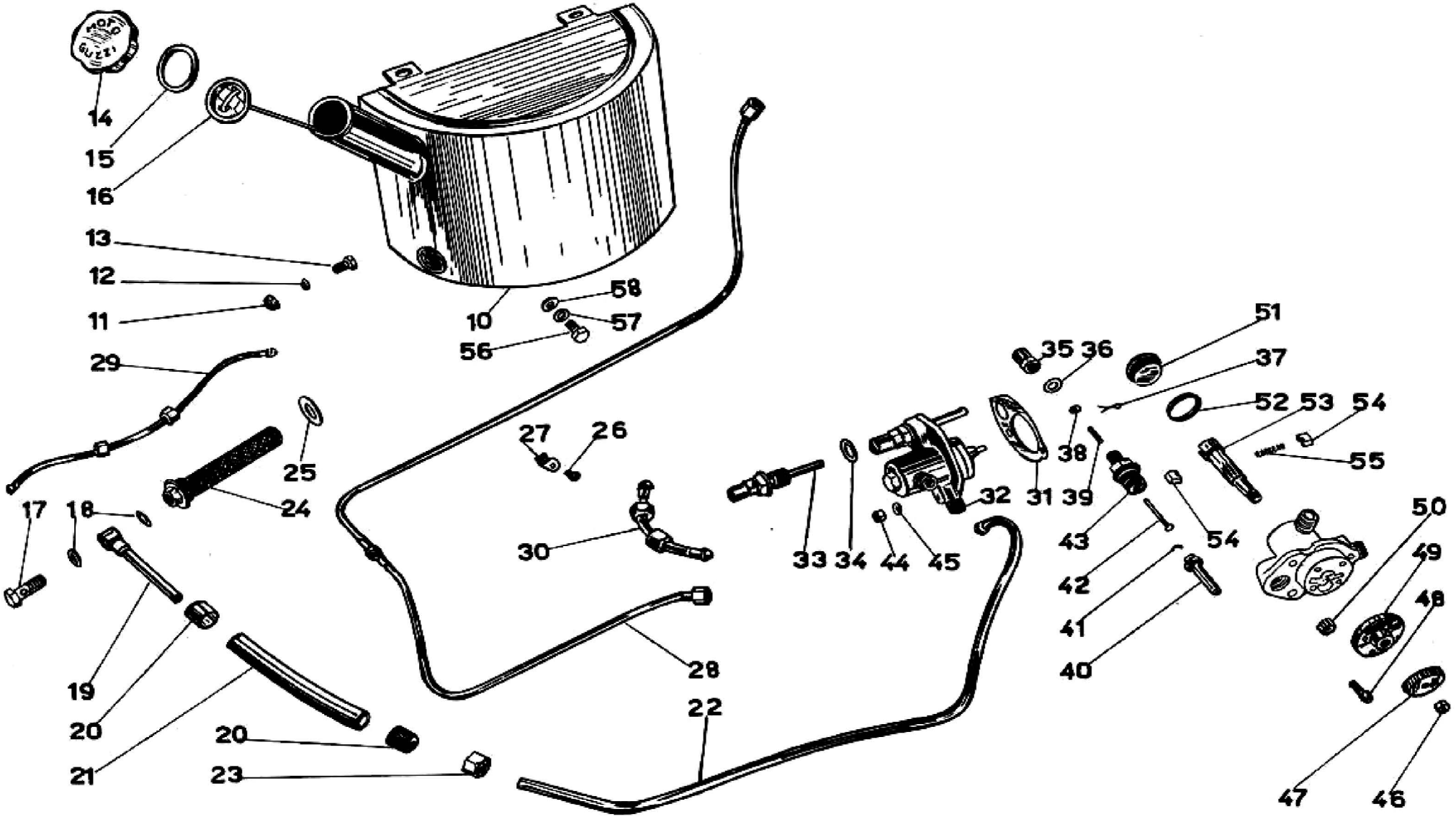
14
15
16
13
12
11
29
10
58
57
56
25
24
27
26
30
17
18
19
20
21
20
23
28
22
33
34
44
45
32
31
38
39
35
36
51
37
52
53
54
55
43
42
41
40
54
50
49
48
47
46

TAV. **5** COMPLESSO : **Mototelaio** GRUPPO : **Lubrificazione**
SOTTOCOMPLESSO: **Motore** SOTTOGRUPPO: **Serbatoio olio - Tubazioni - Pompa olio**

N. Fig.	SIMBOLO N.° Disegno	SIMBOLO N.° Ordinaz.	DENOMINAZIONE	Quantità	Indicazioni supplettive
51	25101	25147400	**Coperchio** per pompa olio	1	
52	25102	90712280	**Guarnizione** per coperchio pompa olio	1	
53	M 115	25147800	**Albero** dentato per pompa olio	1	
54	M 120	25148100	**Palette** per pompa olio	2	
55	M 108	94321046	**Molla** per palette	1	
56	25538	99105106	**Bullone** inferiore per attacco serbatoio	1	
57	38412	95100327	**Rosetta** per bullone inferiore attacco serbatoio	1	
58	25539	90716100	**Anello** elastico sul bullone per attacco serbatoio parte inf.	1	

Dal N. di telaio 11237 al N. 14238 è stato montato il seguente particolare:

SIMBOLO N. Disegno	SIMBOLO N. d'Ordin.	DENOMINAZIONE	Quant.
25531	25155000	**Tubazione** ricupero olio dalla pompa al serbatoio	1

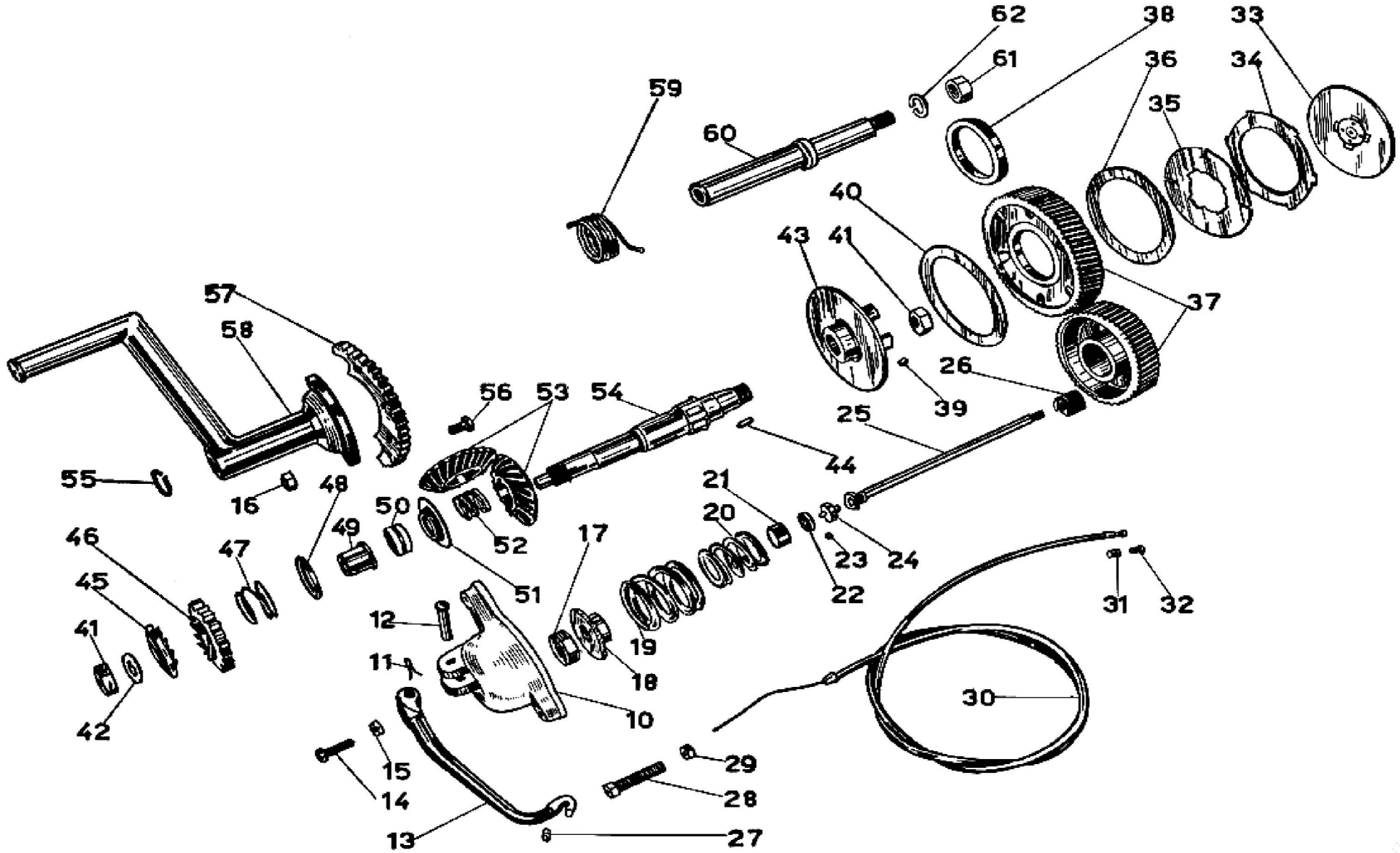
62
38
33
61
36
34
59
35
60
40
43
41
37
57
58
26
56
53
54
39
25
44
55
16
48
21
50
20
49
52
17
23
24
46
47
22
45
51
31
32
12
41
19
11
18
30
10
42
15
29
14
28
13
27

TAV. **6** COMPLESSO : **Mototelaio** GRUPPO : **Innesto e avviamento**
SOTTOCOMPLESSO: **Trasmissione** SOTTOGRUPPO: **Innesto e comando frizione - Avviamento motore**

N. Fig.	SIMBOLO N.° Disegno	SIMBOLO N. d' Ordinaz.	DENOMINAZIONE	Quantità	Indicazioni supplettive
10	25044/2	25090900	**Cappellotto** coprimolla frizione	1	
11	M 160 bis	95500222	**Copiglia** per spina fiss. leva frizione	1	2 x 22
12	M 160	95780271	**Spina** fiss. leva frizione	1	
13	25081	25090100	**Leva** disinnesto frizione	1	
14	25081 bis	25091100	**Vite** per leva disinnesto frizione	1	
15	D N 6	92602206	**Dado** per vite leva disinnesto frizione	1	6 MA
16	D N 8	92701087	**Dado** per bulloni fiss. settore al tubo pedale messa in moto	3	8 MA
17		92700202	**Controdado** per manicotto regolazione frizione	1	
18	M 2140	25082900	**Manicotto** spingimolle frizione	1	
19	M 8114	94321490	**Molla** per frizione - esterna	1	
20	M 5857	94321372	**Molla** per frizione - interna	1	
21	25083/4	25086200	**Coperchio** per bottone frizione	1	
22	25083/2	25087000	**Gabbia** completa di sfere	1	
23	T 219	92295704	**Sfera** per bottone frizione	5	
24	25083/1	25086100	**Corpo** per bottone frizione	1	
25	25082/1	25085500	**Asta** per frizione	1	
26	M 2139	25083500	**Manicotto** di regolaggio frizione	1	
27	T 9362	95716122	**Capocorda** per cavo della leva frizione - sul motore	1	
28	36046/2	95790136	**Bullone** tendifilo frizione	1	
29	M 2158 bis	92700090	**Dado** per bullone tendifilo frizione	1	
30	25581	25093000	**Trasmissione** comando frizione	1	
31	T 235	95720130	**Coprifilo** per guaina	2	
32	T 2680	95716125	**Capocorda** per cavo della leva frizone - sul manubrio	1	
33	25947	25082600	**Piattello** spingidischi frizione	1	
34	25079	25082300	**Disco** per frizione con tacche esterne	6	
35	25078	25082200	**Disco** per frizione con tacche interne	6	
36	25077/1	90114836	**Disco** per frizione in bronzo	1	
37	25033/25034 bis	25081000	**Ingranaggio** trasmissione compl. e pignone motore	1	
38	25073 ter	91115407	**Bussola** per ingranaggio trasmissione	1	
39	25076	95510606	**Rullo** per corpo frizione fisso e ingranaggio trasmissione	25	
40	25074	90114875	**Disco** ferodo per frizione	1	
41	25066	92701181	**Dado** fiss. corpo frizione all'albero porta pignone conico e di tenuta manicotto dentato	2	18 MB
42	25089 bis	25266000	**Rosetta** di fermo dado sull'albero porta pignone conico	1	
43	25071	25081600	**Corpo** frizione fisso	1	
44	25072 bis	91741438	**Chiavella** sull'albero porta pignone conico per corpo friz.	1	
45	25089	25266500	**Manicotto** dentato avviamento (fisso)	1	
46	25088	25266400	**Ingranaggio** libero avviamento	1	
47	25087	25266200	**Molla** di spinta ingranaggio avviamento	1	
48	25086	95190221	**Piattello** spingimolla ingranaggio avviamento	1	
49	25085 ter	91121822	**Bussola** di riduzione sull'albero di rinvio porta pignone	1	
50	25085 bis	91182011	**Anello** di regolazione sull'albero di rinvio porta pignone	1	

(segue)

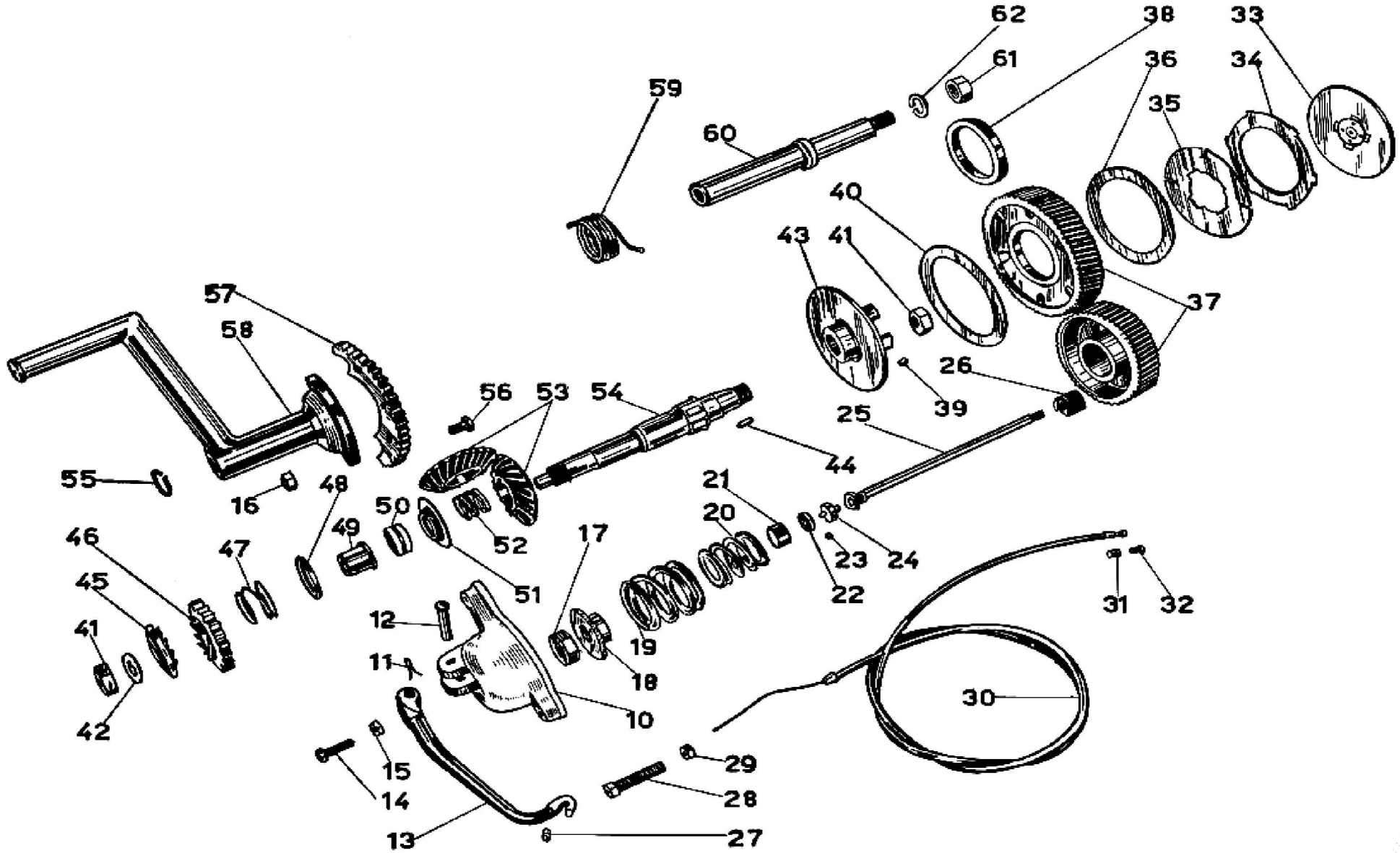
62
38
33
61
36
34
59
35
60
40
43
41
37
57
58
26
56
53
54
39
25
44
55
16
48
21
50
20
49
52
17
23
24
46
47
22
45
51
31
32
12
41
19
11
18
30
10
42
15
29
14
28
13
27

TAV. **6** COMPLESSO : **Mototelaio** GRUPPO : **Innesto e avviamento**
SOTTOCOMPLESSO: **Trasmissione** SOTTOGRUPPO: **Innesto e comando frizione - Avviamento motore**

N. Fig.	SIMBOLO N.° Disegno	SIMBOLO N.° Ordinaz.	DENOMINAZIONE	Quantità	Indicazioni supplettive
51	25085	25080700	**Spandiolio** sull'albero di rinvio porta pignone	1	
52	25084 ter	94321265	**Molla** sull'albero porta pignone	1	
53	25084 bis/25184	25080300	**Ingranaggio** conico sull'albero di rinvio e sull'ingranaggio presa diretta	1	
54	25084	25080200	**Albero** porta pignone conico	1	
55	25096 bis	90271025	**Rosetta** a molla	1	Seeger tipo 25 e
56	T 129 bis	98108017	**Bullone** fiss. settore dentato alla pedivella per messa in moto	3	8 MA x 17,5
57	25096	25265600	**Settore** dentato per pedivella messa in moto	1	
58	25090	25261500	**Pedivella** per messa in moto	1	
59	25098	25265700	**Molla** di richiamo pedale messa in moto	1	
60	25097	25264500	**Albero** per messa in moto	1	
61	T 30441	92701161	**Dado** per albero messa in moto	1	
62	M 08151 bis	95120165	**Rosetta** elastica per albero messa in moto	1	

Tavola 7

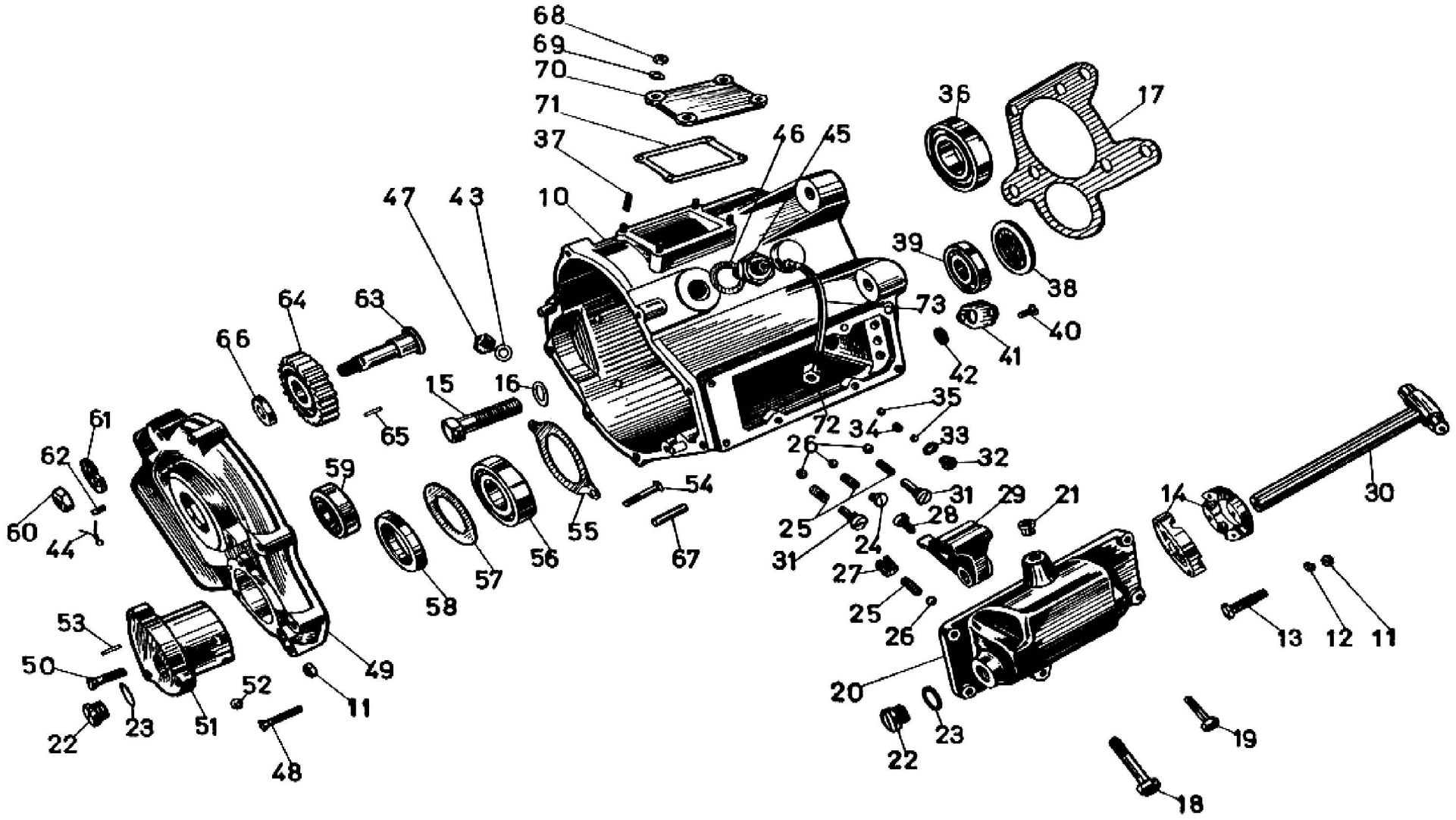
68
69
70
71
37
10
46
45
36
17
47
43
39
38
73
40
41
42
64
63
66
15
16
35
72
34
33
32
26
61
62
65
59
54
31
29
21
14
30
60
44
55
56
57
58
67
25
24
28
31
27
25
26
13
12
11
53
50
49
52
11
20
23
22
51
48
22
23
19
18

TAV. **7** COMPLESSO : **Mototelaio** GRUPPO : **Cambio**
SOTTOCOMPLESSO : **Trasmissione** SOTTOGRUPPO : **Scatola cambio**

N. Fig.	SIMBOLO N.° Disegno	SIMBOLO N.° Ordinaz.	DENOMINAZIONE	Quantità	Indicazioni supplettive
10	25170/2	25200200	**Scatola** cambio velocità compl. di spine di riferimento e prigionieri	1	
11	D N 6	92602206	**Dado** per bulloni fiss. dischi del giunto cardanico per tirante comando e per viti fiss. piastra tenuta cuscinetti	6	6 MA
12	R E 6	95120065	**Rosetta** per bulloni fiss. dischi del giunto cardanico per tirante comando cambio	4	
13	T 8537	98106027	**Bullone** fiss. dischi del giunto cardanico per tirante comando cambio	4	
14	25272	25257401	**Disco** in due metà del giunto cardanico per tirante anteriore comando cambio	1	
15	25262	25208600	**Bullone** cavo fiss. scatola cambio al basamento motore	1	
16	25263	90714166	**Guarnizione** per bullone cavo fiss. scatola cambio	1	
17	25168	25200300	**Guarnizione** carta fra scatola cambio e basamento	1	
18	25261	98106048	**Bullone** lungo fiss. coperchio super. sulla scatola cambio	1	6 MA x 55
19	25275	98106021	**Bullone** corto fiss. coperchio superiore sulla scatola cambio	6	6 MA x 21
20	25172/2	25201400	**Coperchio** superiore per scatola cambio velocità	1	
21	25176	91120818	**Boccola** sul coperchio superiore	1	
22	25265	98309010	**Tappo** per tenuta olio sui coperchi scatola cambio	2	16 MB x 9,5
23	25111	90714165	**Guarnizione** per tappi tenuta olio sui coperchi scatola cambio	2	
24	25252	98309009	**Tappo** corto per molle di pressione sfere sull'asta comando	1	
25	25251	94321075	**Molla** di pressione sfere per aste comando forcellini	4	
26	T 218	92295907	**Sfera** per aste comando forcellini	4	5/16"
27	25176 bis	98511509	**Tappo** sul coperchio superiore scatola cambio	1	
28	25242	25218100	**Vite** di fermo nasello d'innesto comando aste per cambio	1	
29	25270	25233700	**Nasello** d'innesto comando aste per cambio	1	
30	25271	25257701	**Albero** comando nasello d'innesto per cambio velocità	1	
31	25253	25232900	**Tappo** lungo per molle di pressione sfere sulle aste comando forcellini	2	
32	M 8537	98309006	**Tappo** per tenuta olio e per montaggio sfere sulla scatola	1	
33	M 8537 bis	90714092	**Guarnizione** per tappo tenuta olio e introduzione sfere	1	
34	25276	25233000	**Rullo** tra le sfere per scatto marce nella scatola cambio	1	
35	25276/1	92295906	**Sfera** per scatto marce nella scatola cambio	2	
36	25178	92217235	**Cuscinetto** a spinte oblique per presa diretta	1	35 x 72 x 17 (Riv 8 AOn)
37	M 8189	96508028	**Prigioniero** sulla scatola per fiss. coperchio presa di forza	4	
38	25222	25205600	**Coperchietto** sulla scatola cambio di fiss. cuscinetto	1	
39	25183	92201419	**Cuscinetto** a sfere sulla scatola cambio per albero secondario lato pignone conico	1	20 x 52 x 10 (Riv 3 BE)
40	T 5123	98366009	**Vite** fiss. piastrina di chiusura sulla scatola cambio	2	6 MA x 13,8
41	25264	25206700	**Piastrina** di chiusura sulla scatola cambio	1	
42	25174	25206600	**Tappo** sulla scatola cambio di chiusura foro asta IV e V vel.	1	
43	M 192 A	90714101	**Guarnizione** per tappo di scarico e livello olio sulla scatola cambio	2	
44	M 160 bis	95500222	**Copiglia** sul perno comando retromarcia	2	
45	25259	25204600	**Raccordo** sulla scatola cambio per introduzione olio e per tubazione sfiatatoio	1	
46	T 35231	90714202	**Guarnizione** per raccordo sulla scatola per introduzione olio	1	
47	T 35232	95980210	**Tappo** per scarico e livello olio sulla scatola cambio	2	
48	38082	98106034	**Vite** fiss. coperchio alla scatola cambio	9	
49	25171	25200800	**Coperchio** per scatola cambio velocità	1	
50	38026	98106028	**Vite** fiss. tappo di guida aste sul coperchio cambio	3	

(segue)

Tavola 7

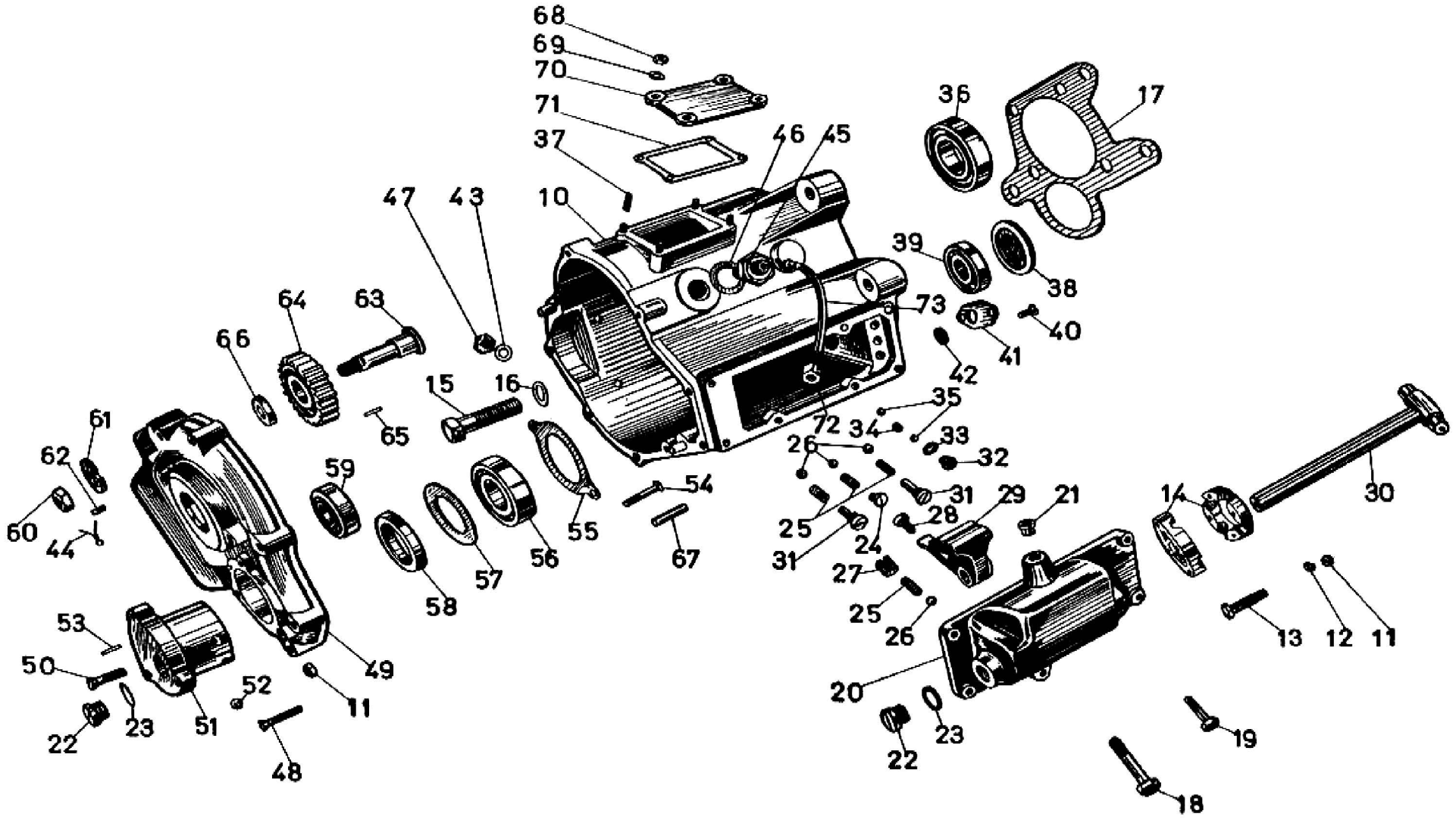
68
69
70
71
37
10
46
45
36
17
47
43
39
38
73
40
41
42
64
63
66
15
16
35
72
34
33
32
26
61
62
65
59
54
31
29
21
14
30
60
44
55
56
57
58
67
25
24
28
31
27
25
26
13
12
11
53
50
49
52
11
20
23
22
51
48
22
23
19
18

TAV. **7** COMPLESSO : **Mototelaio** GRUPPO : **Cambio**
SOTTOCOMPLESSO: **Trasmissione** SOTTOGRUPPO: **Scatola cambio**

N. Fig.	SIMBOLO N.° Disegno	SIMBOLO N.° Ordinaz.	DENOMINAZIONE	Quantità	Indicazioni supplettive
51	25173	25201200	**Tappo** di guida aste sul coperchio scatola cambio	1	
52	M 8046	92295909	**Sfera** per tappo per scatto marce	2	3/8"
53	25247 bis	95510313	**Spina** di riferimento sul coperchio per tappo di guida aste	1	
54	25249	98386032	**Vite** per piastra di tenuta cuscinetto sul coperchio scatola	2	
55	25248	25205300	**Piastra** di tenuta cuscinetto sul coperchio scatola cambio	1	
56	M 224	92201230	**Cuscinetto** a sfere sul coperchio scatola cambio per albero primario	1	30 x 62 x 16 (Riv 3 A)
57	25246	25205400	**Anello** grande premistoppa sul coperchio scatola cambio	1	
58	25244	90403855	**Anello** tenuta olio tipo corteco sul coperchio scatola cambio	1	
59	25250	92230220	**Cuscinetto** a rulli cilindrici sul coperchio scatola cambio sull'albero secondario	1	20 x 47 x 14 (Riv 1 DAVP)
60	T 2075 bis	92700125	**Dado** per perno ingranaggio della retromarcia e prigionieri fiss. scatola cambio al basamento	3	
61	25258	25208100	**Rosetta** esterna di fermo ingranaggio retromarcia	1	
62	T 35284	98510610	**Grano** di fermo rosetta esterna ingranaggio retromarcia	1	
63	25256	25216200	**Perno** per ingranaggio retromarcia	1	
64	25255	25216500	**Ingranaggio** della retromarcia	1	
65	M 2072	92296731	**Aghi** per ingranaggio della retromarcia	21	
66	25257	95100559	**Rosetta** interna sul perno ingranaggio retromarcia	1	
67	25247	95512083	**Spina** di riferimento sulla scatola cambio	2	
68	D N 8	92701087	**Dado** per prigioniero fiss. coperchio presa di forza	4	
69	M 145 ter	95101231	**Rosetta** per prigioniero fiss. coperchio presa di forza	4	
70	25180	25201800	**Coperchio** per finestra presa di forza	1	
71	25181	25201900	**Guarnizione** per coperchio presa di forza	1	
72	25106	95920092	**Dado** per tubo sfiatatoio sulla scatola cambio	1	
73	25266	25204800	**Tubo** sfiatatoio sulla scatola cambio	1	

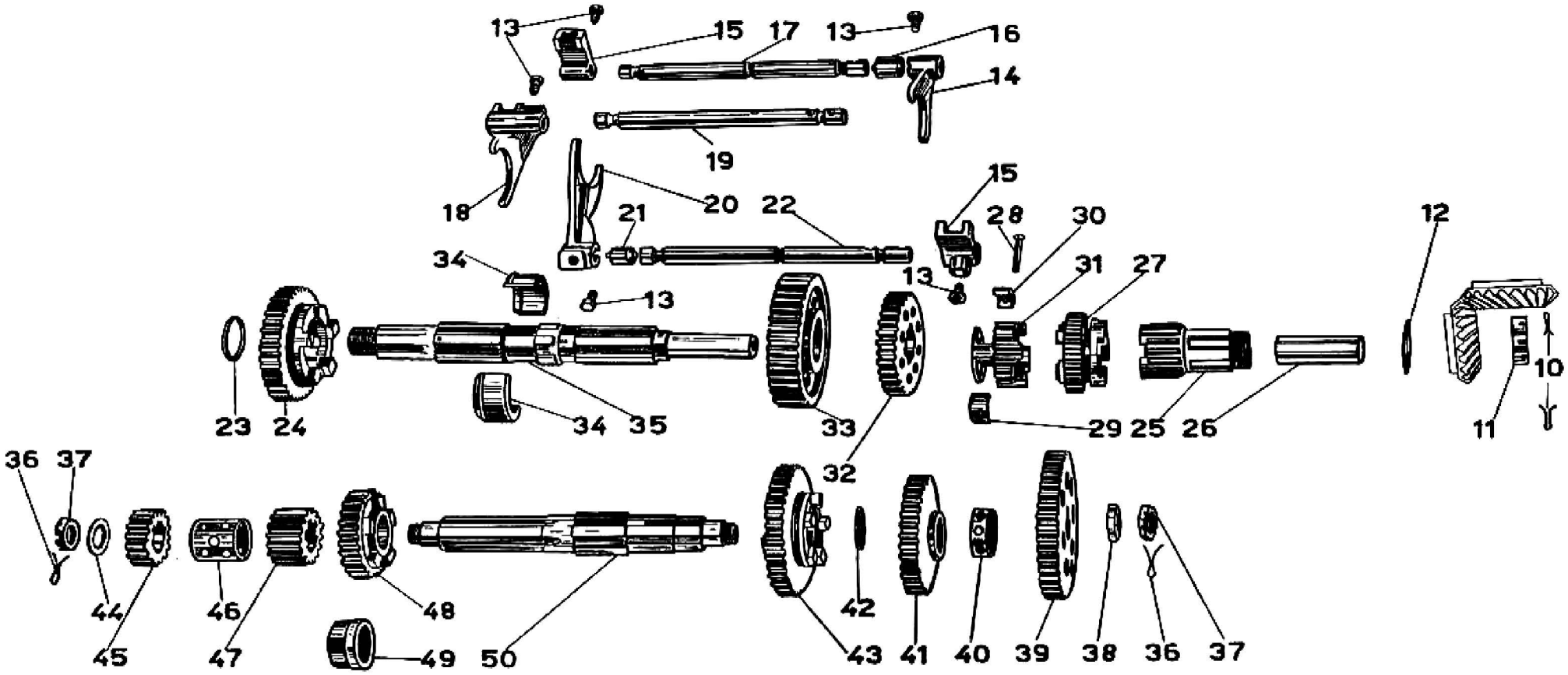
13
15
17
13
16
14
19
18
20
21
22
15
28
30
31
27
34
13
13
12
10
11
23
24
34
35
33
32
29
25
26
36
37
44
45
46
47
48
49
50
42
43
41
40
39
38
36
37

TAV. **8** COMPLESSO : **Mototelaio** GRUPPO : **Cambio**
SOTTOCOMPLESSO: **Trasmissione** SOTTOGRUPPO: **Ingranaggi e alberi del cambio**

N. Fig.	SIMBOLO N.° Disegno	SIMBOLO N. d' Ordinaz.	DENOMINAZIONE	Quantità	Indicazioni supplettive
10	25189 bis	95500315	**Copiglia** di fermo dado sull'ingranaggio presa diretta	2	2,5 x 19
11	25189	93703310	**Dado** serraggio ingranaggio conico sull'ingranaggio presa diretta	1	
12	25185 bis	25218900	**Anello** distanziatore per cuscinetto sull'ingranaggio presa diretta	1	
13	25242	25218100	**Vite** di fermo forcellini per aste comando ingranaggi	5	
14	25240	25231200	**Forcellino** comando ingranaggio mobile IV e V velocità	1	
15	25237	25233600	**Forcellino** comando aste per I e R e V velocità	2	
16	25241	25233200	**Manicotto** di fermo forcellino sull'asta comando IV e V velocità	1	
17	25239	25232700	**Asta** comando IV e V velocità	1	
18	25226	25230800	**Forcellino** comando ingranaggio mobile per II e III velocità	1	
19	25225	25232400	**Asta** comando II e III velocità	1	
20	25233	25230200	**Forcellino** comando ingranaggio mobile I veloc. e Retrom.	1	
21	25234	25233100	**Manicotto** di fermo forcellino sull'asta comando I velocità e retromarcia	1	
22	25232	25232100	**Asta** comando I velocità e retromarcia	1	
23	25204	95100905	**Anello** distanziatore per cuscinetto a sfere sull'albero primario	1	
24	25203 bis	25217000	**Ingranaggio** scorrevole sull'albero primario per retromarcia	1	
25	25186 bis	25212600	**Ingranaggio** presa diretta completo di boccola	1	
26	25188	25213000	**Boccola** per ingranaggio presa diretta	1	
27	25202 bis	25211400	**Ingranaggio** scorrevole sull'albero primario per IV e V velocità	1	
28	25201	98385036	**Vite** per settore sull'albero primario tenuta ingranaggio libero IV velocità	1	
29	25200 bis	25217700	**Settore** filettato sull'albero primario tenuta ingranaggio libero IV velocità	1	
30	25199 bis	25218200	**Settore** sull'albero primario tenuta ingranaggio libero IV velocità.	1	
31	25198	25211800	**Ingranaggio** libero sull'albero primario per IV velocità	1	
32	25197 bis	25211300	**Ingranaggio** fisso sull'albero primario per I e II velocità	1	
33	25195 bis	25210900	**Ingranaggio** libero sull'albero primario per I velocità	1	
34	25196 bis	25211000	**Mezza** boccola per ingranaggio libero sull'albero primario I velocità	2	
35	25193 bis	25210500	**Albero** primario del cambio	1	
36	T 9184 bis	95500234	**Copiglia** per dado sull'albero secondario serraggio cuscinetto a sfere	2	2 x 34
37	25221	92731160	**Dado** sull'albero secondario serraggio cuscinetto a sfere	2	
38	25213	95100705	**Anello** distanziatore sull'albero secondario per cuscinetti	1	
39	25212	25215600	**Ingranaggio** fisso sull'albero secondario del cambio comando presa diretta	1	
40	25211	25219700	**Anello** distanziatore sull'albero secondario fra ingranaggio III velocità e presa diretta	1	
41	25210	25214700	**Ingranaggio** libero sull'albero secondario per III velocità	1	
42	25209	95100875	**Anello** distanziatore sull'albero secondario per ingranaggio IV velocità	1	
43	25208	25215000	**Ingranaggio** mobile sull'albero secondario per II e III velocità	1	
44	25220	95100711	**Anello** di regolazione per albero secondario	1	
45	25219	25217200	**Ingranaggio** fisso sull'albero secondario per retromarcia	1	
46	25218	25219600	**Tubo** distanziatore sull'albero secondario fra ingranaggio retromarcia e I velocità	1	
47	25217	25214000	**Ingranaggio** fisso sull'albero secondario per I velocità	1	
48	25214	25214400	**Ingranaggio** libero sull'albero secondario per II velocità completo di boccola	1	
49	25216	91122821	**Boccola** per ingranaggio libero sull'albero secondario per II velocità	1	
50	25207	25213600	**Albero** secondario del cambio di velocità	1	

Tavola 9

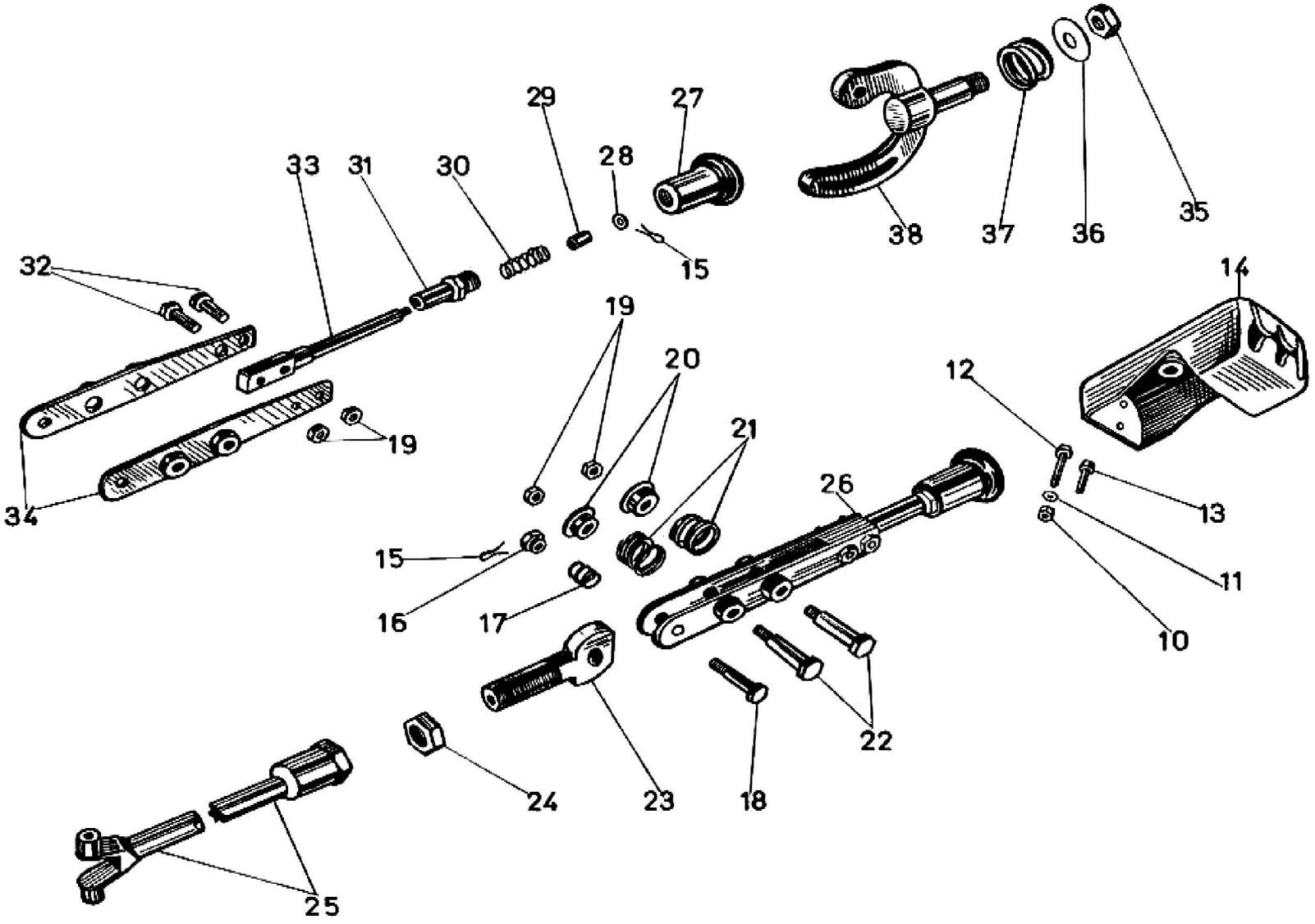

29
27
28
33
31
30
38
37
36
35
32
15
14
19
20
12
21
19
26
13
34
15
11
16
17
10
22
24
23
18
25

N. Fig.	SIMBOLO N.° Disegno	SIMBOLO N. d' Ordinaz.	DENOMINAZIONE	Quantità	Indicazioni supplettive
10	T 71 bis	92602210	**Dado** per bulloni fiss. settore per leva comando cambio	2	10 MA
11	R E 10	95120105	**Rosetta** elastica per bulloni fiss. settore per leva	2	10,5 x 15,5 x 2,5
12	T 2086 bis	98110049	**Bullone** lungo fiss. settore per leva comando cambio al telaio	1	
13	12214	98110030	**Bullone** corto fiss. settore per leva comando cambio al telaio	1	
14	25448	25459201	**Settore** per leva comando cambio	1	
15	T 87 bis	95500120	**Copiglia** per tenuta molla del pomolo leva a mano	1	1,5 x 20
16	25302 bis	92750081	**Dado** di registro molla per leva comando cambio	1	
17	25301 bis	94321152	**Molla** interna inferiore per settore cambio	1	
18	25302	98108043	**Bullone** inferiore per leva a mano comando cambio	1	
19	25303	92701083	**Dado** per bulloni sulla leva comando cambio di velocità	4	
20	25301	25255800	**Rosetta** di guida molla per leva a mano comando cambio	2	
21	25084 ter	94321265	**Molla** per leva a mano comando cambio	2	
22	25300 bis	99105120	**Perno** per leva a mano comando cambio	2	
23	25297	25256000	**Perno** per tirante anteriore comando cambio	1	
24	25297 bis	92700201	**Controdado** per tirante anteriore comando cambio	1	
25	25273	25256200	**Tirante** anteriore comando cambio	1	
26	25293/25299	25254101	**Leva** a mano comando cambio completa	1	
27	25293	25254000	**Pomolo** per leva a mano comando cambio	1	
28	25292	95100059	**Rosetta** per pomolo per leva comando cambio	1	
29	25291	25255300	**Bussola** sulla leva a mano comando cambio	1	
30	25290	94321141	**Molla** nel pomolo per leva a mano comando cambio	1	
31	25289	25255500	**Raccordo** sulla leva a mano comando cambio	1	
32	T 35769	98108027	**Bullone** di unione bracci della leva comando cambio	2	
33	25300	25255600	**Codolo** per leva a mano comando cambio	1	
34	25299	25255700	**Braccio** per leva a mano comando cambio	1	
35	T 16041	92751161	**Dado** fiss. forcella snodata al settore cambio	2	
36	25298 ter	95100621	**Rosetta** sul settore cambio	1	
37	25298 bis	94321371	**Molla** esterna per settore cambio	1	
38	25298	25255901	**Forcella** snodata per leva a mano comando cambio	1	

Dal N. di telaio 11237 al N. 12937 sono stati montati i seguenti particolari:

SIMBOLO N. Disegno	SIMBOLO N. d'Ordin.	DENOMINAZIONE	Quant.
25447	25459200	**Settore** per leva comando cambio	1
M 160 bis	95500222	**Copiglia** per tenuta molla	1
25279	95780283	**Spina** per snodo comando cambio	1
25278	25256700	**Spina** forata per snodo	1
25277	25257500	**Cubetto** per snodo	1
25285	95780282	**Spina** per forcellino sul tirante	1
25284	95740192	**Forcellino** per tirante anteriore	1
25284 ter	25256301	**Rosetta** con doppia zigrinatura	1
25284 bis	25256300	**Rosetta** zigrinata per tirante	1
41093	92700050	**Dado** di registro sul tirante	1
25280	25256201	**Tirante** anteriore comando cambio	1
25294	95780281	**Spina** per forcella snodata	1
25286	25254100	**Leva** a mano comando cambio	1
T 2075 bis	92700125	**Dado** sul perno per forcella snodata	1
M 8018 ter	95101430	**Rosetta** esterna sul perno	1
25296	99105159	**Perno** per forcella snodata	1
25295 bis	95100413	**Rosetta** di spessore sul perno	1
25295	25255900	**Forcella** snodata per leva	1
25267	25257700	**Albero** comando nasello d'innesto cambio velocità	1

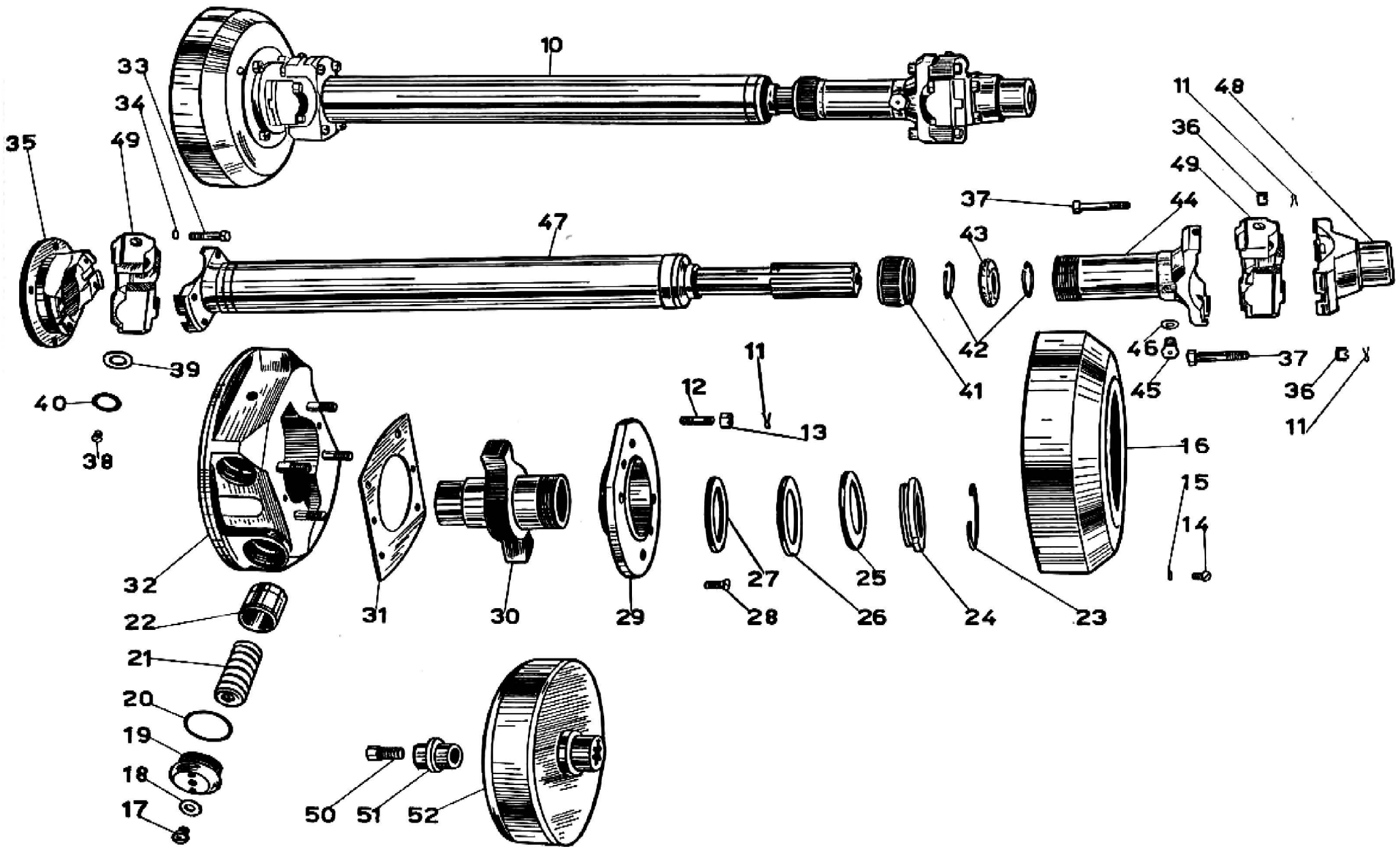
10
33
34
49
35
47
11
48
36
49
37
44
43
42
41
46
45
37
36
11
39
40
38
12
11
13
16
15
14
32
22
21
20
19
18
17
31
30
29
27
28
26
25
24
23
50
51
52

TAV. **10** COMPLESSO : **Mototelaio** GRUPPO : **Trasmissione**
SOTTOCOMPLESSO: **Trasmissione** SOTTOGRUPPO: **Albero di trasmissione con giunto elastico (NIGE)**

N. Fig.	SIMBOLO		DENOMINAZIONE	Quantità	Indicazioni supplettive
	N.° Disegno	N. d' Ordinaz.			
10		25320201	**Complessivo** trasmissione completo di giunto	1	1146
11	T 2679 bis	95500020	**Copiglia** per dadi della trasmissione	16	
12		25324001	**Prigioniero** fiss. flangia porta crociera	4	2047/1
13		92730080	**Dado** fiss. flangia porta crociera	4	2147/1
14		25323500	**Vite** fiss. calotta coprigiunto	2	2050
15		25323600	**Rosetta** per vite fiss. calotta coprigiunto	2	2057
16		25323400	**Calotta** coprigiunto	1	2040
17		25321700	**Vite** di carico olio pistoncini	4	2051
18		25321600	**Guarnizione** per viti di carico olio pistoncini	4	2060
19		25321400	**Tappo** chiusura camere pistoni	4	2038
20		25321300	**Guarnizione** tappi	4	2046
21		25321200	**Molla** ammortizzatrice	4	2043
22		25321000	**Pistoncino** di pressione	4	2036
23		25322900	**Anello** bloccaggio ghiera	1	2037
24		25322800	**Ghiera** bloccaggio frizione	1	2042
25		25322700	**Molla** frizione	1	2041
26		25322600	**Anello** frizione	1	2045
27		25322500	**Anello** con nasello per frizione	1	2044
28		25324801	**Vite** fissaggio flangia	2	2049
29		25322300	**Flangia** chiusura scatola giunto	1	2034
30		25320900	**Mozzo** con bracci	1	2035
31		25322100	**Guarnizione** flangia	1	2048
32		25322000	**Corpo** giunto elastico (con prigionieri)	1	2033
33		25324800	**Vite** fiss. crociera alla flangia	4	1054
34		25324900	**Rosetta** per vite fiss. crociera alla flangia	4	2076
35		25323900	**Flangia** attacco crociera	1	2039
36		92730070	**Dado** per bulloni fiss. crociere	12	1133/1
37		25325901	**Bullone** fissaggio crociere	12	1033/1
38		25325400	**Vite** chiusura foro carico olio	2	1034 bis
39		25325700	**Rondella** sugarite	8	585
40		25325800	**Rondella** tenuta rullini	8	584
41		25326400	**Bocchettone** premi feltro	1	1066
42		25326500	**Rondella** tenuta feltro	1	1067
43		25326600	**Rondella** feltro	2	1068
44		25326800	**Forcella** scorrevole	1	1061
45		25327000	**Ingrassatore** sulla forcella scorrevole	1	1153
46		25327100	**Guarnizione** per ingrassatore	1	1158
47		25326302	**Albero** completo di trasmissione	1	1154
48		25327501	**Forcellina** con attacco conico	1	1148
49		25327400	**Complessivo** crociera cardanica	2	608
50		25320700	**Vite** controdado per giunto	1	1110 bis
51		25320600	**Dado** per giunto	1	1009
52		25320400	**Giunto** elastico completo	1	2032

Numeri disegno della ditta (NIGE)

Dal N. di telaio 11237 al N. EAS 49 sono stati montati i seguenti particolari:

SIMBOLO		DENOMINAZIONE	Quant.
N. Disegno	N. d'Ordin.		
		Dal N. 11237 al N. 12136	
25310	95400540	Copiglia di fermo dado fissaggio manicotti di trasmissione	2
25309	92731240	Dado di fissaggio manicotti	2
25307	95120245	Rosetta elastica per manicotti	2
25304	25328800	Manicotto sull'albero primario	1
25314	25326300	Albero di trasmissione	1
M 160 bis	95500222	Copiglia per dado fiss. disco flessibile e crociera giunto	12
25312	92731100	Dado per colonnetta fissaggio disco flessibile e crociera	18
25317 ter	25324300	Colonnetta post. fiss. disco flessibile all'albero di trasmissione	6
25317	25324400	Colonnetta ant. fiss. disco flessibile all'albero di trasmissione	6
25317 bis	95100624	Rosetta sulla colonnetta	6
25312 bis	95100321	Rosetta sulla crociera	6
25311	25324100	Crociera di collegamento dischi	1
25313	25335200	Disco flessibile per albero	3
25318	25327700	Manicotto sul pignone conico	1
		Dal N. 12137 al N. 12436	
	25327500	Forcellina con attacco (1097)	1
		Dal N. 12137 al N. EAS 49	
	25326302	Albero completo di trasmissione 1/2 MG (1154)	1

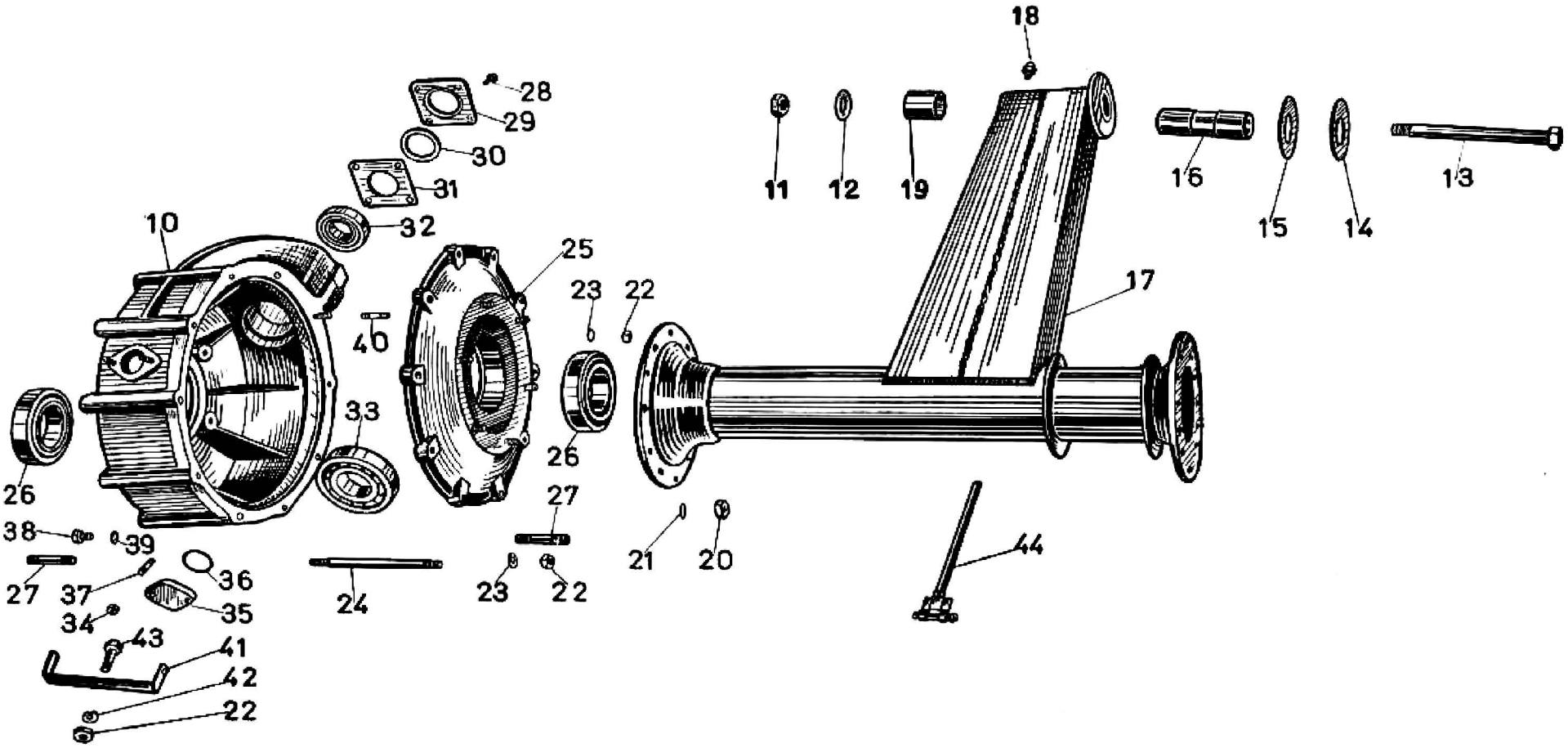
18
28
29
30
31
32
10
11
12
19
16
15
14
13
25
23
22
17
46
33
26
26
27
38
39
27
37
36
34
35
43
41
42
22
24
23
22
21
20
44

TAV. **11** COMPLESSO : **Mototelaio** GRUPPO : **Ponte e differenziale**
SOTTOCOMPLESSO: **Trasmissione** SOTTOGRUPPO: **Ponte e scatola ruotismi del differenziale**

N. Fig.	SIMBOLO N.° Disegno	SIMBOLO N.° Ordinaz.	DENOMINAZIONE	Quantità	Indicazioni supplettive
10	25590/25324	25350301	**Scatola** del differenziale completa di prigionieri	1	
11	T 30215	92701222	**Dado** per perno attacco ponte differenziale al telaio	2	22 MB
12	25424	25362200	**Rosetta** di fermo dado sul perno attacco ponte differenziale	2	
13	25422	25362100	**Perno** per attacco ponte differenziale al telaio	2	
14	12170 bis	90714485	**Disco** ammortizzatore per bracci ponte differenziale	2	
15	12175	95100973	**Anello** per dischi ammortizzatori bracci ponte differenziale	2	
16	T 30212	25362000	**Perno** forato per attacco ponte differenz. al telaio	2	
17		25360102	**Braccio** destro del ponte differenziale	1	
		25361000	**Braccio** sinistro del ponte differenziale	1	
18	12219	94010097	**Ingrassatore** a sfera sui bracci	2	
19	T 30211	91113340	**Boccola** per bracci oscillanti	2	
20	T 71 bis	92602210	**Dado** per prigionieri sulla scatola e coperchi per attacco bracci	24	
21	T 209 B	95100311	**Rosetta** per prigionieri sulla scatola e coperchi per attacco bracci	24	
22	D N 8	92701087	**Dado** per tiranti e prigionieri serraggio scatola differenziale e per bullone fiss. cavallotto	20	
23	T 326 ter	95100259	**Rosetta** per tiranti e prigionieri scatola differenziale	17	
24	25346	96508144	**Tirante** serraggio scatola del differenziale	9	
25	25591/35225	25350400	**Coperchio** scatola del differenziale compl. di prigionieri	1	
26	25593	92249255	**Cuscinetto** a rulli conici sulla scatola e coperchio diff.	2	55 x 100 x 21 (Riv 01/06/7211)
27	T 35225	96510039	**Prigioniero** sulla scatola e coperchio per attacco bracci del ponte differenziale	24	
28	25329	98108019	**Bullone** per piastra di tenuta cuscinetto sulla scatola	4	
29	25328 bis	25352001	**Piastra** di tenuta cuscinetto sulla scatola diff. lato pignone	1	
30	25053 bis	90563546	**Anello** gomma sulla scatola diff. lato pignone	1	
31	25327 ter	25352200	**Guarnizione** per piastra sulla scatola differ. lato pignone	1	
32	25322	92249230	**Cuscinetto** a rulli per pignone sulla scatola diff. lato esterno	1	30 x 62 x 16 (Riv 01/02/7206)
33	25322 ter	92249530	**Cuscinetto** a rulli conici per pignone sulla scatola differenziale lato interno	1	30 x 72 x 27 (Riv 01/02/7506)
34	D N 6	92602206	**Dado** per prigionieri tappo introduzione olio nella scatola	2	
35	25347	25351200	**Tappo** per introduzione olio nella scatola differenziale	1	
36	25348	90714285	**Guarnizione** per tappo introduzione olio nella scatola	1	
37	M 2110	96506024	**Prigioniero** sulla scatola diff. per tappo introduzione olio	2	
38	T 137 bis	98108013	**Tappo** sulla corona differenziale per livello e scarico olio	2	
39	M 0156 bis	90714091	**Guarnizione** per tappo sulla scatola diff. per livello e scarico olio	2	
40	25324	96508034	**Prigioniero** sulla scatola differenziale fiss. coperchio	1	
41	25727/1	25656900	**Cavallotto** fiss. segnalatore d'arresto sulla scatola diff.	1	
42	R E 8	95120085	**Rosetta** elastica per bullone fiss. cavallotto	1	
43	T 2204	98108032	**Bullone** fiss. cavallotto per segnalatore d'arresto	1	
44	25731	25658300	**Fascetta** completa di spina fiss. tubazioni per freni idraulici	2	

Dal N. di telaio 11237 al N. ELL 74 (esclusi i seguenti N. ELL 59-61-70-71-72) sono stati montati i seguenti particolari:

SIMBOLO		DENOMINAZIONE	Quant.
N. Disegno	N. d'Ordin.		
		Dal N. 11237 al N. 12436	
M 160 bis	95500222	Copiglia per bulloni fissaggio travi	3
25328	25352000	Piastra di tenuta cuscinetto	1
M 13156	90713385	Guarnizione feltro sulla scatola	1
25327	25352400	Piastrina di tenuta feltro	1
25320/25324	25350200	Scatola differenziale	1
		Dal N. 12437 al N. 20336	
25321/35225	25350500	Coperchio scatola differenziale	1
25323	92249249	Cuscinetto a rulli conici sulla scatola e coperchio differenziale	2
T 136	98024312	Bullone per fissaggio piastrina	2
25349	25352700	Piastrina chiusura foro spia	1
25320bis/25324	25350300	Scatola differenziale	1
		Dal N. 11237 al N. ECA 99	
25350	25363500	Braccio del ponte differenziale	2
25421	95500227	Copiglia per bulloni fissaggio travi	8
25420	92602514	Controdado per bulloni fissaggio travi	8
25419	92700148	Dado per bulloni fissaggio travi	8
25418 bis	98114135	Bulloni fissaggio travi al ponte	8
12181	92700168	Dado per bulloni fissaggio manicotti	4
25426	98116083	Bullone fissaggio manicotti ai bracci	4
T 9184 bis	95500234	Copiglia per bulloni fissaggio manicotti	4
25425	25362500	Manicotto sui bracci del ponte	2
		Dal N. 11237 al N. ELL 74	
25361 bis	98306008	Vite di bloccaggio ghiera	4
25361	25366100	Ghiera di tenuta cuscinetti	2
T 30267	90713481	Guarnizione feltro sui bracci	2
T 30265	25366200	Disco premistoppa sui bracci	2
T 30256	92213440	Cuscinetto a sfere sui semiassi (40 x 90 x 33 Riv 9 BB)	2
		Dal N. ECB 00 al N. ELL 74	
25447	25360101	Braccio del ponte differenziale	2

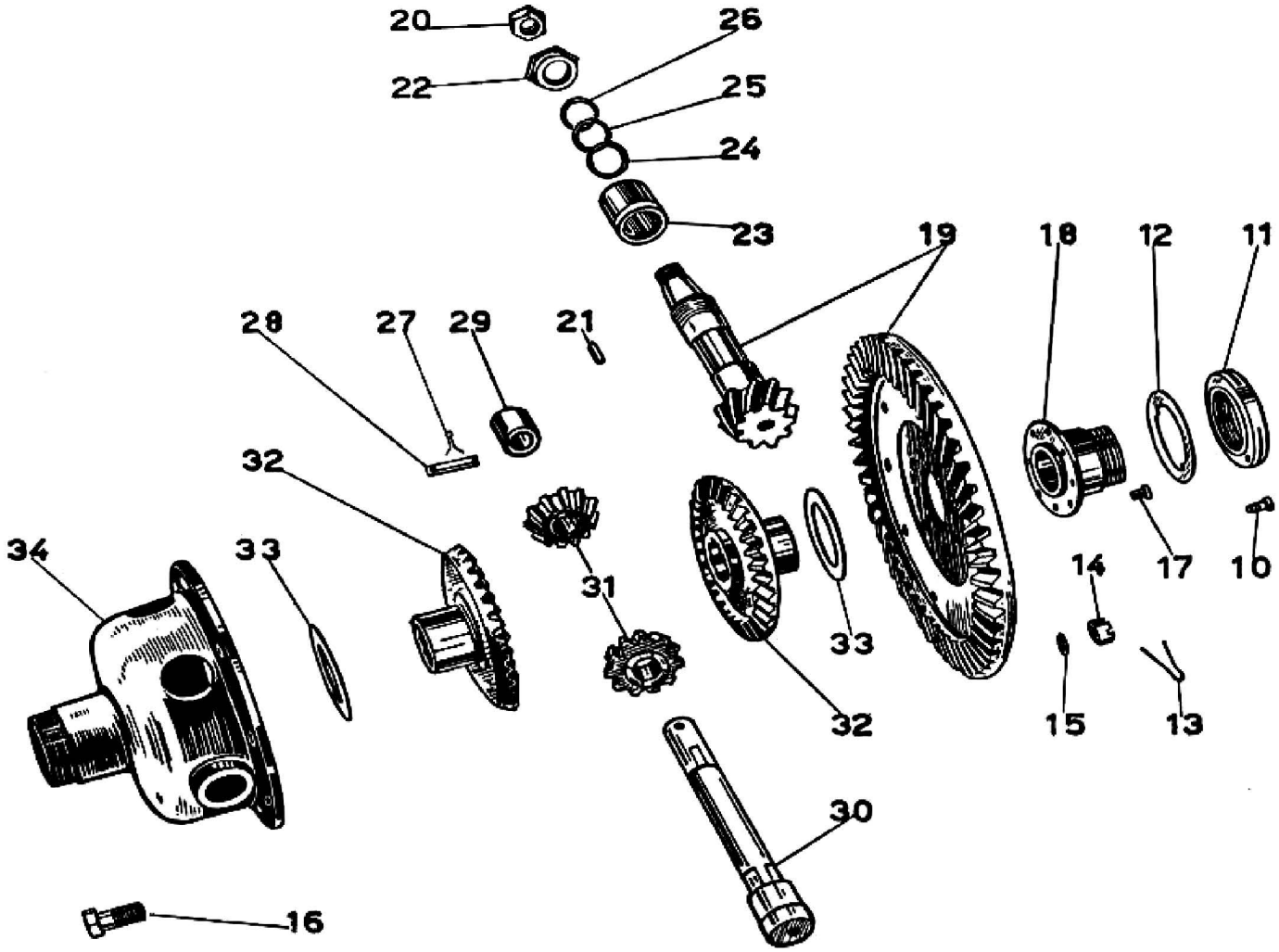
20
22
26
25
24
23
19
18
12
11
28
27
29
21
32
34
33
31
33
32
14
17
10
15
13
30
16

TAV. **12** COMPLESSO : **Mototelaio** GRUPPO : **Ponte e differenziale**
SOTTOCOMPLESSO : **Trasmissione** SOTTOGRUPPO : **Ruotismi del differenziale**

N. Fig.	SIMBOLO N.° Disegno	SIMBOLO N.° Ordinaz.	DENOMINAZIONE	Quantità	Indicazioni suppletive
10	38440	98106012	**Bullone** di bloccaggio ghiere per registro cuscinetti	4	
11	25345	25356700	**Ghiera** registro cuscinetti a rulli conici	2	
12	25598	25356601	**Anello** con tacche di fermo cuscinetti a rulli conici	2	
13	M 160 bis	95500222	**Copiglia** per bulloni fiss. corona conica alla scatola int.	8	
14	25341 bis	92731120	**Dado** per bulloni fiss. corona conica alla scatola interna	8	
15	25341 ter	95100515	**Rosetta** per bulloni fiss. corona conica alla scatola int.	8	
16	25341	98112028	**Bullone** fiss. corona conica sulla scatola interna diff.	8	
17	25337 ter	91910618	**Ribattino** fiss. bussola alla corona conica	8	
18	25596	25356501	**Bussola** sulla corona conica del differenziale	1	
19	25343/25344	25354603	**Coppia** conica (pignone e corona)	1	Rapporto 8 x 51
20	25311 C/2	92700204	**Dado** fiss. manicotto sul pignone conico per scatola diff.	1	
21	M 26	91741550	**Chiavetta** per pignone conico	1	
22	25311 D/2	92750300	**Dado** di registro cuscinetti per pignone conico differenz.	1	
23	25326	25355100	**Tubo** distanziatore fra i cuscinetti nella scatola differenziale - lato pignone	1	
24	25326 bis	95100925	**Spessore** grande di aggiustaggio nella scatola differenz.	6	
25	25326 ter	95100927	**Spessore** piccolo di aggiustaggio nella scatola differenziale - lato pignone	6	
26	25325 bis	91183004	**Anello** di spessore fra cuscinetto e rosette di regolazione nella scatola differenziale - lato pignone	1	
27	M 40 ter	95500330	**Copiglia** per spina di tenuta albero porta satelliti	2	
28	25336	95780180	**Spina** di tenuta albero porta satelliti	1	
29	25335 ter	25357101	**Boccola** reggispinta per albero porta satelliti	1	
30	25332 ter	25357001	**Albero** porta satelliti per differenziale	1	
31	25332 bis	25358001	**Satellite** del differenziale	2	
32	25332	25358501	**Planetario** per differenziale	2	
33	T 30236	95100967	**Rosetta** di regolazione planetari del differenziale	2	
34	25330/2	25354202	**Scatola** interna porta corona per coppia conica differenz.	1	

Dal N. di telaio 11237 al N. ELL 74 (esclusi i N. 59-61-70-71-72) sono stati montati i seguenti particolari:

SIMBOLO N. Disegno	SIMBOLO N. d'Ordin.	DENOMINAZIONE	Quant.
		Dal N. 11237 al N. 12036	
25330	25354200	**Scatola** interna porta corona	1
25340	25356300	**Bullone** fissaggio corona per coppia conica alla scatola	8
25337/25325	25354600	**Coppia** conica (pignone e corona)	1
25335	25357000	**Albero** porta satelliti	1
T 30235	25358500	**Planetario** per differenziale	2
25338	25356500	**Bussola** sulla corona conica	1
		Dal N. 12037 al N. 20336	
25342	25356600	**Anello** con tacche di fermo cuscinetto a rulli conici	2
25341	98112028	**Bullone** fissaggio corona conica alla scatola interna differenziale	8
25330 bis	25354201	**Scatola** interna porta corona per coppia conica differenziale	1
		Dal N. 20337 al N. ELL 74	
35337/1/25325/3	25354602	**Coppia** conica (pignone - corona)	1
		Dal N. 11237 al N. ELL 74	
25065	93702400	**Ghiera** serraggio mozzi	2
25063	25067100	**Dado** serraggio mozzi	2
T 30268	91741855	**Chiavella** per semiassi	2
25360	25367500	**Semiasse** sfilabile	2
T 30259	95500355	**Copiglia** sui semiassi	2
T 30258 bis	25368200	**Rosetta** dentata sui semiassi	2
T 30258	93701400	**Ghiera** sui semiassi	2
T 30257	91184023	**Anello** di spessore tenuta cuscinetti	2

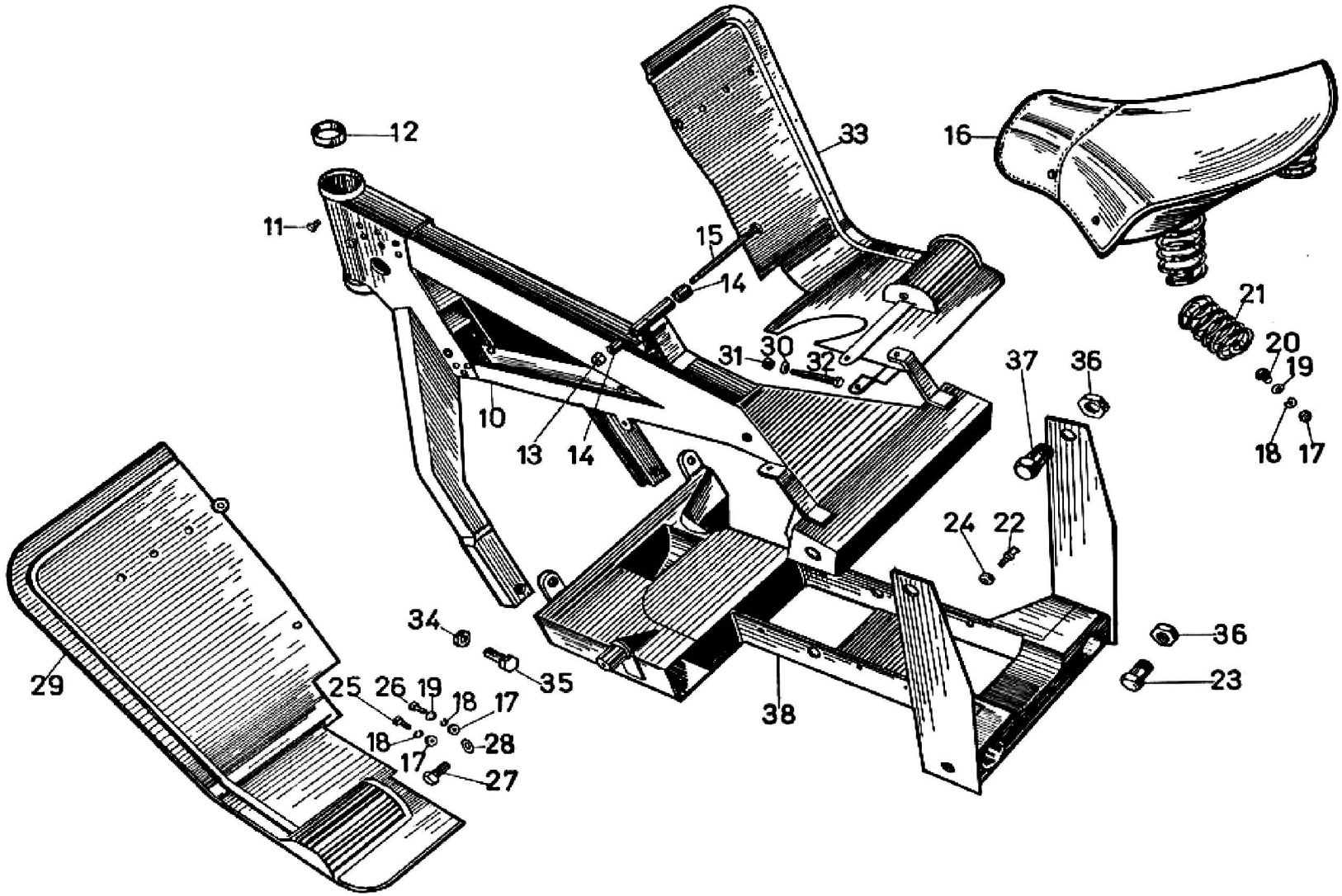
12
33
16
11
15
14
21
20
19
18
17
31
30
32
37
36
10
13
14
24
22
34
36
29
35
23
25
26
19
18
17
38
18
17
28
27

TAV. **13** COMPLESSO : **Mototelaio** GRUPPO : **Telaio e sospensione posteriore**
SOTTOCOMPLESSO: **Telaio - Ruote - Freni** SOTTOGRUPPO: **Telaio ant. - Supporto a squadra - Pedane e sella**

N. Fig.	SIMBOLO N.° Disegno	SIMBOLO N. d' Ordinaz.	DENOMINAZIONE	Quantità	Indicazioni supplettive
10	25430/1	25400204	**Telaio** anteriore compl. di vite e anello per frenasterzo	1	
11	TA 315 ter	98306012	**Vite** tenuta anello fisso nella pipa per frenasterzo	2	
12	12020	25516900	**Anello** fisso nella pipa per frenasterzo	1	
13	25303	92701083	**Dado** per bullone anteriore fiss. sella	1	
14	25509/3	91181015	**Distanziatore** per attacco ant. sella	2	
15	38472	98105104	**Bullone** anteriore fiss. sella	1	
16	38470	38460500	**Sella** completa	1	
17	DN 7	92700073	**Dado** per bulloni fiss. sella e per bulloni fiss. pedane paragambe al telaio anteriore	6	
18	RE 7	95120075	**Rosetta** elastica per bulloni fiss. sella e per fiss. pedane paragambe al telaio anteriore	6	
19	T 298 ter	95101171	**Rosetta** per bulloni fiss. sella parte post. al telaio e per fiss. pedane al forcellone parte inferiore	4	
20	T 150 bis	98107024	**Bullone** fiss. sella parte posteriore	2	
21	38471 D	38461900	**Molla** laterale destra per sella	1	
	38471 S	38462100	**Molla** laterale sinistra per sella	1	
22	25471	25263200	**Colonnetta** di fermo messa in moto	1	
23	25470	98120028	**Bullone** di unione supporto porta motore al telaio post.	2	
24	T 71 bis	92602210	**Dado** per colonnetta di fermo messa in moto	1	
25	T 8053 ter	98107020	**Bullone** fiss. pedane al forcellone	2	
26	T 5858 bis	98107014	**Bullone** fiss. pedane al forcellone - parte inferiore	1	
27	T 30278	98112024	**Bullone** fiss. pedana sinistra - parte inferiore	1	
28	M 8018 ter	95101430	**Rosetta** per bullone fiss. pedana sinistra - parte inferiore	1	
29	25607	25456001	**Pedana** paragamba sinistra	1	
30		95021108	**Rosetta** elastica per bullone fiss. pedana destra	1	
31	DN 8	92701087	**Dado** fiss. pedana paragamba destra al sopporto	1	
32	12331	98108079	**Bullone** fiss. pedana destra al sopporto	1	
33	25606	25453202	**Pedana** paragamba destra	1	
34	T 9075	92700166	**Dado** per bulloni unione triangolo ant. al sopporto	2	
35	25445 bis	98116036	**Bullone** di unione triangolo ant. al sopporto	2	
36	25445	92700203	**Dado** per bulloni fiss. triangolo ant. al sopporto e telaio post. e unione sopporto al telaio post.	4	
37	25444	98120035	**Bullone** fiss. triangolo ant. al sopporto mot. e al tel. post.	2	
38	25450/1	25420201	**Culla** porta motore	1	

Dal N. di telaio 11237 al N. ECA 99 sono stati montati i seguenti particolari:

SIMBOLO N. Disegno	SIMBOLO N. d'Ordin.	DENOMINAZIONE	Quant.
		Dal N. 11237 al N. 14238	
T 30070	25453200	**Pedana** paragamba destra	1
		Dal N. 14239 al N. ECA 99	
25478	25453201	**Pedana** paragamba destra	1
		Dal N. 11237 al N. ECA 99	
25450	25420200	**Culla** porta motore	1
25160	25434300	**Parafango** anteriore	1
T 30080	25456000	**Pedana** paragamba sinistra	1
10095	25673900	**Bullone** per attacco saltarello cricchetto pedale freno	1
12300	25678800	**Saltarello** per cricchetto freno	1
10099	25678900	**Molla** richiamo saltarello	1
T 75 bis	92700082	**Dado** per bullone attacco saltarello	1

Tavola 14

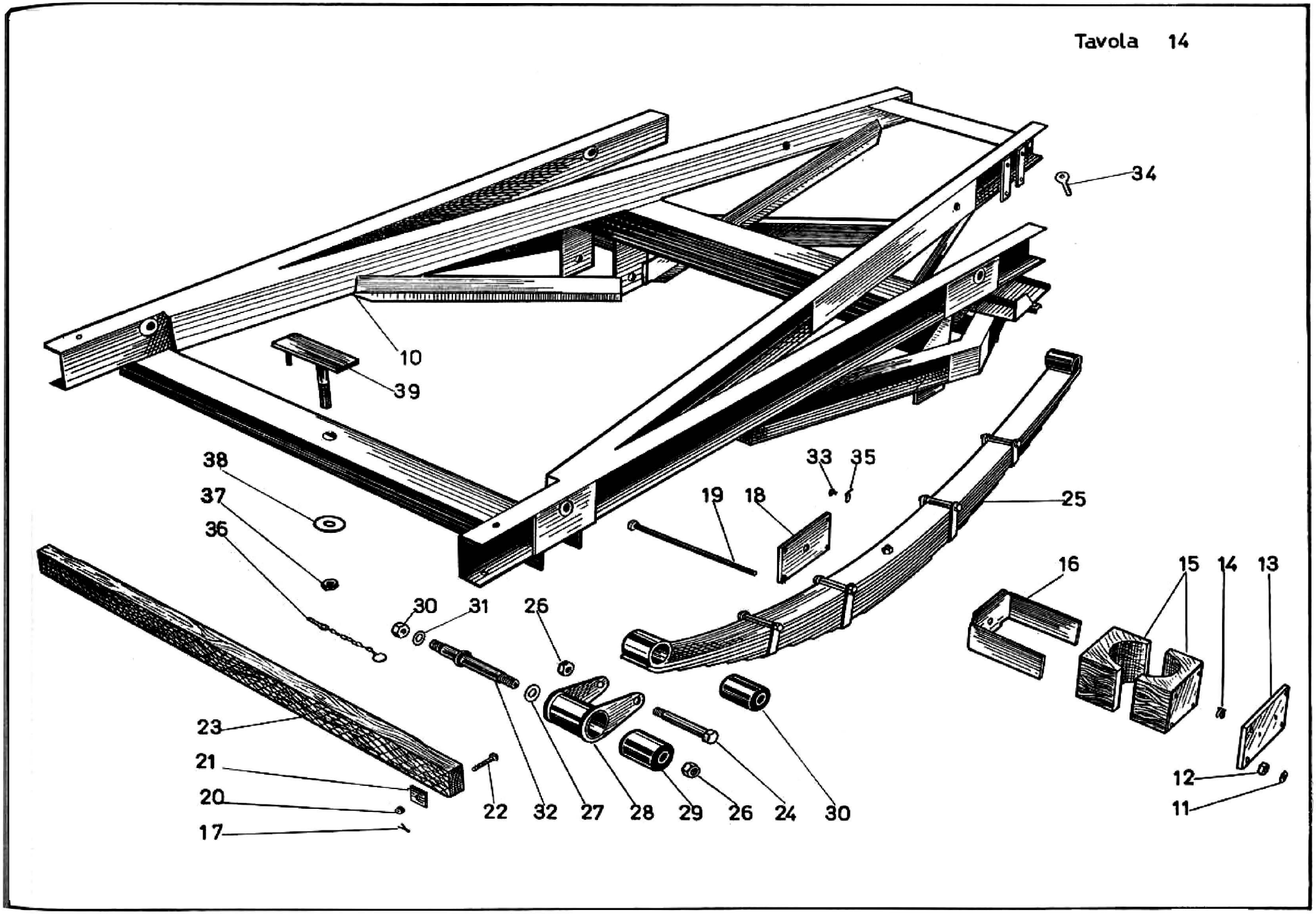
34
10
39
38
37
36
33
35
19
18
25
16
15
14
13
30
31
26
23
21
20
17
22
32
27
28
29
26
24
30
12
11

TAV. **14** COMPLESSO : **Mototelaio** GRUPPO : **Telaio e sospensione posteriore**
SOTTOCOMPLESSO: **Telaio - Ruote - Freni** SOTTOGRUPPO: **Telaio post. - Sospensione elastica post. - Porta ruota di ricambio**

N. Fig.	SIMBOLO N.° Disegno	SIMBOLO N. d' Ordinaz.	DENOMINAZIONE	Quantità	Indicazioni suppletive
10	25960	25410200	**Telaio** posteriore	1	
11	10028 ter	92700102	**Controdado** per bulloni fiss. molle a balestra	8	
12	T 71 bis	92602210	**Dado** per bulloni fiss. molle a balestra	8	
13	25409	25556700	**Piastra** inferiore per cavallotto porta molle a balestra	2	
14	T 2128 ter	94322180	**Molla** di pressione sulla piastra inferiore	4	
15	25405/1/25406/1	25556801	**Tasselli** - inferiori e superiori - per cavallotto porta molle a balestra	2	
16	25589	25557002	**Cavallotto** porta molle a balestra	2	
17	T 2679 bis	95500020	**Copiglia** per bulloni fiss. traverso appoggio ruota di ric.	2	
18	25410	25557700	**Piastra** superiore per cavallotto porta molle a balestra	2	
19	25411	98110246	**Bullone** fiss. molle a balestra	8	
20	D N 6	92602206	**Dado** per bulloni fiss. traverso appoggio ruota di ricambio	2	
21	T 30447	95103065	**Rosetta** per bulloni fiss. traverso appoggia ruota	2	
22	T 9905	98106041	**Bullone** per fiss. traverso appoggia ruota di ricambio	2	
23	25516	25481800	**Traverso** per appoggia ruota di ricambio	1	
24	25787	25558800	**Perno** per attacco molle ai biscottini	4	
25	25784	25555525	**Molla** a balestra completa (composta da N° 11 foglie che partendo dalla foglia lunga alla foglia corta portano i seguenti numeri di disegno e d'ordinazione:		
	25784/1	25555626	**Foglia** lunga	2	
	25784/2	25555627	**Foglia**	2	
	25784/3	25555628	**Foglia**	2	
	25784/4	25555629	**Foglia**	2	
	25784/5	25555630	**Foglia**	2	
	25784/6	25555631	**Foglia**	2	
	25784/7	25555632	**Foglia**	2	
	25784/8	25555633	**Foglia**	2	
	25784/9	25555634	**Foglia**	2	
	25784/10	25555635	**Foglia**	2	
	25784/11	25555636	**Foglia** corta	2	
26	25788	92730160	**Dado** per perni fiss. molle a balestra	8	
27	25783	95100665	**Distanziatore** per tenuta biscottini molle a balestra	4	
28	25786	25558301	**Biscottini** per molle a balestra	4	
29	25785	25559001	**Boccola** elastica per biscottini e molle a balestra	8	
30	T 2183	92701165	**Dado** per perni porta biscottini	4	
31	M 08151 bis	95120165	**Rosetta** elastica per perno biscottini	4	
32	25782	25558900	**Perno** porta biscottino molle a balestra	4	
33	10069 bis	98344004	**Vite** per cavallotto fiss. cavi per impianto elettrico	4	
34	25987	25486700	**Rosetta** tenuta cavi sul telaio	1	
35	25540	93301140	**Cavallotto** fiss. cavi per impianto elettrico	4	
36	T 30442	25482100	**Catenella** completa di tenuta dado sul porta ruota	1	
37	T 30441	92701161	**Dado** per perno porta ruota di ricambio	1	
38	T 30439	95100663	**Rosetta** per perno porta ruota di ricambio	1	
39	25605	25480500	**Porta** ruota di ricambio	1	
			CASSONE DI SERIE ED ACCESSORI		
A	25550/1	25580201	**Cassone** completo di ferramenta	1	
B	25555	25437000	**Parafango** posteriore	2	
C	25552	25476000	**Cassetta** laterale per cassone	2	
D	25570	25475000	**Porta** targa	1	

Dal N. di telaio 11237 al N. EDZ 49 sono stati montati i seguenti particolari:

SIMBOLO		DENOMINAZIONE	Quant.
N. Disegno	N. d'Ordin.		
		Dal N. 11237 al N. ECA 99	
25518	98304015	Vite fissaggio interruttore d'arresto	2
25517	25741100	Interruttore d'arresto	1
		Dal N. 11237 al N. EDZ 49	
T 2075 bis	92700125	Dado per bullone attacco molle ai biscottini	4
25399	98112072	Bullone per attacco molle	4
25396	25555000	Molla a balestra completa di boccole	2
12219	94010097	Ingrassatore a sfera sulle molle	8
10075 bis	95500440	Copiglia di tenuta biscottini	4
12317	95100717	Rosetta di tenuta biscottini	4
25400	25558300	Biscottino per molle a balestra	4
25402	25559000	Boccola per biscottini	4
25395	25559100	Perno porta biscottini	4

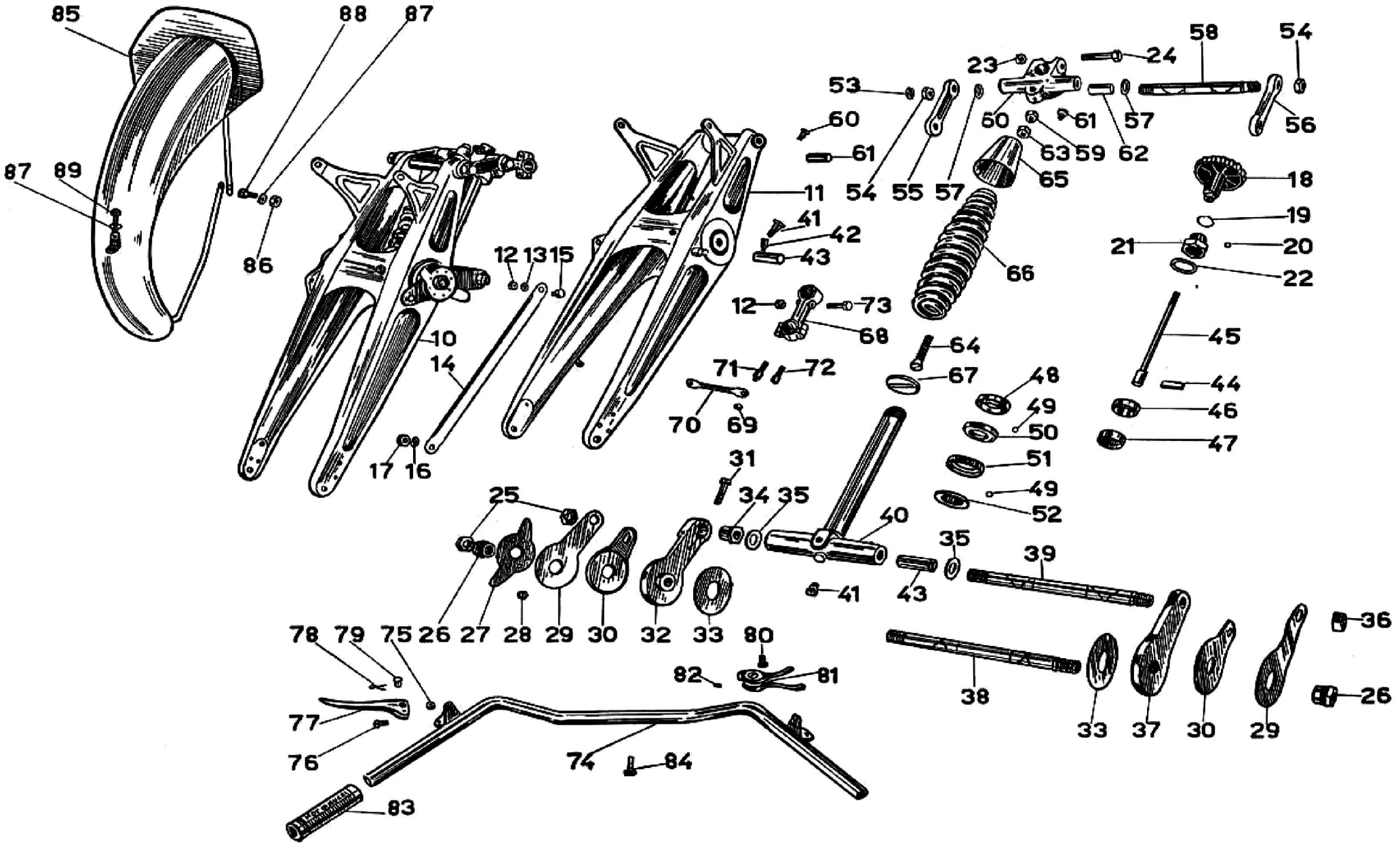
85
88
87
87
89
86
10
14
12
13
15
17
16
11
41
42
43
12
73
68
71
72
70
69
53
60
61
54
55
57
23
24
58
54
60
61
57
56
63
59
62
65
18
19
21
20
22
66
64
67
45
48
44
49
46
50
47
51
49
52
31
34
35
40
25
35
39
41
43
26
27
28
29
30
32
33
80
78
79
75
82
81
77
76
74
84
83
38
33
37
30
29
36
26

TAV. **15** COMPLESSO : **Mototelaio** GRUPPO : **Sospensione anteriore e sterzo**
SOTTOCOMPLESSO: **Telaio - Ruote - Freni** SOTTOGRUPPO: **Forcella ant. - Sospensione elastica ant. - Sterzo Manubrio e leve di comando - Parafango ant.**

N. Fig.	SIMBOLO N.° Disegno	SIMBOLO N. d' Ordinaz.	DENOMINAZIONE	Quantità	Indicazioni supplettive
10	25650/25662	25490201	**Forcella** anteriore completa	1	
11	25650	25490301	**Forcella** ant. completa di boccole	1	
12	D N 8	92701087	**Dado** per bullone fiss. tirante ancoraggio freno ant. e per bullone serraggio morsetti alla testa di sterzo	3	
13	R E 8	95120085	**Rosetta** elastica per bullone fiss. tirante ancoraggio freno	1	
14	12076	25501900	**Tirante** ancoraggio freno ant.	1	
15	T 129 bis	98108017	**Bullone** fiss. tirante ancoraggio freno ant. alla forcella	1	
16	R E 10	95120105	**Rosetta** elastica per dado ancoraggio freno ant. alla forc.	1	
17	T 71 bis	92602210	**Dado** per tirante ancoraggio freno ant. parte disco p. ceppi	1	
18	25685	25516001	**Volantino** comando frenasterzo	1	
19	TA 316 bis	90353025	**Molla** di fermo volantino comando frenasterzo	1	
20	TA 320	25516300	**Grano** di fermo volantino comando frenasterzo	1	
21	12032	25513300	**Dado** serraggio sterzo e guida pomolo	1	
22	T 8301 bis	95100879	**Rosetta** per dado serraggio sterzo	1	
23	D K 10	92751103	**Dado** per bullone serraggio testa di sterzo	1	
24	12183	98110057	**Bullone** serraggio testa di sterzo	1	
25	25668	92700182	**Controdado** serraggio biscottino e porta ammortizzatori e base dello sterzo (parte destra)	2	
26	25676	25536201	**Dado** serraggio biscottino e porta ammortizzatore	2	
27	25675	25535400	**Piastra** di registro ammortizzatori forcella	2	
28	T 295 bis	94322129	**Molla** per ammortizzatori sui galletti di registro forcella	16	
29	25674	25535901	**Piastra** esterna per ammortizzatori	2	
30	25673	25536101	**Piastra** per ammortizzatori	2	
31	12024 bis	98108042	**Bullone** di bloccaggio biscottino inferiore destro	1	
32	25671	25521301	**Biscottino** inferiore destro	1	
33	25670	90114325	**Disco** per ammortizzatori	2	
34	25666	25513801	**Dado** di registro perno della base di sterzo	1	
35	25665	90118185	**Rosetta** di regolazione base di sterzo	2	
36	25667	92701185	**Dado** per perno della base di sterzo	1	
37	25672	25522101	**Biscottino** inferiore - sinistro	1	
38	25669	25516801	**Perno** per traverso centrale forcella	1	
39	25664	25513601	**Perno** per base di sterzo	1	
40	25662	25510201	**Base** dello sterzo compl. di boccole	1	
41	12219	94010097	**Ingrassatore** per base di sterzo e per traverso superiore	1	
42	25690	25504900	**Distanziale** per ingrassatore sul traverso centrale	1	
43	25660	91111850	**Boccola** per base dello sterzo e per traverso centrale	4	
44	12022	91711411	**Chiavella** per frenasterzo	1	
45	TA 321	25516100	**Tirante** per frenasterzo	1	
46	TA 317	25516400	**Anello** di attrito per frenasterzo	1	
47	12021	25516500	**Anello** scorrevole di pressione per frenasterzo	1	
48	T 025	25514900	**Calotta** superiore dello sterzo - superiore	1	
49	T 220	92295706	**Sfera** per calotte	39	1/4"
50	T 025 bis	25515000	**Calotta** superiore dello sterzo - inferiore	1	

(segue)

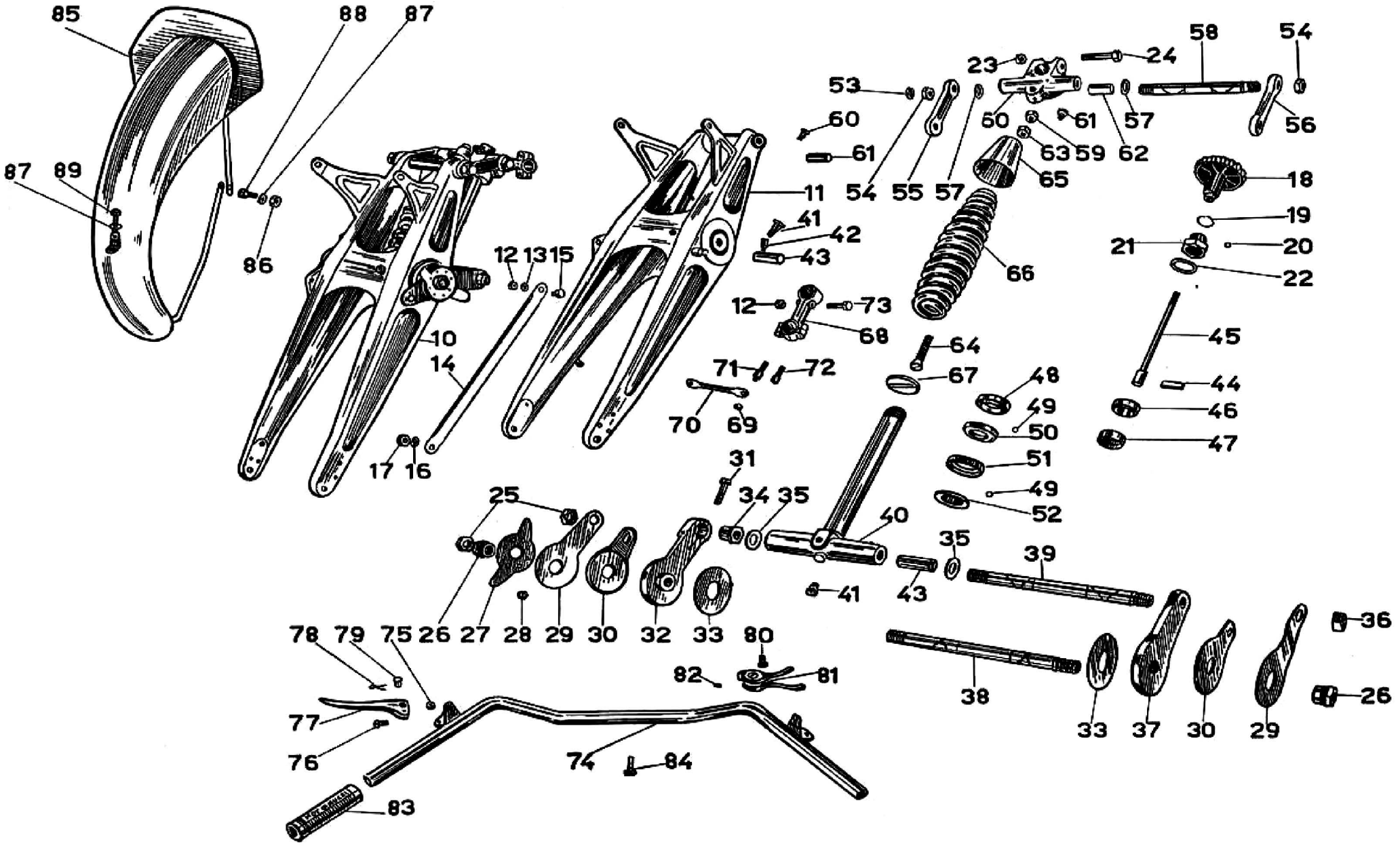
85
88
87
87
89
86
10
14
12
13
15
17
16
11
41
42
43
12
73
68
71
72
70
69
53
60
61
54
55
57
23
24
58
54
60
61
57
56
63
59
62
65
18
19
21
20
22
66
64
67
45
48
44
49
46
50
47
51
49
52
31
34
35
40
25
35
39
41
43
26
27
28
29
30
32
33
80
78
79
75
82
81
38
36
26
33
37
30
29
77
76
74
84
83

TAV. **15** COMPLESSO : **Mototelaio** GRUPPO : **Sospensione anteriore e sterzo**
SOTTOCOMPLESSO: **Telaio - Ruote - Freni** SOTTOGRUPPO: **Forcella ant. - Sospensione elastica ant. - Sterzo - Manubrio e leve di comando - Parafango ant.**

N. Fig.	SIMBOLO N.° Disegno	SIMBOLO N. d' Ordinaz.	DENOMINAZIONE	Quantità	Indicazioni supplettive
51	TA 26	25515100	**Calotta** inferiore dello sterzo - superiore	1	
52	T 8300	25515200	**Calotta** inferiore dello sterzo - inferiore	1	
53	25681	92700160	**Controdado** per perni superiori forcella e testa di sterzo	2	
54	12055	92701163	**Dado** per perni superiori forcella e testa di sterzo	4	
55	25679	25520201	**Biscottino** superiore - destro	1	
56	25680	25520301	**Biscottino** superiore - sinistro	1	
57	25678	90118162	**Rosetta** di regolazione testa di sterzo	4	
58	25677	25521101	**Perno** superiore per forcella e testa di sterzo	2	
59	T 292 bis	92751110	**Dado** superiore per fiss. molle forcella alla testa di sterzo	1	
60	25682	25512501	**Testa** dello sterzo completa di boccole	1	
61	12197	94010070	**Ingrassatore** per testa di sterzo e traverso superiore	2	
62	25661	91111640	**Boccola** per testa di sterzo e traverso sup. forcella	4	
63	10566	92700116	**Dado** sul cappellotto per bullone fiss. molla	1	
64	25684	25527300	**Bullone** fiss. molla forcella	1	
65	10565	25527400	**Cappellotto** coprimolla forcella	1	
66	25151	25526600	**Molla** per forcella anteriore	1	
67	12040	25527500	**Piattello** porta molla forcella	1	
68	25686	25500202	**Morsetto** attacco manubrio	1	
69	DN 6	92602206	**Dado** sul codolo filettato del bullone fiss. cappello e per fiss. traversino porta interruttore per indicatori	2	
70	25159	25742401	**Traversino** sul manubrio porta interruttore indicatori di direzione	1	
71	25158	25500700	**Bullone** fiss. cappello al morsetto attacco manubrio con codolo filettato attacco traversino	2	
72	T 02094 bis	11500700	**Bullone** fiss. cappello al morsetto attacco manubrio	2	
73	T 011 ter	98108037	**Bullone** serraggio morsetto alla testa di sterzo	1	
74	25965	25600201	**Manubrio**	1	
75	T 8550 bis	92701065	**Dado** per vite fiss. leve comando frizione e freno al manubrio	2	
76	12063 bis	98306020	**Vite** fiss. leve comando frizione e freno ant. al manubrio	2	
77	12063	25628000	**Leva** comando frizione e freno ant.	2	
78	T 2679 bis	95500020	**Copiglia** tenuta bussole per leve frizione e freno ant.	2	
79	12063 ter	95710102	**Bussola** per leve comando frizione e freno ant.	2	
80	T 8053 ter	98107020	**Bullone** fiss. leve comando aria e gas	1	
81	T 9244	25118000	**Leva** comando aria e gas per carburatore	1	
82	T 2676	95510307	**Grano** di fermo leva comando carburatore	2	
83	T 8510	25603001	**Manopola** destra e sinistra sul manubrio	2	
84	TA 236	93302106	**Fascetta** corta fiss. trasmissioni	3	
85	25687	25434301	**Parafango** anteriore	1	
86	DN 7	92700073	**Dado** per bulloni fiss. parafango - parte inferiore	2	
87	RE 7	95120075	**Rosetta** per bulloni fiss. parafango	3	
88	T 150 bis	98107024	**Bullone** fiss. parafango - parte inferiore	2	
89	T 5858 bis	98107014	**Bullone** attacco parafango - parte superiore	1	

Dal N. di telaio 11237 al N. EDP 89 sono stati montati i seguenti particolari:

SIMBOLO N. Disegno	SIMBOLO N. d'Ordin.	DENOMINAZIONE	Quant.
		Dal N. 11237 al N. 19588	
T 011 ter	98108037	Bullone serraggio morsetti	2
D N 6	92602206	Dado per bulloni fissaggio cavalletto	4
T 8537	98106027	Bullone fissaggio cavalletti	4
T 8536	08501000	Bussola per anelli gomma	4
T 8535	93110105	Anello gomma per morsetti elastici	4
M 145 ter	95101231	Rosetta per bulloni fissaggio manubrio	2
T 8534	98308041	Bullone fissaggio manubrio ai morsetti	4
T 8532	08500500	Cappello per morsetti fissaggio manubrio	2
T 8533	08501200	Base per cappello morsetti	2
T 8531	08501100	Cavalletto per morsetti elastici	2
		Dal N. 19589 al N. ECA 99	
25157	25500200	Morsetto attacco manubrio	2
		Dal N. 11237 al N. ECA 99	
T 30090/30096	25490200	Forcella anteriore completa	1
T 30090	25490300	Forcella anteriore	1
T 8302	25516000	Volantino comando frenasterzo	1
12055 bis	92700161	Controdado serraggio biscottino e base dello sterzo	2
12052	25536200	Dado serraggio biscottino e base dello sterzo	2
12051	25535401	Piastra registro ammortizzatori	2
T 30104	25535900	Piastra esterna per ammortizzatori	2
12049	25536100	Piastra per ammortizzatori	2
T 30102	25521300	Biscottino inferiore destro	1
12049 bis	90114305	Disco per ammortizzatori	2
12024	25513800	Dado di registro perno	1
12053 bis	90118165	Rosetta di regolazione	2
12055	92701163	Dado per perno	1
T 30103	25522100	Biscottino inferiore sinistro	1
12048 bis	25516800	Perno per traverso centrale	1
12054 bis	25513600	Perno per base di sterzo	1
12044	91111650	Boccola per base dello sterzo e traverso centrale	4
12060 bis	92700145	Controdado per perni superiori	2
12060	92701146	Dado per perni superiori	4
12057 bis	25520200	Biscottino superiore destro	1
12056 bis	25520300	Biscottino superiore sinistro	1
T 249	90118143	Rosetta di regolazione testa	4
12058 bis	25521100	Perno superiore per forcella e testa di sterzo	2
12029	25512500	Testa dello sterzo compl.	1
25152	25510200	Base dello sterzo compl.	1
T 9202	25513000	Boccola per testa e traverso superiore	4
		Dal N. 11237 al N. EDP 89	
25473	25600200	Manubrio	1
M 144	98385005	Vite fermo alzavalvola sul manubrio	1
T 0156/157	25800500	Leva alzavalvola compl.	1
T 158/bis	99700080	Dado per bullone fissaggio leva alzavalvola	1
T 158	25805000	Bulloncino fissaggio leva alzavalvola	1
T 157 bis	25804100	Bussola per leva alzavalvola	1
T 8510	25603001	Manopola destra sul manubrio	1
T 8166 S	08603000	Manopola sinistra sul manubrio	1
T 8167	08604800	Cappellotto sul manubrio per manopola sinistra	1

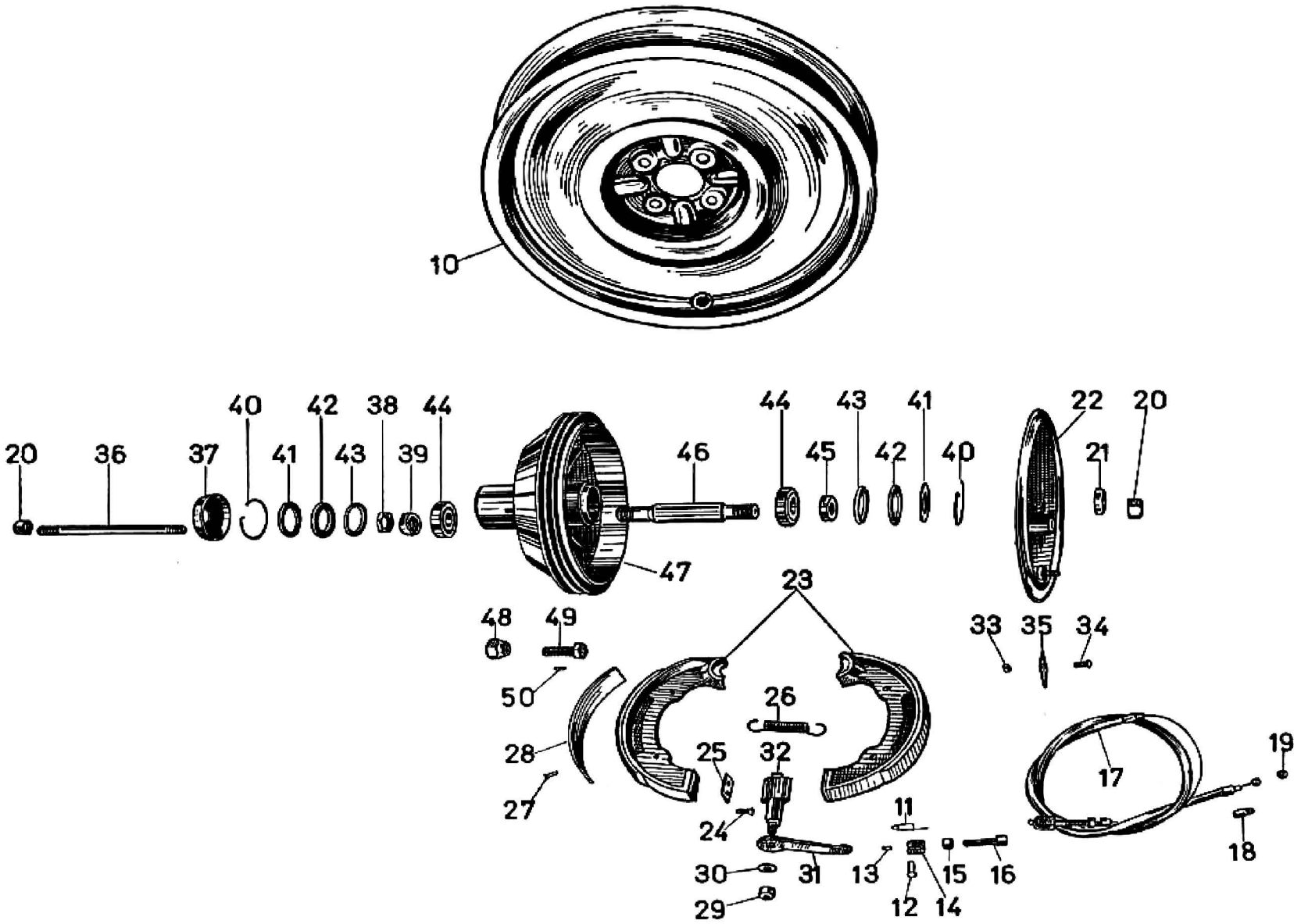
10
20
36
37
40
41
42
43
38
39
44
46
47
44
45
43
42
41
40
22
21
20
23
48
49
50
28
27
26
25
32
24
30
29
31
13
11
12
14
15
16
33
35
34
17
19
18

TAV. **16** COMPLESSO : **Mototelaio** GRUPPO : **Ruote**
SOTTOCOMPLESSO: **Telaio - Ruote - Freni** SOTTOGRUPPO: **Ruota - Mozzo - Freno anteriore e comando**

N. Fig.	SIMBOLO N.° Disegno	SIMBOLO N.° Ordinaz.	DENOMINAZIONE	Quantità	Indicazioni suppletive
10	25707	25610401	**Ruota** anteriore	1	
11	T 189	25625900	**Spilla** a molla per spina sul forcellino leva freno ant.	1	
12	M 64	95780249	**Spina** per forcellino freno ant.	1	
13	M 68 N	95715228	**Capocorda** per trasmissione sul forcellino freno ant.	1	
14	M 68	25625800	**Capocorda** per trasmissione sul forcellino freno ant.	1	
15	M 70 bis	92700072	**Dado** per bullone tendifilo freno ant.	1	
16	M 70	95790127	**Bullone** tendifilo freno ant.	1	
17	25580/80 bis	25625400	**Trasmissione** per freno ant.	1	
18	T 5870	95720235	**Coprifilo** per guaina	2	
19	T 2680	95716125	**Capocorda** per leva ant. sul manubrio	1	
20	12084 ter	92701127	**Dado** per mozzo ruota anteriore	2	
21	T 35087	91182006	**Anello** di spessore per mozzo	1	
22	25703	25620201	**Disco** porta ceppi del freno anteriore	1	
23	11184 bis	11620500	**Ceppo** freno ant. completo di nastro ferodo	2	
24	T 63 ter	98386014	**Vite** fiss. piastrina ai ceppi	2	
25	11186	11622400	**Piastrina** per ceppi freno ant.	2	
26	11191	11622100	**Molla** per ceppi freno ant.	1	
27	T 255 bis	91856409	**Ribattino** fiss. nastro ferodo ai ceppi	16	
28	11185 ter	11622000	**Nastro** ferodo	2	
29	D N 8	92701087	**Dado** fiss leva e camma al disco porta ceppi freno ant.	1	
30	T 64 bis	95100247	**Rosetta** per dado fiss. leva e camma al disco porta ceppi	1	
31	T 35096	25625000	**Leva** comando camma freno ant.	1	
32	11192	11622500	**Camma** per ceppi freno anteriore	1	
33	T 8091	92700055	**Dado** per vite fiss. piastrina di chiusura foro contachilometri	2	
34	T 8090	98345012	**Vite** fiss. piastrina di chiusura foro contachilometri	2	
35	T 8092	25623100	**Piastrina** di chiusura foro contachilometri	1	
36	T 35090	96512202	**Perno** per mozzo ruota anteriore	1	
37	25705	25614301	**Coperchio** copripolvere per mozzo ruota anteriore	1	
38	T 35088	92720200	**Controdado** di registro mozzo ruota anteriore	1	
39	12082 ter	92760200	**Dado** serraggio cuscinetto mozzo anteriore - lato sinistro	1	
40	T 273 bis	90352049	**Molla** di tenuta anello premistoppa	2	
41	T 0273	95100937	**Anello** premistoppa nel mozzo anteriore	2	
42	T 0273 G	90713303	**Anello** feltro per mozzo anteriore	2	
43	T 0274	95190330	**Rosetta** premistoppa per mozzo anteriore	2	
44	T 9263	92249219	**Cuscinetto** a rulli conici	2	20 x 47 x 14,383 (Riv. 01/02/3912)
45	12082	92760201	**Dado** serraggio cuscinetto parte tamburo	1	
46	T 35086	25614100	**Perno** forato per mozzo anteriore	1	
47	25701	25613001	**Corpo** mozzo completo di tamburo	1	
48	T 30114	25612100	**Dado** fiss. ruota	4	
49	12260	98112039	**Bullone** fiss. tamburo al mozzo ruota ant.	4	
50	12260 bis	95510311	**Spina** di fermo bulloni fiss. tamburo al mozzo	4	

Dal N. di telaio 11237 al N. ECA 99 sono stati montati i seguenti particolari:

SIMBOLO		DENOMINAZIONE	Quant.
N. Disegno	N. d'Ordin.		
25164	25610400	Ruota anteriore	1
T 35092	25620500	Ceppo freno anteriore compl. di nastro	2
M 61 bis	92700071	Dado per perni ceppi freno anteriore	2
T 8125	25622100	Molla per ceppi freno anteriore	1
T 35095	25622200	Ribattino fissaggio nastro ai ceppi	16
T 8106	25622000	Nastro ferodo per ceppi freno	2
T 8362	25622500	Camma per ceppi freno anteriore	1
T 35089	25614300	Coperchio copripolvere per mozzo	1
T 35082/80	07612900	Mozzo per ruota anteriore compl. di tamburo	1
T 35083	25613200	Corpo del mozzo anteriore	1
25165/25166	25611500	Raggio per ruota anteriore compl. di nipplo	40
T 35312	25613400	Tamburo per freno anteriore	1
T 35316	25611000	Corpo centrale per ruota anteriore	1
T 35080	25620200	Disco porta ceppi	1

Tavola 17

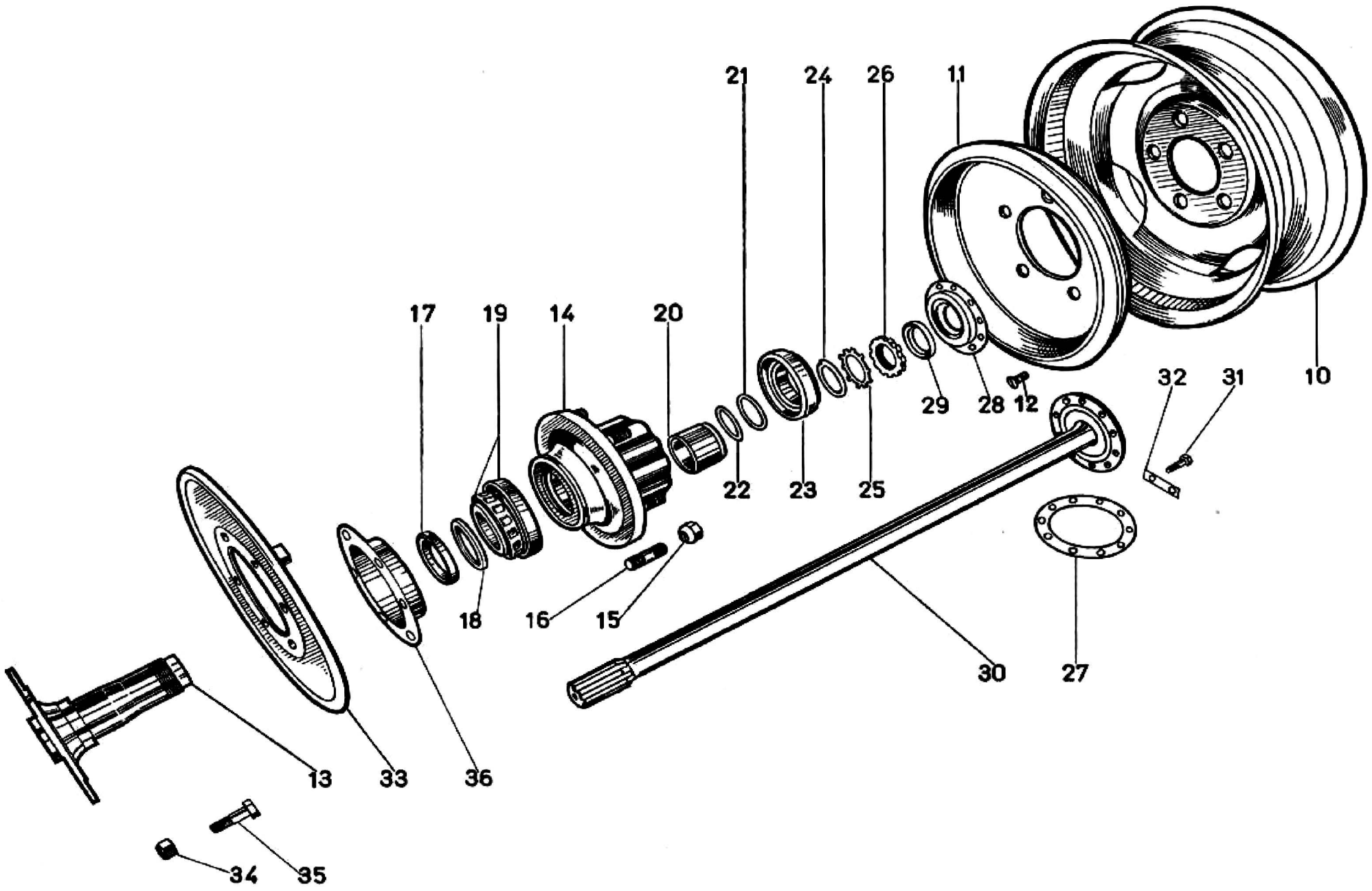
21
24
26
11
17
19
14
20
32
31
10
29
28
12
22
23
25
18
16
15
30
27
13
33
36
34
35

TAV. **17** COMPLESSO : **Mototelaio** GRUPPO : **Ruote**
SOTTOCOMPLESSO: **Telaio - Ruote - Freni** SOTTOGRUPPO: **Ruote e mozzi posteriori - Semiassi**

N. Fig.	SIMBOLO N.° Disegno	SIMBOLO N.° Ordinaz.	DENOMINAZIONE	Quantità	Indicazioni suppletive
10		25630602	**Ruota** a disco posteriore dimensioni 17 x 400 (su questo tipo di ruota montare i seguenti pneumatici: 19-400XC Michelin oppure 19-400 Cinturato Pirelli)	2	
		25630610	**Ruota** a disco posteriore dimensioni 3.75x16" (su questo tipo di ruota va montato il pneumatico 28x6)		
11		25633101	**Tamburo** freni posteriori	2	
12	55111	98366015	**Vite** tenuta tamburo	4	
13		25632300	**Supporto** destro per cuscinetti mozzi	1	
		25632400	**Supporto** sinistro per cuscinetti mozzo	1	
14		25632002	**Mozzo** posteriore destro	1	
		25632102	**Mozzo** posteriore sinistro	1	
15	T 30298	25631500	**Dado** bloccaggio tamburo e ruota destra	5	
	25369 ter	25631601	**Dado** bloccaggio tamburo e ruota sinistra	5	
16		25631800	**Prigioniero** nel mozzo post. destro	5	
		25631810	**Prigioniero** nel mozzo post. sinistro	5	
17		90406292	**Anello** di tenuta nel mozzo interno	2	62 x 90 x 10 (MIM 6290)
18		25634000	**Distanziale** nel mozzo fra cuscinetto - corteco	2	
19		92249250	**Cuscinetto** a rulli conici - interno	2	50 x 90 x 20 (Riv 01.02.7210)
20		25634100	**Distanziale** fra i cuscinetti	2	
21		25634410	**Rosetta** di aggiustaggio mm. 0,3	—	Il quantitativo varia da 6 a 12
22		25634400	**Rosetta** di aggiustaggio mm. 0,1	—	Il quantitativo varia da 6 a 12
23		92249245	**Cuscinetto** a rulli conici - esterno	2	45 x 85 x 19 (Riv 01.02.7209)
24		25633500	**Rosetta** di appoggio al cuscinetto	2	
25		95028045	**Rosetta** di sicurezza per ghiere	2	SKF MB9
26		93601045	**Ghiere** serraggio cuscinetto	2	SKF KM9
27		25633900	**Guarnizione** tenuta fra mozzo e custodia	2	
28		25633600	**Custodia** per anello tenuta	2	
29		90404060	**Anello** di tenuta nel mozzo esterno	2	40x60x10 (MIM 4060)
30		25367501	**Semiasse**	2	
31		25367900	**Bullone** fiss. semiassi	20	
32		25368300	**Piastrina** di sicurezza per bulloni	10	
33		25635202	**Disco** porta ceppi destro	1	
		25635602	**Disco** porta ceppi sinistro	1	
34	26409	92730120	**Dado** per bulloni fiss. dischi porta ceppi e supporti per cuscinetti al ponte	12	
35	47717	98112038	**Bullone** fiss. disco porta ceppi e supporti per cuscinetti al ponte	12	
36		25636402	**Raccoglitore** olio sul disco porta ceppi destro	1	
		25636412	**Raccoglitore** olio sul disco porta ceppi sinistro	1	

Dal N. di telaio 11237 al N. ELL 74 (esclusi i N. 59-61-70-71-72) sono stati montati i seguenti particolari:

SIMBOLO		DENOMINAZIONE	Quant.
N. Disegno	N. d'Ordin.		
		Dal N. 11237 al N. ECA 99	
25366 D	25632000	Mozzo destro	1
25364	25630600	Ruota a disco posteriore	2
25366 S	25632100	Mozzo sinistro	1
T 30219	92700112	Dado fissaggio perni porta ceppi	4
25373 bis	95100355	Rosetta per perni porta ceppi	8
25373	25636200	Perno sui dischi porta ceppi	4
25370	25635200	Disco porta ceppi freno posteriore	2
		Dal N. ECB 00 al N. ELL 74	
25603	25630601	Ruota a disco posteriore	2
25600 D	25632001	Tamburo freno posteriore destro	1
25600 S	25632101	Tamburo freno posteriore sinistro	1
12263	98116038	Bullone fissaggio ruota al mozzo destro	5
12260 bis	95510311	Spina per bulloni fissaggio ruote	10
25369 bis	98116039	Bullone fissaggio ruota al mozzo	5

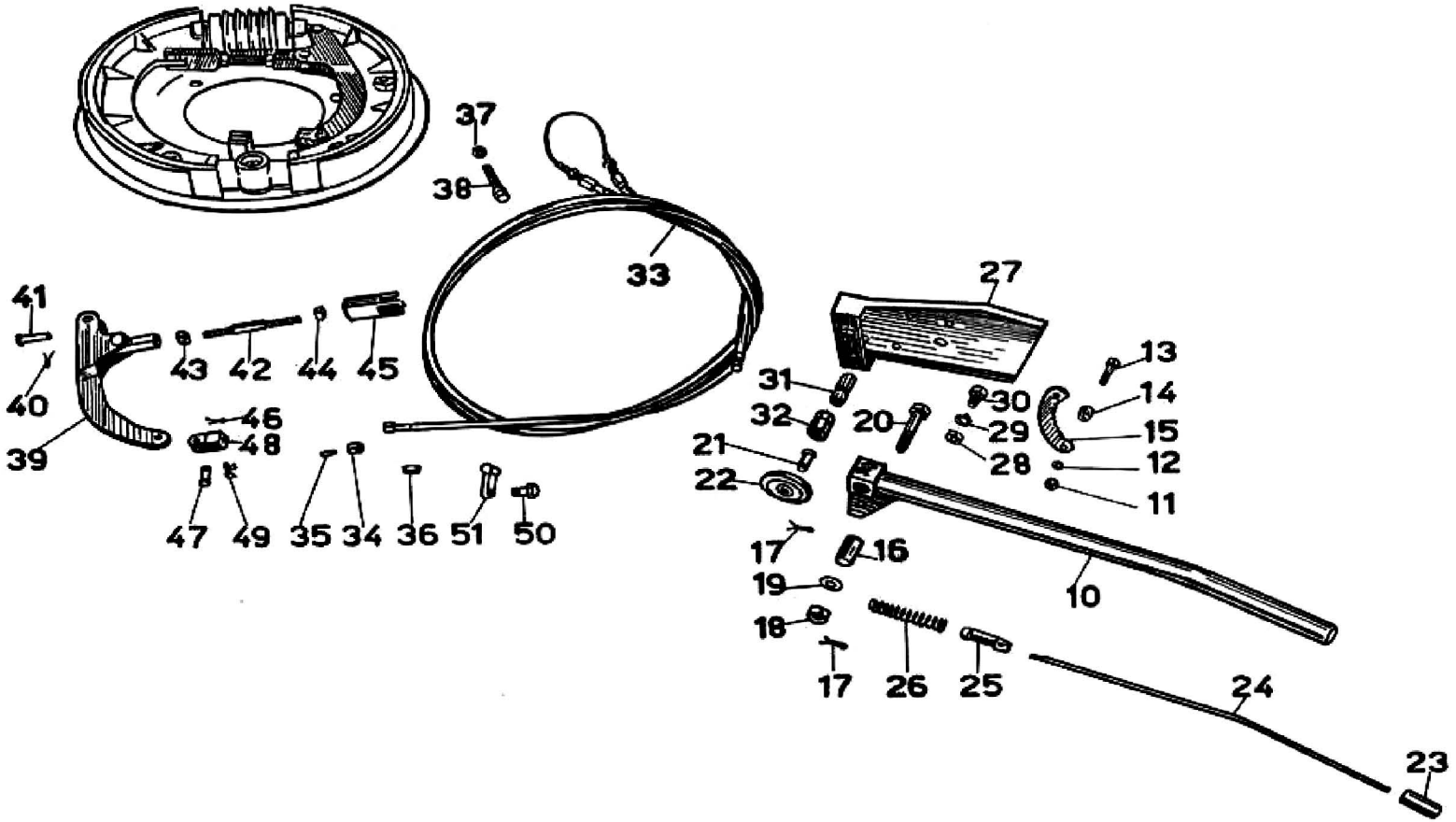
37
38
33
41
40
39
43
42
44
45
46
48
47
49
35
34
36
51
50
27
31
32
20
21
22
30
29
28
13
14
15
12
11
17
16
19
18
17
26
25
10
24
23

TAV. **18** COMPLESSO : **Mototelaio** GRUPPO : **Freni**
SOTTOCOMPLESSO: **Telaio - Ruote - Freni** SOTTOGRUPPO: **Freno di stazionamento e comando**

N. Fig.	SIMBOLO N.° Disegno	SIMBOLO N.° Ordinaz.	DENOMINAZIONE	Quantità	Indicazioni supplettive
10	25770	25684400	**Leva** freno a mano completa	1	
11	T 8562 bis	92602406	**Dado** bloccaggio cremagliera	2	
12	36070 B	95021106	**Rosetta** elastica per bullone bloccaggio cremagliera	2	
13	11524	98106025	**Bullone** bloccaggio cremagliera	2	
14	25771/1	25688000	**Distanziale** per cremagliera	2	
15	25771	25687900	**Cremagliera**	1	
16	25770/4	25686100	**Distanziale** per leva a mano	1	
17	M 160 bis	95500222	**Copiglia** per bullone bloccaggio leva e per perno fiss. puleggia e perno tirafilo	4	
18	T 71 bis	92602210	**Dado** per bullone bloccaggio leva	1	
19	M 5138 ter	95100315	**Rosetta** per bullone bloccaggio leva	1	
20	25770/11	25686000	**Bullone** per fulcro leva freno a mano	1	
21	25770/10	25688700	**Perno** per puleggia	1	
22	25770/9	25688300	**Puleggia**	1	
23	25770/8	25684600	**Pulsante** per leva	1	
24	25770/7	25685200	**Tirante** per dente arresto	1	
25	25770/6	25685600	**Dente** arresto leva a mano	1	
26	25770/5	25685700	**Molla** per leva	1	
27		25687001	**Complessivo** montaggio staffa e piastrina freno a mano	1	
28	25303	92701083	**Dado** fiss. complessivo montaggio staffa e piastrina freno	4	
29	R E 8	95120085	**Rosetta** elastica per bullone fiss. compl. montaggio staffa	4	
30	T 129 bis	98108017	**Bullone** fiss. compl. montaggio staffa e piastrina	4	
31		25688901	**Perno** tirafilo	2	
32	25772	25689000	**Sostegno** perno tirafilo	2	
33	25774	25682300	**Complessivo** montaggio cavo freno a mano	1	
34	25774/6	25682700	**Capocorda** per cavo freno a mano	2	
35	25774/7	25682600	**Cono** per capocorda	2	
36		25682800	**Coprifilo** per guaine	4	
37	25774/5	92700084	**Controdado** per tirafilo sulla trasmissione comando freno	2	
38	25774/4	25693000	**Bullone** tirafilo sulla trasmissione comando freno	2	
39	25756	25680200	**Leva** sulle ganasce freno a mano	2	
40	25758/1	95500219	**Copiglia** per perno fulcro leva freno a mano	2	
41	25758	25680500	**Perno** fulcro leva freno a mano	2	
42	25759	25680700	**Puntone** per leva freno a mano	2	
43	25760	25681700	**Dado** sinistro bloccaggio puntone	2	
44		92602208	**Dado** destro bloccaggio puntone	2	
45	25761	25680800	**Forcella** freno a mano	2	
46	25763/1	95400215	**Copiglia** per perno attacco cavo freno a mano	2	
47	25763	95780263	**Perno** attacco cavo freno a mano	2	
48	25762	25681000	**Forcella** attacco freno a mano	2	
49	25762/1	25681200	**Molletta** ritegno capocorda freno a mano	2	
50	T 134	98106009	**Bullone** fiss. fascetta di tenuta trasmissione freno	3	
51	25764	25683100	**Fascetta** di tenuta trasmissione freno a mano	3	

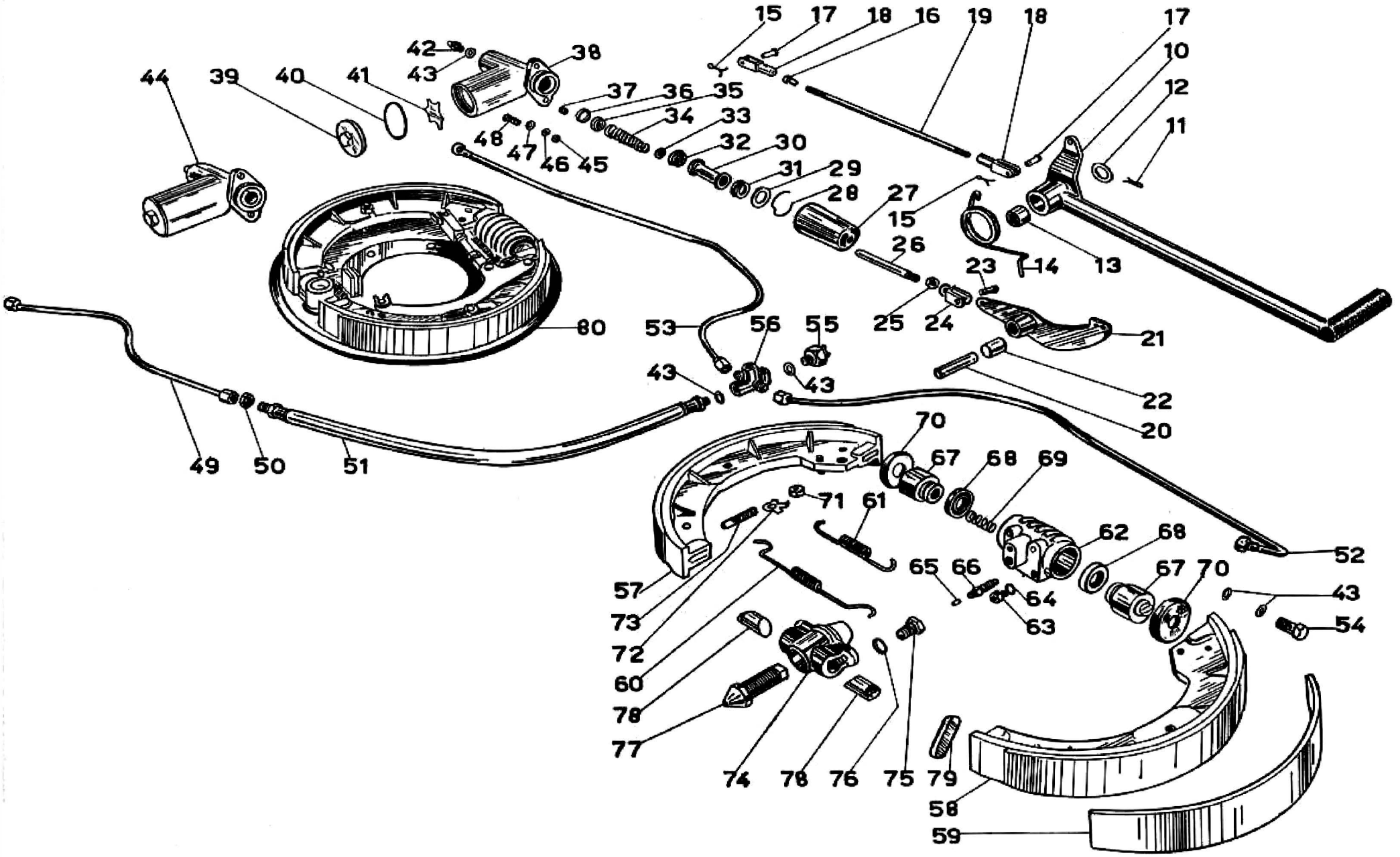
15
17
18
16
19
18
17
10
12
11
42
43
38
44
39
40
41
37
36
35
34
33
32
30
31
29
28
27
48
47
46
45
15
14
13
26
23
25
24
21
80
53
56
55
43
43
22
20
70
67
68
69
49
50
51
71
61
62
68
52
65
66
67
70
43
64
63
54
57
73
72
60
78
77
74
78
76
75
79
58
59

TAV. **19** COMPLESSO : **Mototelaio** GRUPPO : **Freni**
SOTTOCOMPLESSO: **Telaio - Ruote - Freni** SOTTOGRUPPO: **Freni idraulici posteriori e comando**

N. Fig.	SIMBOLO N.° Disegno	SIMBOLO N. d' Ordinaz.	DENOMINAZIONE	Quantità	Indicazioni suppletive
10	25710	25677001	**Pedale** comando freni idraulici	1	
11	10075 bis	95500440	**Copiglia** per fiss. pedale freni idraulici	1	
12	T 8336 ter	95100673	**Rosetta** per fiss. pedale freni idraulici	2	
13	25710/5	91111815	**Boccola** per pedale comando freni idraulici	1	
14	25711	25678000	**Molla** richiamo pedale freni idraulici	1	
15	M 160 bis	95500222	**Copiglia** per spine tiranti, per leva di rinvio e per spina attacco puntale alla leva di rinvio	5	
16	T 84 bis	11251900	**Dado** di registro tirante per pedale comando freni post.	1	
17	T 85	95780265	**Spina** per forcellini tirante per freni posteriori	2	
18	12287	95740172	**Forcellino** per tirante pedale comando freni posteriori	2	
19	25712	96507243	**Tirante** per pedale comando freni posteriori	1	
20	25714	95780192	**Perno** per leva di rinvio	1	
21	25713	25673001	**Leva** di rinvio per freni posteriori	1	
22	25713/3	91111229	**Boccola** per leva di rinvio	1	
23	25719	95780280	**Spina** attacco puntale alla leva di rinvio	1	
24	25718	25670300	**Forcellino** sul puntale per pompa freni posteriori	1	
25	25303	92701083	**Dado** sul puntale per registro	1	
26	25717	25670200	**Puntale** per pompa freni idraulici posteriori	1	
27	25715/28	25663800	**Soffietto** parapolvere per pompa freni idraulici	1	
28	25715/9	25663200	**Anello** elastico arresto pistone pompa freni idraulici	1	
29	25715/8	25663100	**Rosetta** ritegno pistone pompa freni idraulici post.	1	
30	25790/2	25662901	**Pistone** per pompa freni idraulici	1	
31	25790/4	25662801	**Calotta** per fondo pistone pompa freni idraulici	1	
32	25790/3	25663001	**Calotta** per testa pistone pompa freni idraulici	1	
33	25790/5	25662700	**Scodellino** per molla entro calotta pompa freni idraulici	1	
34	25715/7	25662600	**Molla** pistone pompa freni idraulici	1	
35	25790/6	25662500	**Valvola** uscita per pompa freni idraulici	1	
36	25790/8	25662300	**Guarnizione** esterna per valvola uscita pompa	1	
37	25790/7	25662200	**Guarnizione** interna per valvola uscita pompa	1	
38	25790/1	25660301	**Corpo** pompa per freni idraulici	1	
39	25715/25	25661100	**Tappo** per pompa freni idraulici	1	
40	25715/27	25660500	**Guarnizione** tappo pompa freni idraulici	1	
41	25790/9	25661500	**Rondella** paraspruzzi per pompa freni idraulici	1	
42	25720	25662100	**Raccordo** pompa per tubazione	1	
43	25721	25656100	**Guarnizione** per raccordo pompa per interruttore idraulico e per tubazioni	7	
44	25790	25660200	**Pompa** per freni idraulici completa	1	
45	25716	92700101	**Dado** per bulloni fiss. pompa freni idraulici	2	
46	R E 10	95120105	**Rosetta** elastica per bulloni fiss. pompa freni idraulici	2	
47	M 2177	95100309	**Rosetta** sotto testa per bulloni fiss. pompa per freni	2	
48	M 154	98110029	**Bullone** fiss. pompa freni idraulici	2	
49	25795	25657501	**Tubazione** anteriore completa	1	
50	25725/2	25657400	**Dado** per raccordo tubo flessibile	1	

(segue)

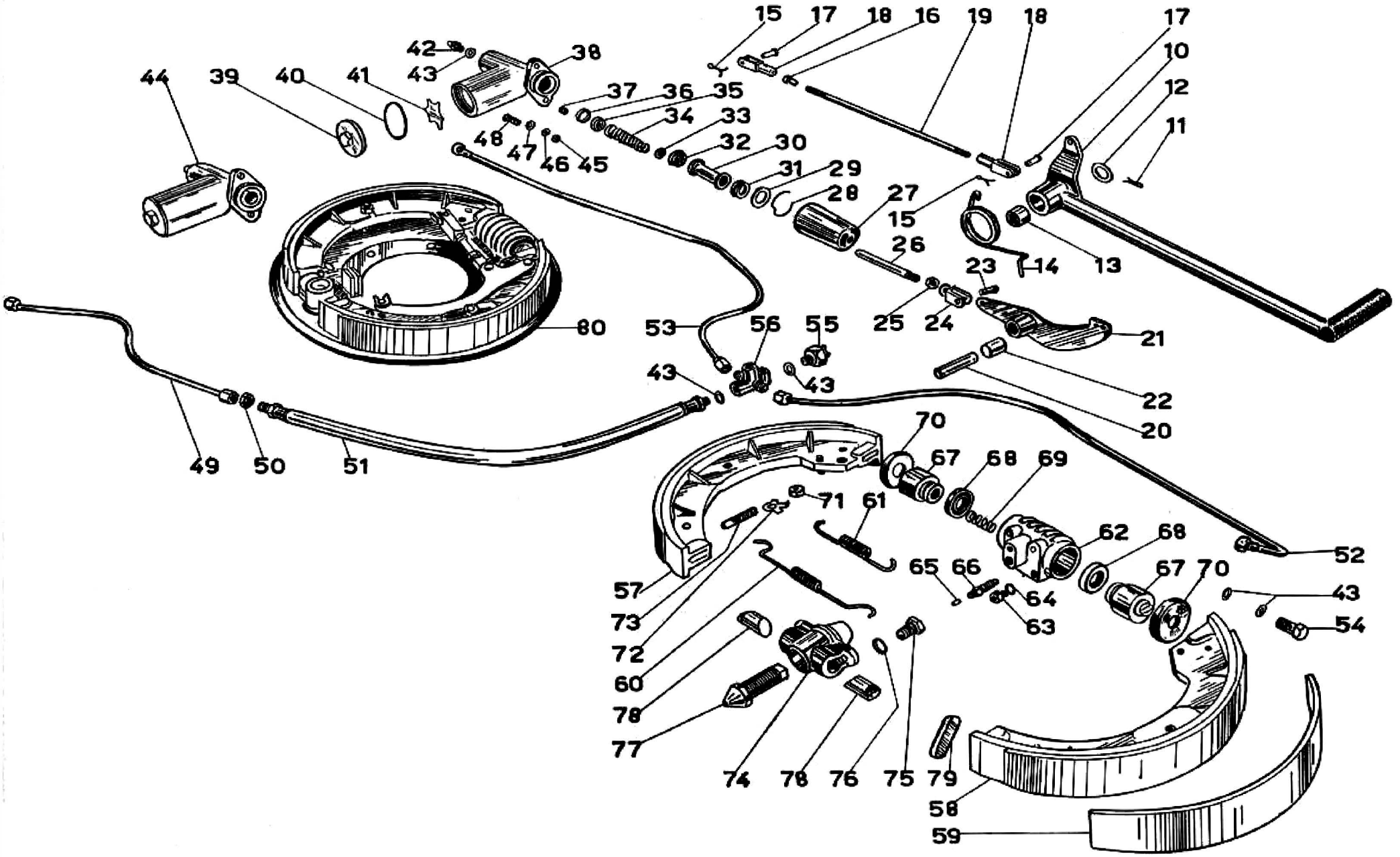
15
17
18
16
19
18
17
10
12
11
42
43
38
44
39
40
41
37
36
35
34
33
32
30
31
29
28
27
48
47
46
45
15
14
13
26
23
25
24
21
80
53
56
55
43
43
22
20
70
67
68
69
49
50
51
71
61
62
68
52
65
66
67
70
43
64
63
54
57
73
72
60
78
77
74
78
76
75
79
58
59

TAV. **19** COMPLESSO : **Mototelaio** GRUPPO : **Freni**
SOTTOCOMPLESSO: **Telaio - Ruote - Freni** SOTTOGRUPPO: **Freni idraulici posteriori e comando**

N. Fig.	SIMBOLO N.° Disegno	SIMBOLO N. d' Ordinaz.	DENOMINAZIONE	Quantità	Indicazioni supplettive
51	25796	25657101	**Complessivo** tubo flessibile	1	
52	25728 S	25656500	**Tubazione** posteriore sinistra completa	1	
53	25728 D	25656200	**Tubazione** posteriore destra completa	1	
54	25730	25656000	**Tappo** per raccordo	1	
55	25732	25657000	**Interruttore** idraulico d'arresto	1	
56	25726	25656800	**Raccordo** a tre vie con attacco idrostop	1	
57		25637002	**Ganascia** ant. destra completa di suola	1	
		25637201	**Ganascia** ant. sinistra completa di suola	1	
58		25637401	**Ganascia** posteriore destra completa di suola	1	
		25637601	**Ganascia** post. sinistra completa di suola	1	
59	25750	25638001	**Suola** per ganasce freni idraulici posteriori	4	
60	25755	25638101	**Molla** a elica cilindrica	2	
61	25754	25638200	**Molla** superiore richiamo ganasce	2	
62		2565320[illegible]	**Corpo** del cilindretto	2	
63		98107012	**Bullone** fiss. cilindretto	8	
64	24101	95021107	**Rosetta** elastica per bulloni fiss. cilindretto	8	
65	25741/1	25655100	**Cappuccio** parapolvere per vite di spurgo	2	
66	25741	25655000	**Vite** spurgo aria	2	
67		25653302	**Pistone** per cilindretto	4	
68	25792/3	25653701	**Calotta** per pistone	4	
69	25792/4	25653901	**Molla** per cilindretto	4	
70		25654100	**Copripolvere** per cilindretto	4	
71	25753	92600208	**Dado** bloccaggio per perno registro ganasce	4	
72	25752/1	25651100	**Rosetta** di sicurezza per perno registro ganasce	4	
73	25752	25651000	**Perno** registro ganasce	4	
74	25742	25650200	**Corpo** registro ganasce	2	
75	25743	25650500	**Bullone** fiss. corpo registro	4	
76		95021110	**Rosetta** elastica per bullone fiss. corpo registro ganasce	4	
77	25744	25650300	**Perno** registro ganasce	2	
78	25745	25650400	**Nottolino** regisiro ganasce	4	
79	48796	47622400	**Piastrina** per ganasce	4	
80		25635002	**Massa** frenante post. destra	1	
		25635102	**Massa** frenante post. sinistra	1	

Dal N. di telaio 11237 al N. EEQ 99 sono stati montati i seguenti particolari:

SIMBOLO N. Disegno	SIMBOLO N. d'Ordin.	DENOMINAZIONE	Quant.
		Dal N. 11237 al N. EBC 99	
T 30350	25673800	Tirante fra leva doppia e bilanciere	2
25384	25672000	Tirante posteriore per freni posteriori	2
		Dal N. EBD 00 al N. ECA 99	
25384/1	25672001	Tirante posteriore per freni posteriori	2
		Dal N. 11237 al N. ECA 99	
M 160 bis	95500222	Copiglia per tiranti, per perno della leva doppia e per spine	18
T 85	95780265	Spina per tiranti e leva doppia	12
25390	25676000	Tirante anteriore dei freni posteriori	1
T 30365	25677000	Leva a pedale comando freni posteriori	1
25389	25673700	Perno per leva doppia di rinvio	1
25386	25673500	Leva doppia completa di boccole	1
T 30345	25673400	Bilanciere di compensazione	1
12294 bis	25673300	Dado di registro freni posteriori	2
12294 ter	25673200	Rullo per tiranti comando freni	2
25394	25673100	Tiranti fra bilancieri e leva di rinvio	2
25393	25673000	Leva di rinvio per freni posteriori	2
T 71 bis	92602210	Dado per perni sui dischi porta ceppi	4
25377 bis	25638500	Piastrina di tenuta ceppi	2
25376 ter	25638100	Molla per ceppi freni	2
25376 bis	25638600	Perno sui ceppi di tenuta molle	4
25374	25637000	Ceppo freni posteriori completi di nastro	4
25375 ter	98386017	Vite fissaggio piastre ai ceppi	8
25375 bis	25638300	Piastra sui ceppi freni posteriori	4
T 63 E	91856412	Ribattino per fissaggio nastri ai ceppi	48
25376	25638000	Nastro ferodo per ceppi freni	4
12274	25639300	Spina di tenuta camme sugli alberi	2
25377	25639000	Camma per ceppi freni posteriori	2
D N 8	92701087	Dado per bulloni fissaggio sopporti	4
R E 8	95120085	Rosetta fissaggio sopporti agli alberi	4
T 58	98108023	Bullone fissaggio sopporti agli alberi	4
T 5080	11336300	Vite di registro leva freni posteriori	2
D N 7	92700073	Dado per viti di registro	2
25382 D	25671200	Supporto per alberi com. freno D.	1
25382 S	25671300	Supporto per alberi com. freno S.	1
25378	25671600	Albero con leva com. freno destro	1
25378 bis	25671100	Albero con leva com. freno sinistro	1
		Dal N. ECB 00 al N. EEQ 99	
25715/6	25663000	Calotta per pompa freni idraulici	1
25715/3	25662900	Pistone per pompa freni idraulici	1
25715/4	25662800	Calotta per pompa freni idraulici	1
25715/18	98110006	Tappo valvola aspirazione per pompa	1
25715/14	25661700	Valvola di aspirazione pompa freni	1
25715/17	95100105	Guarnizione per valvola aspirazione pompa	1
25715/23	25660600	Anello elastico arresto molla alimentazione	1
25715/22	25660700	Disco per molla alimentazione	1
25715/21	25660800	Molla per pistone alimentazione	1
25715/22	25660700	Disco per molla alimentazione	1
25715/20	25660900	Calotta per pistone alimentazione	1
25715/19	25661000	Pistone alimentazione	1
25715/10	25662000	Valvola di mandata pompa compl.	1
25740/2	25643300	Complessivo pistone per cilindro	4
25740/3	25653500	Testa pistone	4
25740/4	25654000	Rondella di ritegno pistone	4
25740/5	25653600	Scodellino parapolvere	4
25740/6	25653400	Corpo pistone	4
25740/9	25653700	Scodellino premicalotta	4
25740/7	25653900	Molla per cilindro	4

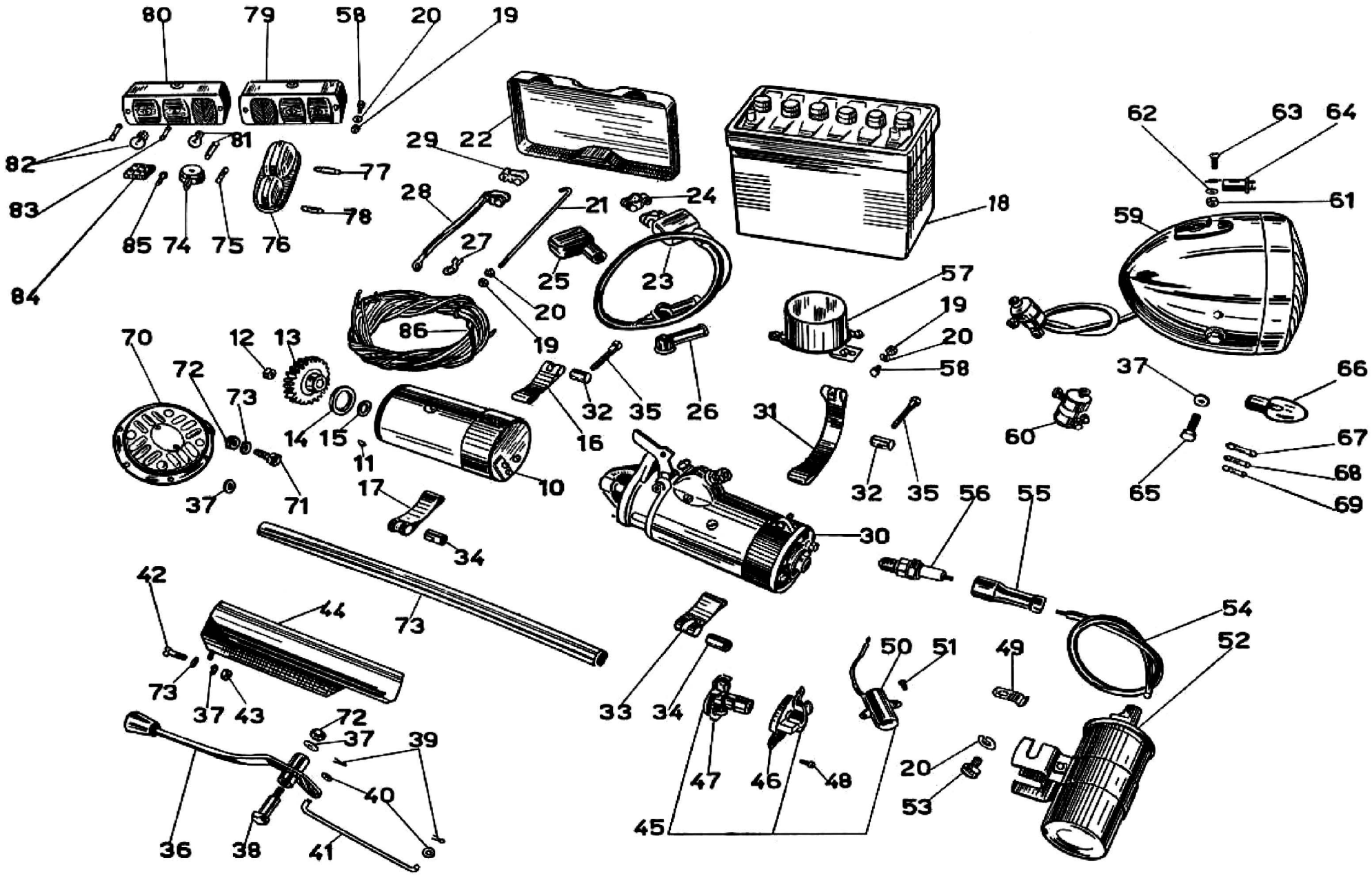
80
79
58
20
19
82
81
83
85
74
75
76
77
78
84
29
22
28
27
21
24
25
23
20
19
18
86
62
63
64
61
59
57
19
20
58
70
12
13
72
73
14
15
11
71
37
17
34
16
32
35
26
31
10
60
37
66
67
68
69
65
32
35
56
55
30
42
44
73
73
37
43
72
37
39
40
36
38
41
33
34
47
46
48
45
50
51
49
54
52
20
53

TAV. **20** COMPLESSO : **Mototelaio** GRUPPO : **Accensione - Avviamento - Illuminazione ed access.**
SOTTOCOMPLESSO: **Impianto elettrico** SOTTOGRUPPO: **Batteria - Dinamo - Motorino avviamento - Bobina - Ruttore - Regolatore di tensione - Faro - Tromba**

N. Fig.	SIMBOLO N.° Disegno	SIMBOLO N.° Ordinaz.	DENOMINAZIONE	Quantità	Indicazioni supplettive
10		25700201	**Dinamo**	1	Marelli DN 36 B/80/12/2200 D.
11		38701200	**Chiavella** per dinamo	1	Marelli 90071 - 41
12	M 2564	92751090	**Dado** per ingranaggio dinamo	1	
13	25975	25703103	**Ingranaggio** comando dinamo	1	
14	11566	90716251	**Anello** gomma di tenuta olio per dinamo	1	
15	MA 174 bis	90712120	**Guarnizione** cuoio di tenuta olio per dinamo	1	
16	25116 bis	25700400	**Fascetta** lunga con rullo filettato fiss. dinamo	1	
17	25976	25700700	**Fascetta** corta con rullo non filettato fiss. dinamo	1	
18		25704500	**Batteria** con capacità di Ah 32-12V	1	
19	DN 6	92602206	**Dado** per tiranti fiss. batteria, per bulloni fiss. regolatore di tensione e per bulloni fiss. fanalini post. (Aprilia)	8	
20	RE 6	95120065	**Rosetta** elastica per tiranti fiss. batteria, per bulloni fiss. regolatore di tensione per bulloni fiss. bobina e per bulloni fiss. fanalini post. (Aprilia)	10	
21	25980	25705501	**Tirante** fiss. batteria	2	
22	25979	25704600	**Coperchio** fiss. batteria	1	
23	25971/5	25706400	**Cavo** dalla batteria (positivo) al motorino avviamento	1	m. 0,84
24	25981	25706500	**Morsetto** presa corrente (positivo)	1	
25	25983	25706700	**Cappuccio** per morsetto (positivo)	1	
26	25984	25707100	**Cappuccio** copri attacco cavo avviamento	1	
27	25984 bis	25707200	**Capocorda** per cavi batteria	1	
28	25971 G	25706800	**Cavo** dalla batteria (negativo) alla massa	1	m. 0,42
29	25982	25706900	**Morsetto** di presa corrente (negativo)	1	
30		25730700	**Motorino** di avviamento	1	Marelli MT35G-07/1258
31	40480	25732100	**Fascetta** lunga con rullo non filettato tenuta motorino	1	
32	M 2175	95716163	**Rullo** non filettato per fascetta lunga tenuta motorino e fascetta lunga tenuta dinamo	2	
33	40482	38700700	**Fascetta** corta con rullo filettato tenuta motorino	1	
34	M 2174	95716261	**Rullo filettato** per fascetta corta tenuta motorino e per fascetta corta tenuta dinamo	2	
35	M 172	99105082	**Bullone** serraggio fascette motorino e dinamo	2	
36	25953	25734401	**Leva** d'innesto motorino d'avviamento	1	
37	RE 8	95120085	**Rosetta** per perno fiss. leva innesto motorino al telaio, per vite fiss. tegolo al motorino avv., per bullone fiss. tromba (Bosch) e per bullone fiss. faro ai bracci	6	
38	26203	99105121	**Perno** fiss. leva innesto motorino al telaio	1	
39	M 160 bis	95500222	**Copiglia** per tirante dal motorino alla leva	2	
40	M 136 bis	95100137	**Rosetta** per tirante dal motorino alla leva	2	
41	25952/1	25733901	**Tirante** dalla leva al motorino	1	
42	25989	98308022	**Vite** fiss. tegolo al motorino avviamento	1	
43	M 158 bis	92700080	**Dado** per vite fiss. tegolo al motorino avviamento	1	
44	25988	25733200	**Tegolo** di protezione sul motorino avviamento	1	
45		25708502	**Ruttore** con anticipo automatico e condensatore	1	Marelli S 307 B
46		25708500	**Ruttore**	1	Marelli S 307/30 A
47		25708504	**Anticipo** automatico completo	1	Marelli 700137-02
48	40495	98304010	**Vite** serraggio ruttore	2	
49	38793	93301157	**Cavallotto** fiss. cavo bobina-ruttore	1	
50	25968	25708600	**Condensatore**	1	Marelli 700060-02

(segue)

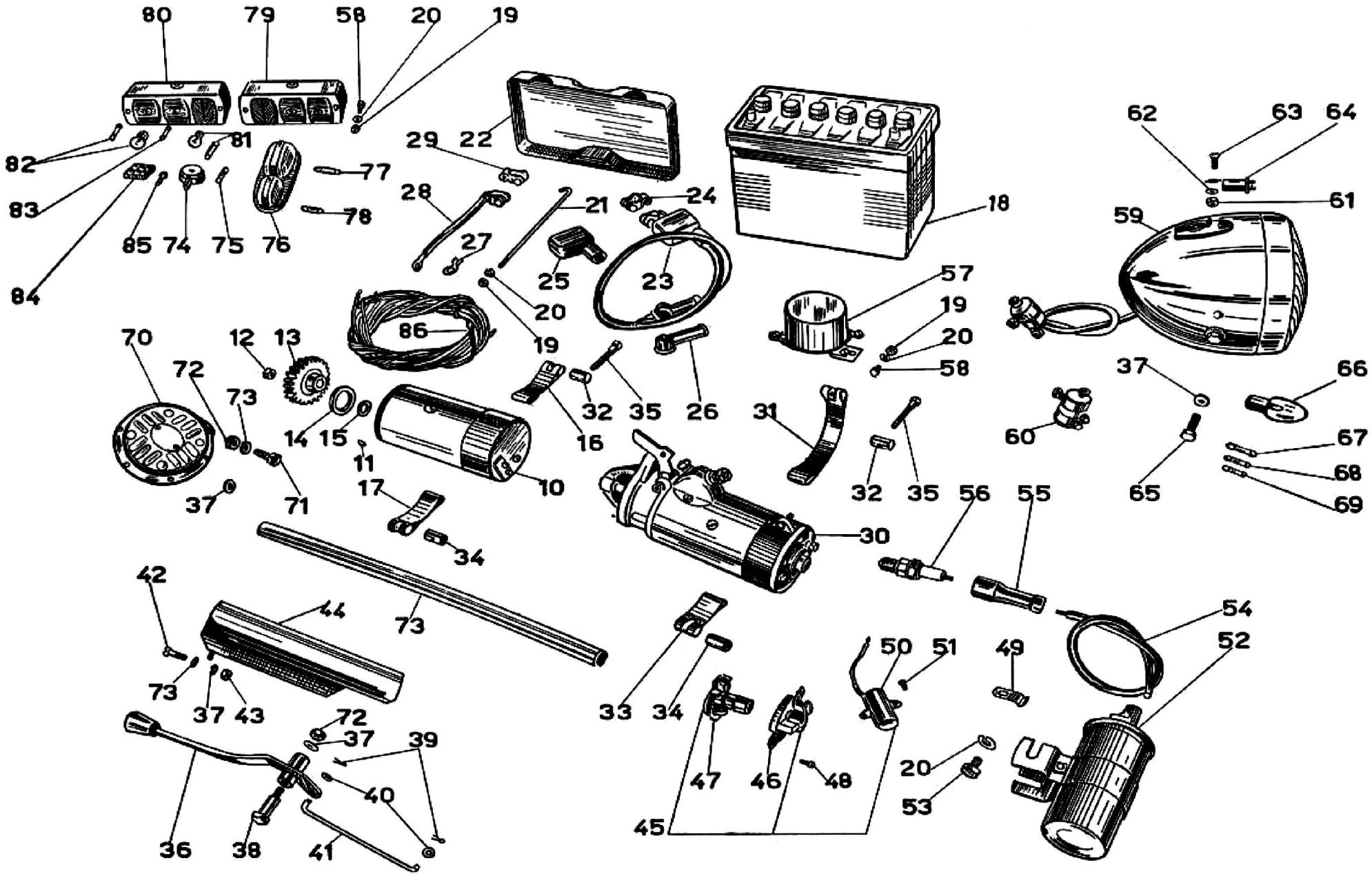
80
79
58
20
19
82
81
83
85
74
75
76
77
78
84
29
22
28
27
21
24
25
23
20
19
18
86
62
63
64
61
59
57
19
20
58
70
12
13
72
73
14
15
11
71
37
17
34
16
32
35
26
31
10
60
37
66
67
68
69
65
32
35
56
55
30
42
44
73
73
37
43
72
37
39
40
36
38
41
33
34
47
46
48
45
50
51
49
54
52
20
53

N. Fig.	SIMBOLO N.° Disegno	SIMBOLO N. d' Ordinaz.	DENOMINAZIONE	Quantità	Indicazioni suppletive
51	T 2639	98304005	**Vite** fiss. condensatore	2	
52	25969/1	25716500	**Bobina** (12 V)	1	Marelli B 204 B
53	38440	98106012	**Bullone** fiss. bobina	2	
54	25974	25717301	**Filo** per accensione candela	1	
55	40530	38717400	**Attacco** rapido per candela	1	
56		32717000	**Candela** (grado termino 225 della scala Bosch-Marelli)	1	
57		25703800	**Regolatore** di tensione	1	Marelli IR28B/80/12
58	T 136	98024312	**Bullone** fiss. regolatore e fanalino post. (Aprilia)	6	
59		25740503	**Faro** anteriore completo di commutatore	1	Cev 4012-8041
60		11746001	**Deviatore** per comando luce anabbagliante e pulsante tromba elettrica	1	Cev 8041
61	T 8091	92700055	**Dado** sulla vite fiss. bobina d'intermittenza	1	
62	36070 A	95100130	**Rosetta** per vite fiss. bobina d'intermittenza	1	
63	M 08139 bis	98365011	**Vite** fiss. bobina d'intermittenza sul faro	1	
64	25985/28	25741501	**Bobina** d'intermittenza	1	Marelli 12 V 28 W
65		32740700	**Bullone** attacco faro ai bracci forcella	2	
66		93450228	**Lampada** per luce campagna per faro anteriore	1	35/35 W 12 V
67		93450222	**Lampada** per spie luce città e dinamo (siluro 8 x 31)	2	12 V 1,5 W
68			**Fusibile** per luce	1	10 A - Lungh. 25
69			**Fusibile** per tromba e indicatori di direzione	2	5 A tarati - Lungh. 17
70	25967 27034	25743700 26743700	**Tromba** elettrica	1	Aprilia KC 100 Bosch HF 12/7
71	T 35769 T 58	98108027 98108023	**Bullone** fiss. tromba elettrica	2	Aprilia Bosch
72	D N 8	92701087	**Dado** per bullone fiss. tromba e per perno fiss. leva innesto motorino	2	
73	M 145 ter	95101231	**Rosetta** per bullone fiss. tromba (Aprilia) e per vite fiss. tegolo di copertura motorino	2	
74	25576	25742200	**Commutatore** per indicatore di direzione	1	
75		93450422	**Lampada** per commutatore di direzione (siluro 6 x 31)	1	12 V 3 W
76	27160 D 27160 S	26742602 26742702	**Indicatore** di posizione e direzione destro e sinistro	2	Solo per veicoli senza cabina
77		93450324	**Lampada** per indicatori di direzione (siluro 15 x 43)	2	12 V 10 W
78		93450322	**Lampada** per indicatori di posizione ant. (siluro 8,2 x 31)	2	12 V 3 W
79	27170 27172	26740900 26740910 22740900	**Fanalino** posteriore destro	1	Carrello Cev Aprilia
80	27171 27173	26741000 26741010 22741000	**Fanalino** posteriore sinistro	1	Carrello Cev Aprilia
81		93450124 93450424	**Lampada** a sfera per indicatori di posizione post. **Lampada** a siluro (15 x 44) per indicatori di pos. post.	2	Carrello: 12 V 15 W Aprilia: 12 V 15 W Cev
82		93450222 93450424	**Lampada** a sfera per indicatori post. e arresto targa **Lampada** (a siluro 15 x 44) per indicatori post. e arresto	2	Carrello: 12 V 3/15 W Aprilia: 12 V 15 W Cev

(segue)

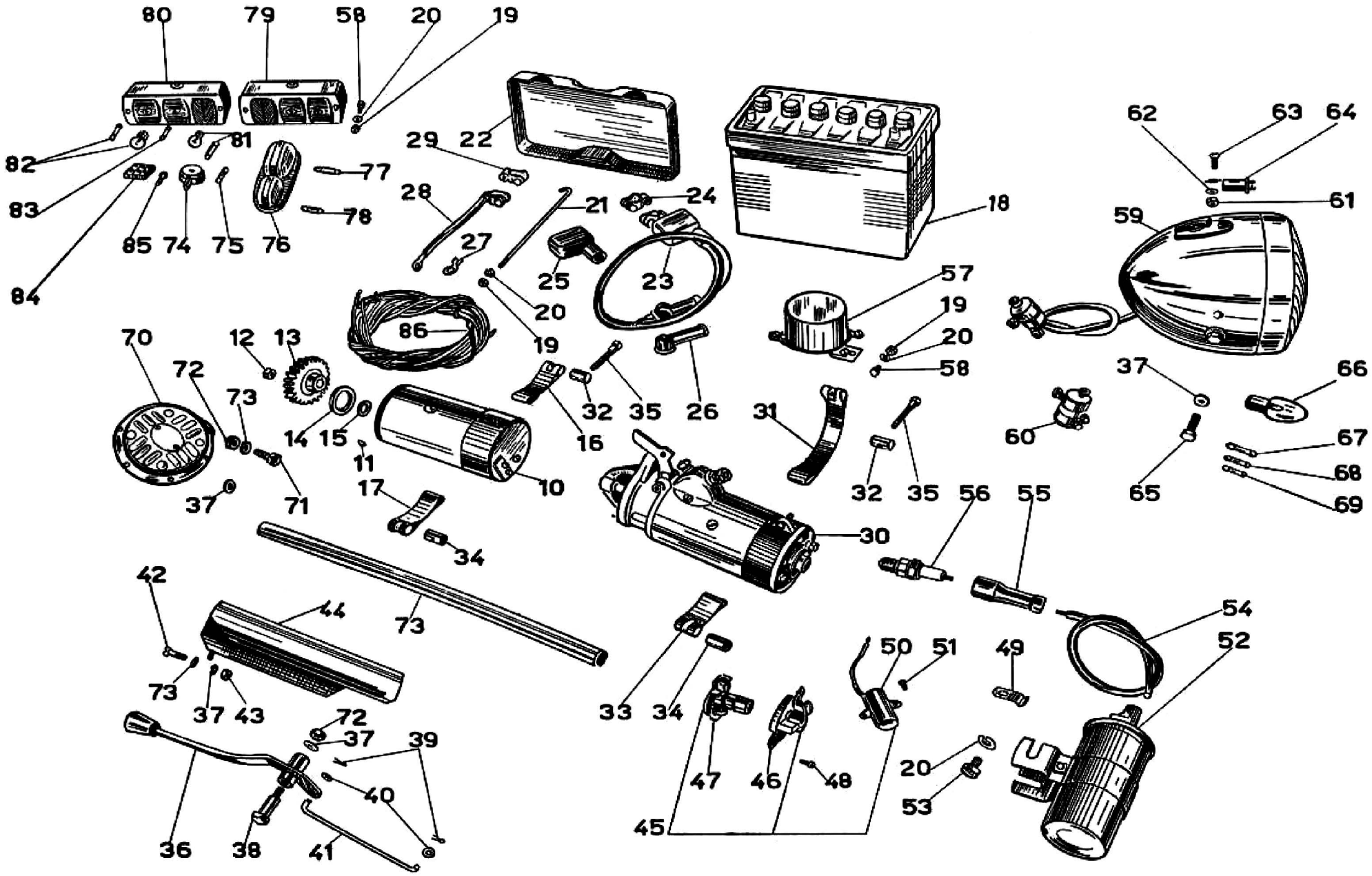
80
79
58
20
19
82
81
83
85
74
75
76
77
78
84
29
22
28
27
21
24
25
23
20
19
18
86
62
63
64
61
59
57
19
20
58
70
12
13
72
73
14
15
11
71
37
17
34
16
32
35
26
31
10
60
37
66
67
68
69
65
32
35
56
55
30
42
44
73
73
37
43
72
37
39
40
36
38
41
33
34
47
46
48
45
50
51
49
54
52
20
53

TAV. **20** COMPLESSO : **Mototelaio** GRUPPO : **Accensione - Avviamento - Illuminazione ed access.**
SOTTOCOMPLESSO : **Impianto elettrico** SOTTOGRUPPO : **Dinamo - Motorino avviamento - Bobina - Ruttore - Regolatore di tensione - Faro - Tromba**

N. Fig.	SIMBOLO N.° Disegno	SIMBOLO N. d'Ordinaz.	DENOMINAZIONE	Quantità	Indicazioni supplettive
83		93450322	**Lampada** per ind. di posizione post. e targa	2	12 V 3 W Cev
			Lampada per targa	1	12 V 3 W Aprilia
84	25990	25746500	**Morsettiera** sul telaio per impianto elettrico	1	
85	25991	25746600	**Vite** fiss. morsettiera al telaio	2	
86			**Cavi e guaine per impianto elettrico ant. e post. (comprende i seguenti cavi e guaine):**		
			GRUPPO CAVI DALLA MORSETTIERA DEL FARO		
			Cavo (sez. 2,5) rosso dal faro-regolatore con attacco ad occhio Ø 5,2 m 1,58	1	
			Cavo (sez. 1,5) bianco dal faro-regolatore con attacco ad occhio Ø 5,2 m 1,58	1	
			Cavo (sez. 1,5) giallo dal faro (FT) alla morsettiera m 1,35	1	
			Cavo (sez. 1,5) grigio dal faro-bobina con attacco ad occhio Ø 5,2 m 0,80	1	
			Cavo sez. 1,5) nero dal faro-morsettiera m 1,35	1	
			Cavo (sez. 1,5) verde dal faro-commutatore m 1,20	1	
			Cavo (sez. 1,5) grigio dal commutatore-morsettiera m 1,20	1	
			Cavo (sez. 1,5) arancione dal commutatore-morsettiera m 1,20	1	
			Guaina in vipla nera (Ø interno 12) m 0,50	1	Copertura 6 cavi
			Guaina in vipla nera (Ø interno 8) m 0,33	1	Copertura 3 cavi
			Guaina in vipla nera (Ø interno 8) m 0,48	1	Copertura 2 cavi
			GRUPPO CAVI DALLA DINAMO AL REGOLATORE		
			Cavo (sez. 1,5) bianco dalla dinamo-regolatore con attacco a forcella Ø 4,2 m 0,58	1	
			Cavo (sez. 2,5) rosso dalla dinamo-regolatore con attacco ad occhio Ø 4,2 e 5,2 m 0,54	1	
			Guaina in vipla nera (Ø interno 8) m 0,52	1	
			CAVO DAL FARO ALLA TROMBA		
			Cavo (sez. 1) bipolare nero m 0,23	1	
			CAVO COMPLETO DAL COMMUTATORE DIREZIONE - MASSA		
			Cavo (sez. 1,5) nero con attacco ad occhio Ø 6,5 m 0,09	1	
			CAVO COMPLETO DAL REGOLATORE - BATTERIA		
			Cavo (sez. 2,5) rosso con attacco ad occhio Ø 5,2 e 6,5 m 1,19	1	
			Guaina in vipla nera (Ø interno 7) m 1,15	1	
			CAVO COMPLETO DALLA BOBINA AL RUTTORE		
			Cavo (sez. 1,5) nero con attacco ad occhio Ø 4,2 e 5,2 m 0,70	1	
			CAVI E GUAINE PER IMPIANTO POSTERIORE		
			Cavo arancione m 5,870	1	
			Cavo bianco m 4,780	1	
			Cavo giallo m 8,880	1	Questi cavi hanno una sez. nominale 1,5
			Cavo grigio m 5,860	1	
			Cavo nero m 6,980	1	
			Cavo verde m 0,800	1	
			Cavo rosso m 0,800	1	
			Guaina in vipla nera (Ø interno 7) m 4,100	1	sez. nominale 2
			Guaina in vipla nera (Ø interno 8) m 1,560	1	
			Guaina in vipla nera (Ø interno 10) m 2,770	1	
			Guaina in vipla nera (Ø interno 12) m 0,700	1	
			N.B. - L'indicatore di direzione anteriore per veicolo con cabina porta il N. di Disegno 27161 N. d'Ordinazione 26741801 Quantità 2.		

N. di telaio 11237 al N. EEA 24 sono stati montati i seguenti particolari:

SIMBOLO		DENOMINAZIONE	Quant.
. Disegno	N. d'Ordin.		
		Dal N. 11237 al N. 17186	
8533	08714500	Ingranaggio per magnete	1
119	25712900	Fascetta lunga per magnete con rullo filettato	1
30109	98107016	Bullone fissaggio leva com. anticipo	1
2700	25813200	Leva comando anticipo magnete	1
2676	95510307	Grano di fermo leva anticipo magnete	2
115	98306021	Vite per ingranaggio dinamo	4
		Dal N. 17187 al N. EAE 50	
112 bis/1	25703100	Ingranaggio comando dinamo	1
		Dal N. 17187 al N. EDP 89	
CR 4 E	25713100	Magnete con anticipo automatico	1
561/1	11714200	Spessore inferiore in alluminio	1
	11714400	Spessore superiore in fibra	1
562	11713300	Fascetta lunga per magnete con rullo non filettato	1
560	11714500	Ingranaggio per magnete	1
129 bis	98108017	Bullone fissaggio tromba elettrica	1
563 bis	11717300	Cavo per candela	1
		Dal N. EAE 51 al N. EDP 89	
1035	25703102	Ingranaggio comando dinamo	1
		Dal N. 11217 al N. EDP 89	
4 20 CA 45/6			
2200 D	25700200	Dinamo	1
5116 bis	25700400	Fascetta con rullo filettato	1
8534 bis	92750091	Dado per magnete	1
8533 bis	25714600	Spina per ingranaggio magnete	2
8534	90713292	Anello feltro per ingranaggio	1
8169	07700700	Fascetta corta per magnete con rullo filettato	1
N 7	92700073	Dado per tiranti fissaggio batteria	2
E 7	95120075	Rosetta per tiranti fissaggio batteria	2
5488	25705700	Traversino fissaggio batteria	1
30065	98107229	Tirante fissaggio batteria	2

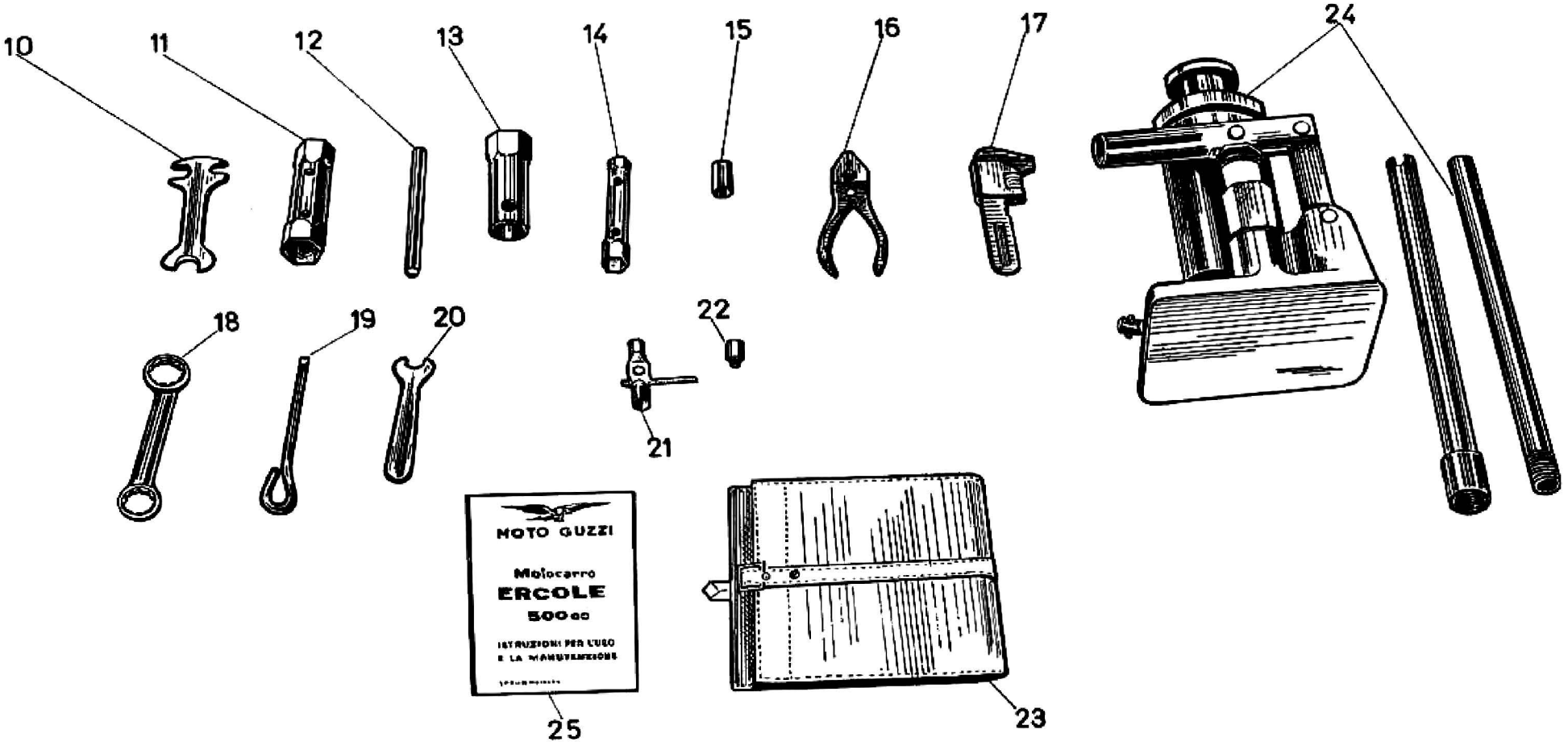
10
11
12
13
14
15
16
17
18
19
20
21
22
23
24
25
MOTO GUZZI
Motocarro
ERCOLE
500 cc

TAV. **21** COMPLESSO : **Dotazione** GRUPPO : **Comuni**
SOTTOCOMPLESSO: **Attrezzi** SOTTOGRUPPO: **Dotazione individuale**

N. Fig.	SIMBOLO N.° Disegno	SIMBOLO N. d' Ordinaz.	DENOMINAZIONE	Quantità	Indicazioni supplettive
10	T 9601	25900200	**Chiave** piatta da mm 14-15-16	1	
11	T 30621	25901800	**Chiave** a tubo da mm 22-24	1	
12	T 9604 bis	25908400	**Spina** per chiave a tubo	1	
13	25559	25901900	**Chiave** per candela da mm 21	1	
14	T 9602	25902000	**Chiave** a tubo da mm 10-14	1	
15	26757	26900400	**Chiave** da mm 11 per registro punterie	1	
16	38808	38905500	**Pinza** universale	1	
17	T 9637	25905600	**Chiave** regolabile	1	
18	T 9613/1	25900500	**Chiave** ad occhio da mm. 17-19	1	
19	36465	36905000	**Cacciavite**	1	
20	T 9600	25900600	**Chiave** piatta da mm 11	1	
21	T 5323 bis	07901300	**Chiave** a tubo doppia da mm 8-9 per carburatore	1	
22		25935700	**Getto** di scorta	1	
23	25558	25914500	**Borsa** porta utensili	1	
24	25560	25905800	**Martinetto** completo di asta	1	Portata q.li 20
25			**Libretto** istruzioni	1	

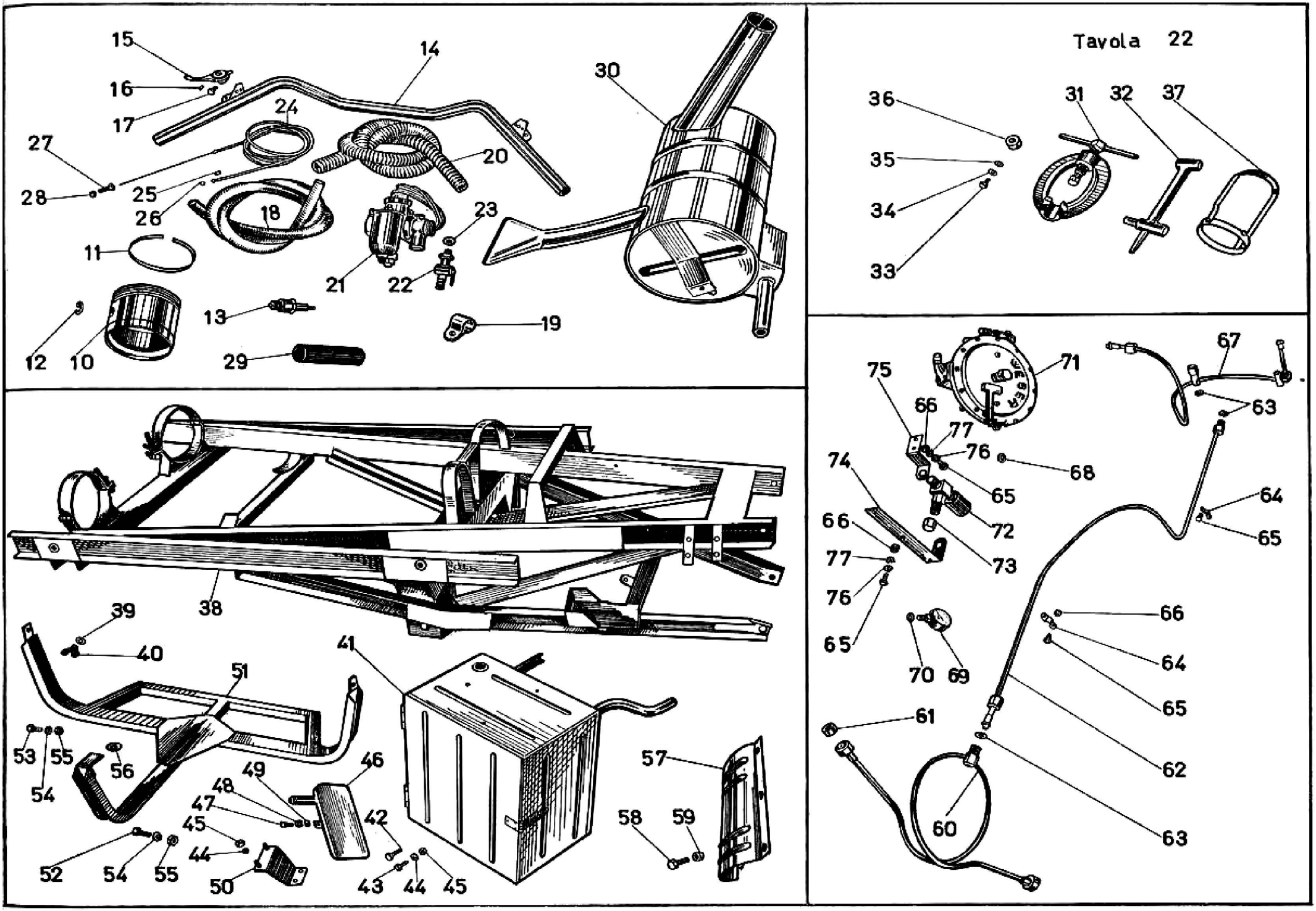
Tavola 22
15
16
17
14
30
24
27
20
28
25
26
18
23
11
21
22
13
19
12
10
29
36
31
32
37
35
34
33
38
39
40
41
51
53
55
56
54
49
46
48
47
45
42
44
52
54
55
50
43
44
45
57
58
59
75
71
67
66
63
77
76
68
74
65
64
66
72
65
77
73
76
65
66
70
69
64
65
61
62
60
63

TAV. 22 - VARIANTI PER MOTOCARRO "ERCOLE" A METANO

N. Fig.	SIMBOLO N.° Disegno	SIMBOLO N.° Ordinaz.	DENOMINAZIONE	Quantità	Indicazioni suppletive
			PISTONE - MANUBRIO - RUBINETTO - TRASMISSIONE - COMANDO STARTER - SILENZIATORE		
10	M 8049/1	25060400	**Pistone**	1	
11	M 8050	08060825	**Fascia** elastica	3	
12	M 8049 ter	90352022	**Molla** di tenuta spinotto	2	
13		25717025	**Candela** (grado termico 240 della scala Bosch-Marelli)	1	
14	25965/1	25600225	**Manubrio**	1	
15	T 2700	25813200	**Manettino** comando starter riduttore	1	
16	T 2676	95510307	**Grano** di fermo manettino comando starter riduttore	2	
17	T 30109	98107016	**Bullone** fiss. manettino comando starter riduttore	1	
18	25861	25814400	**Tubazione** portata gas dal riduttore al carburatore	1	
19		47145300	**Fascetta** fiss. tubazione in gomma portata gas dal riduttore al carburatore	2	
20	25862	25814700	**Guaina** metallica per tubazione portata gas dal riduttore al carburatore	1	
21	25915	25112625	**Carburatore**	1	Dell'Orto
22	25916	25112725	**Rubinetto** sul carburatore	1	
23	25111	90714165	**Guarnizione** per rubinetto	1	
24		25813300	**Trasmissione** comando starter riduttore	1	
25	T 234	95720122	**Coprifilo** per guaina trasmissione comando starter	2	
26	T 193N	95716517	**Capocorda** per trasmissione comando starter	1	
27	M 70	95790127	**Vite** tendifilo per trasmissione comando starter	1	
28	M 70 bis	92700072	**Dado** per vite tendifilo trasmissione comando starter	1	
29	25859	25814900	**Manicotto** in gomma di collegamento silenziatore	1	
30	25902	25123025	**Silenziatore**	1	
			DOTAZIONE SUPPLEMENTARE		
31	25889	25912125	**Morsetto** unione tubazione alle bombole	2	
32	25899	25902825	**Chiave** per apertura e chiusura bombole	1	
33	T 134	98106009	**Tappo** per tubazione	1	
34	38438	95100133	**Rosetta** in alluminio per tappo	1	
35	M 118 bis	90714060	**Guarnizione** per tappo	1	
36	25869	93110110	**Guarnizione** in gomma per codolo tubazione	1	
37	25839	25917025	**Paravalvola** per bombole complete di bullone M140 (98106017) e dado DN6 (92602206)	2	
			TELAIO POST. - CASSETTA DI PROTEZIONE RIDUTTORE - RADIATORE - PORTA RUOTA DI SCORTA - GREMBIULE DI PROTEZIONE BOMBOLE - CASSONE		
38	25801/2	25410225	**Telaio** posteriore	1	
39	25814	95100375	**Rosetta** sul perno girevole per chiusura staffa	2	
40	25815	25818025	**Galletto** sul perno girevole per chiusura staffa	2	
41	25847	25816000	**Cassetta** di protezione riduttore	1	
42	T 58	98108023	**Bullone** fiss. sopporto a squadra per riduttore	4	
43	38387	98108016	**Bullone** fiss. cassetta di protezione riduttore	3	
44	RE 8	95120085	**Rosetta** elastica per bulloni fiss. cassetta di protezione riduttore e per bulloni fiss. sopporto a squadra per riduttore	7	
45	DN 8	92701087	**Dado** per bulloni fiss. cassetta di protezione riduttore e per bulloni fiss. sopporto a squadra per riduttore	7	
46	25860	25815300	**Radiatore** per riduttore	1	
47	T 136	98024312	**Bullone** fiss. radiatore	3	
48	RE 6	95120065	**Rosetta** elastica per bulloni fiss. radiatore e per bulloni fiss. grembiule	8	

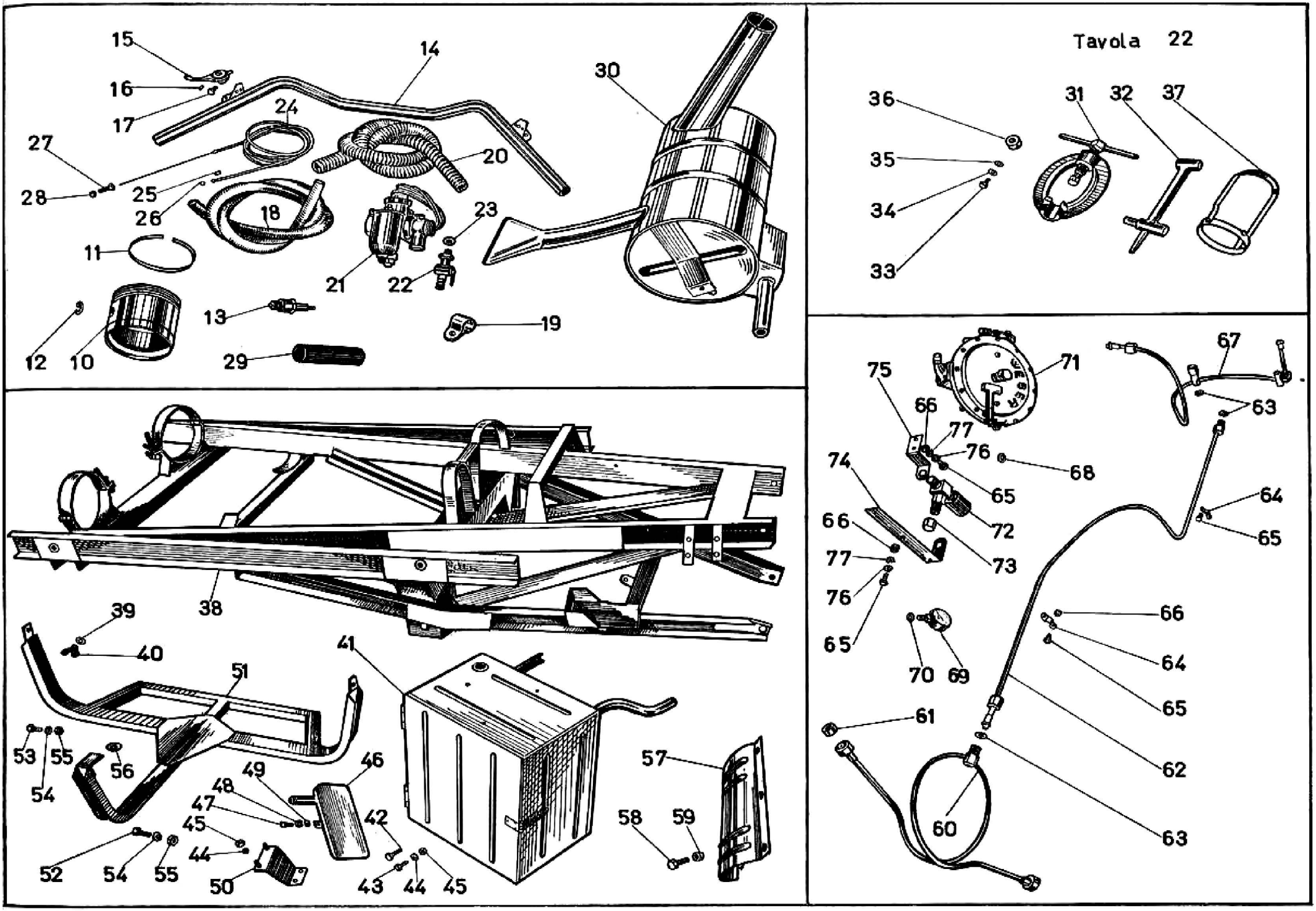
Tavola 22
15
16
17
14
30
24
27
20
28
25
26
18
23
11
21
22
13
19
12
10
29
36
31
32
37
35
34
33
38
39
40
41
51
53
55
56
54
49
46
48
47
45
42
44
52
54
55
50
43
44
45
57
58
59
75
71
67
66
63
77
76
68
74
65
64
66
72
65
77
73
76
65
66
70
69
64
65
61
62
60
63

TAV. 22 - VARIANTI PER MOTOCARRO "ERCOLE" A METANO

N. Fig.	SIMBOLO N.° Disegno	SIMBOLO N.° Ordinaz.	DENOMINAZIONE	Quantità	Indicazioni suppletive
			SEGUE: **TELAIO POST. - CASSETTA DI PROTEZIONE RIDUTTORE - RADIATORE - PORTA RUOTA DI SCORTA - GREMBIULE DI PROTEZIONE BOMBOLE - CASSONE**		
49	36070 A	95100130	**Rosetta** per bulloni fissaggio radiatore	3	
50	25863/1 D 25863/1 S 25864/1	25816900 25817000 25816901	**Metantecnica** **Weber** } Sopporto a squadra per riduttore	2	
51	25890	25480525	**Porta** ruota di scorta	1	
52	T 9047	98110020	**Bullone** ant. fiss. porta ruota di scorta	1	
53	10039 ter	98110022	**Bullone** posteriore fiss. porta ruota di scorta	2	
54	R E 10	95120105	**Rosetta** elastica per bulloni fiss. porta ruota di scorta	3	
55	T 71 bis	92602210	**Dado** per bullone ant. fiss. porta ruota di scorta	1	
56	12319 bis	95100627	**Rosetta** per perno porta ruota di scorta	1	
57	25913	25413225	**Grembiule** di protezione bombole	1	
58	26518	98106015	**Bullone** fiss. grembiule al telaio	5	
59	D N 6	92602206	**Dado** per bullone fiss. grembiule	5	
A	25917	25580225	**Cassone** completo di ferramenta	1	
			TUBAZIONI - MANOMETRO - RIDUTTORE - VALVOLA A DUE VIE PER CARICA METANO		
60	25865 A	25810501	**Tubazione** uscita gas dalle bombole	1	
61	25869	93110110	**Guarnizione** gomma per codolo tubazione	2	
62	25872 A	25810901	**Tubazione** intermedia	1	
63	25871	90714105	**Guarnizione** per raccordo tubazione intermedia a per tubazione riduttore	4	Per il tipo Weber è di 3
64	25877	25811300	**Cavallotto** fiss. tubazioni	3	
65	T 136	98024312	**Bullone** fiss. cavallotto per tubazioni e fiss. squadrette sopporto valvola a due vie	11	
66	D N 6	92602206	**Dado** per bulloni fiss. cavallotto per tubazioni e fiss. squadrette sopporto valvola a due vie	9	
67	25878 A 25880 A	25811502 25811503	**Metantecnica** **Weber** } Tubazione per riduttore	1	
68	25884/2	90714120	**Weber** - Guarnizione sul codolo di attacco riduttore	1	
69		25812900	**Manometro**	1	
70	25883	90714052	**Guarnizione** per raccordo attacco manometro	2	
71		25812800 25812801	**Metantecnica** **Weber** } Riduttore di pressione	1	
72	25910	25813500	**Valvola** a due vie per carica metano	1	
73	25870	25813900	**Tappo** per valvola a due vie per carica metano	1	
74	25887	25814000	**Squadretta** superiore fiss. valvola a due vie	1	
75	25888	25814200	**Squadretta** inferiore fiss. valvola a due vie	1	
76	24186 A	95100121	**Rosetta** per bulloni fiss. squadrette sopporto valvola	5	
77	R E 6	95120065	**Rosetta** elastica per bulloni fiss. squadrette sopporto valvola a due vie	5	

Dal N. di telaio EBG 00 al N. EBR 99 sono stati montati i seguenti particolari:

SIMBOLO N. Disegno	SIMBOLO N. d'Ordin.	DENOMINAZIONE	Quant.
25878 25880	25811500 25811501	**Metantecnica** **Weber** } **Tubazione** riduttore	1
25870	25813900	**Tappo** per tubazione a due vie per carica metano	1

TIPOGRAFIA SOTTOCORNOLA
LECCO - VIA VISCONTI, 16
800 COPIE GIUGNO 1984

MOTO GUZZI

Motocarro ERCOLE 500 cc

CATALOGO PARTI DI RICAMBIO

SHELL X100 MOTOR OIL

X EDIZIONE
(MAGGIO 1967)

SEIMM SOCIETÀ ESERCIZIO INDUSTRIE MOTO MECCANICHE S.p.A.
Capitale sociale sottoscritto: L. 495.000.000
Sede legale: Milano
Galleria de Cristoforis, 3 - Telefono 700965
Direzione e Stabilimenti: 22054 Mandello del Lario (Co)
Telefono: 71112 (4 linee urbane)
Telegrammi: SEIMM MANDELLOLARIO



MOTO GUZZI

Motocarro ERCOLE 500 cc

CATALOGO PARTI DI RICAMBIO

CONDIZIONI DI VENDITA DELLE PARTI DI RICAMBIO

Vendite : Ogni fornitura di parti di ricambio è subordinata alla disponibilità della merce all'atto del ricevimento della ordinazione.

Prezzi : I prezzi indicati sul listino di vendita delle parti di ricambio s'intendono netti per merce resa franco fabbrica; tutte le tasse ed altri oneri inerenti alla compravendita, sono a carico del compratore.
Nel caso di variazione dei listini valgono i prezzi in vigore al momento della consegna, anche per la merce già ordinata.

Consegne e spedizioni : La S.E.I.M.M. Moto Guzzi non assume alcuna responsabilità in caso di ritardo nelle consegne.
I termini di consegna vengono indicati a puro titolo informativo e senza impegno.
La merce viaggia a rischio e pericolo del committente, anche se spedita in porto franco.

Concessionari: Gli ordini assunti dai Concessionari non vincolano la S.E.I.M.M. Moto Guzzi che si riserva ogni e qualsiasi decisione riguardante l'evasione degli ordini stessi.

Reclami : I reclami per merce mancante o avariata o non corrispondente alla richiesta debbono essere fatti entro 8 giorni dalla data di ricevimento merce.
I reclami pervenuti dopo tale termine non saranno tenuti in considerazione.
Per ogni e qualunque contestazione, il Foro competente sarà quello di Milano.

Responsabilità: La S.E.I.M.M. Moto Guzzi non risponde dei danni che potessero subire persone e/o cose in dipendenza dell'uso dei suoi prodotti, anche se i danni fossero provocati da difetti di costruzione dei materiali forniti.

ORDINAZIONI

Nelle ordinazioni delle parti di ricambio si deve indicare chiaramente:

- Il nome e l'indirizzo del concessionario (chiaramente leggibile);
- Il N. progressivo dell'ordine e data;
- Il mezzo di trasporto;
- Il simbolo;
- Il quantitativo dei pezzi;
- La sua denominazione e caratteristica;
- Eventuale n. di telaio del mototelaio al quale il pezzo è destinato.

I PEZZI ORIGINALI PORTANO INCISO I MARCHI DI FABBRICA DEPOSITATI A TERMINE DI LEGGE

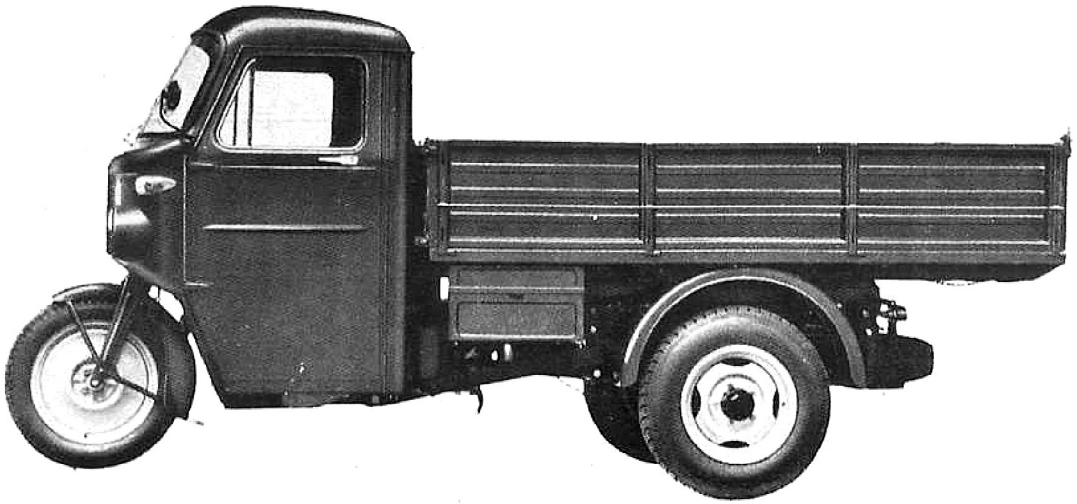

Fig. 1 - Lato sinistro

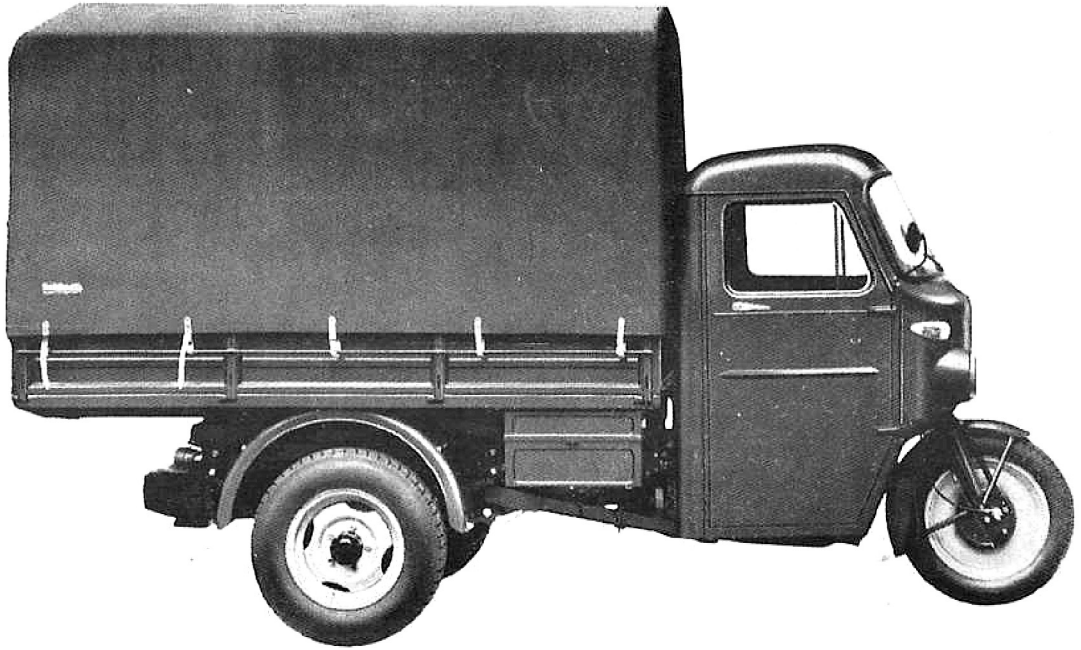

Fig. 2 - Lato destro con cassone

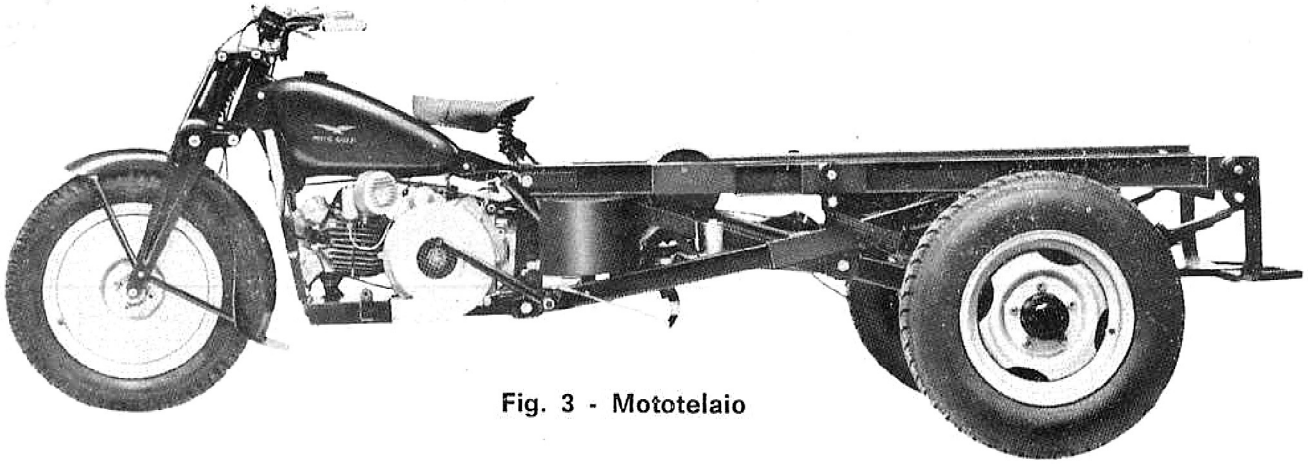

Fig. 3 - Mototelaio

MOTORE

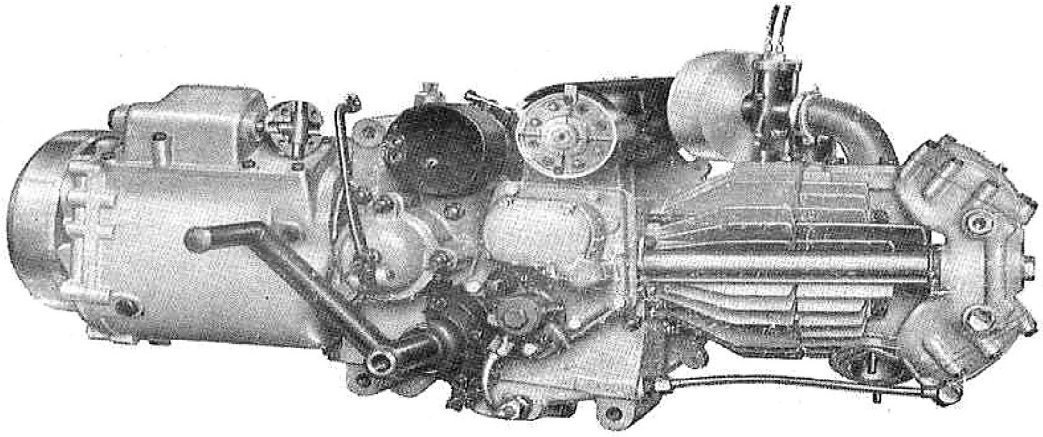

Fig. 4 - Lato destro

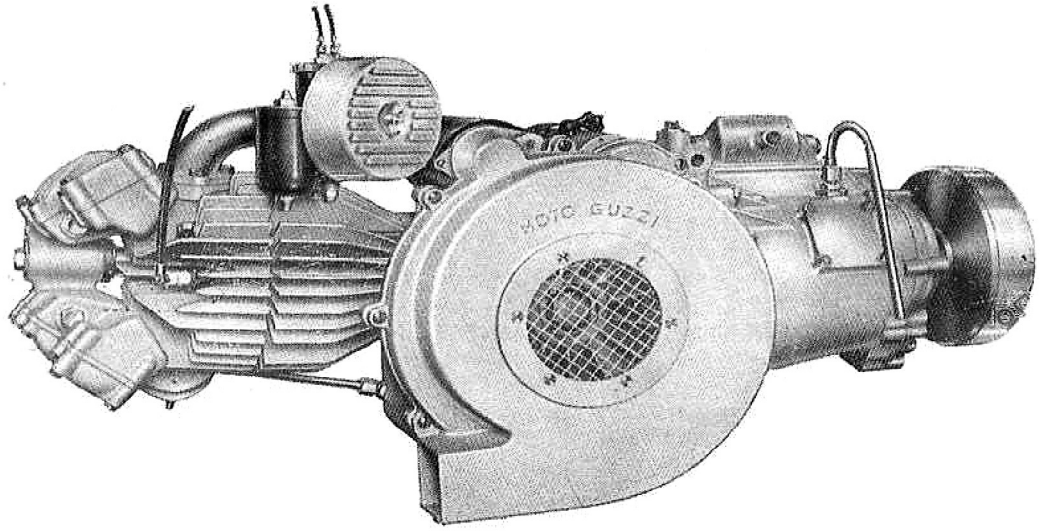

Fig. 5 - Lato sinistro

CARATTERISTICHE TECNICHE

MOTORE

Motore: ciclo a 4 tempi con valvole in testa.

Testa del cilindro: in lega leggera con gli organi comando valvole completamente coperti e a bagno d'olio.

Numero cilindri: 1 orizzontale, in lega leggera con canna riportata in ghisa speciale.

Alesaggio	mm	88
Corsa	mm	82
Cilindrata	cc	500
Potenza a 4300 giri al 1'	CV	16
Potenza fiscale	CV	5
Rapporto di compressione		5,7

Avviamento Mediante motorino elettrico.

Accensione Con bobina-spinterogeno.

Candela Grado termico 225 della scala Bosch-Marelli.

Alimentazione A caduta. Capacità serbatoio litri 16,5 di cui riserva litri 2,5 circa.

Carburatore a doppi manettini per la regolazione del gas e dell'aria.

Lubrificazione Forzata, con pompa a ingranaggi di mandata, a palette di ricupero.

Capacità serbatoio olio . . . . . litri 5,5 circa

Raffreddamento

Ad aria forzata mediante ventola sul volano motore. Testa e cilindro sono muniti di alette disposte radialmente rispetto all'asse del cilindro.

Frizione

A dischi multipli in bagno d'olio (il comando è mediante leva sul manubrio).

Cambio di velocità Ad ingranaggi sempre in presa con innesti frontali.

A cinque marce in avanti e retromarcia. Comando con leva a mano.

Rapporti del cambio:

in 1ª velocità	1 : 6,89
in 2ª velocità	1 : 3,24
in 3ª velocità	1 : 1,855
in 4ª velocità	1 : 1,38
in 5ª velocità	1 : 1
in R. M.	1 : 6,08

Trasmissione

A ingranaggi con dentatura elicoidale fra motore e frizione. A ingranaggi conici fra albero frizione e cambio. A trasmissione cardanica con giunto elastico dal cambio al differenziale.

Rapporti di trasmissione:

fra motore e frizione	1,44 : 1 (36-52)
fra frizione e cambio	1 : 1 (22-22)
fra pignone e corona differenziale	6,375 : 1 (8-51)

Rapporti totali di trasmissione (fra motore e ruote):

in 1ª velocità	63 : 1
in 2ª velocità	29,7 : 1
in 3ª velocità	17 : 1
in 4ª velocità	12,65 : 1
in 5ª velocità	9,16 : 1
in R. M.	55,7 : 1

TELAIO

Il telaio è costituito da elementi in lamiera stampata.

Passo	m 2,400
Carreggiata	m 1,300
Dimensioni esterne del cassone	m 1,50 x 2,30 x 0,40
Dimensioni (ingombro ammesso):	
Lunghezza	m 3,900
Larghezza	m 1,600
Altezza (a veicolo scarico)	m 2,500
Sbalzo posteriore massimo	m 1,200
Altezza minima dal suolo (a carico)	m 0,170
Tara (con rifornimento, cabina e conducente di kg 70)	kg 840
Portata utile	kg 1660
Peso complessivo massimo consentito	kg 2500

Posti due compreso il conducente.

Sospensioni Anteriore forcella a parallelogramma con molla centrale agente in compressione ed ammortizzatori a frizione regolabili.
Posteriore, con molle a balestra semi-ellittiche.

Ruote a dischi e pneumatici

Anteriore: — Cerchio 17 x 2,75 D
— Pneumatico 4.25 - 17

Posteriori: — Cerchi 17 x 400
— Pneumatici: 19 x 400 cinturato Pirelli

Freni Tipo ad espansione.

Anteriore: meccanico, comando con leva a mano posta a destra sul manubrio.

Posteriori: idraulici comandati con leva a pedale posta a sinistra.

Di stazionamento: agente sulle ganasce posteriori comandato con leva a mano posta sul lato destro del veicolo.

Prestazioni Pendenza superabile a pieno carico 16 %.

Consumo carburante (secondo norme CUNA) litri 6,7 per 100 km.

Velocità massima nelle singole marce:

in 1ª velocità	km/ora	8,7
in 2ª velocità	»	18,5
in 3ª velocità	»	32,2
in 4ª velocità	»	43,5
in 5ª velocità	»	60 circa
in R.M.	»	9,9

Nella descrizione, dove è scritto DESTRA o SINISTRA si deve intendere alla destra o alla sinistra di chi si trova in sella.

INDICE DELLE TAVOLE

Complessi	Sottocomplessi	Gruppi	Sottogruppi	Tavole
MOTOTELAIO	MOTORE	Organi principali	Cilindro - Testa - Coperchi - Valvole	1
			Basamento e coperchi	2
			Albero motore - Biella - Pistone - Volano - Ventola - Distribuzione	3
		Alimentazione e scarico	Serbatoio carburante - Tubo scarico e silenziatore	4
			Carburatore - Filtro aria	4/1
		Lubrificazione	Serbatoio olio - Tubazioni - Pompa olio	5
	TRASMISSIONE	Innesto e avviamento	Innesto e comando frizione - Avviamento motore (in caso d'emergenza)	6
		Cambio	Scatola cambio	7
			Ingranaggi e alberi del cambio	8
			Settore - Leva comando cambio	9
		Trasmissione	Albero di trasmissione con giunto elastico (NIGE)	10
		Ponte e differenziale	Ponte e scatola ruotismi del differenziale	11
			Ruotismi del differenziale	12
	TELAIO RUOTE FRENI	Telaio e sospensione posteriore	Telaio anteriore - Sopporto a squadra - Pedane e sella	13
			Telaio posteriore - Sospensione elastica posteriore - Porta ruota di ricambio	14
		Sospensione anteriore e sterzo	Forcella ant. - Sospensione elastica ant. - Sterzo - Manubrio e leve di comando - Parafango anteriore	15
		Ruote	Ruota - Mozzo - Freno anteriore e comando	16
			Ruote e mozzi posteriori - Semiassi	17
			Freno di stazionamento e comando	18
			Freni idraulici posteriori e comando	19
	IMPIANTO ELETTRICO	Avviamento	Motorino avviamento e comando	20
		Generatore ed accensione	Dinamo - Ruttore - Regolatore di tensione - Tromba - Bobina - Candela	21
		Illuminazione	Faro - Fanalini post. - Fanalini di posizione ant. - Commutatore - Batteria - Cavi e guaine per impianto	22
DOTAZIONE	ATTREZZI	Comuni	Dotazione individuale	23
MOTOCARRO	CARROZZERIA	Cabina Cassone	Cabina - Cassone - Portiere - Seggiolino per secondo passeggero - Cassette - Paraf. post.	24
		Ribaltabile Idraulico	Telaio porta pistone - Pompa - Pistone	25

INDICE NUMERICO

N. d'Ordinaz.	N. di Tav.	N. di Fig.	N. d'Ordinaz.	N. di Tav.	N. di Fig.	N. d'Ordinaz.	N. di Tav.	N. di Fig.	N. d'Ordinaz.	N. di Tav.	N. di Fig.	N. d'Ordinaz.	N. di Tav.	N. di Fig.
07 90 13 00	23	21	25 03 74 01	1	43	25 08 16 00	6	38	25 14 78 00	5	53	25 21 65 00	7	64
08 12 02 00	4	32	25 03 76 01	1	44	25 08 22 00	6	30	25 14 81 00	5	54	25 21 70 00	8	24
09 06 22 00	3	12	25 03 80 01	1	42	25 08 23 00	6	29	25 14 85 00	5	50	25 21 72 00	8	45
11 04 50 00	3	35	25 03 81 01	1	41	25 08 26 00	6	28	25 14 92 00	5	33	25 21 77 00	8	29
11 12 34 00	4	24	25 03 82 00	1	40	25 08 29 00	6	18	25 14 93 00	5	35	25 21 81 00	7	28
11 25 19 00	19	16	25 04 60 01	3	38	25 08 35 00	6	26	25 15 05 00	5	42	25 21 81 00	8	13
11 50 07 00	15	72	25 04 71 00	3	39	25 08 55 00	6	25	25 15 08 00	5	43	25 21 82 00	8	30
11 62 20 00	16	21	25 05 02 00	3	43	25 08 61 00	6	24	25 15 10 00	5	41	25 21 89 00	8	12
11 62 21 00	16	20	25 05 12 00	3	46	25 08 62 00	6	21	25 15 13 00	5	40	25 21 96 00	8	46
11 62 24 00	16	19	25 05 14 00	3	47	25 08 70 00	6	22	25 15 22 00	2	62	25 21 97 00	8	40
11 62 25 00	16	25	25 05 22 00	3	45	25 09 01 00	6	13	25 15 36 00	1	27	25 23 02 00	8	20
11 74 60 01	22	34	25 05 24 00	3	41	25 09 09 00	6	10	25 15 40 00	5	30	25 23 08 00	8	18
25 00 01 01	2	10	25 05 32 01	3	49	25 09 11 00	6	14	25 15 50 01	5	28	25 23 12 00	8	14
25 00 02 00	2	13	25 06 04 10			25 09 30 00	6	27	25 15 77 00	5	27	25 23 21 00	8	22
25 00 04 01	2	23	25 06 04 11			25 10 02 00	4	10	25 15 82 00	5	29	25 23 24 00	8	19
25 00 06 00	2	18	25 06 04 12			25 10 40 00	4	15	25 15 93 01	1	24	25 23 27 00	8	17
25 00 09 00	2	12	25 06 04 13	3	17	25 10 54 00	4	17	25 20 02 00	7	10	25 23 29 00	7	31
25 00 12 00	2	25	25 06 04 14			25 10 60 01	4	19	25 20 03 00	7	17	25 23 30 00	7	34
25 00 13 01	2	24	25 06 04 15			25 10 68 00	4	20	25 20 08 00	7	49	25 23 31 00	8	21
25 00 16 00	2	32	25 06 08 00			25 10 80 01	4	22	25 20 12 00	7	51	25 23 32 00	8	16
25 01 34 00	2	56	25 06 08 01			25 11 26 00	4/1	10	25 20 14 00	7	20	25 23 36 00	8	15
25 01 36 00	2	59	25 06 08 02			25 11 32 00	4/1	13	25 20 18 00	7	70	25 23 37 00	7	29
25 01 37 00	2	58	25 06 08 03	3	18	25 11 36 00	4/1	20	25 20 19 00	7	71	25 25 40 00	9	27
25 01 64 00	2	68	25 06 08 04			25 11 36 01	4/1	17	25 20 46 00	7	45	25 25 41 01	9	26
25 01 65 00	2	26	25 06 08 05			25 11 36 02	4/1	19	25 20 48 00	7	73	25 25 53 00	9	29
25 01 90 00	2	21				25 11 36 03	4/1	14	25 20 53 00	7	55	25 25 55 00	9	31
25 02 02 01	1	55	25 06 09 00			25 11 36 04	4/1	15	25 20 54 00	7	57	25 25 56 00	9	33
25 02 08 00	1	56	25 06 09 01			25 11 36 05	4/1	16	25 20 56 00	7	38	25 25 57 00	9	34
25 02 22 01	1	12	25 06 09 02			25 11 36 06	4/1	18	25 20 66 00	7	42	25 25 58 00	9	20
25 02 23 01	1	50	25 06 09 03	3	19	25 11 36 07	4/1	21	25 20 67 00	7	41	25 25 59 01	9	38
25 02 26 00	1	48	24 06 09 04			25 11 36 08	4/1	22	25 20 81 00	7	61	25 25 60 00	9	23
25 02 35 00	1	20	25 06 09 05			25 11 50 01	1	14	25 20 86 00	7	15	25 25 62 00	9	25
25 02 36 00	1	18	25 06 12 00	3	16	25 11 70 00	4/1	11	25 21 05 00	8	35	25 25 74 01	7	14
25 02 37 00	1	21	25 06 15 00	3	10	25 11 75 00	4/1	12	25 21 09 00	8	33	25 25 77 01	7	30
25 02 38 00	1	19	25 06 20 00	3	14	25 11 80 00	15	81	25 21 10 00	8	34	25 26 15 00	6	53
25 03 02 01	1	32	25 06 42 00	3	20	25 12 08 00	4	31	25 21 13 00	8	32	25 26 32 00	13	22
25 03 04 01	1	36	25 06 56 00	3	25	25 12 30 00	4	29	25 21 14 00	8	27	25 26 45 00	6	55
25 03 08 01	1	33	25 06 70 01	3	33	25 14 02 00	5	10	25 21 18 00	8	31	25 26 56 00	6	52
25 03 09 01	1	39	25 06 71 00	3	31	25 14 23 00	5	14	25 21 26 00	8	25	25 26 57 00	6	54
25 03 18 00	1	30	25 06 80 00	3	32	25 14 30 00	5	16	25 21 30 00	8	26	25 26 60 00	6	37
25 03 19 00	1	35	25 06 91 00	2	17	25 14 51 00	5	19	25 21 36 00	8	50	25 26 62 00	6	42
25 03 40 00	1	38	25 06 92 00	2	16	25 14 57 00	5	22	25 21 40 00	8	47	25 26 64 00	6	41
25 03 60 01	1	46	25 07 20 00	3	24	25 14 63 00	5	32	25 21 44 00	8	48	25 26 65 00	6	40
25 03 61 01	1	47	25 08 02 00	6	49	25 14 72 00	5	49	25 21 47 00	8	41	25 32 02 01	10	10
25 03 66 01	1	51	25 08 03 00	6	48	25 14 74 00	5	51	25 21 50 00	8	43	25 32 04 00	10	52
25 03 67 01	1	52	25 08 07 00	6	46	25 14 75 00	5	31	25 21 56 00	8	39	25 32 06 00	10	51
25 03 70 01	1	45	25 08 10 00	6	32	25 14 77 00	5	47	25 21 62 00	7	63	25 32 07 00	10	50

INDICE NUMERICO

N. d'Ordinaz.	N. di Tav.	N. di Fig.
25 32 09 00	10	30
25 32 10 00	10	22
25 32 12 00	10	21
25 32 13 00	10	20
25 32 14 00	10	19
25 32 16 00	10	18
25 32 17 00	10	17
25 32 20 00	10	32
25 32 21 00	10	31
25 32 23 00	10	29
25 32 25 00	10	27
25 32 26 00	10	26
25 32 27 00	10	25
25 32 28 00	10	24
25 32 29 00	10	23
25 32 34 00	10	16
25 32 35 00	10	14
25 32 36 00	10	15
25 32 39 00	10	35
25 32 40 01	10	12
25 32 48 00	10	33
25 32 48 01	10	28
25 32 49 00	10	34
25 32 54 00	10	38
25 32 57 00	10	39
25 32 58 00	10	40
25 32 59 01	10	37
25 32 63 02	10	47
25 32 64 00	10	41
25 32 65 00	10	42
25 32 66 00	10	43
25 32 68 00	10	44
25 32 70 00	10	45
25 32 71 00	10	46
25 32 74 00	10	49
25 32 75 01	10	48
25 35 03 01	11	10
23 35 04 00	11	25
25 35 12 00	11	35
25 35 20 01	11	29
25 35 21 00	11	28/1
25 35 22 00	11	31
25 35 42 02	12	34
25 35 46 03	12	19
25 35 51 00	12	23
25 35 65 01	12	18
25 35 66 01	12	12
25 35 67 00	12	11
25 35 70 01	12	30
25 35 71 01	12	29
25 35 80 01	12	31
25 35 85 01	12	32
25 36 01 02	11	17
25 36 10 00		
25 36 20 00	11	16
25 36 21 00	11	13
25 36 22 00	11	12
25 36 75 01	17	30
25 36 79 00	17	31
25 37 80 00	11	45
25 37 86 00	11	46
25 40 02 04	13	10
25 41 02 00	14	10
25 42 02 01	13	38
25 43 43 01	15	85
25 45 32 02	13	33
25 45 60 01	13	29
25 45 92 01	9	14
25 48 01 00	14	38
25 48 05 00	14	32
25 48 05 25	14	33
25 48 21 00	14	29
25 48 67 00	14	28
25 49 02 05	15	10
25 49 03 05	15	11
25 50 02 02	15	68
25 50 07 00	15	71
25 50 19 00	15	14
25 50 49 00	15	42
25 51 02 01	15	40
25 51 25 01	15	60
25 51 33 00	15	21
25 51 36 01	15	39
25 51 38 01	15	34
25 51 49 00	15	48
25 51 50 00	15	50
25 51 51 00	15	51
25 51 52 00	15	52
25 51 60 01	15	18
25 51 61 00	15	45
25 51 63 00	15	20
25 51 64 00	15	46
25 51 65 00	15	47
25 51 68 01	15	38
25 51 69 00	13	12
25 52 02 01	15	55
25 52 03 01	15	56
25 52 11 01	15	58
25 51 13 01	15	32
25 52 21 01	15	37
25 52 66 00	15	66
25 52 73 00	15	64
25 52 74 00	15	65
25 52 75 00	15	67
25 53 54 00	15	27
25 53 59 01	15	29
25 53 61 01	15	30
25 53 62 01	15	26
25 55 55 25	14	20
25 55 56 26		
25 55 56 27		
25 55 56 28		
25 55 56 29		
25 55 56 30		
25 55 56 31		
25 55 56 32		
25 55 56 33		
25 55 56 34		
25 55 56 35		
25 55 56 36		
25 55 67 00	14	13
25 55 68 01	14	15
25 55 70 02	14	16
25 55 77 00	14	17
25 55 83 01	14	23
25 55 88 00	14	19
25 55 89 00	14	27
25 55 90 01	14	24
25 60 02 01	15	74
25 60 30 01	15	83
25 61 04 01	16	10
25 61 21 00	16	38
25 61 30 01	15	37
25 61 41 00	16	36
25 61 43 01	16	27
25 62 02 01	16	16
25 62 50 00	16	24
25 62 54 00	16	13
25 62 59 00	16	11
25 62 80 00	15	77
25 63 06 02	17	10
25 63 15 00	17	15
25 63 16 01		
25 63 18 00	17	16
25 63 18 10		
25 63 20 02	17	14
25 63 21 02		
25 63 23 00	17	13
25 63 24 00		
25 63 31 01	17	11
25 63 35 00	17	24
25 63 36 00	17	28
25 63 39 00	17	27
25 63 40 00	17	18
25 63 41 00	17	20
25 63 44 00	17	22
25 63 44 10	17	21
25 63 50 02	19	80
25 63 51 02		
25 63 52 02	17	33
25 63 56 02		
25 63 64 02	17	36
25 63 64 12		
25 63 70 02	19	57
25 63 72 01		
25 63 74 01	19	58
25 63 76 01		
25 63 80 01	19	59
25 63 81 01	19	60
25 63 82 00	19	61
25 65 02 00	19	74
25 65 03 00	19	77
25 65 04 00	19	78
25 65 05 00	19	75
25 65 10 00	19	73
25 65 11 00	19	72
25 65 32 02	19	62
25 65 33 02	19	67
25 65 37 01	19	68
25 65 39 01	19	69
25 65 41 00	19	70
25 65 50 00	19	66
25 65 51 00	19	65
25 65 60 00	19	54
25 65 61 00	19	43
25 65 62 00	19	53
25 65 65 00	19	52
25 65 68 00	19	56
25 65 69 00	11	41
25 65 70 00	19	55
25 65 71 01	19	51
25 65 74 00	19	50
25 65 75 01	19	49
25 65 83 00	11	44
25 66 02 00	19	44
25 66 03 01	19	38
25 66 05 00	19	40
25 66 11 00	19	39
25 66 15 00	19	41
25 66 21 00	19	42
25 66 22 00	19	37
25 66 23 00	19	36
25 66 25 00	19	35
25 66 26 00	19	34
25 66 27 00	19	33
25 66 28 01	19	31
25 66 29 01	19	30
25 66 30 01	19	32
25 66 31 00	19	29
25 66 32 00	19	28
25 66 38 00	19	27
25 67 02 00	19	26
25 67 03 00	19	24
25 67 30 01	19	21
25 67 70 01	19	10
25 67 80 00	19	14
25 68 02 00	18	33
25 68 05 00	18	34
25 68 07 00	18	35
25 68 08 00	18	38
25 68 10 00	18	41
25 68 12 00	18	42
25 68 17 00	18	36
25 68 23 00	18	32
25 68 31 00	18	44
25 68 44 00	18	10
25 68 46 00	18	23
25 68 52 00	18	24
25 68 56 00	18	25
25 68 57 00	18	26
25 68 60 00	18	20
25 68 61 00	18	16
25 68 70 01	18	27
25 68 79 00	18	15
25 68 80 00	18	14

INDICE NUMERICO

N. d'Ordinaz.	N. di Tav.	N. di Fig.	N. d'Ordinaz.	N. di Tav.	N. di Fig.	N. d'Ordinaz.	N. di Tav.	N. di Fig.	N. d'Ordinaz.	N. di Tav.	N. di Fig.	N. d'Ordinaz.	N. di Tav.	N. di Fig.
25 68 83 00	18	22	25 70 64 00	22	56	25 73 07 24	20	82	25 73 07 70	20	54	25 74 94 00	22	29
25 68 87 00	18	21	25 70 65 00	22	57	25 73 07 25	20	83	25 73 07 71	20	55	25 76 04 00	16	42
25 68 89 01	18	31	25 70 67 00	22	58	25 73 07 26	20	84	25 73 07 72	20	56	25 76 15 00	16	41
25 70 02 01	21	45	25 70 68 00	22	60	25 73 07 27	20	85	25 73 07 73	20	57	25 76 15 01	16	44
25 70 02 12	21	39	25 70 69 00	22	61	25 73 07 28	20	77	25 73 07 74	20	58	25 76 25 00	16	43
25 70 02 13	21	19	25 70 71 00	22	59	25 73 07 29	20	78	25 73 07 75	20	59	25 90 02 00	23	10
25 70 02 14	21	12	25 70 72 00	22	62	25 73 07 30	20	74	25 73 07 76	20	64	25 90 05 00	23	18
25 70 02 16	21	13	25 70 85 00	21	56	25 73 07 31	20	79	25 73 07 77	20	65	25 90 06 00	23	20
25 70 02 17	21	14	25 70 85 02	21	55	25 73 07 32	20	73	25 73 07 78	20	66	25 90 18 00	23	11
25 70 02 18	21	40	25 70 85 04	21	70	25 73 07 33	20	75	25 73 21 00	20	11	25 90 19 00	23	13
25 70 02 19	21	11	25 70 85 05	21	57	25 73 07 34	20	81	25 73 22 00	20	23	25 90 20 00	23	14
25 70 02 20	21	43	25 70 85 06	21	58	25 73 07 35	20	80	25 73 39 01	20	22	25 90 56 00	23	17
25 70 02 21	21	44	25 70 85 07	21	59	25 73 07 36	20	93	25 73 44 01	20	16	25 90 58 00	23	24
25 70 02 23	21	10	25 70 85 08	21	60	25 73 07 37	20	76	25 74 02 00	22	20	25 90 84 00	23	12
25 70 02 25	21	42	25 70 85 09	21	61	25 73 07 38	20	72	25 74 02 01	22	22	25 91 45 00	23	23
25 70 02 26	21	16	25 70 85 10	21	62	25 73 07 39	20	71	25 74 02 41	21	25	25 93 21 00	4/1	55
25 70 02 28	21	15	25 70 85 11	21	63	25 73 07 40	20	70	25 74 02 42	21	26	25 93 23 00	4/1	54
25 70 02 30	21	17	25 70 85 12	21	64	25 73 07 41	20	38	25 74 03 00	22	17	25 93 24 00	4/1	53
25 70 02 31	21	18	25 70 85 13	21	65	25 73 07 42	20	43	25 74 04 00	22	18	25 93 25 00	4/1	52
25 70 02 32	21	29	25 70 85 14	21	66	25 73 07 43	20	42	25 74 04 05	22	22/1	25 93 30 00	4/1	51
25 70 02 33	21	30	25 70 85 15	21	67	25 73 07 44	20	41	25 74 05 03	22	10	25 93 31 00	4/1	48
25 70 02 35	21	32	25 70 85 16	21	71	25 73 07 45	20	39	25 74 09 00	22	35	25 93 31 01	4/1	49
25 70 02 36	21	33	25 70 85 17	21	72	25 73 07 46	20	53	25 74 10 00	22	37	25 93 31 02	4/1	50
25 70 02 37	21	35	52 70 85 18			25 73 07 47	20	61	25 74 13 25	22	39	25 93 32 00	4/1	47
25 70 02 38	21	34	25 70 85 19	21	73	25 73 07 48	20	60	25 74 15 01	22	26	25 93 37 00	4/1	43
25 70 02 39	21	23	25 70 85 20	21	74	25 73 07 49	20	62	25 74 17 00	22	36	25 93 39 00	4/1	46
25 70 02 43	21	27	25 70 85 21	21	75	25 73 07 50	20	63	25 74 18 00			25 93 50 00	4/1	25
25 70 02 44	21	28	25 70 85 22	21	76	25 73 07 51	20	51	25 74 22 00	22	49	25 93 50 01	4/1	26
25 70 02 45	21	31	25 70 85 23	21	77	25 73 07 52	20	33	25 74 24 01	15	70	25 93 50 02	4/1	27
25 70 02 46	21	24	25 70 85 24	21	78	25 73 07 53	20	40	25 74 25 00	22	30	25 93 50 03	4/1	28
25 70 02 47	21	37	25 70 86 00	21	68	25 73 07 54	20	46	25 74 25 01	22	31	25 93 52 00	4/1	24
25 70 02 48	21	36	25 71 65 00	21	91	25 73 07 55	20	45	25 74 30 00	22	25	25 93 53 00	4/1	23
25 70 02 49	21	38	25 71 73 01	21	94	25 73 07 56	20	67	25 74 34 00	22	23	25 93 55 00	4/1	45
25 70 02 50	21	20	25 73 07 00	20	10	25 73 07 57	20	68	25 74 37 00	21	90	25 93 57 00	23	22
25 70 02 51	21	21	25 73 07 11	20	34	25 73 07 58	20	69	25 74 48 00	22	24	25 93 58 00	4/1	44
25 70 02 52	21	22	25 73 07 13	20	35	25 73 07 59	20	86	25 74 52 00	22	38	25 93 59 00	4/1	40
25 70 04 00	21	50	25 73 07 14	20	37	25 73 07 60	20	87	25 74 65 00	22	63	25 93 59 01	4/1	39
25 70 07 00	21	51	25 73 07 12	20	36	25 73 07 61	20	88	25 74 66 00	22	64	25 93 62 00	4/1	38
25 70 31 03	21	47	25 73 07 15			25 73 07 62	20	89	25 74 71 00			25 93 63 00	4/1	37
25 70 38 00	21	79	25 73 07 16	20	27	25 73 07 63	20	90	25 74 73 00			25 93 64 00	4/1	36
25 70 38 01	21	80	25 73 07 17	20	28	25 73 07 64	20	91	25 74 73 10			25 93 66 00	4/1	42
25 70 38 02	21	81	25 73 07 18	20	29	25 73 07 65	20	47	25 74 78 00	22	65	25 93 71 00	4/1	29
25 70 38 03	21	82	25 73 07 19	20	30	25 73 07 66	20	48	25 74 81 00			25 93 71 01	4/1	30
25 70 38 04	21	83	25 73 07 20	20	32	25 73 07 67	20	49	25 74 82 00			25 93 75 00	4/1	32
25 70 45 00	22	51	25 73 07 21	20	44	25 73 07 68	20	50	25 74 85 00			25 93 77 00	4/1	33
25 70 46 00	22	52	25 73 07 22	20	31	25 73 07 69	20	52	25 74 86 00			25 93 85 00	4/1	34
25 70 55 01	22	55	25 73 07 23	20	92									

INDICE NUMERICO

N. d'Ordinaz.	N. di Tav.	N. di Fig.
26 74 18 01	22	46
26 74 18 10	22	48
26 90 04 00	23	15
32 14 35 00	5	24
32 71 70 00	21	96
32 74 07 00	22	11
36 90 50 00	23	19
38 46 05 00	13	16
38 46 19 00	13	21
38 46 21 00		
38 70 07 00	20	12
38 70 12 00	21	41
38 71 74 00	21	95
38 90 55 00	23	16
47 62 24 00	19	79
55 74 03 51	22	16
55 74 04 51	22	19
55 74 49 00	22	27
55 74 49 50	22	28
55 74 95 50	22	21
55 93 68 85	4/1	41
55 93 86 85	4/1	34
55 93 87 50	4/1	35
90 11 43 25	15	33
90 11 48 36	6	31
90 11 48 75	6	35
90 11 81 23	1	34
90 11 81 62	15	57
90 11 81 85	15	35
90 27 10 25	6	50
90 35 10 21	3	15
90 35 20 49	16	30
90 35 30 25	15	19
90 40 16 28	2	27
90 40 38 55	7	58
94 40 40 60	17	29
90 40 50 65	2	22
90 40 62 90	17	17
90 51 29 39	3	40
90 56 35 46	11	30
90 71 21 20	21	49
90 71 22 80	5	52
90 71 33 03	16	32
90 71 40 91	11	39
90 71 40 92	7	33
90 71 41 00	4	18

N. d'Ordinaz.	N. di Tav.	N. di Fig.
90 71 41 01	1	26
	2	49
	7	43
90 71 41 12	5	36
90 71 41 13	1	23
	5	18
90 71 41 22	4	21
90 71 41 42	1	31
90 71 41 65	2	63
	7	23
90 71 41 66	7	16
90 71 41 70	5	34
90 71 42 02	7	46
90 71 42 51	5	25
90 71 42 85	11	36
90 71 44 85	11	14
90 71 61 00	5	58
90 71 62 51	21	48
90 71 63 20	5	15
90 71 63 21	1	49
90 71 64 70	4	16
90 71 84 55	4	33
90 71 88 90	1	54
91 11 06 07	2	50
91 11 13 11	3	44
91 11 16 40	15	62
91 11 18 15	19	13
91 11 18 50	15	43
91 11 12 29	19	22
91 11 33 40	11	19
91 11 54 07	6	33
91 12 08 18	7	21
91 12 18 22	6	44
91 12 28 21	8	49
91 18 10 15	13	14
91 18 20 06	16	15
91 18 20 11	6	45
91 18 30 04	12	26
91 18 35 11	3	27
91 70 23 46	3	26
91 71 14 11	15	44
91 74 14 38	6	39
91 74 15 50	3	22
91 74 15 50	12	21
91 91 06 18	12	17
92 20 12 30	7	56
92 20 14 19	7	39

N. d'Ordinaz.	N. di Tav.	N. di Fig.
92 20 14 35	2	53
92 21 72 35	7	36
92 23 02 20	7	59
92 23 42 25	2	52
92 23 44 35	2	51
92 24 92 19	16	34
92 24 92 20	2	57
92 24 92 30	11	32
92 24 92 45	17	23
92 24 92 50	17	19
92 24 92 55	11	26
92 24 95 30	11	33
92 29 57 04	6	23
92 29 57 06	15	49
	7	35
92 29 59 07	7	26
92 29 59 09	7	52
92 29 67 33	3	13
92 29 67 34	7	65
92 60 22 06	2	42
	5	44
	6	15
	7	11
	11	34
	15	69
	21	86
	22	45
	22	53
92 60 22 08	18	37
	19	71
92 60 22 10	9	10
	11	20
	13	24
	14	12
	14	36
	15	17
	18	18
92 60 24 06	18	11
92 70 00 50	2	54
92 70 00 55	22	13
92 70 00 70	3	36
92 70 00 71	1	37
92 70 00 73	3	37
	13	17
	15	86

N. d'Ordinaz.	N. di Tav.	N. di Fig.
92 70 00 77	4	30
92 70 00 80	20	24
92 70 01 01	19	45
92 70 01 02	14	11
92 70 01 16	15	63
92 70 01 25	2	33
	7	60
92 70 01 60	15	53
92 70 01 66	13	34
92 70 01 82	15	25
92 70 02 01	2	24
92 70 02 02	6	17
92 70 02 03	13	36
92 70 02 04	12	20
92 70 10 65	15	75
92 70 10 81	3	11
92 70 10 83	9	19
	13	13
	18	28
	19	25
92 70 10 86	5	46
	2	39
	4	11
	5	11
	6	16
	7	68
92 70 10 87	11	22
	13	31
	15	12
	16	22
	20	17
	21	89
92 70 11 27	16	14
92 70 11 48	2	36
92 70 11 61	6	56
	14	30
92 70 11 63	15	54
92 70 11 65	14	25
92 70 11 81	3	23
	6	36
92 70 11 85	15	36
92 70 12 22	11	11
92 72 02 00	16	28
92 73 00 70	10	36
92 73 00 80	10	13
92 73 01 20	17	34
92 73 01 60	14	21

N. d'Ordinaz.	N. di Tav.	N. di Fig.
92 73 11 20	12	14
92 73 11 60	8	37
92 75 00 81	9	16
92 75 03 00	12	22
92 75 10 90	21	46
92 75 11 03	1	10
	15	23
92 75 11 10	15	59
92 75 11 61	9	35
92 76 02 00	16	29
92 76 02 01	16	35
92 78 01 00	1	28
93 30 11 57	21	93
93 30 21 06	15	84
93 45 01 24	22	41
93 45 02 22	22	33
	22	40
93 45 02 28	22	32
93 45 03 22	22	42
93 45 03 24	22	47
93 45 04 22	22	50
93 60 10 45	17	26
93 70 24 00	3	30
93 70 33 10	8	11
94 01 00 70	15	61
94 01 00 97	11	18
	15	41
94 32 10 45	5	39
94 32 10 46	5	55
94 32 10 75	7	25
94 32 11 41	9	30
94 32 11 52	9	17
94 32 12 65	6	47
	9	21
94 32 13 71	9	37
94 32 13 72	6	20
94 32 14 90	6	19
94 32 15 20	3	29
94 32 21 29	15	28
94 32 21 80	14	14
95 02 11 06	18	12
95 02 11 07	19	64
95 02 11 08	11	49
	13	30
	17	32

INDICE NUMERICO

N. d'Ordinaz.	N. di Tav.	N. di Fig.
95 02 11 10	11	47
	19	76
95 02 80 45	17	25
95 10 00 02	5	38
95 10 00 59	9	28
95 10 01 30	22	14
95 10 01 37	20	21
95 10 01 73	3	48
95 10 02 47	16	23
95 10 02 59	11	23
95 10 03 09	19	47
95 10 03 11	11	21
95 10 03 13	1	29
95 10 03 15	18	19
95 10 03 17	1	11
95 10 03 27	5	57
95 10 04 63	3	42
95 10 05 15	12	15
95 10 05 59	7	66
95 10 06 21	9	36
95 10 06 27	14	31
	14	39
95 10 06 65	14	22
95 10 06 73	19	12
95 10 07 05	8	38
95 10 07 11	8	44
95 10 08 75	8	42
95 10 08 79	15	22
95 10 09 05	8	23
95 10 09 09	3	28
95 10 09 25	12	24
95 10 09 27	12	25
95 10 09 37	16	31
95 10 09 67	12	33
95 10 09 73	11	15
95 10 12 31	2	40
	4	12
	7	69
	20	25
	21	88
95 10 14 30	2	34
	13	28
95 10 11 71	13	19
95 12 00 65	5	45
	7	12
	21	85
	22	44
	22	54
95 12 00 75	13	18
	15	87
95 12 00 85	4	27
	5	12
	11	42
	15	13
	18	29
	20	18
	22	12
95 12 01 05	9	11
	14	35
	15	16
	19	46
95 12 01 70	6	57
	14	26
95 19 00 95	5	20
95 19 02 21	6	43
95 19 03 30	16	33
95 50 00 07	5	37
95 50 00 20	10	11
	15	78
95 50 01 20	9	15
	18	39
95 50 02 22	6	11
	7	44
	12	13
	18	17
	19	15
	20	20
95 50 02 34	8	36
95 50 03 15	8	10
95 50 03 30	12	27
95 50 04 40	19	11
95 51 03 07	15	82
95 51 03 11	16	40
95 51 03 13	7	53
95 51 05 46	2	65
95 51 06 06	6	34
95 51 08 54	2	66
95 51 20 81	2	67
95 51 20 83	7	67
95 71 01 02	15	79
95 71 61 62	4	25
95 71 61 63	20	14
	21	52
95 71 62 60	4	26
95 71 62 61	20	15
	21	53
95 74 01 72	19	18
95 78 01 80	12	28
95 78 01 92	19	20
95 78 02 49	16	12
95 78 02 63	18	40
95 78 02 65	19	17
95 78 02 71	6	12
95 78 02 80	19	23
95 92 00 92	5	23
	7	72
95 95 01 61	2	61
95 95 02 41	2	48
95 98 02 10	7	47
95 98 57 11	5	21
95 99 00 31	1	25
95 99 00 60	1	22
	5	17
	2	28
96 50 60 24	11	37
96 50 60 35	2	29
96 50 70 22	2	60
96 50 70 33	1	53
96 50 72 43	19	19
96 50 80 28	7	37
96 50 80 34	11	40
96 50 80 41	2	64
96 50 81 14	2	46
96 50 81 44	11	24
96 50 81 46	2	44
96 50 81 67	2	47
96 51 00 39	11	27
96 51 02 25	1	57
96 51 20 60	2	11
96 51 21 66	2	35
96 51 22 02	16	26
96 51 41 56	2	37
98 02 43 12	21	84
	22	43
98 02 44 12	11	48
98 05 03 25	1	17
	18	13
98 05 23 50	7	18
98 05 24 65	4	28
98 05 44 18	11	28
98 05 45 28	14	37
98 10 51 04	13	15
98 10 60 09	3	34
	18	43
98 10 60 12	12	10
	21	92
98 10 60 17	2	43
98 10 60 21	7	19
98 10 60 27	7	13
98 10 60 28	2	19
	7	50
98 10 60 34	2	30
	7	48
98 10 60 36	1	16
98 10 60 45	1	15
98 10 70 12	19	63
98 10 70 14	13	26
	15	89
98 10 70 20	13	25
	15	80
98 10 70 24	13	20
	15	88
98 10 80 13	11	38
98 10 80 17	5	13
	6	51
	15	15
	18	30
98 10 80 22	1	13
98 10 80 27	9	32
	21	87
98 10 80 32	11	43
98 10 80 37	15	73
98 10 80 42	15	31
98 10 80 43	9	18
98 10 80 51	2	41
98 10 80 79	4	14
98 10 80 81	2	45
98 10 80 86	4	13
98 10 80 87	13	32
98 11 00 20	14	34
98 11 00 29	19	48
98 11 00 39	9	13
98 11 00 49	9	12
98 11 00 57	15	24
98 11 02 46	14	18
98 11 20 24	13	27
98 11 20 28	12	16
98 11 20 38	17	35
98 11 20 39	16	39
98 11 41 45	2	38
98 11 60 36	13	35
98 12 00 28	13	23
98 12 00 35	13	37
98 30 40 05	21	69
98 30 40 10	21	57/1
98 30 50 15	5	48
98 30 50 33	2	31
98 30 60 12	13	11
98 30 60 20	15	76
98 30 60 26	2	20
98 30 80 22	20	26
98 30 90 06	7	32
98 30 90 09	7	24
98 30 90 10	7	22
98 34 40 04	5	26
98 36 50 11	22	15
98 36 60 13	7	40
98 36 60 15	17	12
98 36 60 22	2	14
98 38 50 05	2	15
98 38 50 31	2	55
98 38 50 36	8	28
98 38 60 14	16	18
98 38 60 32	7	54
98 51 06 10	7	62
98 51 12 07	3	21
98 51 15 09	7	27
99 10 50 82	4	23
	20	13
	21	54
99 10 51 06	5	56
99 10 51 20	9	22
99 10 51 21	20	19
Libretto istruzioni	23	25

TAVOLE PARTI DI RICAMBIO

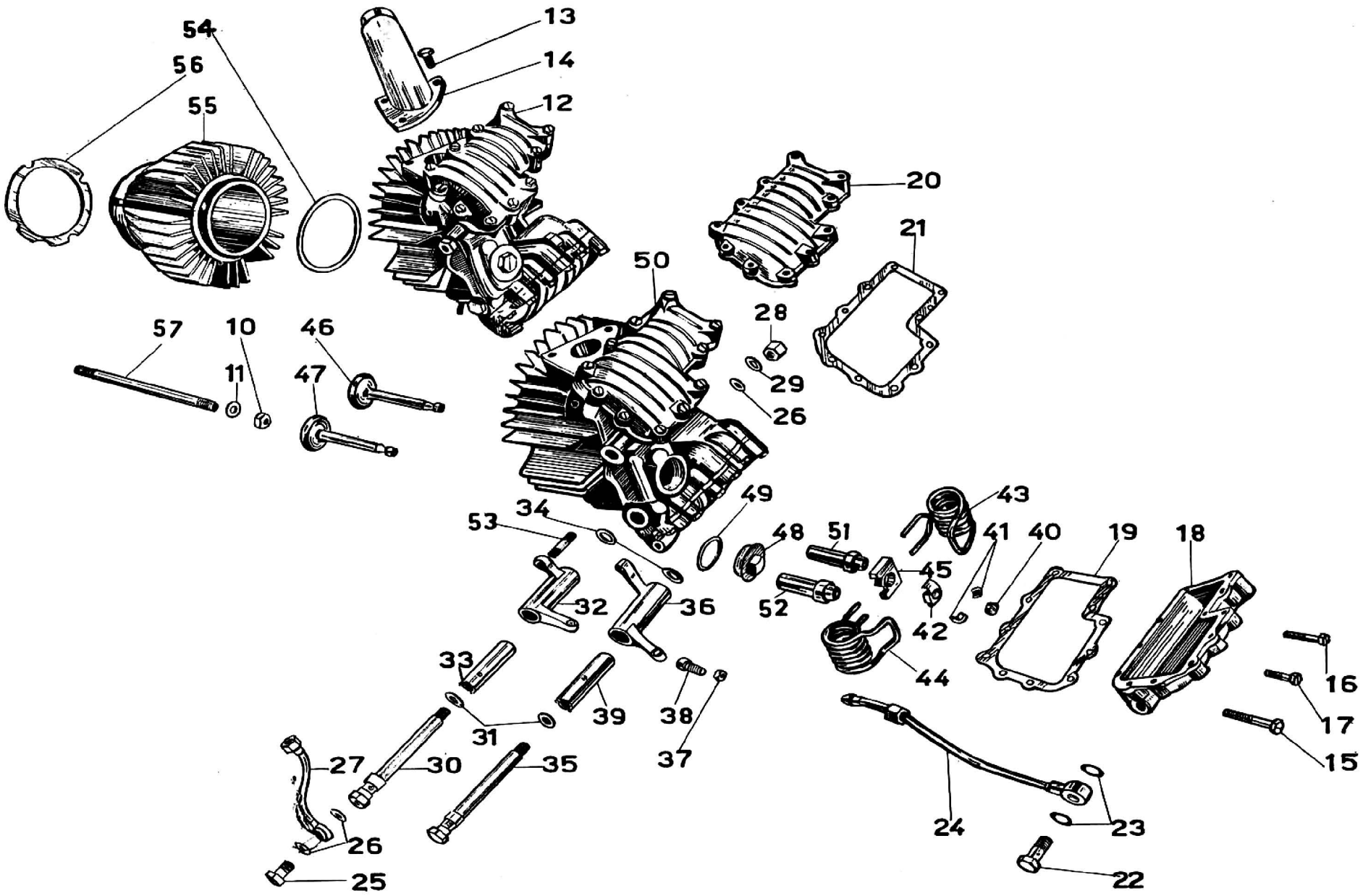
54
56
55
13
14
12
20
21
50
28
29
26
57
10
11
46
47
49
34
53
48
51
43
41
40
19
18
45
42
52
32
36
44
33
31
39
38
37
16
17
15
27
30
35
26
25
24
23
22

TAV. 1 COMPLESSO : **Mototelaio** GRUPPO : **Organi principali**
SOTTOCOMPLESSO: **Motore** SOTTOGRUPPO: **Cilindro - Testa - Coperchi - Valvole**

N. Fig.	N. Ordinaz.	D E N O M I N A Z I O N E	Quantità	Note
10	92 75 11 03	**Dado** per tiranti fiss. cilindro e testa	4	
11	95 10 03 17	**Rosetta** per tiranti fiss. cilindro e testa	4	
12	25 02 22 01	**Testa** del motore completa	1	
13	98 10 80 22	**Bullone** fiss. pipa aspirazione	3	
14	25 11 50 01	**Pipa** aspirazione	1	
15	98 10 60 45	**Bullone** lungo fiss. coperchio alla testa (parte scarico)	1	
16	98 10 60 36	**Bullone** medio fiss. coperchi alla testa	4	
17	98 05 03 25	**Bullone** corto fiss. coperchi alla testa	17	
18	25 02 36 00	**Coperchio** sulla testa parte scarico	1	
19	25 02 38 00	**Guarnizione** per coperchio parte scarico	1	
20	25 02 35 00	**Coperchio** sulla testa parte aspirazione	1	
21	25 02 37 00	**Guarnizione** per coperchio parte aspirazione	1	
22	95 99 00 60	**Bullone** cavo per attacco tubazione ricupero olio al coperchio della testa parte scarico	1	
23	90 71 41 13	**Guarnizione** per bullone cavo attacco tubazione ric. olio	2	
24	25 15 93 01	**Tubazione** ricupero olio dalla testa al raccordo sul bas.	1	
25	95 99 00 31	**Bullone** cavo sul perno per lubrificazione bilanc. asp.	1	
26	90 71 41 01	**Guarnizione** fibra per bullone cavo per perni bilancieri parte dadi ciechi	4	
27	25 15 36 00	**Tubazione** per lubrificazione bilancieri	1	
28	92 78 01 00	**Dado** cieco per perni bilancieri	2	
29	95 10 03 13	**Rosetta** di guarnizione per perni porta bilancieri	2	
30	25 03 18 00	**Perno** per bilanciere aspirazione	1	
31	90 71 41 42	**Guarnizione** fibra per perni bilancieri	2	
32	25 03 02 01	**Bilanciere** per valvola aspirazione	1	
33	25 03 08 01	**Boccola** per bilanciere valvola aspirazione	1	
34	90 11 81 23	**Rosetta** di regolazione per bilancieri asp. e scarico	2	
35	25 03 19 00	**Perno** per bilanciere scarico	1	
36	25 03 04 01	**Bilanciere** per valvola scarico	1	
37	92 70 00 71	**Dado** per vite con nicchia sui bilancieri	2	
38	25 03 40 00	**Vite** con nicchia sui bilancieri	2	
39	25 03 09 01	**Boccola** per bilanciere valvola scarico	1	
40	25 03 82 00	**Cappelletto** per valvola scarico	2	
41	25 03 81 01	**Mezzi** collarini di tenuta piattelli superiori	4	
42	25 03 80 01	**Piattello** superiore per molle valvole aspirazione e scarico	2	
43	25 03 74 01	**Molla** per valvole con forcella esterna	2	
44	25 03 76 01	**Molla** per valvole con forcella interna	2	
45	25 03 70 01	**Piattello** inferiore per molle valvole aspirazione e scarico	2	
46	25 03 60 01	**Valvola** aspirazione	1	
47	25 03 61 01	**Valvola** scarico	1	
48	25 02 26 00	**Tappo** sulla testa	1	
49	90 71 63 21	**Guarnizione** per tappo sulla testa	1	
50	25 02 23 01	**Testa** del motore compl. di guida valvole, ghiere, prigionieri e coperchi	1	
51	25 03 66 01	**Guida** valvola aspirazione	1	
52	25 03 67 01	**Guida** valvola scarico	1	
53	96 50 70 33	**Prigioniero** sulla testa per attacco tubo scarico	2	
54	90 71 88 90	**Guarnizione** rame-amianto fra cilindro e testa	1	
55	25 02 02 01	**Cilindro** completo di canna	1	
56	25 02 08 00	**Guarnizione** carta fra cilindro e basamento	1	
57	96 51 02 25	**Prigioniero** fiss. cilindro e testa al basamento	4	

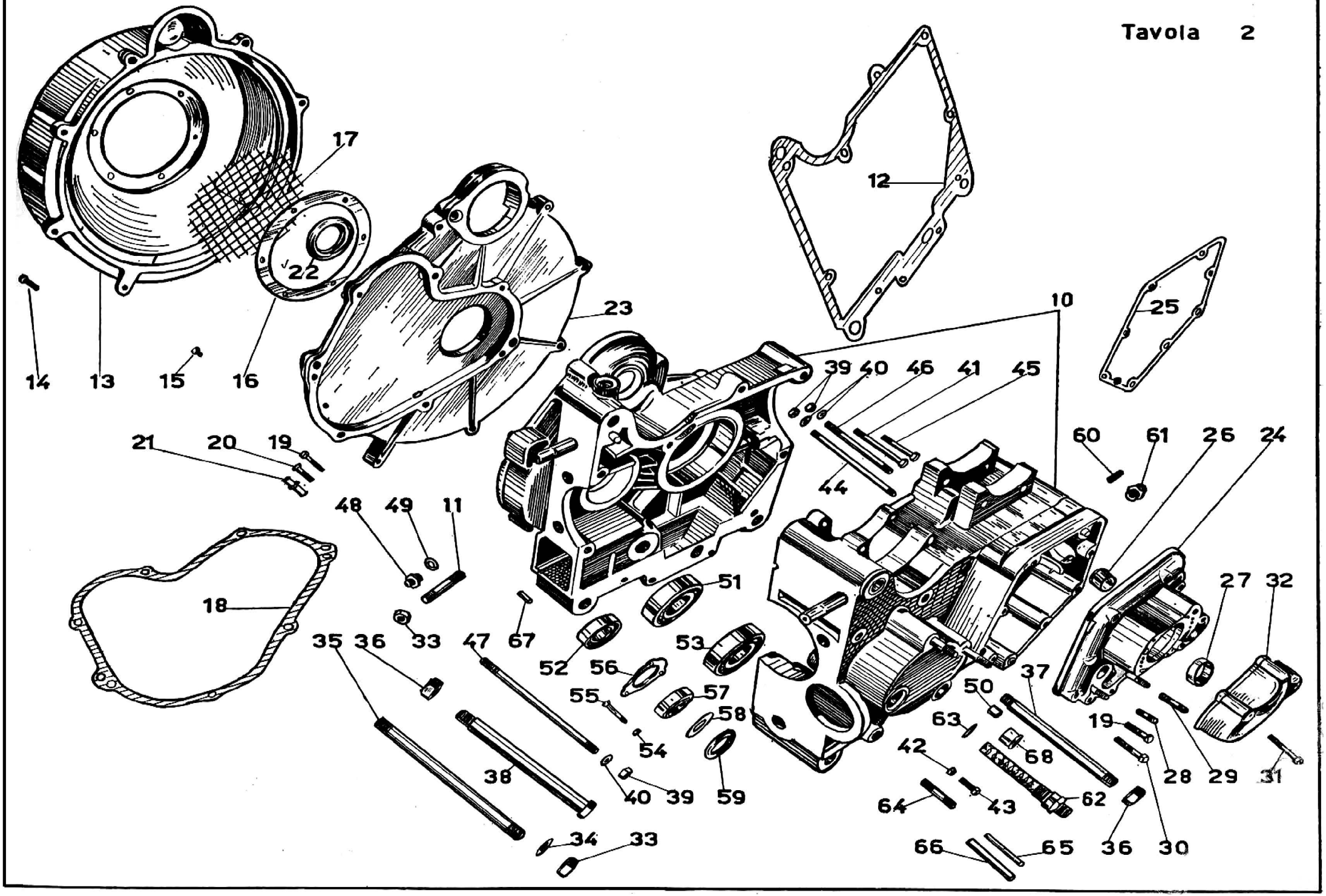
Tavola 2
17
22
23
12
10
25
14
13
15
16
39
40
46
41
45
21
20
19
60
61
26
24
44
48
49
11
51
27
32
18
33
47
67
35
36
52
56
53
37
50
55
57
58
63
19
54
42
68
28
29
31
38
40
39
59
64
43
62
34
33
66
65
36
30

TAV. 2 COMPLESSO : **Mototelaio** GRUPPO : **Organi principali**
SOTTOCOMPLESSO: **Motore** SOTTOGRUPPO: **Basamento e coperchi**

N. Fig.	N. Ordinaz.	DENOMINAZIONE	Quantità	Note
10	25 00 01 01	**Basamento** motore lato volano e lato distribuzione	1	
11	96 51 20 60	**Prigioniero** sul basamento fiss. scatola cambio	2	
12	25 00 09 00	**Guarnizione** fra i basamenti	1	
13	25 00 02 00	**Scatola** del ventilatore	1	
14	98 36 60 22	**Vite** fiss. scatola del ventilatore	7	
15	98 38 50 05	**Vite** fiss. rete di riparo sulla scatola ventilatore	6	
16	25 06 92 00	**Anello** di tenuta rete di riparo sulla scatola ventilatore	1	
17	25 06 91 00	**Retina** sulla scatola ventilatore	1	
18	25 00 06 00	**Guarnizione** fra basamento e coperchio lato volano	1	
19	98 10 60 28	**Bullone** fiss. coperchio basamento lato volano e distribuz.	13	
20	98 30 60 26	**Vite** fiss. coperchio basamento lato volano	1	
21	25 01 90 00	**Spina** di riferimento sul coperchio basamento lato volano	2	
22	90 40 50 65	**Anello** di tenuta sul coperchio basamento lato volano	1	Angus MIM 5065
23	25 00 04 01	**Coperchio** basamento lato volano	1	
24	25 00 13 01	**Coperchio** basamento lato distribuzione	1	
25	25 00 12 00	**Guarnizione** fra basamento e coperchio lato distribuzione	1	
26	25 01 65 00	**Boccola** per coperchio lato distribuzione	1	
27	90 40 16 28	**Anello** di tenuta	1	Angus MIM 1628
28	96 50 60 24	**Prigioniero** corto fiss. pompa olio	2	
29	96 50 60 35	**Prigioniero** lungo fiss. pompa olio	1	
30	98 10 60 34	**Bullone** fiss. coperchio parte grani riferimento	2	
31	98 30 50 33	**Vite** fiss. coperchietto riparo ruttore	3	
32	25 00 16 00	**Coperchietto** riparo ruttore	1	
33	92 70 01 25	**Dado** per tirante superiore fiss. motore al triangolo ant. e per prigioniero fiss. motore alla scatola cambio	4	
34	95 10 14 30	**Rosetta** per tirante superiore fiss. motore al triangolo ant.	2	
35	96 51 21 66	**Tirante** superiore fiss. motore al triangolo ant.	1	
36	92 70 11 48	**Dado** per tirante ant. e per bullone fiss. motore alle piastre del supporto	3	
37	96 51 41 56	**Tirante** anteriore fiss. motore alle piastre del supporto	1	
38	98 11 41 45	**Bullone** posteriore fiss. motore alle piastre del supporto	1	
39	92 70 10 87	**Dado** per prigioniero lungo sul basamento lato volano, per prigioniero sul basamento volano post. super. e per tirante serraggio basamento parte ant. inferiore	7	
40	95 10 12 31	**Rosetta** per bullone serraggio basamento parte ant. super., per bullone corto serraggio basamento parte superiore, per prigioniero lungo sul basamento lato volano, per prigioniero sul basamento volano posteriore superiore e per tirante serraggio parte anteriore inferiore	9	
41	98 10 80 51	**Bullone** corto serraggio basamento parte superiore	1	
42	92 60 22 06	**Dado** per bullone serraggio basamento parte inferiore	3	
43	98 10 60 17	**Bullone** serraggio basamento parte inferiore	3	
44	96 50 81 46	**Tirante** serraggio basamento parte anteriore inferiore	1	
45	98 10 80 81	**Bullone** serraggio basamento parte anteriore superiore	1	

(segue)

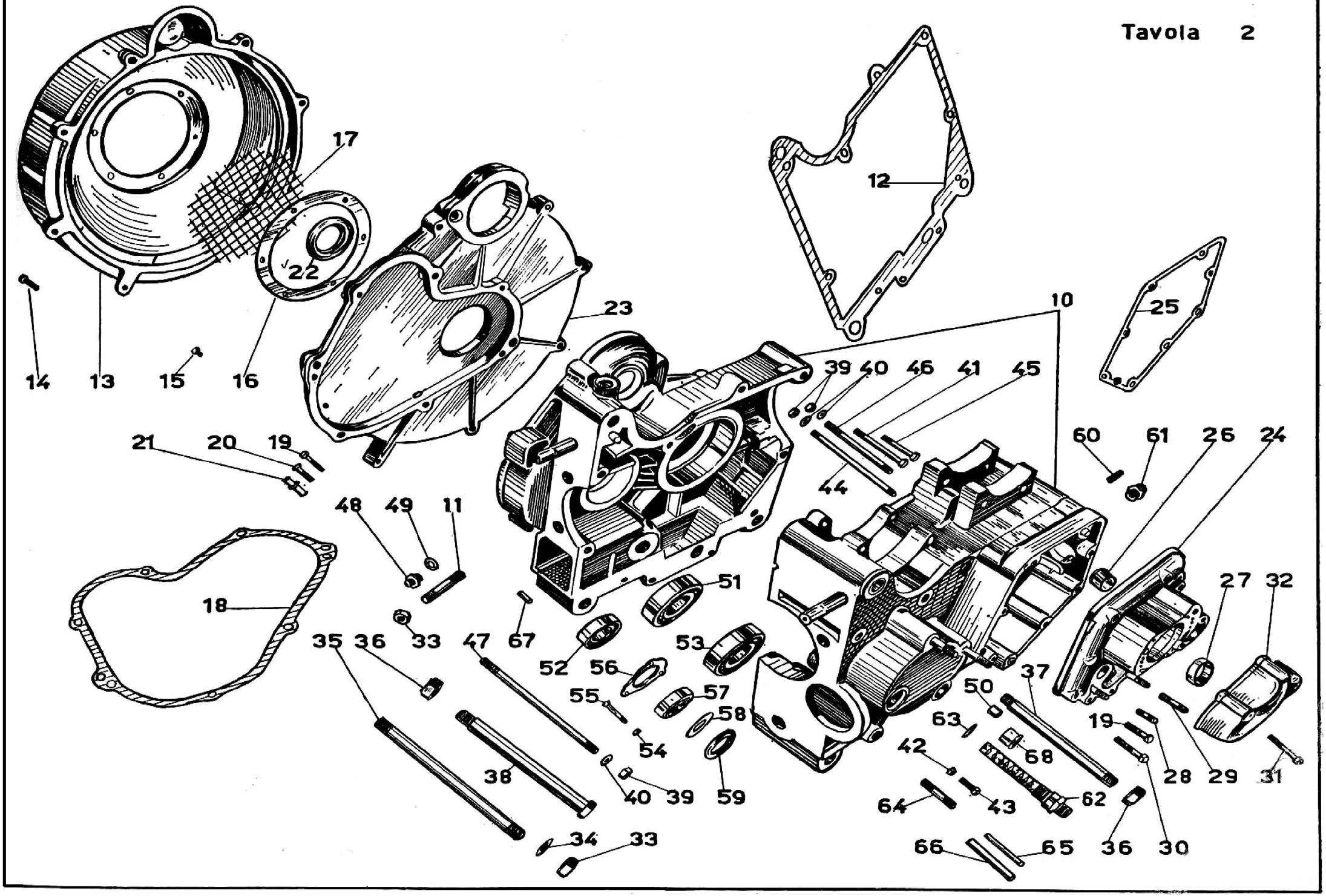
Tavola 2
17
22
23
12
10
25
14
13
15
16
39
40
46
41
45
21
20
19
60
61
26
24
44
48
49
11
51
27
32
18
33
47
67
35
36
52
56
53
37
50
55
57
58
63
19
54
42
68
28
29
31
38
40
39
59
64
43
62
34
33
66
65
36
30

TAV. 2 COMPLESSO : **Mototelaio** GRUPPO : **Organi principali**
SOTTOCOMPLESSO: **Motore** SOTTOGRUPPO: **Basamento e coperchi**

N. Fig.	N. Ordinaz.	D E N O M I N A Z I O N E	Quantità	Note
46	96 50 81 14	**Prigioniero** sul basamento lato volano posteriore superiore	2	
47	96 50 81 67	**Prigioniero** lungo sul basamento lato volano	1	
48	95 95 02 41	**Raccordo** per sfiatatoio sul basamento volano	1	
49	90 71 41 01	**Guarnizione** per tappo sfiatatoio grande	1	
50	91 11 06 07	**Bussolina** sul basamento distribuzione di riferimento cop.	2	
51	92 23 44 35	**Cuscinetto** a rulli per albero a motore	1	35x80x21 (Riv 8 DBPV)
52	92 23 42 25	**Cuscinetto** a rulli sull'albero parte ingr. conico	1	25x52x15 (Riv 2 DAPV)
53	92 20 14 35	**Cuscinetto** a sfere per albero motore	1	35x80x21 (Riv 8 B)
54	92 70 00 50	**Dado** per vite fiss. rosetta sul basamento	3	
55	98 38 50 31	**Vite** fiss. rosetta sul basamento	3	
56	25 01 34 00	**Rosetta** sul basamento lato distribuzione per tenuta cuscin.	1	
57	92 24 92 20	**Cuscinetto** a rulli conici per albero porta pignone	1	20 x 47 x 14 (Riv 01/02/7204)
58	25 01 37 00	**Anello** di spessore tenuta feltro sull'albero porta pignone conico	1	
59	25 01 36 00	**Guarnizione** sul basamento lato distrib. per albero porta pignone conico	1	
60	96 50 70 22	**Prigioniero** fiss. tubo copriastine	2	
61	95 95 01 61	**Raccordo** ricupero olio dalla testa	1	
62	25 15 22 00	**Raccordo** ricupero olio dal basamento	1	
63	90 71 41 65	**Guarnizione** per raccordo ricupero olio dal basamento	1	
64	96 50 80 41	**Prigioniero** fiss. coperchio pignone	2	
65	95 51 05 46	**Spina** fiss. fascette dinamo	2	
66	95 51 08 54	**Spina** fiss. fascetta motorino avviamento	2	
67	95 51 20 81	**Grano** di riferimento	4	
68	25 01 64 00	**Boccola** per albero camme sul basamento lato distribuzione	1	

Tavola 3

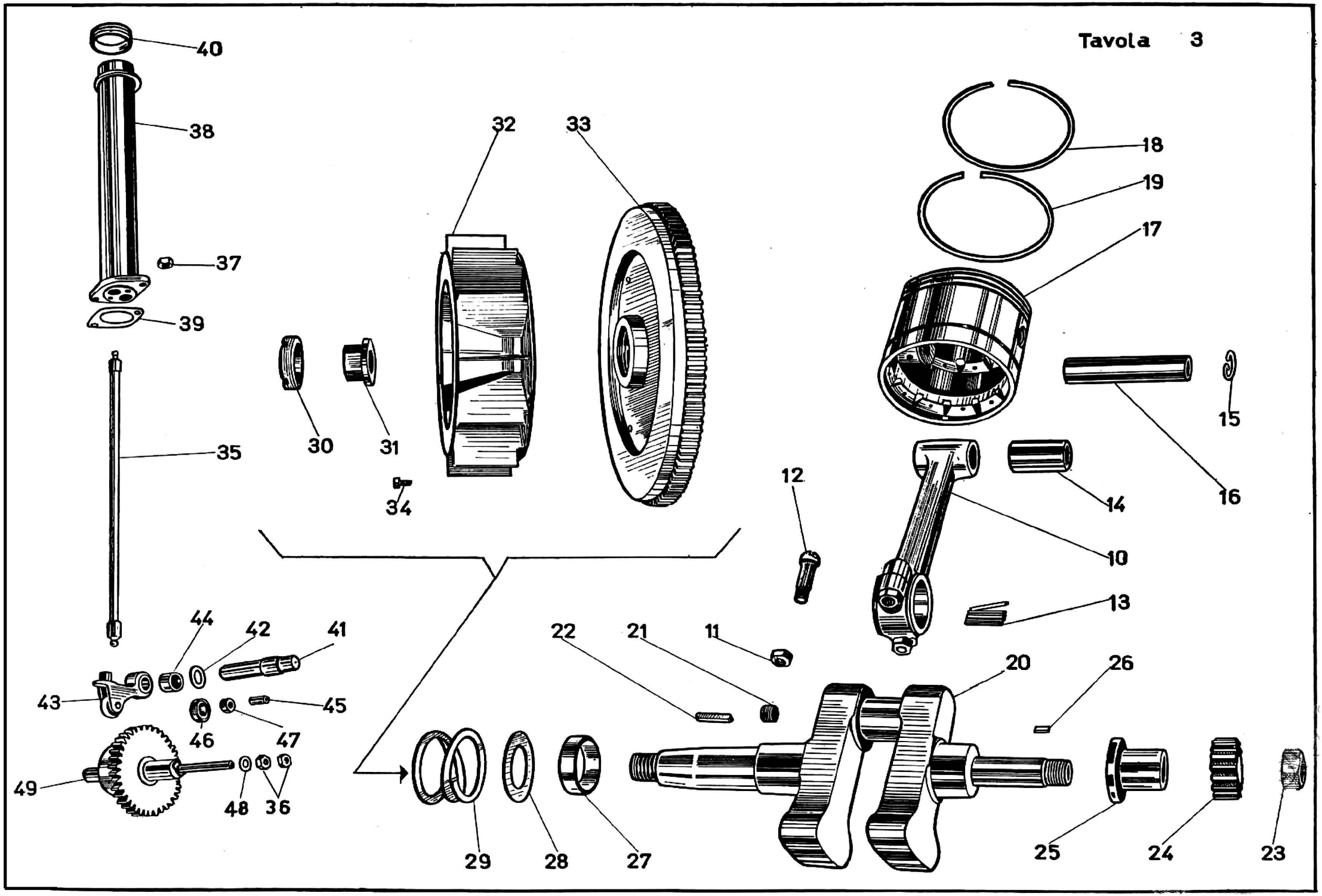
40
38
37
39
35
32
33
30
31
34
18
19
17
15
16
14
12
10
13
22
21
11
20
26
43
44
42
41
45
46
47
49
48
36
29
28
27
25
24
23

TAV. 3 COMPLESSO : **Mototelaio** GRUPPO : **Organi principali**
SOTTOCOMPLESSO: **Motore** SOTTOGRUPPO: **Albero motore - Biella - Pistone - Volano - Ventola - Distribuzione**

N. Fig.	N. Ordinaz.	DENOMINAZIONE	Quantità	Note
10	25 06 15 00	**Biella** completa di boccola, cappello e bulloni	1	
11	92 70 10 81	**Dado** per bulloni testa di biella	2	
12	09 06 22 00	**Bullone** per testa di biella	2	
13	92 29 67 33	**Aghi** per testa di biella	33	
14	25 06 20 00	**Boccola** per piede di biella	1	
15	90 35 10 21	**Molla** di tenuta spinotto per pistone	2	
16	25 06 12 00	**Spinotto** per pistone	1	
17	25 06 04 10	**Pistone** normale	1	
	25 06 04 11	**Pistone** maggiorato 0,2 mm.		
	25 06 04 12	**Pistone** maggiorato 0,4 mm.		
	25 06 04 13	**Pistone** maggiorato 0,6 mm.		
	25 06 04 14	**Pistone** maggiorato 0,8 mm.		
	25 06 04 15	**Pistone** maggiorato 1 mm.		
18	25 06 08 00	**Fascia** elastica normale	2	
	25 06 08 01	**Fascia** elastica maggiorata 0,2 mm.		
	25 06 08 02	**Fascia** elastica maggiorata 0,4 mm.		
	25 06 08 03	**Fascia** elastica maggiorata 0,6 mm.		
	25 06 08 04	**Fascia** elastica maggiorata 0,8 mm.		
	25 06 08 05	**Fascia** elastica maggiorata 1 mm.		
19	25 06 09 00	**Fascia** elastica raschiaolio normale	2	
	25 06 09 01	**Fascia** elastica raschiaolio maggiorata 0,2 mm.		
	25 06 09 02	**Fascia** elastica raschiaolio maggiorata 0,4 mm.		
	25 06 09 03	**Fascia** elastica raschiaolio maggiorata 0,6 mm.		
	25 06 09 04	**Fascia** elastica raschiaolio maggiorata 0,8 mm.		
	25 06 09 05	**Fascia** elastica raschiaolio maggiorata 1 mm.		
20	25 06 42 00	**Albero** motore	1	
21	98 51 12 07	**Tappo** grande per albero motore	1	
22	91 74 15 50	**Chiavella** per volano sull'albero motore	1	
23	92 70 11 81	**Dado** per albero motore - lato distribuzione	1	
24	25 07 20 00	**Ingranaggio** sull'albero motore comando distribuzione	1	
25	25 06 56 00	**Manicotto** di spessore sull'albero motore	1	
26	91 70 23 46	**Chiavella** sull'albero motore lato distribuzione	1	
27	91 18 35 11	**Anello** di spessore per cuscinetto a rulli	1	
28	95 10 09 09	**Anello** di tenuta molla di spinta pignone motore	1	
29	94 32 15 20	**Molla** di spinta pignone motore	1	
30	93 70 24 00	**Ghiera** per volano a vite sinistra	1	
31	25 06 71 00	**Dado** per volano	1	
32	25 06 80 00	**Ventola** per ventilatore	1	
33	25 06 70 01	**Volano** motore	1	
34	98 10 60 09	**Bullone** fiss. ventola al volano	6	
35	11 04 50 00	**Astina** comando bilancieri completa	2	

(segue)

Tavola 3

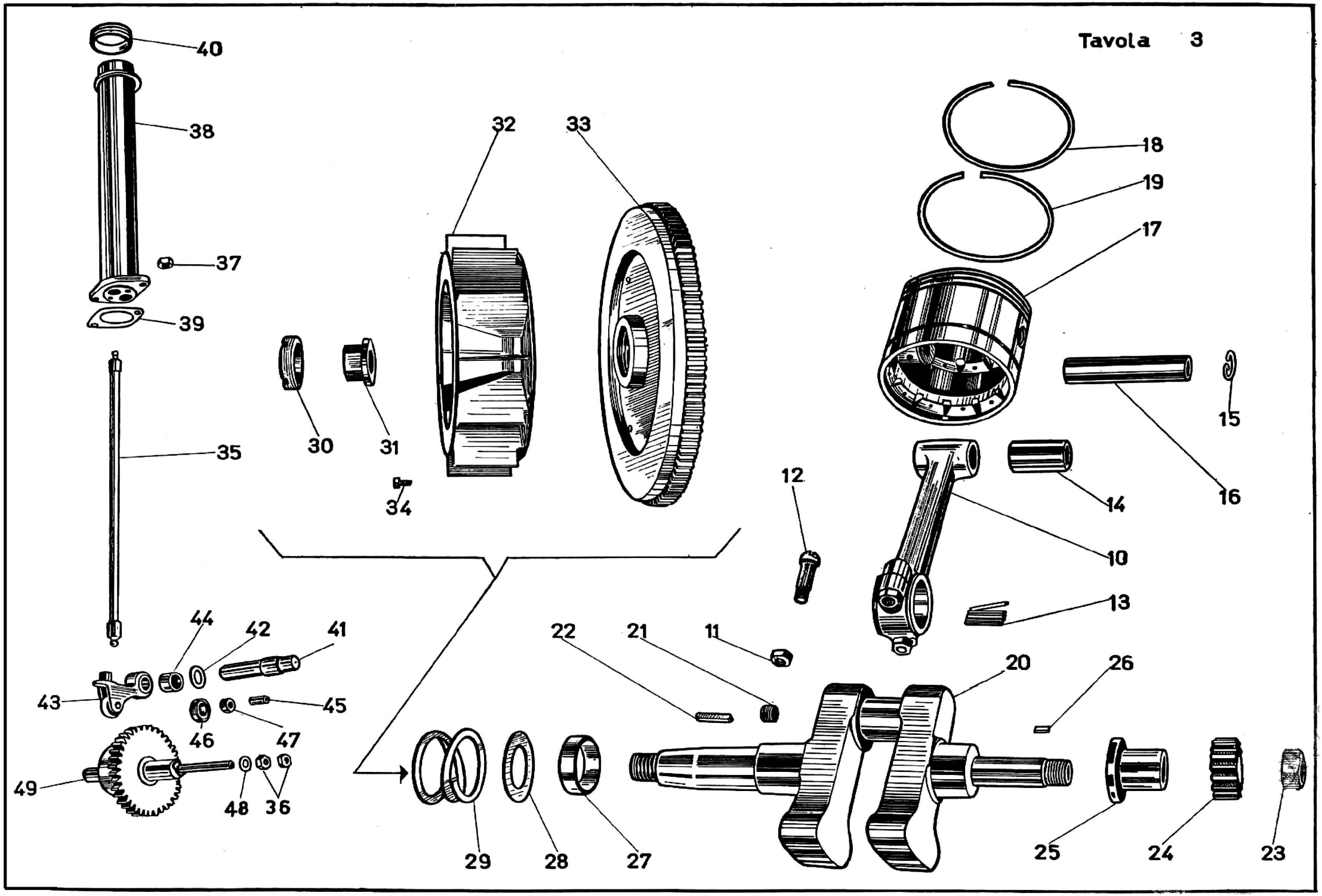
40
38
37
39
35
32
33
30
31
34
18
19
17
15
16
14
12
10
13
22
21
11
20
26
43
44
42
41
45
46
47
49
48
36
29
28
27
25
24
23

TAV. 3 COMPLESSO : **Mototelaio** GRUPPO : **Organi principali**
SOTTOCOMPLESSO: **Motore** SOTTOGRUPPO: **Albero motore - Biella - Pistone - Volano Ventola - Distribuzione**

N. Fig.	N. Ordinaz.	D E N O M I N A Z I O N E	Quantità	Note
36	92 70 00 70	**Dado** fiss. ruttore sulla camma	2	
37	92 70 00 73	**Dado** per tubo copriastine bilancieri	2	
38	25 04 60 01	**Tubo** copriastine bilancieri	1	
39	25 04 71 00	**Guarnizione** tra tubo copriastine e basamento	1	
40	90 51 29 39	**Guarnizione** tra tubo copriastine e testa	1	
41	25 05 24 00	**Perno** porta levette aspirazione e scarico	1	
42	95 10 04 63	**Rosetta** di spessore fra le levette asp. e scarico	1	
43	25 05 02 00	**Levetta** aspiraz. e scarico	2	
44	91 11 13 11	**Boccola** per levetta aspirazione e scarico	2	
45	25 05 22 00	**Perno** per rullo levette aspirazione e scarico	2	
46	25 05 12 00	**Rullo** per levette aspirazione e scarico	2	
47	25 05 14 00	**Boccola** per rulli levette aspirazione e scarico	2	
48	95 10 01 73	**Rosetta** per dado fiss. ruttore sulla camma	1	
49	25 05 32 01	**Camma** aspirazione e scarico	1	

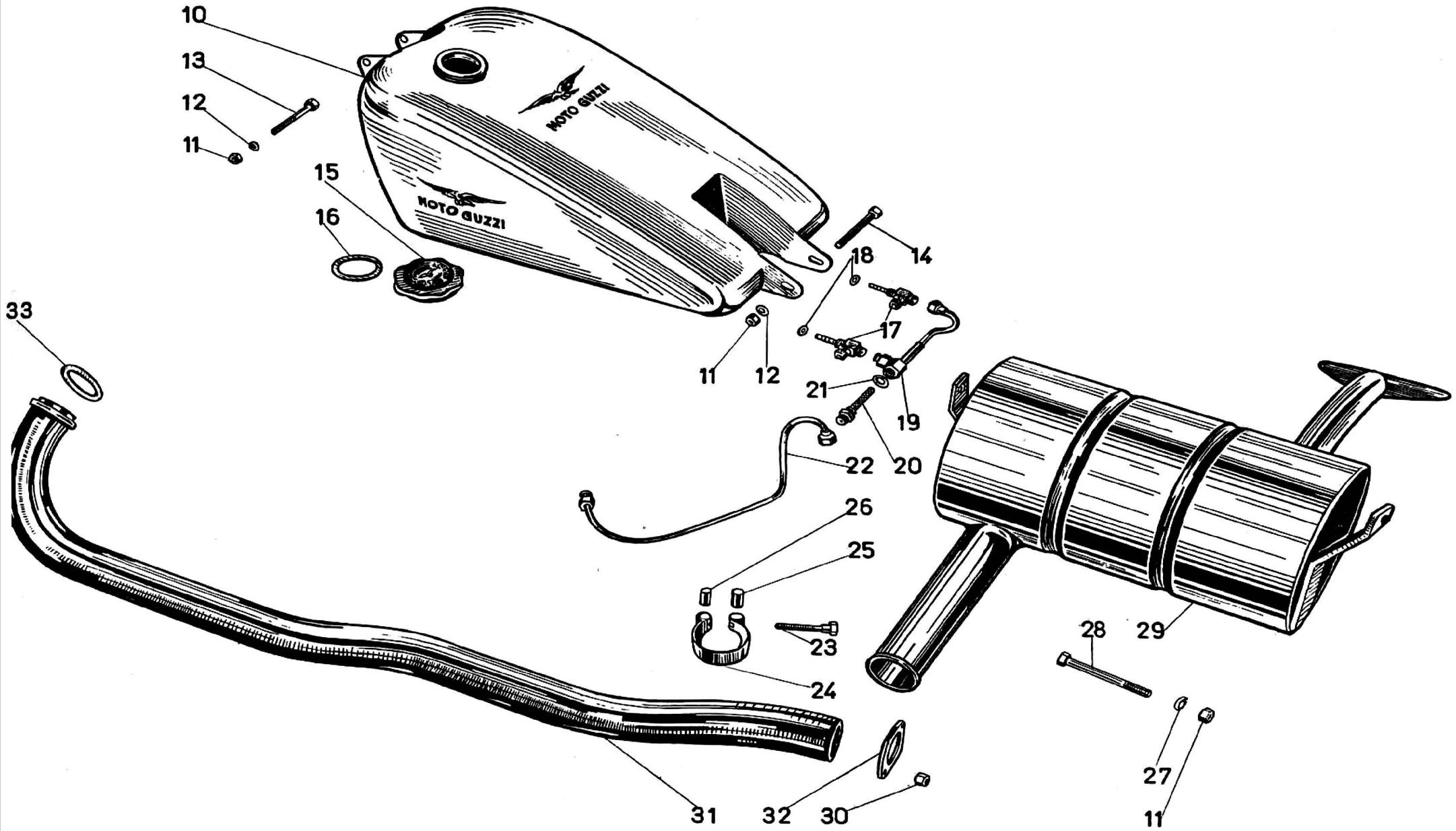
10
13
12
11
15
16
MOTO GUZZI
MOTO GUZZI
14
18
17
11
12
21
19
20
22
33
26
25
23
24
28
29
27
11
31
32
30

TAV. 4 COMPLESSO : **Mototelaio** GRUPPO : **Alimentazione e scarico**
SOTTOCOMPLESSO: **Motore** SOTTOGRUPPO: **Serbatoio carburante - Tubo scarico e silenziatore**

N. Fig.	N. Ordinaz.	DENOMINAZIONE	Quantità	Note
10	25 10 02 00	**Serbatoio** carburante	1	
11	92 70 10 87	**Dado** per bulloni attacco serbatoio carburante e per bulloni fiss. silenziatore al telaio	4	
12	95 10 12 31	**Rosetta** per bulloni attacco serbatoio carburante	2	
13	98 10 80 86	**Bullone** fiss. serbatoio al telaio parte anteriore	1	
14	98 10 80 79	**Bullone** fiss. serbatoio al telaio parte post.	1	
15	25 10 40 00	**Tappo** per serbatoio carburante	1	
16	90 71 64 70	**Guarnizione** per tappo serbatoio	1	
17	25 10 54 00	**Rubinetto** carburante	2	
18	90 71 41 00	**Guarnizione** fibra per rubinetti	4	
19	25 10 60 01	**Corpo** filtro carburante	1	
20	25 10 68 00	**Raccordo** con retina per filtro carburante	1	
21	90 71 41 22	**Guarnizione** fibra per filtro	1	
22	25 10 80 01	**Tubazione** alimentazione	1	
23	99 10 50 82	**Bullone** serraggio fascetta	1	
24	11 12 34 00	**Fascetta** completa di rulli	1	
25	95 71 16 62	**Rullo** non filettato per fascetta	1	
26	95 71 62 60	**Rullo** filettato per fascetta	1	
27	95 12 00 85	**Rosetta** elastica per bullone fiss. silenziatore al telaio	2	
28	98 05 24 65	**Bullone** fiss. silenziatore al telaio	2	
29	25 12 30 00	**Silenziatore**	1	
30	92 70 00 77	**Dado** fiss. tubo scarico alla testa	2	
31	25 12 08 00	**Tubo** scarico	1	
32	08 12 02 00	**Flangia** per attacco tubo scarico alla testa	1	
33	90 71 84 55	**Guarnizione** per tubo scarico	1	

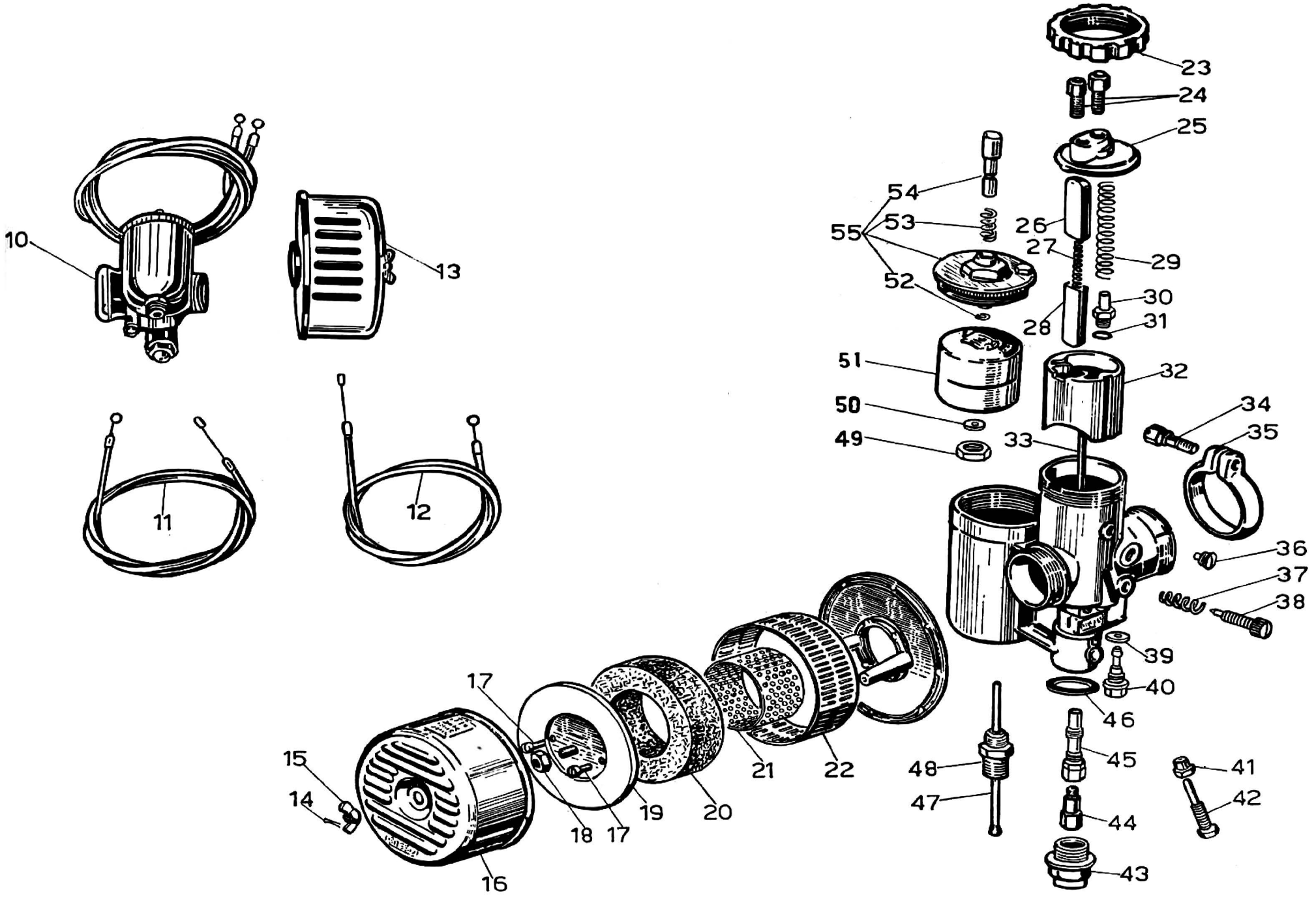
10
13
11
12
23
24
25
54
55
53
52
26
27
29
30
31
28
51
32
50
49
34
35
33
36
37
38
39
40
46
45
48
47
41
42
44
43
17
15
14
16
18
17
19
20
21
22

TAV. 4/1 COMPLESSO : **Mototelaio** GRUPPO : **Alimentazione**
SOTTOCOMPLESSO: **Motore** SOTTOGRUPPO: **Carburatore - Filtro aria**

N. Fig.	N. Ordinaz.	D E N O M I N A Z I O N E	Quantità	Note
				N. d'ordinazione Dell'Orto
10	25 11 26 00	**Carburatore** completo di trasmissioni di comando	1	MC 26 F
11	25 11 70 00	**Trasmissione** comando aria del carburatore	1	
12	25 11 75 00	**Trasmissione** comando gas del carburatore	1	
13	25 11 32 00	**Filtro** aria completo	1	F 20 - 10086
14	25 11 36 03	**Fermaglio** dado ad alette	1	1187.00.20
15	25 11 36 04	**Dado** ad alette	1	1829.00.27
16	25 11 36 05	**Cuffia**	1	1186.00.85
17	25 11 36 01	**Vite** fiss. coperchio filtro	2	1181.00.36
18	25 11 36 06	**Dado**	1	1197.00.27
19	25 11 36 02	**Coperchio** filtro	1	1182.00.83
20	25 11 36 00	**Elemento** filtrante	1	6650.00.86
21	25 11 36 07	**Armatura** interna	1	1184.00.66
22	25 11 36 08	**Armatura** esterna	1	1185.00.66
23	25 93 53 00	**Ghiera** bloccaggio coperchio camera miscela	1	1166.00.60
24	25 93 50 00	**Vite** tendifilo comando valvola	2	1104.00.37
25	25 93 50 00	**Coperchio** camera miscela	1	1169.00.53
26	25 03 50 01	**Astuccio** tegolo aria	1	1154.00.33
27	25 93 50 02	**Molla** richiamo tegolo	1	1093.00.61
28	25 93 50 03	**Tegolo** aria	1	1155.00.64
29	25 93 71 00	**Molla** richiamo valvola	1	1091.00.61
30	25 93 71 01	**Nipplo** ancoraggio	1	1174.00.40
31	25 93 85 00	**Anellino** ritorno spillo	1	1168.00.21
32	25 93 75 00	**Valvola** gas	1	1167.70.64
33	25 93 77 00	**Spillo** conico tipo L	1	1160.05.08
34	55 93 86 85	**Vite** serraggio anello	1	1111.00.36
35	55 93 87 50	**Anello** serraggio manicotto	1	1723.00.50
36	25 93 64 00	**Vite** regolazione valvola	1	1110.00.37
37	25 93 63 00	**Molla** per vite regolazione aria	1	1116.00.61
38	25 93 62 00	**Vite** regolazione aria	1	1101.00.37
39	25 93 59 01	**Guarnizione** getto minimo	1	1158.00.30
40	25 93 59 00	**Getto** minimo	1	1159.50.02
41	55 93 68 85	**Dado** bloccaggio vite regolazione	1	1096.00.27
42	25 93 66 00	**Vite** regolazione valvola	1	6313.00.37
43	25 93 37 00	**Tappo** pozzetto	1	1107.00.34
44	25 93 58 00	**Getto** massimo	1	1102.112.02
45	25 93 55 00	**Polverizzatore**	1	1105.270.28
46	25 93 39 00	**Guarnizione** tappo pozzetto	1	1382.00.30
47	25 93 32 00	**Astina** chiusura benzina	1	1142.01.05
48	25 93 31 00	**Sede** astina chiusura benzina	1	1108.00.33
49	25 93 31 01	**Dado** bloccaggio sede astina	1	1153.00.27
50	25 93 31 02	**Guarnizione** galleggiante	1	4451.00.30
51	25 93 30 00	**Galleggiante**	1	1156.00.80
52	25 93 25 00	**Anellino** ritorno agitatore	1	1117.00.21
53	25 93 24 00	**Molla** richiamo agitatore	1	1318.00.61
54	25 93 23 00	**Agitatore** galleggiante	1	1098.00.25
55	25 93 21 00	**Coperchio** vaschetta completo di agitatore	1	1255.00.54

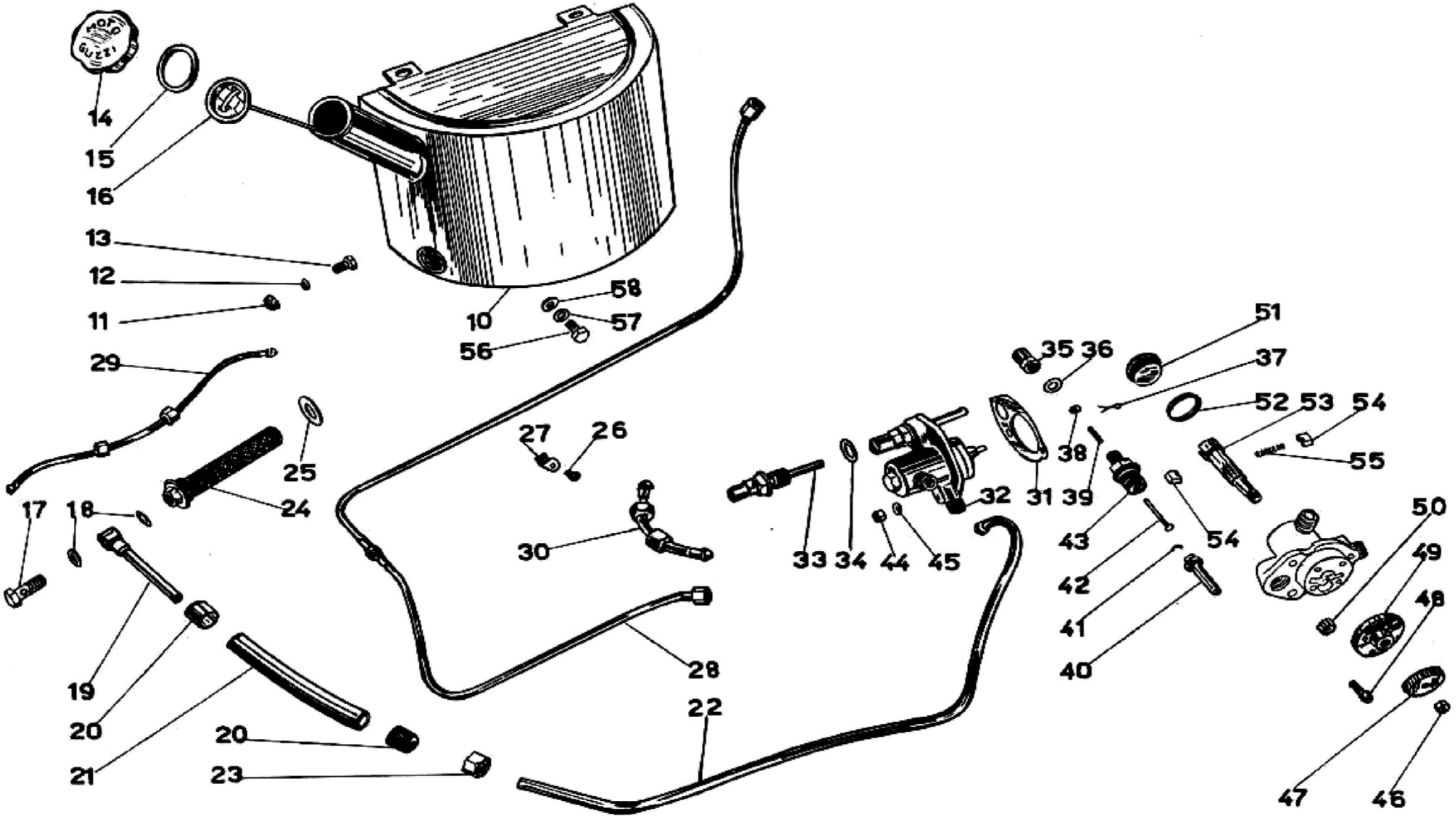
14
15
16
13
12
11
29
10
58
57
56
25
24
27
26
30
17
18
19
20
21
20
23
28
22
33
34
44
45
32
31
38
39
35
36
51
37
52
53
54
55
43
42
41
40
54
50
49
48
47
46

TAV. 5 COMPLESSO : **Mototelaio** GRUPPO : **Lubrificazione**
SOTTOCOMPLESSO: **Motore** SOTTOGRUPPO: **Serbatoio olio - Tubazioni - Pompa olio**

N. Fig.	N. Ordinaz.	D E N O M I N A Z I O N E	Quantità	Note
10	25 14 02 00	**Serbatoio** olio	1	
11	92 70 10 87	**Dado** per bulloni fiss. serbatoio al telaio	3	
12	95 12 00 85	**Rosetta** elastica per bulloni fiss. serbatoio	3	
13	98 10 80 17	**Bullone** fiss. serbatoio al telaio parte superiore	2	
14	25 14 23 00	**Tappo** per serbatoio	1	
15	90 71 63 20	**Guarnizione** per tappo serbatoio	1	
16	25 14 30 00	**Asta** di livello per serbatoio olio	1	
17	95 99 00 60	**Bullone** cavo per attacco tubazione al serbatoio	1	
18	90 71 41 13	**Guarnizione** fibra per bullone cavo	2	
19	25 14 51 00	**Tubazione** mandata olio dal serbatoio	1	
20	95 19 00 95	**Cappuccio** per tubo gomma	2	
21	95 98 57 11	**Tubo** gomma di mandata olio	1	
22	25 14 57 00	**Tubazione** alimentazione olio alla pompa	1	
23	95 92 00 92	**Dado** per raccordo conico tubazione	1	
24	32 14 35 00	**Filtro** nel serbatoio olio	1	
25	90 71 42 51	**Guarnizione** fibra per filtro nel serbatoio olio	1	
26	98 34 40 04	**Vite** fiss. cavallotto per tubazione ricupero olio	2	
27	25 15 77 00	**Cavallotto** fiss. tubazione ricupero olio	2	
28	25 15 50 01	**Tubazione** ricupero olio dalla pompa al serbatoio	1	
29	25 15 82 00	**Tubazione** per sfiatatoio olio	1	
30	25 15 40 00	**Tubazione** ricupero olio dal basamento alla pompa	1	
31	25 14 75 00	**Guarnizione** carta per pompa olio	1	
32	25 14 63 00	**Pompa** olio completa di valvolina	1	
33	25 14 92 00	**Getto** completo di valvolina automatica	1	
34	90 71 41 70	**Guarnizione** per valvola automatica	1	
35	25 14 93 00	**Cappellotto** per valvola automatica	1	
36	90 71 41 12	**Guarnizione** per cappellotto valvola automatica	1	
37	95 50 00 07	**Copiglia** di tenuta piattello valvolina automatica	1	
38	95 10 00 02	**Piattello** di tenuta molla per valvolina automatica	1	
39	9432 10 45	**Molla** per valvolina automatica	1	
40	25 15 13 00	**Getto** sul corpo della valvolina automatica	1	
41	25 15 10 00	**Cavallottino** di arresto valvolina	1	
42	25 15 05 00	**Valvolina** di regolazione	1	
43	25 15 08 00	**Corpo** per valvola automatica	1	
44	92 60 22 06	**Dado** per prigionieri fiss. pompa olio	3	
45	95 12 00 65	**Rosetta** elastica per dado fiss. pompa olio	2	
46	92 70 10 86	**Dado** per albero pompa olio	1	
47	25 14 77 00	**Ingranaggio** comando pompa olio	1	
48	98 30 50 15	**Vite** fiss. coperchio con guida per pompa olio	4	
49	25 14 72 00	**Coperchio** con guida per pompa olio	1	
50	25 14 85 00	**Ingranaggio** alimentazione olio	1	
51	25 14 74 00	**Coperchio** per pompa olio	1	
52	90 71 22 80	**Guarnizione** per coperchio pompa olio	1	
53	25 14 78 00	**Alberello** dentato per pompa olio	1	
54	25 14 81 00	**Palette** per pompa olio	2	
55	94 32 10 46	**Molla** per palette	1	
56	99 10 51 06	**Bullone** inferiore per attacco serbatoio	1	
57	95 10 03 27	**Rosetta** per bullone inferiore attacco serbatoio	1	
58	90 71 61 00	**Anello** elastico sul bullone per attacco serbatoio parte inf.	1	

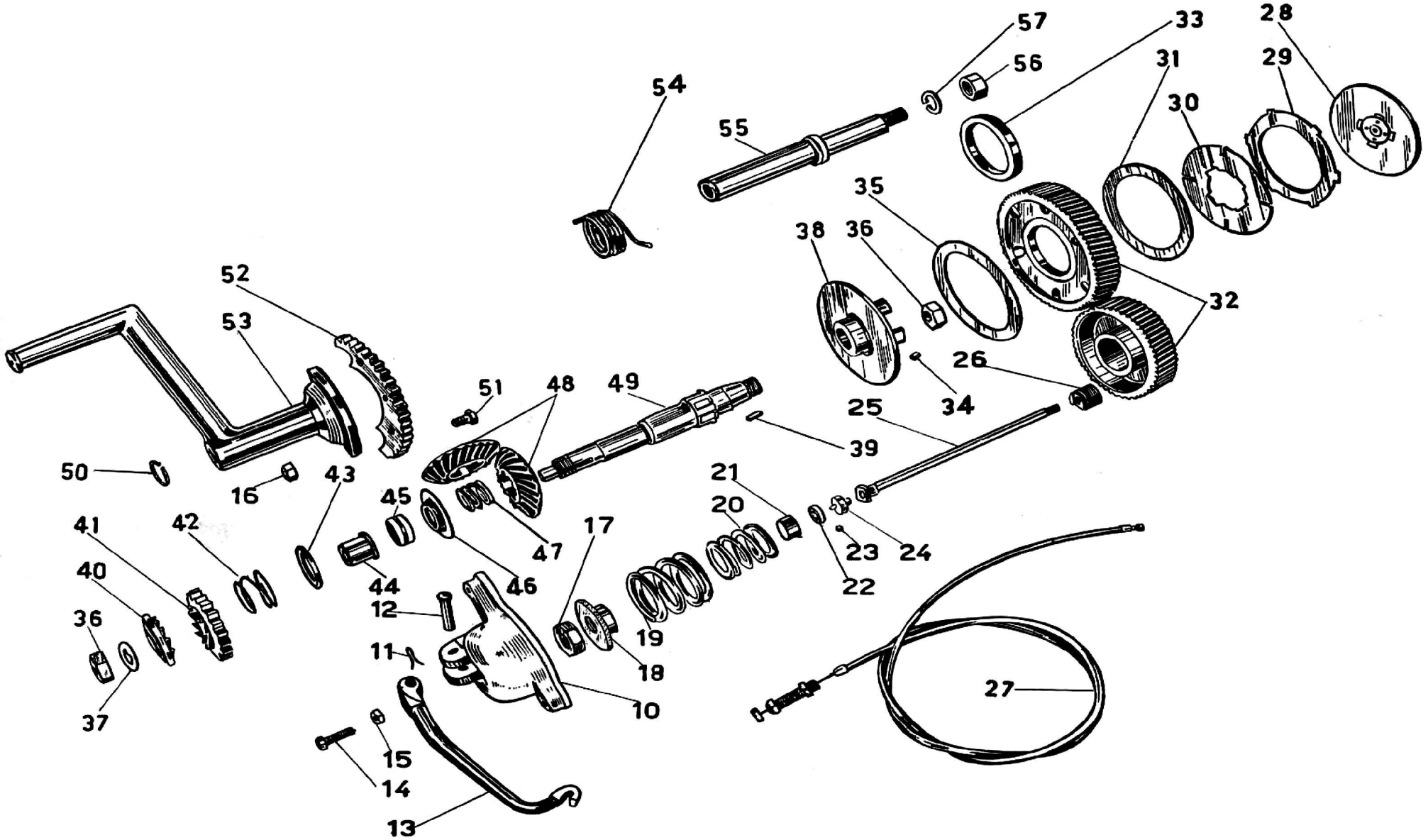
57
33
28
56
31
29
54
55
30
35
38
36
32
52
53
26
34
51
48
49
25
39
50
16
43
45
21
20
41
42
17
47
23
24
40
44
46
22
12
19
36
11
18
27
10
37
15
14
13

TAV. 6 COMPLESSO : **Mototelaio** GRUPPO : **Innesto e avviamento**
SOTTOCOMPLESSO: **Trasmissione** SOTTOGRUPPO: **Innesto e comando frizione - Avviamento motore**

N. Fig.	N. Ordinaz.	D E N O M I N A Z I O N E	Quantità	Note
10	25 09 09 00	**Cappellotto** coprimolla frizione	1	
11	95 50 02 22	**Copiglia** per spina fiss. leva frizione	1	
12	95 78 02 71	**Spina** fiss. leva frizione	1	
13	25 09 01 00	**Leva** disinnesto frizione	1	
14	25 09 11 00	**Vite** per leva disinnesto frizione	1	
15	92 60 22 06	**Dado** per vite leva disinnesto frizione	1	
16	92 70 10 87	**Dado** per bulloni fiss. settore al tubo pedale messa in moto	3	
17	92 70 02 02	**Controdado** per manicotto regolazione frizione	1	
18	25 08 29 00	**Manicotto** spingimolle frizione	1	
19	94 32 14 90	**Molla** per frizione - esterna	1	
20	94 32 13 72	**Molla** per frizione - interna	1	
21	25 08 62 00	**Coperchio** per bottone frizione	1	
22	25 08 70 00	**Gabbia** completa di sfere	1	
23	92 29 57 04	**Sfera** per bottone frizione	5	
24	25 08 61 00	**Corpo** per bottone frizione	1	
25	25 08 55 00	**Asta** per frizione	1	
26	25 08 35 00	**Manicotto** di regolaggio frizione	1	
27	25 09 30 00	**Trasmissione** comando frizione	1	
28	25 08 26 00	**Piattello** spingidischi frizione	1	
29	25 08 23 00	**Disco** per frizione con tacche esterne	6	
30	25 08 22 00	**Disco** per frizione con tacche interne	6	
31	90 11 48 36	**Disco** per frizione in bronzo	1	
32	25 08 10 00	**Ingranaggio** trasmissione compl. e pignone motore	1	
33	91 11 54 07	**Bussola** per ingranaggio trasmissione	1	
34	95 51 06 06	**Rullo** per corpo frizione fisso e ingranaggio trasmissione	25	
35	90 11 48 75	**Disco** ferodo per frizione	1	
36	92 70 11 81	**Dado** fiss. corpo frizione all'albero porta pignone conico e di tenuta manicotto dentato	2	
37	25 26 60 00	**Rosetta** di fermo dado sull'albero porta pignone conico	1	
38	25 08 16 00	**Corpo** frizione fisso	1	
39	91 74 14 38	**Chiavella** sull'albero porta pignone conico per corpo friz.	1	
40	25 26 65 00	**Manicotto** dentato avviamento (fisso)	1	
41	25 26 64 00	**Ingranaggio** libero avviamento	1	
42	25 26 62 00	**Molla** di spinta ingranaggio avviamento	1	
43	95 19 02 21	**Piattello** spingimolla ingranaggio avviamento	1	
44	91 12 18 22	**Bussola** di riduzione sull'albero di rinvio porta pignone	1	
45	91 18 20 11	**Anello** di regolazione sull'albero di rinvio porta pignone	1	
46	25 08 07 00	**Spandiolio** sull'albero di rinvio porta pignone	1	
47	94 32 12 65	**Molla** sull'albero porta pignone	1	
48	25 08 03 00	**Ingranaggio** conico sull'albero di rinvio e sull'ingranaggio presa diretta	1	
49	25 08 02 00	**Albero** porta pignone conico	1	
50	90 27 10 25	**Rosetta** a molla	1	Seegert tipo 25/e
51	98 10 80 17	**Bullone** fiss. settore dentato alla pedivella per messa in moto	3	
52	25 26 56 00	**Settore** dentato per pedivella messa in moto	1	
53	25 26 15 00	**Pedivella** per messa in moto	1	
54	25 26 57 00	**Molla** di richiamo pedale messa in moto	1	
55	25 26 45 00	**Albero** per messa in moto	1	
56	92 70 11 61	**Dado** per albero messa in moto	1	
57	95 12 01 70	**Rosetta** elastica per albero messa in moto	1	

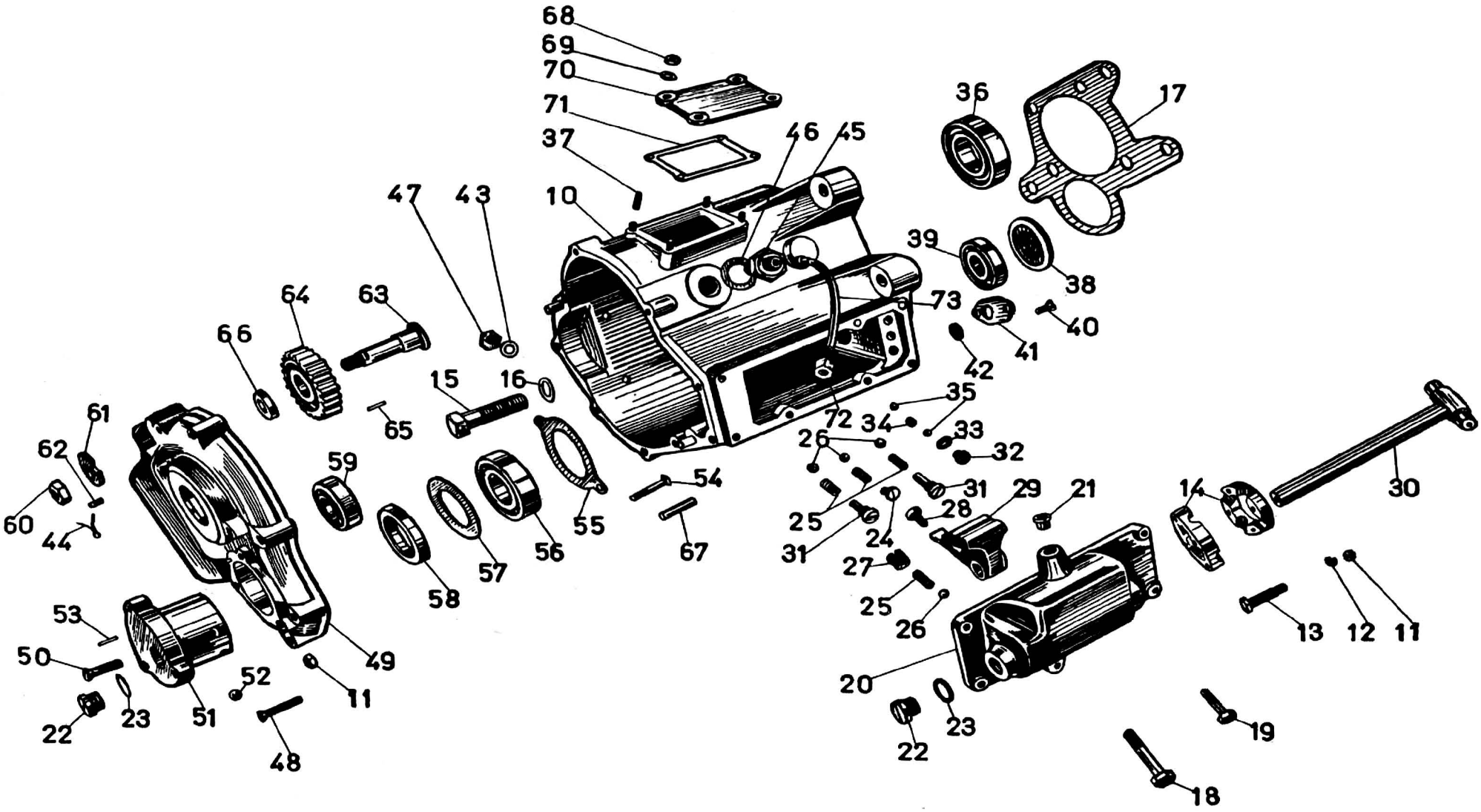
68
69
70
71
37
10
46
45
36
17
47
43
39
38
73
40
41
42
64
63
66
15
16
65
72
35
34
33
32
26
61
62
60
44
59
54
55
56
57
58
67
31
29
21
14
30
25
24
28
27
26
13
12
11
53
50
49
52
11
51
23
22
48
20
23
22
19
18

TAV. 7 COMPLESSO : **Mototelaio** GRUPPO : **Cambio**
SOTTOCOMPLESSO: **Trasmissione** SOTTOGRUPPO: **Scatola cambio**

N. Fig.	N. Ordinaz.	D E N O M I N A Z I O N E	Quantità	Note
10	25 20 02 00	**Scatola** cambio velocità compl. di spine di riferimento e prigionieri	1	
11	92 60 22 06	**Dado** per bulloni fiss. dischi del giunto cardanico per tirante comando e per viti fiss. piastra tenuta cuscinetti	6	
12	95 12 00 65	**Rosetta** per bulloni fiss. dischi del giunto cardanico per tirante comando cambio	4	
13	98 10 60 27	**Bullone** fiss. dischi del giunto cardanico per tirante comando cambio	4	
14	25 25 74 01	**Disco** in due metà del giunto cardanico per tirante anteriore comando cambio	1	
15	25 20 86 00	**Bullone** cavo fiss. scatola cambio al basamento motore	1	
16	90 71 41 66	**Guarnizione** per bullone cavo fiss. scatola cambio	1	
17	25 20 03 00	**Guarnizione** carta fra scatola cambio e basamento	1	
18	98 05 23 50	**Bullone** lungo fiss. coperchio super. sulla scatola cambio	1	
19	98 10 60 21	**Bullone** corto fiss. coperchio superiore sulla scatola cambio	6	
20	25 20 14 00	**Coperchio** superiore per scatola cambio velocità	1	
21	91 12 08 18	**Boccola** sul coperchio superiore	1	
22	98 30 90 10	**Tappo** per tenuta olio sui coperchi scatola cambio	2	
23	90 71 41 65	**Guarnizione** per tappi tenuta olio sui coperchi scatola cambio	2	
24	98 30 90 09	**Tappo** corto per molle di pressione sfere sull'asta comando	1	
25	94 32 10 75	**Molla** di pressione sfere per aste comando forcellini	4	
26	92 29 59 07	**Sfera** per aste comando forcellini	4	
27	98 51 15 09	**Tappo** sul coperchio superiore scatola cambio	1	
28	25 21 81 00	**Vite** di fermo nasello d'innesto comando aste per cambio	1	
29	25 23 37 00	**Nasello** d'innesto comando aste per cambio	1	
30	25 25 77 01	**Albero** comando nasello d'innesto per cambio velocità	1	
31	25 23 29 00	**Tappo** lungo per molle di pressione sfere sulle aste comando forcellini	2	
32	98 30 90 06	**Tappo** per tenuta olio e per montaggio sfere sulla scatola	1	
33	90 71 40 92	**Guarnizione** per tappo tenuta olio e introduzione sfere	1	
34	25 23 30 00	**Rullo** tra le sfere per scatto marce nella scatola cambio	1	
35	92 29 57 06	**Sfera** per scatto marce nella scatola cambio	2	
36	92 21 72 35	**Cuscinetto** a spinte oblique per presa diretta	1	35 x 72 x 17 (Riv 8 AOn)
37	96 50 80 28	**Prigioniero** sulla scatola per fiss. coperchio presa di forza	4	
38	25 20 56 00	**Coperchietto** sulla scatola cambio di fiss. cuscinetto	1	
39	92 20 14 19	**Cuscinetto** a sfere sulla scatola cambio per albero secondario lato pignone conico	1	20 x 52 x 10 (Riv 3 BE)
40	98 36 60 13	**Vite** fiss. piastrina di chiusura sulla scatola cambio	2	
41	25 20 67 00	**Piastrina** di chiusura sulla scatola cambio	1	
42	25 20 66 00	**Tappo** sulla scatola cambio di chiusura foro asta IV e V vel.	1	
43	90 71 41 01	**Guarnizione** per tappo di scarico e livello olio sulla scatola cambio	2	
44	95 50 02 22	**Copiglia** sul perno comando retromarcia	1	
45	25 20 46 00	**Raccordo** sulla scatola cambio per introduzione olio e per tubazione sfiatatoio	1	
46	90 71 42 02	**Guarnizione** per raccordo sulla scatola per introduzione olio	1	
47	95 98 02 10	**Tappo** per scarico e livello olio sulla scatola cambio	2	
48	98 10 60 34	**Vite** fiss. coperchio alla scatola cambio	9	
49	25 20 08 00	**Coperchio** per scatola cambio velocità	1	
50	98 10 60 28	**Vite** fiss. tappo di guida aste sul coperchio cambio	3	

(segue)

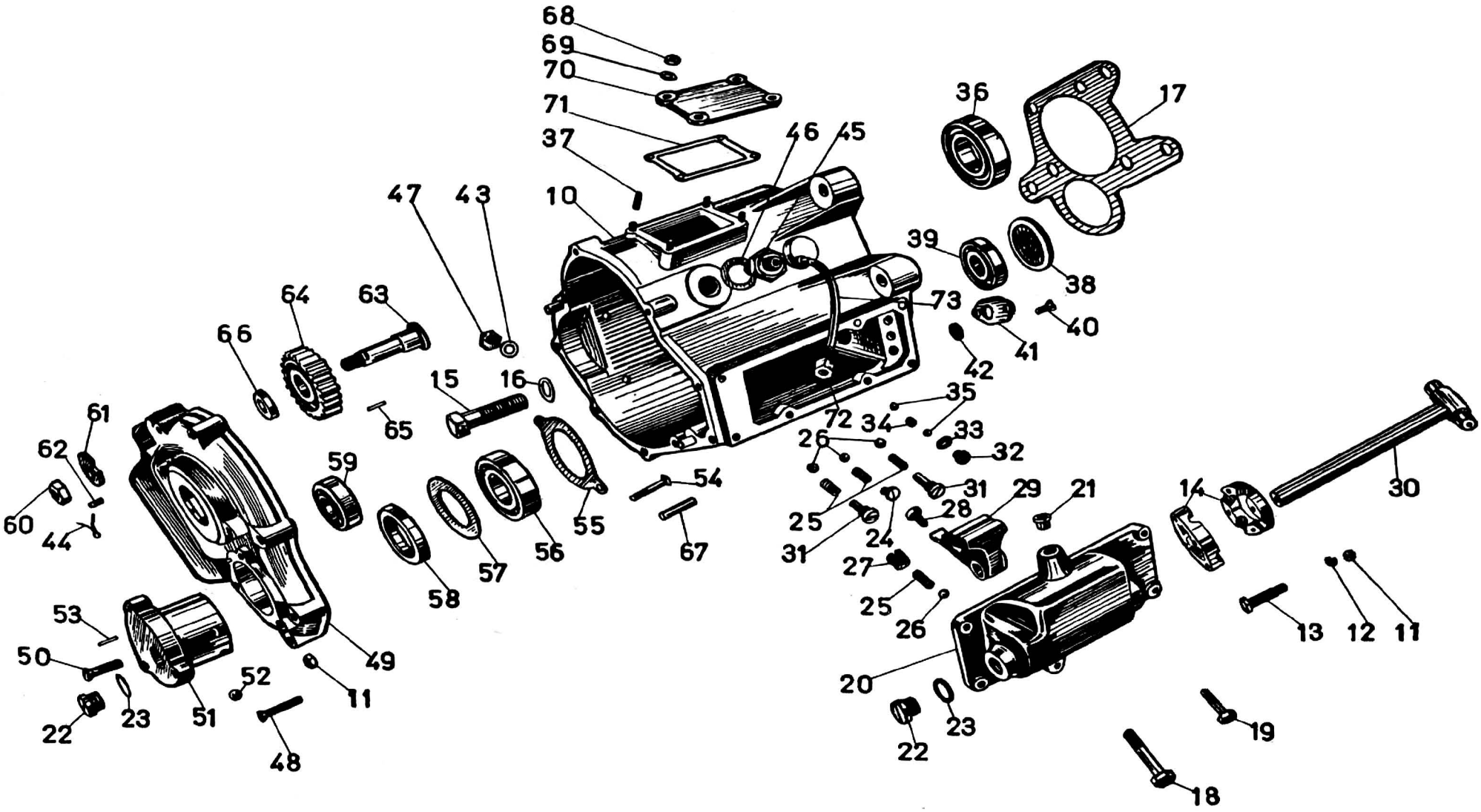
68
69
70
71
37
10
46
45
36
17
47
43
39
38
73
40
41
42
64
63
66
15
16
65
72
35
34
33
32
26
61
62
60
44
59
54
55
56
57
58
67
31
29
21
14
30
25
24
28
27
26
13
12
11
53
50
49
52
11
51
23
22
48
20
23
22
19
18

N. Fig.	N. Ordinaz.	D E N O M I N A Z I O N E	Quantità	Note
51	25 20 12 00	**Tappo** di guida aste sul coperchio scatola cambio	1	
52	92 29 59 09	**Sfera** per tappo per scatto marce	2	
53	95 51 03 13	**Spina** di riferimento sul coperchio per tappo di guida aste	1	
54	98 38 60 32	**Vite** per piastra di tenuta cuscinetto sul coperchio scatola	2	
55	25 20 53 00	**Piastra** di tenuta cuscinetto sul coperchio scatola cambio	1	
56	92 20 12 30	**Cuscinetto** a sfere sul coperchio scatola cambio per albero primario	1	30 x 62 x 16 (Riv 3 A)
57	25 20 54 00	**Anello** grande premistoppa sul coperchio scatola cambio	1	
58	90 40 39 55	**Anello** tenuta olio tipo corteco sul coperchio scatola cambio	1	
59	92 23 02 20	**Cuscinetto** a rulli cilindrici sul coperchio scatola cambio sull'albero secondario	1	20 x 47 x 14 (Riv 1 DAVP)
60	92 70 01 25	**Dado** per perno ingranaggio della retromarcia e prigionieri fiss. scatola cambio al basamento	3	
61	25 20 81 00	**Rosetta** esterna di fermo ingranaggio retromarcia	1	
62	98 51 06 10	**Grano** di fermo rosetta esterna ingranaggio retromarcia	1	
63	25 21 62 00	**Perno** per ingranaggio retromarcia	1	
64	25 21 65 00	**Ingranaggio** della retromarcia	1	
65	92 29 67 34	**Aghi** per ingranaggio della retromarcia	21	
66	95 10 05 59	**Rosetta** interna sul perno ingranaggio retromarcia	1	
67	95 51 20 83	**Spina** di riferimento sulla scatola cambio	2	
68	92 70 10 87	**Dado** per prigioniero fiss. coperchio presa di forza	4	
69	95 10 12 31	**Rosetta** per prigioniero fiss. coperchio presa di forza	4	
70	25 20 18 00	**Coperchio** per finestra presa di forza	1	
71	25 20 10 00	**Guarnizione** per coperchio presa di forza	1	
72	95 92 00 92	**Dado** per tubo sfiatatoio sulla scatola cambio	1	
73	25 20 48 00	**Tubo** sfiatatoio sulla scatola cambio	1	

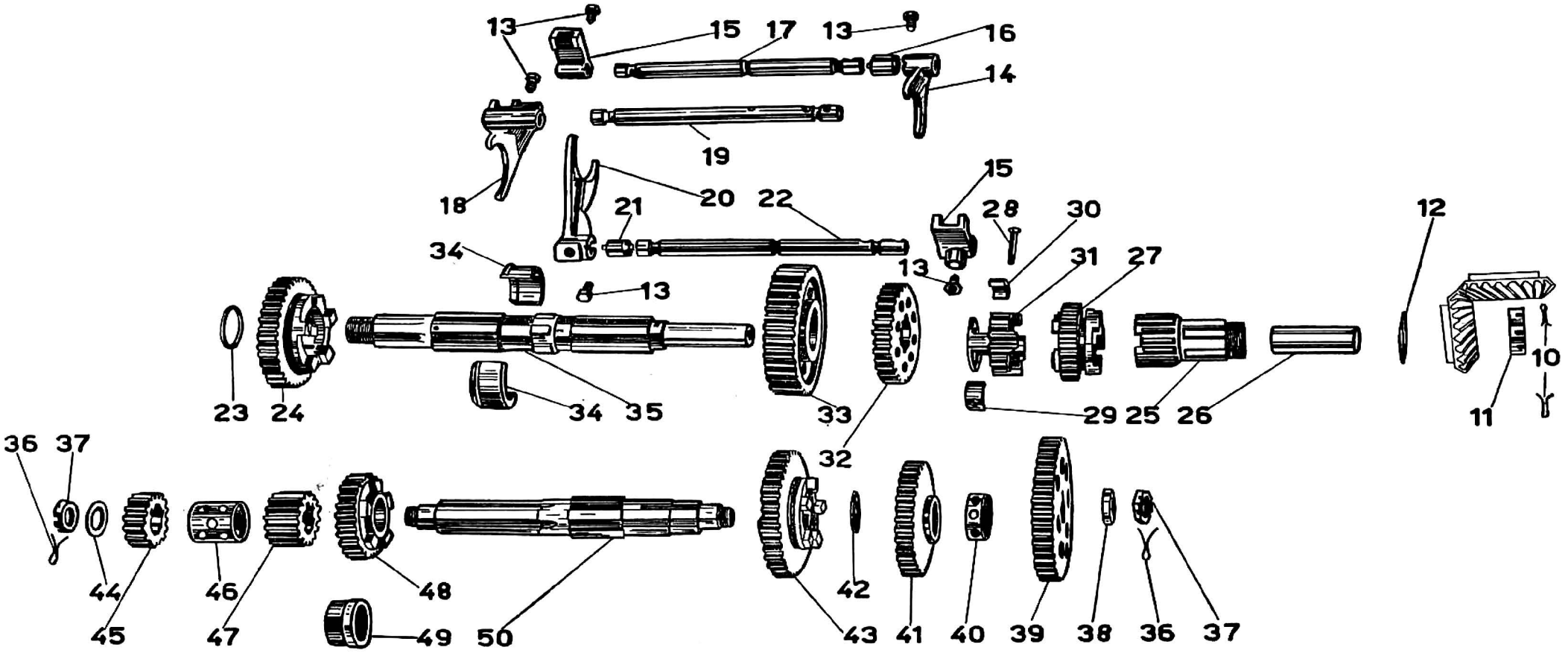
13
15
17
13
16
14
19
18
20
21
22
15
28
30
31
27
12
34
13
13
23
24
34
35
33
32
29
25
26
11
10
36
37
44
45
46
47
48
49
50
42
43
41
40
39
38
36
37

TAV. 8 COMPLESSO : **Mototelaio** GRUPPO : **Cambio**
SOTTOCOMPLESSO: **Trasmissione** SOTTOGRUPPO: **Ingranaggi e alberi del cambio**

N. Fig.	N. Ordinaz.	D E N O M I N A Z I O N E	Quantità	Note
10	95 50 03 15	**Copiglia** di fermo dado sull'ingranaggio presa diretta	2	
11	93 70 33 10	**Dado** serraggio ingranaggio conico sull'ingranaggio presa diretta	1	
12	25 21 89 00	**Anello** distanziatore per cuscinetto sull'ingranaggio presa diretta	1	
13	25 21 21 00	**Vite** di fermo forcellini per aste comando ingranaggi	5	
14	25 23 12 00	**Forcellino** comando ingranaggio mobile IV e V velocità	1	
15	25 23 36 00	**Forcellino** comando aste per I e R e V velocità	2	
16	25 23 32 00	**Manicotto** di fermo forcellino sull'asta comando IV e V velocità	1	
17	25 23 27 00	**Asta** comando IV e V velocità	1	
18	25 23 08 00	**Forcellino** comando ingranaggio mobile per II e III velocità	1	
19	25 23 24 00	**Asta** comando II e III velocità	1	
20	25 23 02 00	**Forcellino** comando ingranaggio mobile I veloc. e Retrom.	1	
21	25 23 31 00	**Manicotto** di fermo forcellino sull'asta comando I velocità e retromarcia	1	
22	25 23 21 00	**Asta** comando I velocità e retromarcia	1	
23	95 10 09 05	**Anello** distanziatore per cuscinetto a sfere sull'albero primario	1	
24	25 21 70 00	**Ingranaggio** scorrevole sull'albero primario per retromarcia	1	
25	25 21 26 00	**Ingranaggio** presa diretta completo di boccola	1	
26	25 21 30 00	**Boccola** per ingranaggio presa diretta	1	
27	25 21 14 00	**Ingranaggio** scorrevole sull'albero primario per IV e V velocità	1	
28	98 38 50 36	**Vite** per settore sull'albero primario tenuta ingranaggio libero IV velocità	1	
29	25 21 77 00	**Settore** filettato sull'albero primario tenuta ingranaggio libero IV velocità	1	
30	25 21 82 00	**Settore** sull'albero primario tenuta ingranaggio libero IV velocità	1	
31	25 21 18 00	**Ingranaggio** libero sull'albero primario per IV velocta	1	
32	25 21 13 00	**Ingranaggio** fisso sull'albero primario per I e II velocità	1	
33	25 21 09 00	**Ingranaggio** libero sull'albero primario per I velocità	1	
34	25 21 10 00	**Mezza** boccola per ingranaggio libero sull'albero primario I velocità	2	
35	25 21 05 00	**Albero** primario del cambio	1	
36	95 50 02 34	**Copiglia** per dado sull'albero secondario serraggio cuscinetto a sfere	2	
37	92 72 11 60	**Dado** sull'albero secondario serraggio cuscinetto a sfere	2	
38	95 10 07 05	**Anello** distanziatore sull'albero secondario per cuscinetti	1	
39	25 21 56 00	**Ingranaggio** fisso sull'albero secondario del cambio comando presa diretta	1	
40	25 21 97 00	**Anello** distanziatore sull'albero secondario fra ingranaggio III velocità e presa diretta	1	
41	25 21 47 00	**Ingranaggio** libero sull'albero secondario per III velocità	1	
42	95 10 08 75	**Anello** distanziatore sull'albero secondario per ingranaggio IV velocità	1	
43	25 21 50 00	**Ingranaggio** mobile sull'albero secondario per II e III velocità	1	
44	95 10 07 11	**Anello** di regolazione per albero secondario	1	
45	25 21 72 00	**Ingranaggio** fisso sull'albero secondario per retromarcia	1	
46	25 21 96 00	**Tubo** distanziatore sull'albero secondario fra ingranaggio retromarcia e I velocità	1	
47	25 21 40 00	**Ingranaggio** fisso sull'albero secondario per I velocità	1	
48	25 21 44 00	**Ingranaggio** libero sull'albero secondario per II velocità completo di boccola	1	
49	91 12 28 21	**Boccola** per ingranaggio libero sull'albero secondario per II velocità	1	
50	25 21 36 00	**Albero** secondario del cambio di velocità	1	

Tavola 9

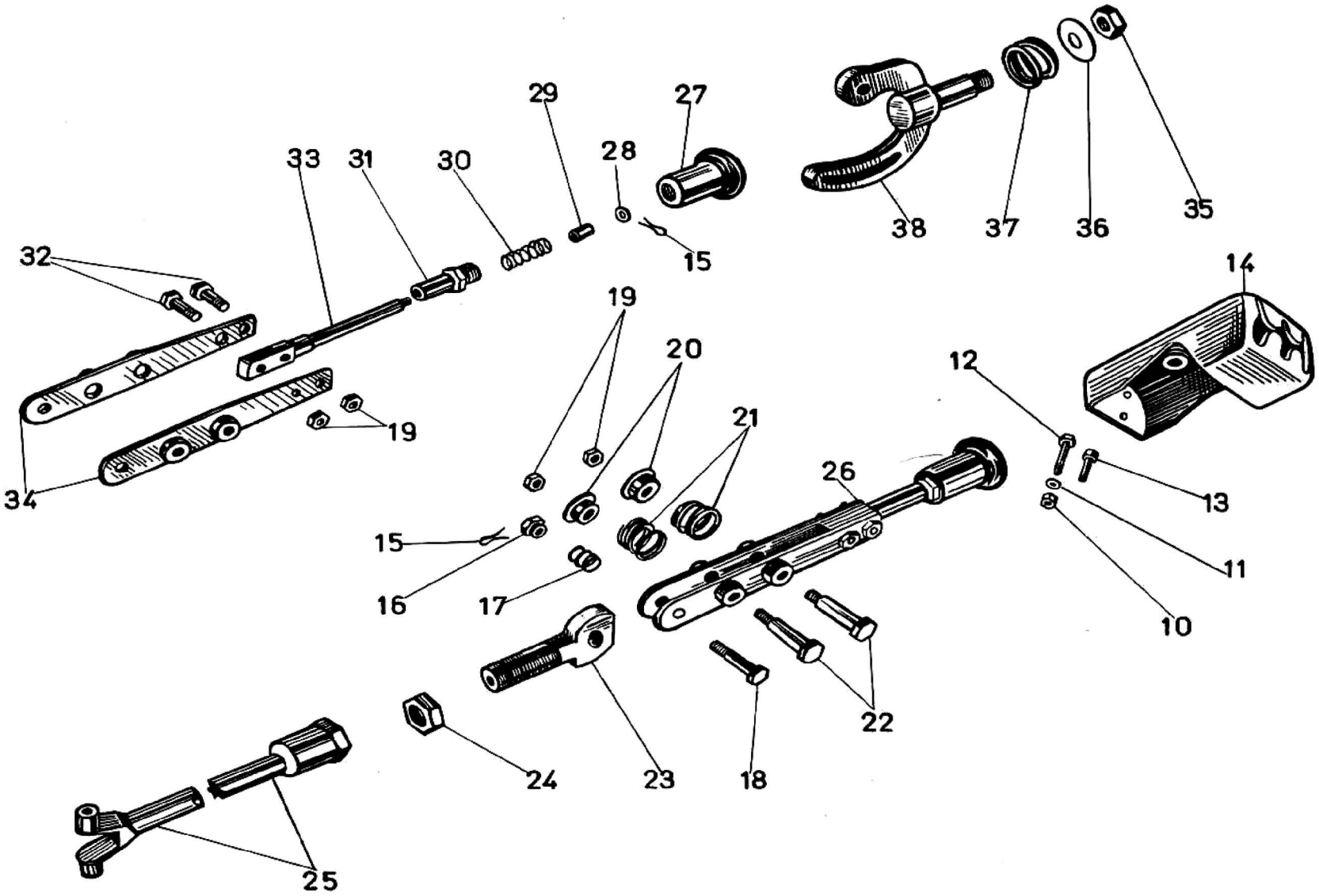

29
27
28
33
31
30
38
37
36
35
32
15
14
19
20
12
21
19
26
13
34
15
11
16
17
10
22
24
23
18
25

TAV. 9 COMPLESSO : **Mototelaio** GRUPPO : **Comando cambio**
SOTTOCOMPLESSO: **Trasmissione** SOTTOGRUPPO: **Settore - Leva comando cambio**

N. Fig.	N. Ordinaz.	D E N O M I N A Z I O N E	Quantità	Note
10	92 60 22 10	**Dado** per bulloni fiss. settore per leva comando cambio	2	
11	95 12 01 05	**Rosetta** elastica per bulloni fiss. settore per leva	2	
12	98 11 00 49	**Bullone** lungo fiss. settore per leva comando cambio al telaio	1	
13	98 11 00 30	**Bullone** corto fiss. settore per leva comando cambio al telaio	1	
14	25 45 92 01	**Settore** per leva comando cambio	1	
15	95 50 01 20	**Copiglia** per tenuta molla del pomolo leva a mano	1	
16	92 75 00 81	**Dado** di registro molla per leva comando cambio	1	
17	94 32 11 52	**Molla** interna inferiore per settore cambio	1	
18	98 10 80 43	**Bullone** inferiore per leva a mano comando cambio	1	
19	92 70 10 83	**Dado** per bulloni sulla leva comando cambio di velocità	4	
20	25 25 58 00	**Rosetta** di guida molla per leva a mano comando cambio	2	
21	94 32 12 65	**Molla** per leva a mano comando cambio	2	
22	99 10 51 20	**Perno** per leva a mano comando cambio	2	
23	25 25 60 00	**Perno** per tirante anteriore comando cambio	1	
24	92 70 02 01	**Controdado** per tirante anteriore comando cambio	1	
25	25 25 62 00	**Tirante** anteriore comando cambio	1	
26	25 25 41 01	**Leva** a mano comando cambio completa	1	
27	25 25 40 00	**Pomolo** per leva a mano comando cambio	1	
28	95 10 00 59	**Rosetta** per pomolo per leva comando cambio	1	
29	25 25 53 00	**Bussola** sulla leva a mano comando cambio	1	
30	94 32 11 41	**Molla** nel pomolo per leva a mano comando cambio	1	
31	25 25 55 00	**Raccordo** sulla leva a mano comando cambio	1	
32	98 10 80 27	**Bullone** di unione bracci della leva comando cambio	2	
33	25 25 56 00	**Codolo** per leva a mano comando cambio	1	
34	25 25 57 00	**Braccio** per leva a mano comando cambio	1	
35	92 75 11 61	**Dado** fiss. forcella snodata al settore cambio	2	
36	95 10 06 21	**Rosetta** sul settore cambio	1	
37	94 32 13 71	**Molla** esterna per settore cambio	1	
38	25 25 59 01	**Forcella** snodata per leva a mano comando cambio	1	

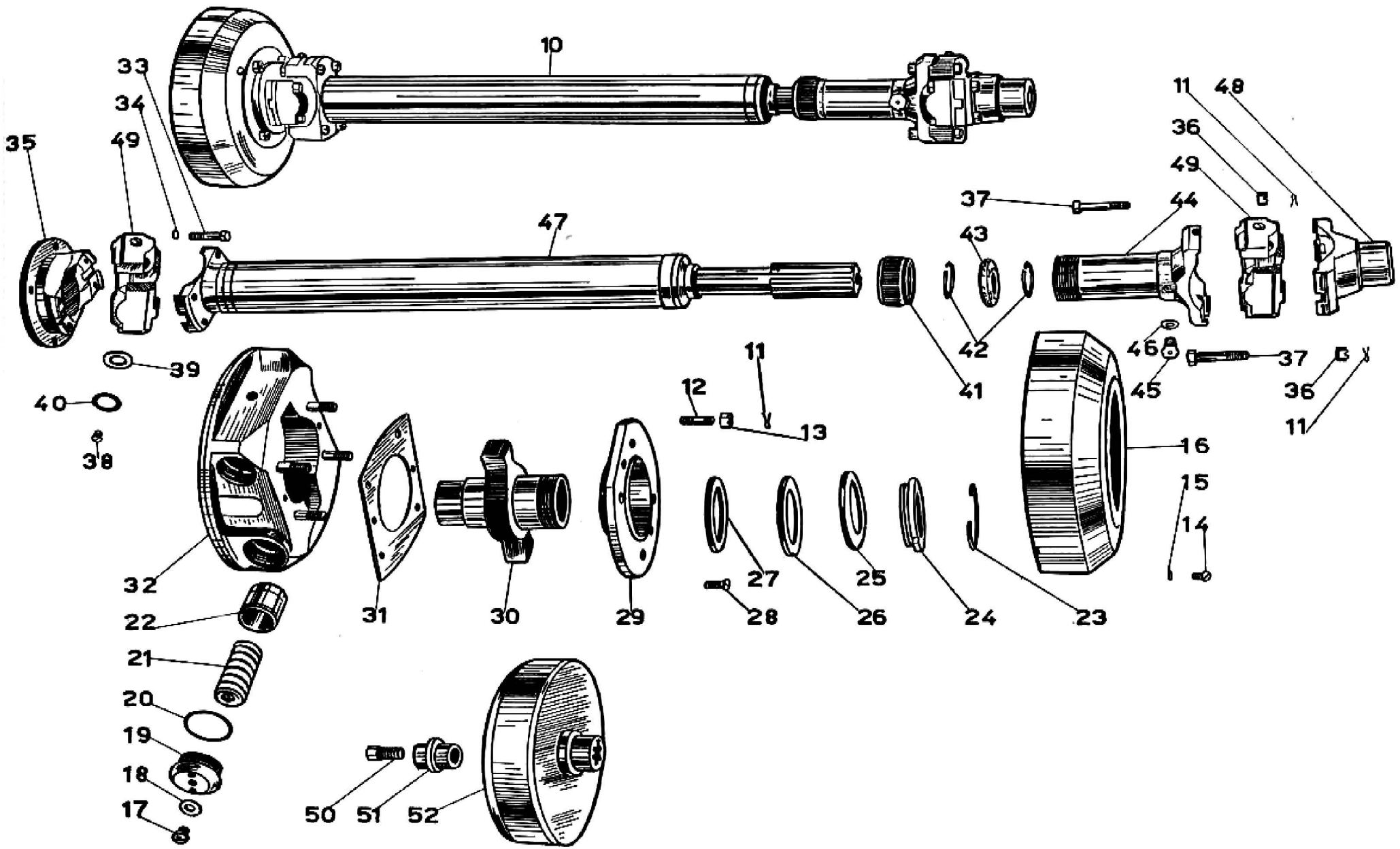
10
33
34
49
35
47
11
48
36
49
37
44
43
42
41
46
45
37
36
11
39
40
38
12
11
13
16
15
14
32
22
21
20
19
18
17
31
30
29
27
28
26
25
24
23
50
51
52

TAV. 10 COMPLESSO : **Mototelaio** GRUPPO : **Trasmissione**
SOTTOCOMPLESSO: **Trasmissione** SOTTOGRUPPO: **Albero di trasmissione con giunto elastico (NIGE)**

N. Fig.	N. Ordinaz.	D E N O M I N A Z I O N E	Quantità	Note
				N. d'ordinazione « NIGE »
10	25 32 02 01	**Complessivo** trasmissione completo di giunto	1	1146
11	95 50 00 20	**Copiglia** per dadi della trasmissione	16	
12	25 32 40 01	**Prigioniero** fiss. flangia porta crociera	4	2047/1
13	92 73 00 80	**Dado** fiss. flangia porta crociera	4	2147/1
14	25 32 35 00	**Vite** fiss. calotta coprigiunto	2	2050
15	25 32 36 00	**Rosetta** per vite fiss. calotta coprigiunto	2	2057
16	25 32 34 00	**Calotta** coprigiunto	1	2040
17	25 32 17 00	**Vite** di carico olio pistoncini	4	2051
18	25 32 16 00	**Guarnizione** per viti di carico olio pistoncini	4	2060
19	25 32 14 00	**Tappo** chiusura camere pistoni	4	2038
20	25 32 13 00	**Guarnizione** tappi	4	2046
21	25 32 12 00	**Molla** ammortizzatrice	4	2043
22	25 32 10 00	**Pistoncino** di pressione	4	2036
23	25 32 29 00	**Anello** bloccaggio ghiera	1	2037
24	25 32 28 00	**Ghiera** bloccaggio frizione	1	2042
25	25 32 27 00	**Molla** frizione	1	2041
26	25 32 26 00	**Anello** frizione	1	2045
27	25 32 25 00	**Anello** con nasello per frizione	1	2044
28	25 32 48 01	**Vite** fissaggio flangia	2	2049
29	25 32 23 00	**Flangia** chiusura scatola giunto	1	2034
30	25 32 09 00	**Mozzo** con bracci	1	2035
31	25 32 21 00	**Guarnizione** flangia	1	2048
32	25 32 20 00	**Corpo** giunto elastico (con prigionieri)	1	2033
33	25 32 48 00	**Vite** fiss. crociera alla flangia	4	1054
34	25 32 49 00	**Rosetta** per vite fiss. crociera alla flangia	4	2076
35	25 32 39 00	**Flangia** attacco crociera	1	2039
36	92 73 00 70	**Dado** per bulloni fiss. crociere	12	1133/1
37	25 32 59 01	**Bullone** fissaggio crociere	12	1033/1
38	25 32 54 00	**Vite** chiusura foro carico olio	2	1034 bis
39	25 32 57 00	**Rondella** sugarite	8	585
40	25 32 58 00	**Rondella** tenuta rullini	8	584
41	25 32 64 00	**Bocchettone** premi feltro	1	1066
42	25 32 65 00	**Rondella** tenuta feltro	1	1067
43	25 32 66 00	**Rondella** feltro	2	1068
44	25 32 68 00	**Forcella** scorrevole	1	1061
45	25 32 70 00	**Ingrassatore** sulla forcella scorrevole	1	1153
46	25 32 71 00	**Guarnizione** per ingrassatore	1	1158
47	25 32 63 02	**Albero** completo di trasmissione	1	1154
48	25 32 75 01	**Forcellina** con attacco conico	1	1148
49	25 32 74 00	**Complessivo** crociera cardanica	2	608
50	25 32 07 00	**Vite** controdado per giunto	1	1110 bis
51	25 32 06 00	**Dado** per giunto	1	1009
52	25 32 04 00	**Giunto** elastico completo	1	2032

Tavola 11

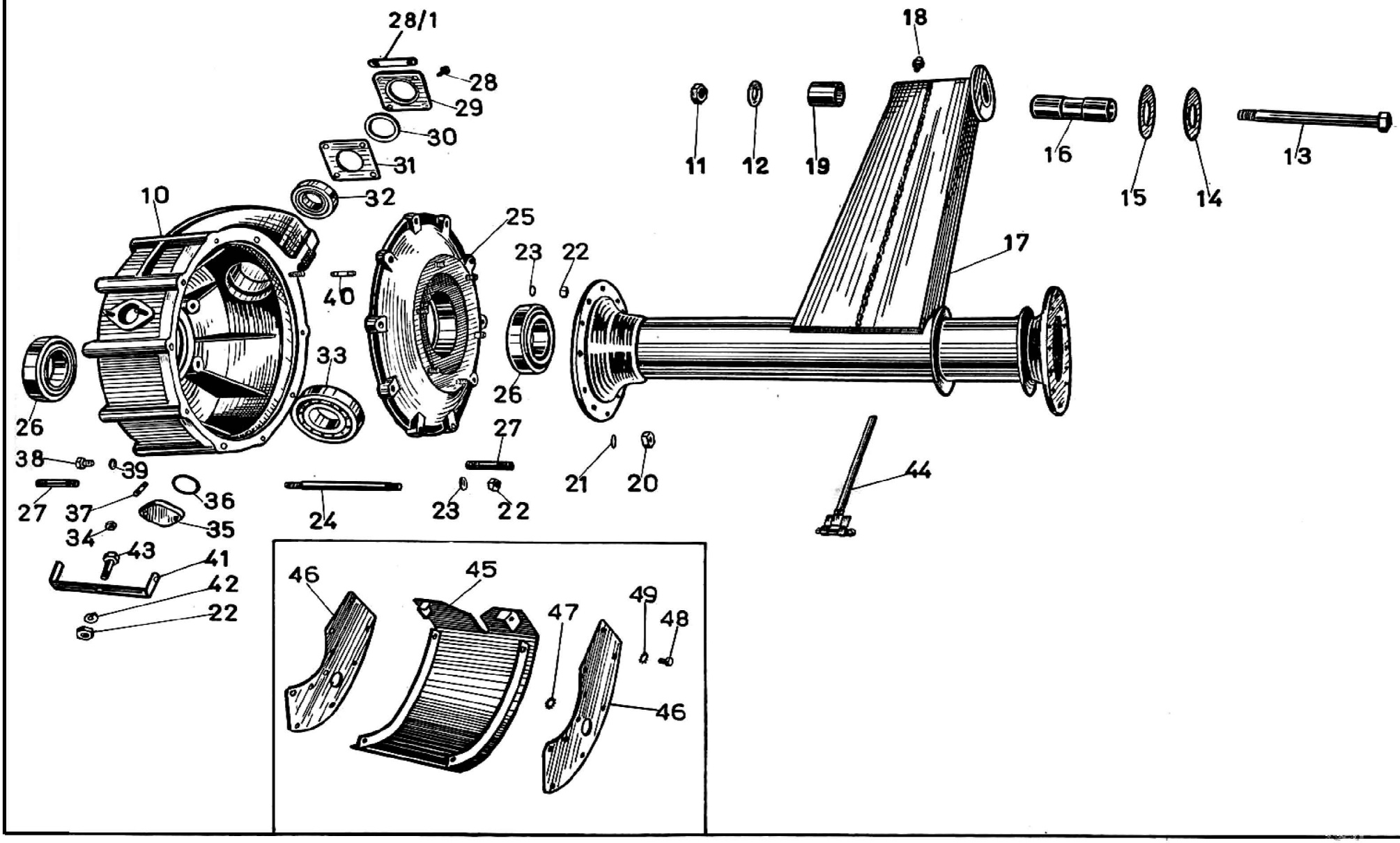
28/1
28
29
30
31
32
10
25
40
23
22
18
11
12
19
16
15
14
13
17
33
26
26
27
38
39
27
37
36
35
34
43
41
42
22
24
23
22
21
20
44
46
45
47
49
48
46

TAV. 11 COMPLESSO : **Mototelaio** GRUPPO : **Ponte e differenziale**
SOTTOCOMPLESSO: **Trasmissione** SOTTOGRUPPO: **Ponte e scatola ruotismi del differenziale**

N. Fig.	N. Ordinaz.	D E N O M I N A Z I O N E	Quantità	Note
10	25 35 03 01	**Scatola** del differenziale completa di prigionieri	1	
11	92 70 12 22	**Dado** per perno attacco ponte differenziale al telaio	2	
12	25 36 22 00	**Rosetta** di fermo dado sul perno attacco ponte differenziale	2	
13	25 36 21 00	**Perno** per attacco ponte differenziale al telaio	2	
14	90 71 44 85	**Disco** ammortizzatore per bracci ponte differenziale	2	
15	95 10 09 73	**Anello** per dischi ammortizzatori bracci ponte differenziale	2	
16	25 36 20 00	**Perno** forato per attacco ponte differenz. al telaio	2	
17	25 36 01 02	**Braccio** destro del ponte differenziale	1	
	25 36 10 00	**Braccio** sinistro del ponte differenziale	1	
18	94 01 00 97	**Ingrassatore** a sfera sui bracci	2	
19	91 11 33 40	**Boccola** per bracci oscillanti	2	
20	92 60 22 10	**Dado** per prigionieri sulla scatola e coperchi per attacco bracci	24	
21	95 10 03 11	**Rosetta** per prigionieri sulla scatola e coperchi per attacco bracci	24	
22	92 70 10 87	**Dado** per tiranti e prigionieri serraggio scatola differenziale e per bullone fiss. cavallotto	10	
23	95 10 02 59	**Rosetta** per tiranti e prigionieri scatola differenziale	17	
24	96 50 81 44	**Tirante** serraggio scatola del differenziale	9	
25	25 35 04 00	**Coperchio** scatola del differenziale compl. di prigionieri	1	
26	92 24 92 55	**Cuscinetto** a rulli conici sulla scatola e coperchio diff.	2	55 x 100 x 21 (Riv 01/06/7211)
27	96 51 00 39	**Prigioniero** sulla scatola e coperchio per attacco bracci del ponte differenziale	24	
28	98 05 44 18	**Bullone** per piastra di tenuta cuscinetto sulla scatola	4	
28/1	25 35 21 00	**Piastrina** di sicurezza per bulloni fiss. piastra tenuta cuscinetto	2	
29	25 35 20 01	**Piastra** di tenuta cuscinetto sulla scatola diff lato pignone	1	
30	90 56 35 46	**Anello** gomma sulla scatola diff. lato pignone	1	
31	25 35 22 00	**Guarnizione** per piastra sulla scatola diff. lato pignone	1	
32	92 24 92 30	**Cuscinetto** a rulli per pignone sulla scatola diff. lato esterno	1	30 x 62 x 16 (Riv 01/02/7206)
33	92 24 95 30	**Cuscinetto** a rulli conici per pignone sulla scatola differenziale lato interno	1	30 x 72 x 27 (Riv 01/02/7506)
34	92 60 22 06	**Dado** per prigionieri tappo introduzione olio nella scatola	2	
35	25 35 12 00	**Tappo** per introduzione olio nella scatola differenziale	1	
36	90 71 42 85	**Guarnizione** per tappo introduzione olio nella scatola	1	
37	96 50 60 24	**Prigioniero** sulla scatola diff. per tappo introduzione olio	2	
38	98 10 80 13	**Tappo** sulla corona differenziale per livello e scarico olio	2	
39	90 71 40 91	**Guarnizione** per tappo sulla scatola diff. per livello e scarico olio	2	
40	96 50 80 34	**Prigioniero** sulla scatola differenziale fiss. coperchio	1	
41	25 65 69 00	**Cavallotto** fiss. segnalatore d'arresto sulla scatola diff.	1	
42	95 12 00 85	**Rosetta** elastica per bullone fiss. cavallotto	1	
43	98 10 80 32	**Bullone** fiss. cavallotto per segnalatore d'arresto	1	
44	25 65 83 00	**Fascetta** completa di spina fiss. tubazioni per freni idraulici	2	
45	25 37 80 00	**Protezione** inferiore per scatola differenziale	1	
46	25 37 86 00	**Fiancata** per protezione inferiore	2	
47	95 02 11 10	**Rosetta** elastica fiss. fiancate superiori	10	
48	98 02 44 12	**Bullone** fiss. protezione alle fiancate	10	
49	95 02 11 08	**Rosetta** elastica per bulloni fiss. protezione alle fiancate	10	

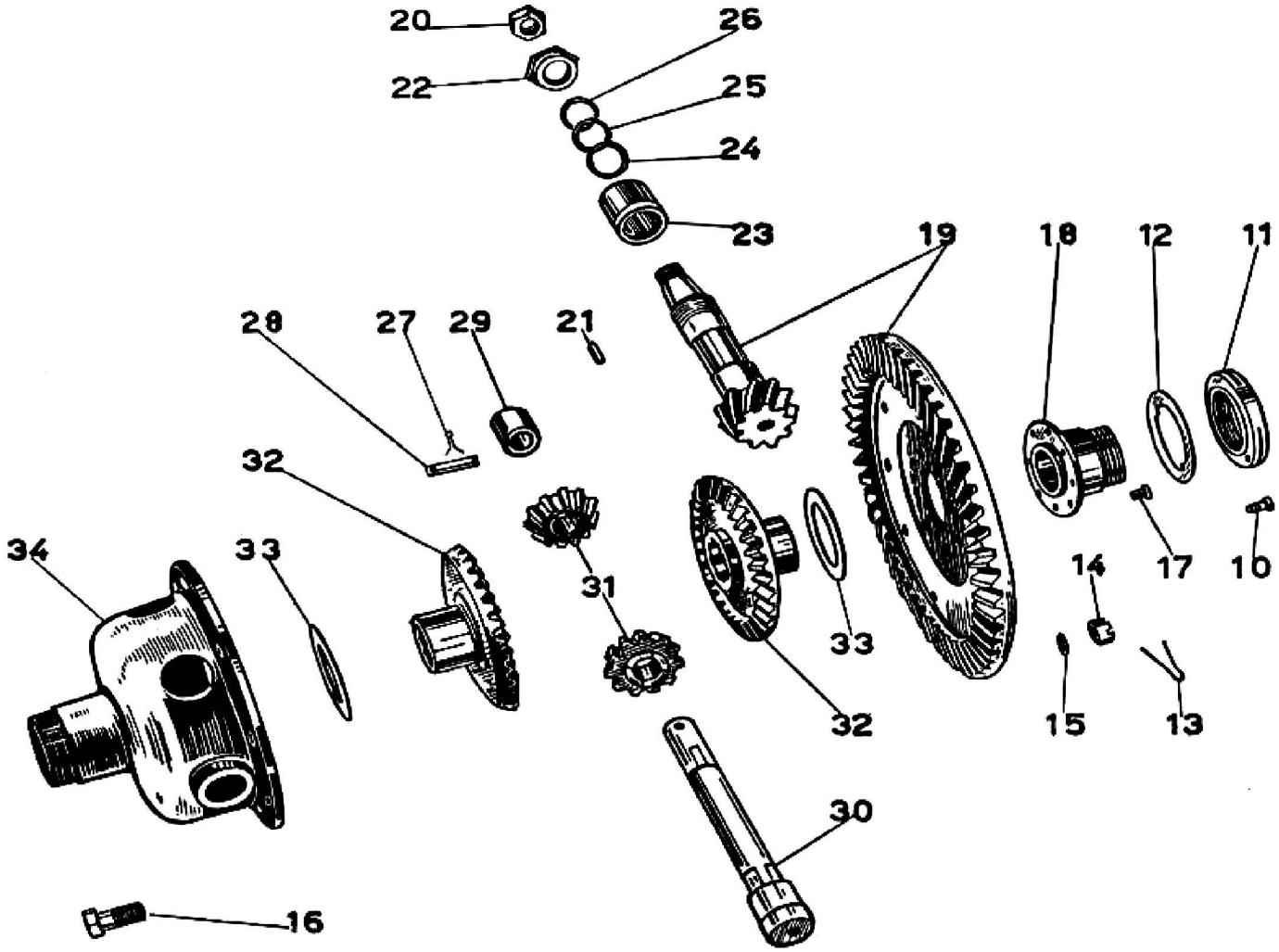
20
22
26
25
24
23
19
18
12
11
28
27
29
21
32
34
33
31
33
32
14
17
10
15
13
30
16

TAV. 12 COMPLESSO : **Mototelaio** GRUPPO : **Ponte e differenziale**
SOTTOCOMPLESSO: **Trasmissione** SOTTOGRUPPO: **Ruotismi del differenziale**

N. Fig.	N. Ordinaz.	D E N O M I N A Z I O N E	Quantità	Note
10	98 10 60 12	**Bullone** di bloccaggio ghiere per registro cuscinetti	4	
11	25 35 67 00	**Ghiera** registro cuscinetti a rulli conici	2	
12	25 35 66 01	**Anello** con tacche di fermo cuscinetti a rulli conici	2	
13	95 50 02 22	**Copiglia** per bulloni fiss. corona conica alla scatola int.	8	
14	92 73 11 20	**Dado** per bulloni fiss. corona conica alla scatola interna	8	
15	95 10 05 15	**Rosetta** per bulloni fiss. corona conica alla scatola int.	8	
16	98 11 20 28	**Bullone** fiss. corona conica sulla scatola interna diff.	8	
17	91 91 06 18	**Ribattino** fiss. bussola alla corona conica	8	
18	25 35 65 01	**Bussola** sulla corona conica del differenziale	1	
19	25 35 46 03	**Coppia** conica (pignone e corona)	1	
20	92 70 02 04	**Dado** fiss. manicotto sul pignone conico per scatola diff.	1	
21	91 74 15 50	**Chiavetta** per pignone conico	1	
22	92 75 03 00	**Dado** di registro cuscinetti per pignone conico differenz.	1	
23	25 35 51 00	**Tubo** distanziatore fra i cuscinetti nella scatola differenziale - lato pignone	1	
24	95 10 09 25	**Spessore** grande di aggiustaggio nella scatola differenz.	6	
25	95 10 09 27	**Spessore** piccolo di aggiustaggio nella scatola differenziale - lato pignone	6	
26	91 18 30 04	**Anello** di spessore fra cuscinetto e rosette di regolazione nella scatola differenziale - lato pignone	1	
27	95 50 03 30	**Copiglia** per spina di tenuta albero porta satelliti	2	
28	95 78 01 80	**Spina** di tenuta albero porta satelliti	1	
29	25 35 71 01	**Boccola** reggispinta per albero porta satelliti	1	
30	25 35 70 01	**Albero** porta satelliti per differenziale	1	
31	25 35 80 01	**Satellite** del differenziale	2	
32	25 35 85 01	**Planetario** per differenziale	2	
33	95 10 09 67	**Rosetta** di regolazione planetari del differenziale	2	
34	25 35 42 02	**Scatola** interna porta corona per coppia conica differenz.	1	

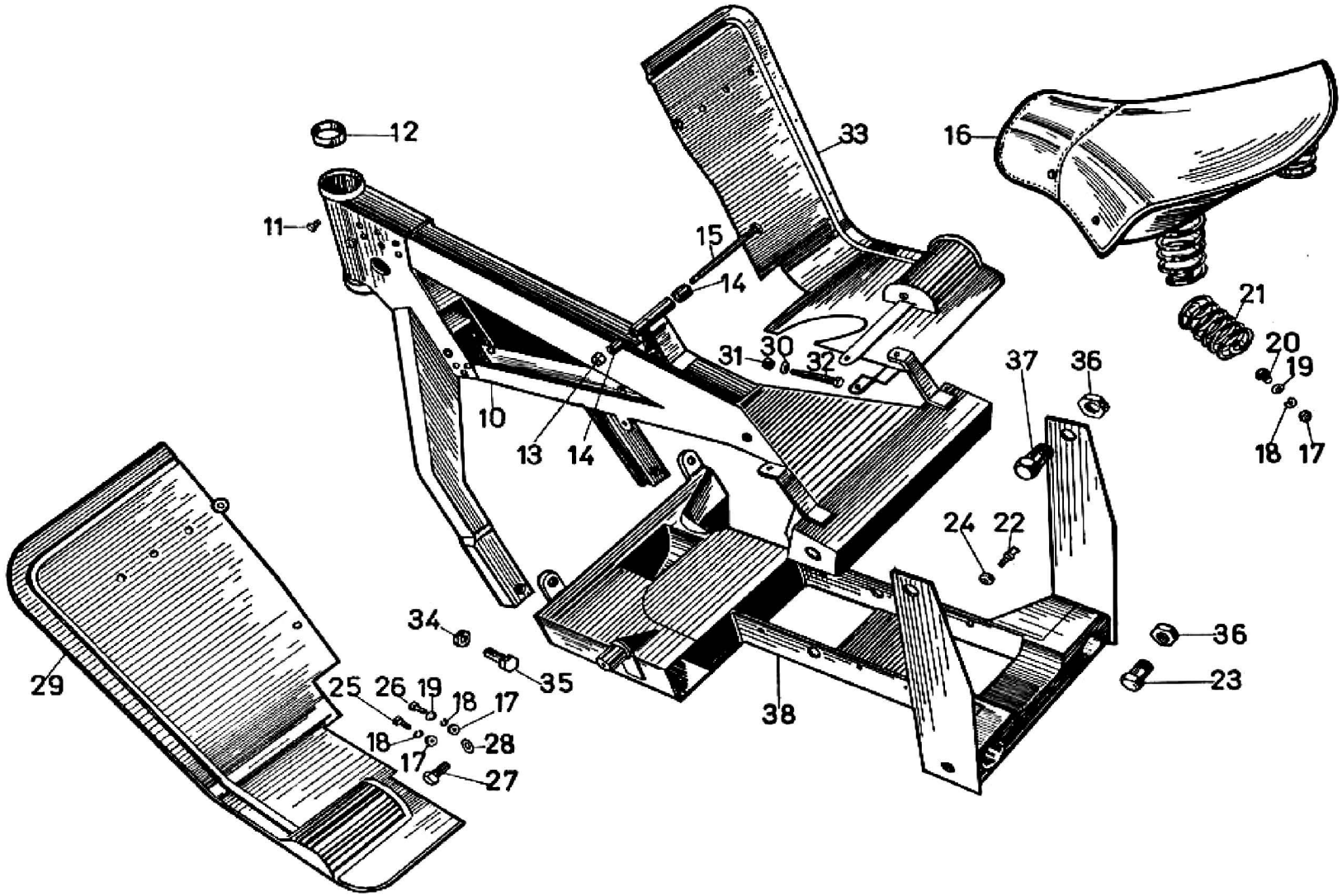
12
33
16
11
15
14
21
20
19
18
17
31
30
32
37
36
10
13
14
24
22
34
36
29
35
23
25
26
19
18
17
38
18
17
28
27

TAV. 13 COMPLESSO : **Mototelaio** GRUPPO : **Telaio e sospensione posteriore**
SOTTOCOMPLESSO: **Telaio - Ruote - Freni** SOTTOGRUPPO: **Telaio ant. - Supporto a squadra - Pedane e sella**

N. Fig.	N. Ordinaz.	D E N O M I N A Z I O N E	Quantità	Note
10	25 40 02 04	**Telaio** anteriore compl. di vite e anello per frenasterzo	1	
11	98 30 60 12	**Vite** tenuta anello fisso nella pipa per frenasterzo	2	
12	25 51 69 00	**Anello** fisso nella pipa per frenasterzo	1	
13	92 70 10 83	**Dado** per bullone anteriore fiss. sella	1	
14	91 18 10 15	**Distanziatore** per attacco ant. sella	2	
15	98 10 51 04	**Bullone** anteriore fiss. sella	1	
16	38 46 05 00	**Sella** completa	1	
17	92 70 00 73	**Dado** per bulloni fiss. sella e per bulloni fiss. pedane paragambe al telaio anteriore	6	
18	95 12 00 75	**Rosetta** elastica per bulloni fiss. sella e per fiss. pedane paragambe al telaio anteriore	6	
19	95 10 11 71	**Rosetta** per bulloni fiss. sella parte post. al telaio e per fiss. pedane al forcellone parte inferiore	4	
20	98 10 70 24	**Bullone** fiss. sella parte posteriore	2	
21	38 46 19 00	**Molla** laterale destra per sella	1	
	38 46 21 00	**Molla** laterale sinistra per sella	1	
22	25 26 32 00	**Colonnetta** di fermo messa in moto	1	
23	98 12 00 28	**Bullone** di unione supporto porta motore al telaio post.	2	
24	92 60 22 10	**Dado** per colonnetta di fermo messa in moto	1	
25	98 10 70 20	**Bullone** fiss. pedane al forcellone	2	
26	98 10 70 14	**Bullone** fiss. pedane al forcellone - parte inferiore	1	
27	98 11 20 24	**Bullone** fiss. pedana sinistra - parte inferiore	1	
28	95 10 14 30	**Rosetta** per bullone fiss. pedana sinistra - parte inferiore	1	
29	25 45 60 01	**Pedana** paragamba sinistra	1	
30	95 02 11 08	**Rosetta** elastica per bullone fiss. pedana destra	1	
31	92 70 10 87	**Dado** fiss. pedana paragamba destra al sopporto	1	
32	98 10 80 87	**Bullone** fiss. pedana destra al sopporto	1	
33	25 45 32 02	**Pedana** paragamba destra	1	
34	92 70 01 66	**Dado** per bulloni unione triangolo ant. al sopporto	2	
35	98 11 60 36	**Bullone** di unione triangolo ant. al sopporto	2	
36	92 70 02 03	**Dado** per bulloni fiss. triangolo ant. al sopporto e telaio post. e unione sopporto al telaio post.	4	
37	98 12 00 35	**Bullone** fiss. triangolo ant. al sopporto mot. e al tel.. post	2	
38	25 42 02 01	**Culla** porta motore	1	

Tavola 14

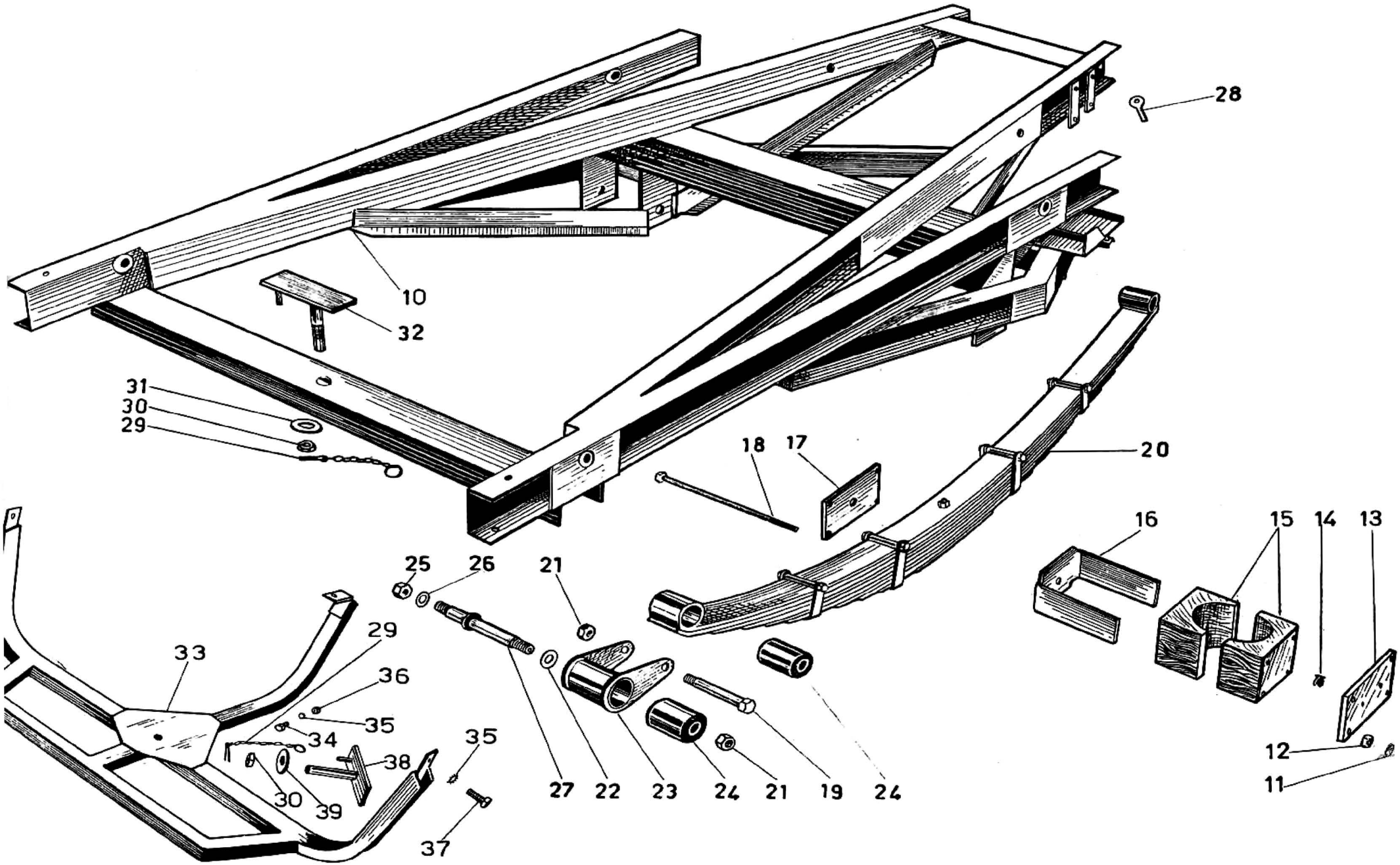
28
10
32
31
30
29
18
17
20
16
15
14
13
25
26
21
29
33
36
35
34
38
30
39
35
37
27
22
23
24
21
19
24
12
11

TAV. 14 COMPLESSO : **Mototelaio** GRUPPO : **Telaio e sospensione posteriore**
SOTTOCOMPLESSO: **Telaio - Ruote - Freni** SOTTOGRUPPO: **Telaioi post. - Sospensione elastica post. - Porta ruota di ricambio**

N. Fig.	N. Ordinaz.	D E N O M I N A Z I O N E	Quantità	Note
10	25 41 02 00	**Telaio** posteriore	1	
11	92 70 01 02	**Controdado** per bulloni fiss. molle a balestra	8	
12	92 60 22 10	**Dado** per bulloni fiss. molle a balestra	8	
13	25 55 67 00	**Piastra** inferiore per cavallotto porta molle a balestra	2	
14	94 32 21 80	**Molla** di pressione sulla piastra inferiore	4	
15	25 55 68 01	**Tasselli** - inferiori e superiori - per cavallotto porta molle a balestra	2	
16	25 55 70 02	**Cavallotto** porta molle a balestra	2	
17	25 55 77 00	**Piastra** superiore per cavallotto porta molle a balestra	2	
18	98 11 02 46	**Bullone** fiss. molle a balestra	8	
19	25 55 88 00	**Perno** per attacco molle ai biscottini	4	
20	25 55 55 25	**Molla** a balestra completa (composta da N° 11 foglie che partendo dalla foglia lunga alla foglia corta portano i seguenti numeri di disegno e d'ordinazione):	2	
	25 55 56 26	**Foglia** lunga	2	
	25 55 56 27	**Foglia**	2	
	25 55 56 28	**Foglia**	2	
	25 55 56 29	**Foglia**	2	
	25 55 56 30	**Foglia**	2	
	25 55 56 31	**Foglia**	2	
	25 55 56 32	**Foglia**	2	
	25 55 56 33	**Foglia**	2	
	25 55 56 34	**Foglia**	2	
	25 55 56 35	**Foglia**	2	
	25 55 56 36	**Foglia** corta	2	
21	92 73 01 60	**Dado** per perni fiss. molle a balestra	8	
22	95 10 06 65	**Distanziatore** per tenuta biscottini molle a balestra	4	
23	25 55 83 01	**Biscottini** per molle a balestra	4	
24	25 55 90 01	**Boccola** elastica per biscottini e molle a balestra	8	
25	92 70 11 65	**Dado** per perni porta biscottini	4	
26	95 12 01 70	**Rosetta** elastica per perno biscottini	4	
27	25 55 89 00	**Perno** porta biscottino molle a balestra	4	
28	25 48 67 00	**Rosetta** tenuta cavi sul telaio	1	
29	25 48 21 00	**Catenella** completa di tenuta dado sul porta ruota ant. e post.	2	
30	92 70 11 61	**Dado** per perno porta ruota di ricambio ant. e post.	2	
31	95 10 06 27	**Rosetta** per perno porta ruota di ricambio posteriore	1	
32	25 48 05 00	**Porta** ruota di ricambio posteriore	1	
33	25 48 05 25	**Porta** ruota di ricambio	1	
34	98 11 00 20	**Bullone** anteriore fiss. porta ruota	1	
35	95 12 01 05	**Rosetta** per bulloni fiss. porta ruota	3	
36	92 60 22 10	**Dado** per bulloni anteriore fiss. porta ruota	1	
37	98 05 45 28	**Bullone** post. fiss. porta ruota	2	
38	25 48 01 00	**Staffa** fiss. ruota di ricambio 4.25 - 17	1	
39	95 10 06 27	**Rosetta** per perno centrale	1	

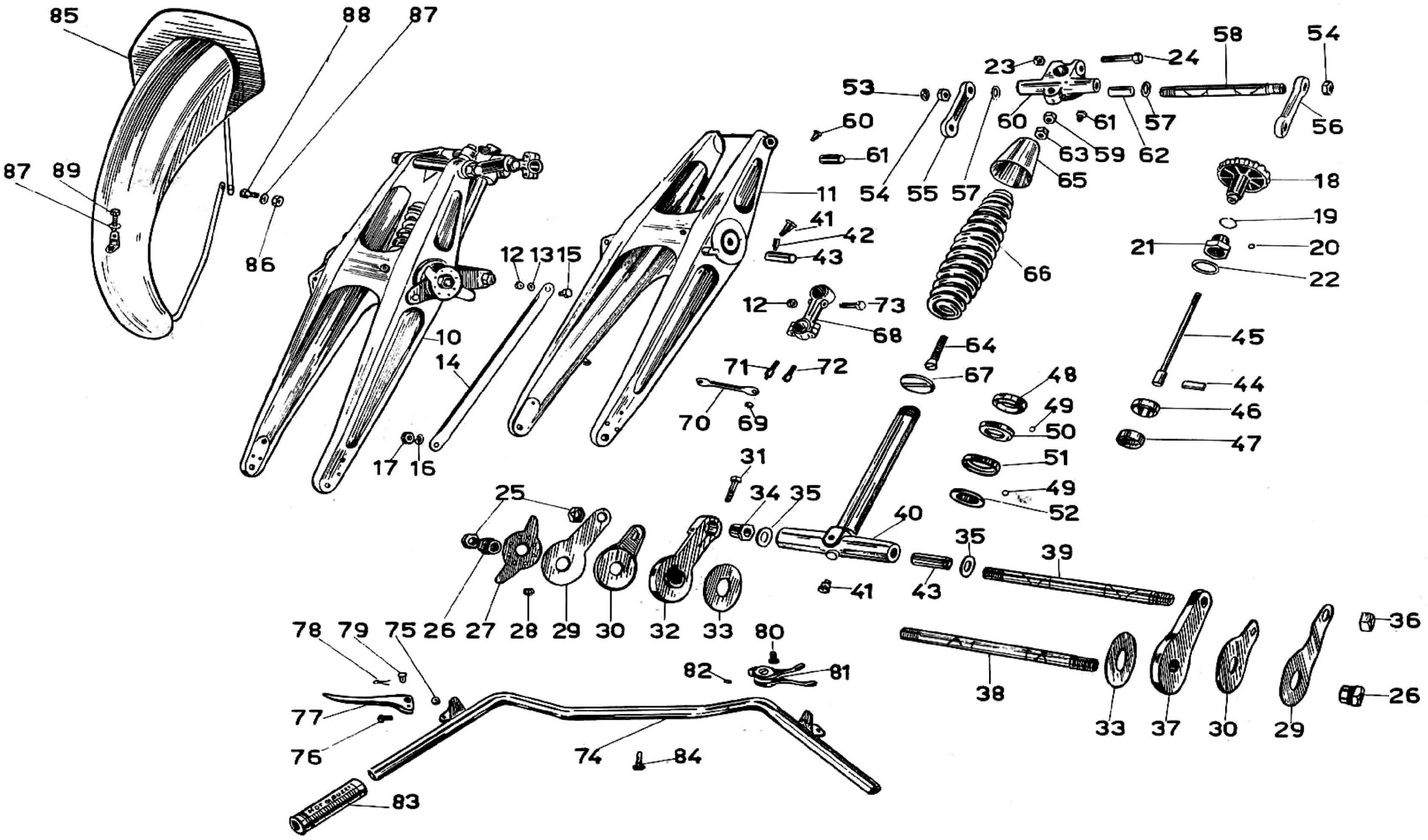
85
88
87
87
89
86
10
14
12
13
15
17
16
11
41
42
43
12
73
68
71
72
70
69
53
60
61
54
55
57
23
24
58
54
60
61
57
56
63
59
62
65
18
19
21
20
22
66
64
67
45
48
44
49
46
50
47
51
49
52
31
34
35
40
25
35
39
41
43
26
27
28
29
30
32
33
78
79
75
80
82
81
77
76
74
84
83
38
33
37
30
29
36
26

TAV. 15 COMPLESSO : **Mototelaio** GRUPPO : **Sospensione anteriore e sterzo**
SOTTOCOMPLESSO: **Telaio - Ruote - Freni** SOTTOGRUPPO: **Forcella ant. - Sospensione elastica ant. - Sterzo - Manubrio e leve di comando - Parafango ant.**

N. Fig.	N. Ordinaz.	DENOMINAZIONE	Quantità	Note
*10	25 49 02 05	**Forcella** anteriore completa	1	
*11	25 49 03 05	**Forcella** ant. completa di boccole	1	
12	92 70 10 87	**Dado** per bullone fiss. tirante ancoraggio freno ant. e per bullone serraggio morsetti alla testa di sterzo	3	
13	95 12 00 85	**Rosetta** elastica per bullone fiss. tirante ancoraggio freno	1	
14	25 50 19 00	**Tirante** ancoraggio freno ant.	1	
15	98 10 80 17	**Bullone** fiss. tirante ancoraggio freno ant. alla forcella	1	
16	95 12 01 05	**Rosetta** elastica per dado ancoraggio freno ant. alla forc.	1	
17	92 60 22 10	**Dado** per tirante ancoraggio freno ant. parte disco p. ceppi	1	
18	25 51 60 01	**Volantino** comando frenasterzo	1	
19	90 35 30 25	**Molla** di fermo volantino comando frenasterzo	1	
20	25 51 63 00	**Grano** di fermo volantino comando frenasterzo	1	
21	25 51 33 00	**Dado** serraggio sterzo e guida pomolo	1	
22	95 10 08 79	**Rosetta** per dado serraggio sterzo	1	
23	92 75 11 03	**Dado** per bullone serraggio testa di sterzo	1	
24	98 11 00 57	**Bullone** serraggio testa di sterzo	1	
25	92 70 01 82	**Controdado** serraggio biscottino e porta ammortizzatori e base dello sterzo (parte destra)	2	
26	25 53 62 01	**Dado** serraggio biscottino e porta ammortizzatore	2	
27	25 53 54 00	**Piastra** di registro ammortizzatori forcella	2	
28	94 32 21 29	**Molla** per ammortizzatori sui galletti di registro forcella	16	
29	25 53 59 01	**Piastra** esterna per ammortizzatori	2	
30	25 53 61 01	**Piastra** per ammortizzatori	2	
31	98 10 80 42	**Bullone** di bloccaggio biscottino inferiore destro	1	
32	25 52 13 01	**Biscottino** inferiore destro	1	
33	90 11 43 25	**Disco** per ammortizzatori	2	
34	25 51 38 01	**Dado** di registro perno della base di sterzo	1	
35	90 11 81 85	**Rosetta** di regolazione base di sterzo	2	
36	92 70 11 85	**Dado** per perno della base di sterzo	1	
37	25 52 21 01	**Biscottino** inferiore - sinistro	1	
38	25 51 68 01	**Perno** per traverso centrale forcella	1	
39	25 51 36 01	**Perno** per base di sterzo	1	
40	25 51 02 01	**Base** dello sterzo compl. di boccole	1	
41	94 01 00 97	**Ingrassatore** per base di sterzo e per traverso superiore	1	
42	25 50 49 00	**Distanziale** per ingrassatore sul traverso centrale	1	
43	91 11 18 50	**Boccola** per base dello sterzo e per traverso centrale	4	
44	91 71 14 11	**Chiavella** per frenasterzo	1	
45	25 51 61 00	**Tirante** per frenasterzo	1	
46	25 51 64 00	**Anello** di attrito per frenasterzo	1	
47	25 51 65 00	**Anello** scorrevole di pressione per frenasterzo	1	
48	25 51 49 00	**Calotta** superiore dello sterzo - superiore	1	
49	92 29 57 06	**Sfera** per calotte	39	
50	25 51 50 00	**Calotta** superiore dello sterzo - inferiore	1	

(segue)

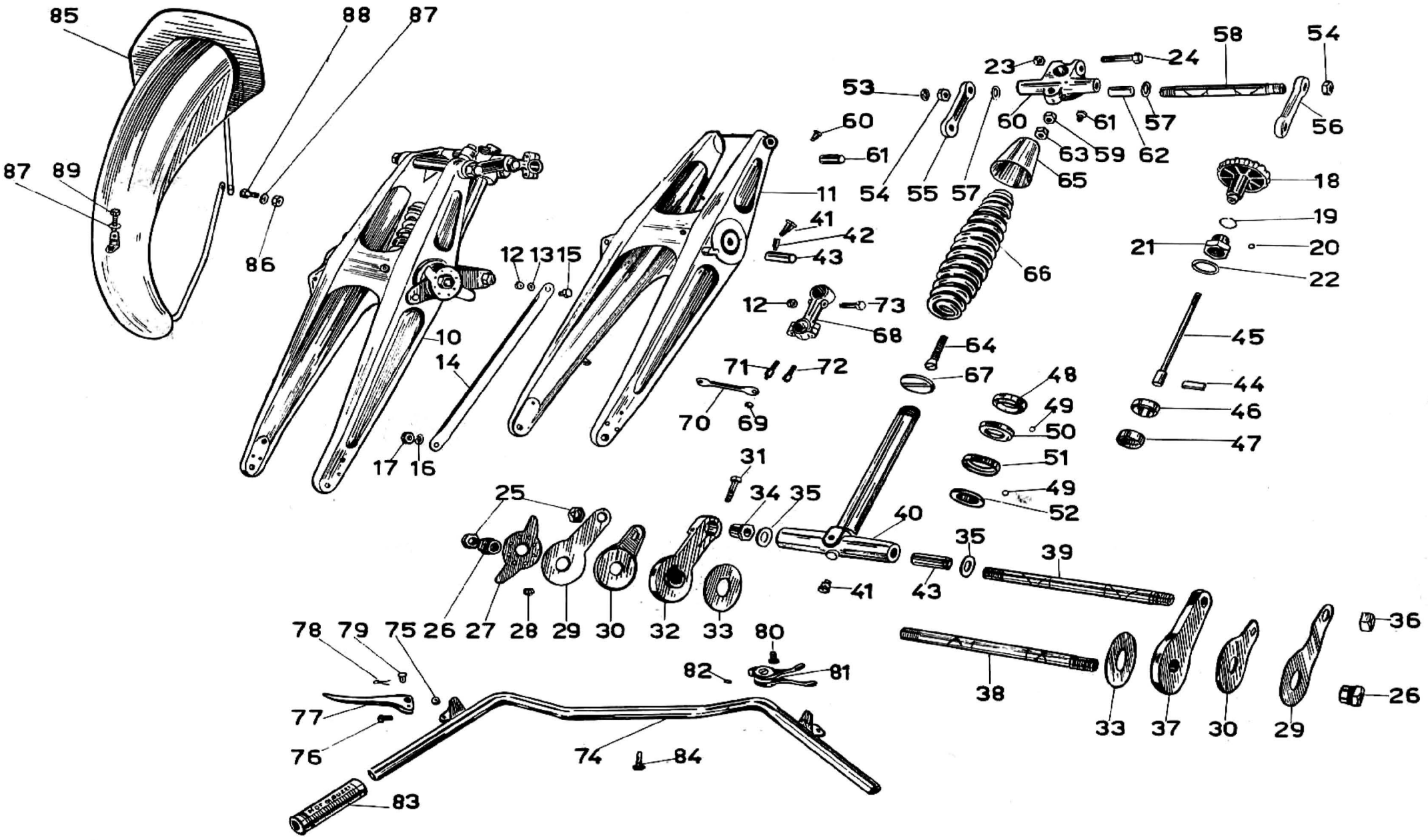
85
88
87
87
89
86
10
14
12
13
15
17
16
11
41
42
43
12
73
68
71
72
70
69
53
60
61
54
55
57
23
24
58
54
60
61
57
56
63
59
62
65
18
19
21
20
22
66
64
67
45
48
44
49
46
50
47
51
49
52
31
34
35
40
25
35
39
41
43
26
27
28
29
30
32
33
78
79
75
80
82
81
77
76
74
84
83
38
33
37
30
29
36
26

TAV. 15 COMPLESSO : **Mototelaio** GRUPPO : **Sospensione anteriore e sterzo**
SOTTOCOMPLESSO: **Telaio - Ruote - Freni** SOTTOGRUPPO: **Forcella ant. - Sospensione elastica ant. - Sterzo - Manubrio e leve di comando - Parafango ant.**

N. Fig.	N. Ordinaz.	D E N O M I N A Z I O N E	Quantità	Note
51	25 51 51 00	**Calotta** inferiore dello sterzo - superiore	1	
52	25 51 52 00	**Calotta** inferiore dello sterzo - inferiore	1	
53	92 70 01 60	**Controdado** per perni superiori forcella e testa di sterzo	2	
54	92 70 11 63	**Dado** per perni superiori forcella e testa di sterzo	4	
55	25 52 02 01	**Biscottino** superiore - destro	1	
56	25 52 03 01	**Biscottino** superiore - sinistro	1	
57	90 11 81 62	**Rosetta** di regolazione testa di sterzo	4	
58	25 52 11 01	**Perno** superiore per forcella e testa di sterzo	2	
59	92 75 11 10	**Dado** superiore per fiss. molle forcella alla testa di sterzo	1	
60	25 51 25 01	**Testa** dello sterzo completa di boccole	1	
61	94 01 00 70	**Ingrassatore** per testa di sterzo e traverso superiore	2	
62	91 11 16 40	**Boccola** per testa di sterzo e traverso sup. forcella	4	
63	92 70 01 16	**Dado** sul cappellotto per bullone fiss. molla	1	
64	25 52 73 00	**Bullone** fiss. molla forcella	1	
65	25 52 74 00	**Cappellotto** coprimolla forcella	1	
66	25 52 66 00	**Molla** per forcella anteriore	1	
67	25 52 75 00	**Piattello** porta molla forcella	1	
68	25 50 02 02	**Morsetto** attacco manubrio	1	
69	92 60 22 06	**Dado** sul codolo filettato del bullone fiss. cappello e per fiss. traversino porta interruttore per indicatori	2	
70	25 74 24 01	**Traversino** sul manubrio porta interruttore indicatori di direzione	1	
71	25 50 07 00	**Bullone** fiss. cappello al morsetto attacco manubrio con codolo filettato attacco traversino	2	
72	11 60 07 00	**Bullone** fiss. cappello al morsetto attacco manubrio	2	
73	98 10 80 37	**Bullone** serraggio morsetto alla testa di sterzo	1	
74	25 60 02 01	**Manubrio**	1	
75	92 70 10 65	**Dado** per vite fiss. leve comando frizione e freno al manubrio	2	
76	98 30 60 20	**Vite** fiss. leve comando frizione e freno ant. al manubrio	2	
77	25 62 80 00	**Leva** comando frizione e freno ant.	2	
78	95 50 00 20	**Copiglia** tenuta bussole per leve frizione e freno ant.	2	
79	95 71 01 02	**Bussola** per leve comando frizione e freno ant.	2	
80	98 10 70 20	**Bullone** fiss. leve comando aria e gas	1	
81	25 11 80 00	**Leva** comando aria e gas per carburatore	1	
82	95 51 03 07	**Grano** di fermo leva comando carburatore	2	
83	25 60 30 01	**Manopola** destra e sinistra sul manubrio	2	
84	93 30 21 06	**Fascetta** corta fiss. trasmissioni	6	
85	25 43 43 01	**Parafango** anteriore	1	
86	92 70 00 73	**Dado** per bulloni fiss. parafango - parte inferiore	2	
87	95 12 00 75	**Rosetta** per bulloni fiss. parafango	3	
88	98 10 70 24	**Bullone** fiss. parafango - parte inferiore	2	
89	98 10 70 14	**Bullone** attacco parafango - parte superiore	1	

N.B. - Per le forcelle con attacco per faro i numeri d'ordinazione sono:
(*10) 25490201 Forcella completa
(*11) 25490301 Forcella ant. completa di boccole

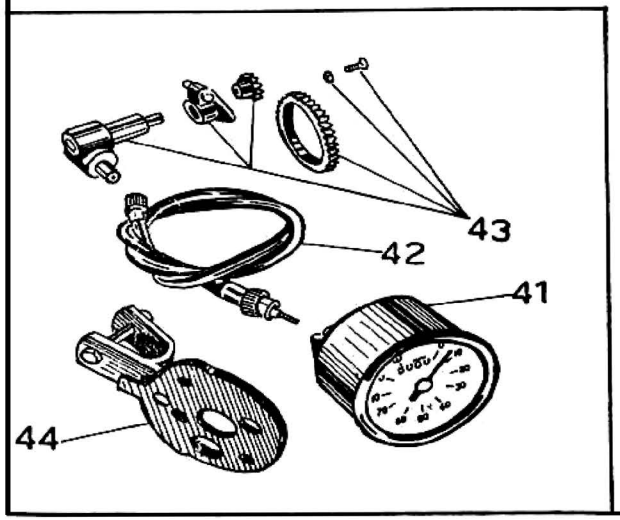
43
42
41
44

10
14
26
27
30
31
32
33
28
29
34
36
37
34
35
33
32
31
30
16
15
14
38
39
40
17
21
20
19
25
18
11
24
23
22
12
13

TAV. 16 COMPLESSO : **Mototelaio** GRUPPO : **Ruote**
SOTTOCOMPLESSO: **Telaio - Ruote - Freni** SOTTOGRUPPO: **Ruota - Mozzo - Freno anteriore e comando**

N. Fig.	N. Ordinaz.	D E N O M I N A Z I O N E	Quantità	Note
10	25 61 04 01	**Ruota** anteriore	2	1 di scorta con montato pneumatico 4.25-17
11	25 62 59 00	**Spilla** a molla per spina sul forcellino leva freno ant.	1	
12	95 78 02 49	**Spina** per forcellino freno ant.	1	
13	25 62 54 00	**Trasmissione** per freno ant.	1	
14	92 70 11 27	**Dado** per mozzo ruota anteriore	2	
15	91 18 20 06	**Anello** di spessore per mozzo	1	
16	25 62 02 01	**Disco** porta ceppi del freno anteriore	1	
17	11 62 05 00	**Ceppo** freno ant. completo di nastro ferodo	2	
18	98 38 60 14	**Vite** fiss. piastrina ai ceppi	2	
19	11 62 24 00	**Piastrina** per ceppi freno ant.	2	
20	11 62 21 00	**Molla** per ceppi freno ant.	1	
21	11 62 20 00	**Nastro** ferodo	2	
22	92 70 10 87	**Dado** fiss. leva e camma al disco porta ceppi freno ant.	1	
23	95 10 02 47	**Rosetta** per dado fiss. leva e camma al disco porta ceppi	1	
24	25 62 50 00	**Leva** comando camma freno ant.	1	
25	11 62 25 00	**Camma** per ceppi freno anteriore	1	
26	96 51 22 02	**Perno** per mozzo ruota anteriore	1	
27	25 61 43 01	**Coperchio** copripolvere per mozzo ruota anteriore	1	
28	92 72 02 00	**Controdado** di registro mozzo ruota anteriore	1	
29	92 76 02 00	**Dado** serraggio cuscinetto mozzo anteriore - lato sinistro	1	
30	90 35 20 49	**Molla** di tenuta anello premistoppa	2	
31	95 10 09 37	**Anello** premistoppa nel mozzo anteriore	2	
32	90 71 33 03	**Anello** feltro per mozzo anteriore	2	
33	95 19 03 30	**Rosetta** premistoppa per mozzo anteriore	2	
34	92 24 92 19	**Cuscinetto** a rulli conici	2	20 x 47 x 14,383 (Riv 01/02/3912)
35	92 76 02 01	**Dado** serraggio cuscinetto parte tamburo	1	
36	25 61 41 00	**Perno** forato per mozzo anteriore	1	
37	25 61 30 01	**Corpo** mozzo completo di tamburo	1	
38	25 61 21 00	**Dado** fiss. ruota	4	
39	98 11 20 39	**Bullone** fiss. tamburo al mozzo ruota ant.	4	
40	95 51 03 11	**Spina** di fermo bulloni fiss. tamburo al mozzo	4	
41	25 76 15 00	**Tachimetro**	1	
42	25 76 04 00	**Trasmissione** comando contachilometri	1	
43	25 76 25 00	**Rinvio** completo per contachilometri	1	
44	25 76 15 01	**Porta** tachimetro sul manubrio - completo	1	

Tavola 17

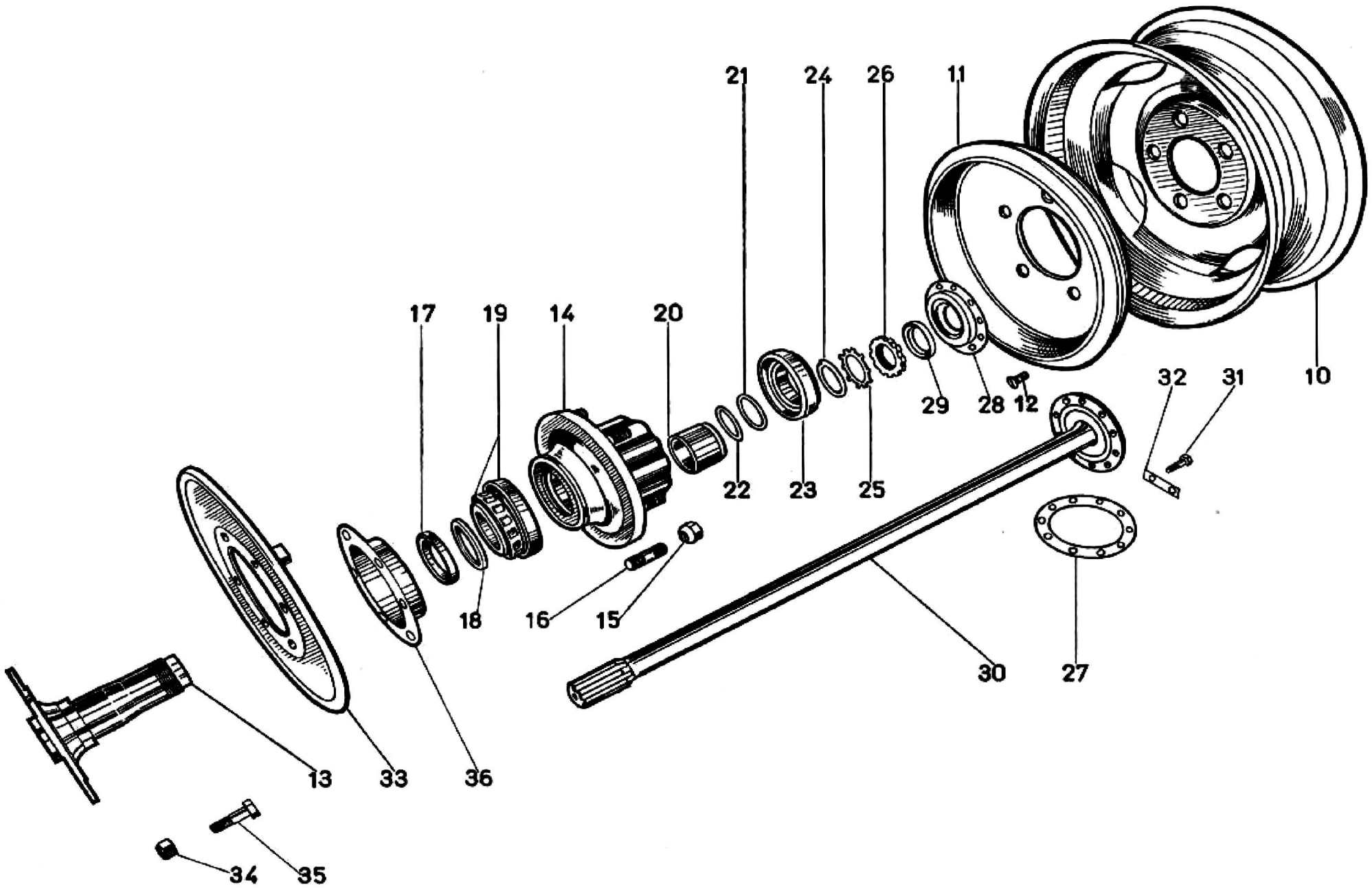
21
24
26
11
17
19
14
20
32
31
10
29
28
12
22
23
25
18
16
15
30
27
13
33
36
34
35

TAV. 17 COMPLESSO : **Mototelaio** GRUPPO : **Ruote**
SOTTOCOMPLESSO: **Telaio - Ruote - Freni** SOTTOGRUPPO: **Ruote e mozzi posteriori - Semiassi**

N. Fig.	N. Ordinaz.	D E N O M I N A Z I O N E	Quantità	No
10	25 63 06 02	**Ruota** a disco posteriore (dimensioni 17 x 400)	3	1 di scorta con montato pneumatico 19 x 400 Cinturato Pirelli
11	25 63 31 01	**Tamburo** freni posteriori	2	
12	98 36 60 15	**Vite** tenuta tamburo	4	
13	25 63 23 00	**Supporto** destro per cuscinetti mozzi	1	
	25 63 24 00	**Supporto** sinistro per cuscinetti mozzo	1	
14	25 63 20 02	**Mozzo** posteriore destro	1	
	25 63 21 02	**Mozzo** posteriore sinistro	1	
15	25 63 15 00	**Dado** bloccaggio tamburo e ruota destra	5	
	25 63 16 01	**Dado** bloccaggio tamburo e ruota sinistra	5	
16	25 63 18 00	**Prigioniero** nel mozzo post. destro	5	
	25 63 18 10	**Prigioniero** nel mozzo post. sinistro	5	
17	90 40 62 90	**Anello** di tenuta nel mozzo interno	2	62 x 90 x 10 (MIM 6290)
18	25 63 40 00	**Distanziale** nel mozzo fra cuscinetto - corteco	2	
19	92 24 92 50	**Cuscinetto** a rulli conici - interno	2	50 x 90 x 20 (Riv 01/02/7210)
20	25 63 41 00	**Distanziale** fra i cuscinetti	2	
21	25 63 44 10	**Rosetta** di aggiustaggio mm. 0,3	—	il quantitativo varia da 6 a 12
22	25 63 44 00	**Rosetta** di aggiustaggio mm. 0,1	—	il quantitativo varia da 6 a 12
23	92 24 92 45	**Cuscinetto** a rulli conici - esterno	2	45 85 x 19 (Riv 01/02/7209)
24	25 63 35 00	**Rosetta** di appoggio al cuscinetto	2	
25	95 02 80 45	**Rosetta** di sicurezza per ghiere	2	
26	93 60 10 45	**Ghiere** serraggio cuscinetto	2	
27	25 63 39 00	**Guarnizione** tenuta fra mozzo e custodia	2	
28	25 63 36 00	**Custodia** per anello tenuta	2	
29	90 40 40 60	**Anello** di tenuta nel mozzo esterno	2	40 x 60 x 10 (MIM 4060)
30	25 36 75 01	**Semiasse**	2	
31	25 36 79 00	**Bullone** fiss. semiassi	20	
32	95 02 11 08	**Rosetta** di sicurezza per bulloni	20	
33	25 63 52 02	**Disco** porta ceppi destro	1	
	25 63 56 02	**Disco** porta ceppi sinistro	1	
34	92 73 01 20	**Dado** per bulloni fiss. dischi porta ceppi e supporti per cuscinetti al ponte	12	
35	98 11 20 38	**Bullone** fiss. disco porta ceppi e supporti per cuscinetti al ponte	12	
36	25 63 64 02	**Raccoglitore** olio sul disco porta ceppi destro	1	
	25 63 64 12	**Raccoglitore** olio sul disco porta ceppi sinistro	1	

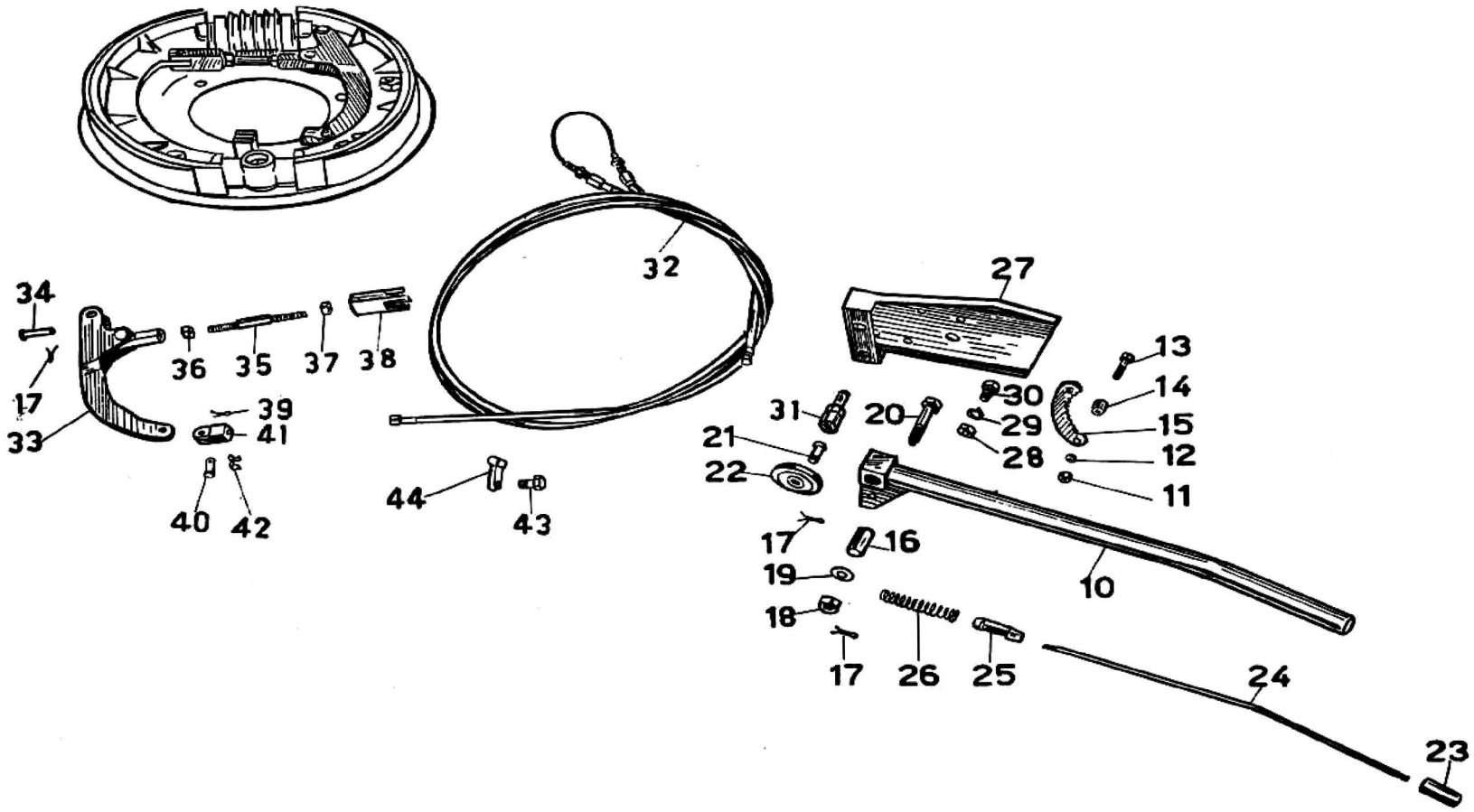
34
17
33
36
35
37
38
39
41
40
42
32
44
43
27
31
20
21
22
17
19
18
17
16
26
25
30
29
28
13
14
15
12
11
10
24
23

TAV. **18** COMPLESSO : **Mototelaio** GRUPPO : **Freni**
SOTTOCOMPLESSO: **Telaio - Ruote - Freni** SOTTOGRUPPO: **Freno di stazionamento e comando**

N. Fig.	N. Ordinaz.	D E N O M I N A Z I O N E	Quantità	Note
10	25 68 44 00	**Leva** freno a mano completa	1	
11	92 60 24 06	**Dado** bloccaggio cremagliera	2	
12	95 02 11 06	**Rosetta** elastica per bullone bloccaggio cremagliera	2	
13	98 05 03 25	**Bullone** bloccaggio cremagliera	2	
14	25 68 80 00	**Distanziale** per cremagliera	2	
15	25 68 79 00	**Cremagliera**	1	
16	25 68 61 00	**Distanziale** per leva a mano	1	
17	95 50 02 22	**Copiglia** per bullone bloccaggio leva e per perno fiss. puleggia e perno tirafilo e perno fulcro	6	
18	92 60 22 10	**Dado** per bullone bloccaggio leva	1	
19	95 10 03 15	**Rosetta** per bullone bloccaggio leva	1	
20	25 68 60 00	**Bullone** per fulcro leva freno a mano	1	
21	25 68 87 00	**Perno** per puleggia	1	
22	25 68 83 00	**Puleggia**	1	
23	25 68 46 00	**Pulsante** per leva	1	
24	25 68 52 00	**Tirante** per dente arresto	1	
25	25 68 56 00	**Dente** arresto leva a mano	1	
26	25 68 57 00	**Molla** per leva	1	
27	25 68 70 01	**Complessivo** montaggio staffa e piastrina freno a mano	1	
28	92 70 10 83	**Dado** fiss. complessivo montaggio staffa e piastrina freno	4	
29	95 12 00 85	**Rosetta** elastica per bullone fiss. compl. montaggio staffa	4	
30	98 10 80 17	**Bullone** fiss. compl. montaggio staffa e piastrina	4	
31	25 68 89 01	**Perno** tirafilo	2	
32	25 68 23 00	**Complessivo** montaggio cavo freno a mano	1	
33	25 68 02 00	**Leva** sulle ganasce freno a mano	2	
34	25 68 05 00	**Perno** fulcro leva freno a mano	2	
35	25 68 07 00	**Puntone** per leva freno a mano	2	
36	25 68 17 00	**Dado** sinistro bloccaggio puntone	2	
37	92 60 22 08	**Dado** destro bloccaggio puntone	2	
38	25 68 08 00	**Forcella** freno a mano	2	
39	95 50 01 20	**Copiglia** per perno attacco cavo freno a mano	2	
40	95 78 02 63	**Perno** attacco cavo freno a mano	2	
41	25 68 10 00	**Forcella** attacco freno a mano	2	
42	25 68 12 00	**Molletta** ritegno capocorda freno a mano	2	
43	98 10 60 09	**Bullone** fiss. fascetta di tenuta trasmissione freno	3	
44	25 68 31 00	**Fascetta** di tenuta trasmissione freno a mano	3	

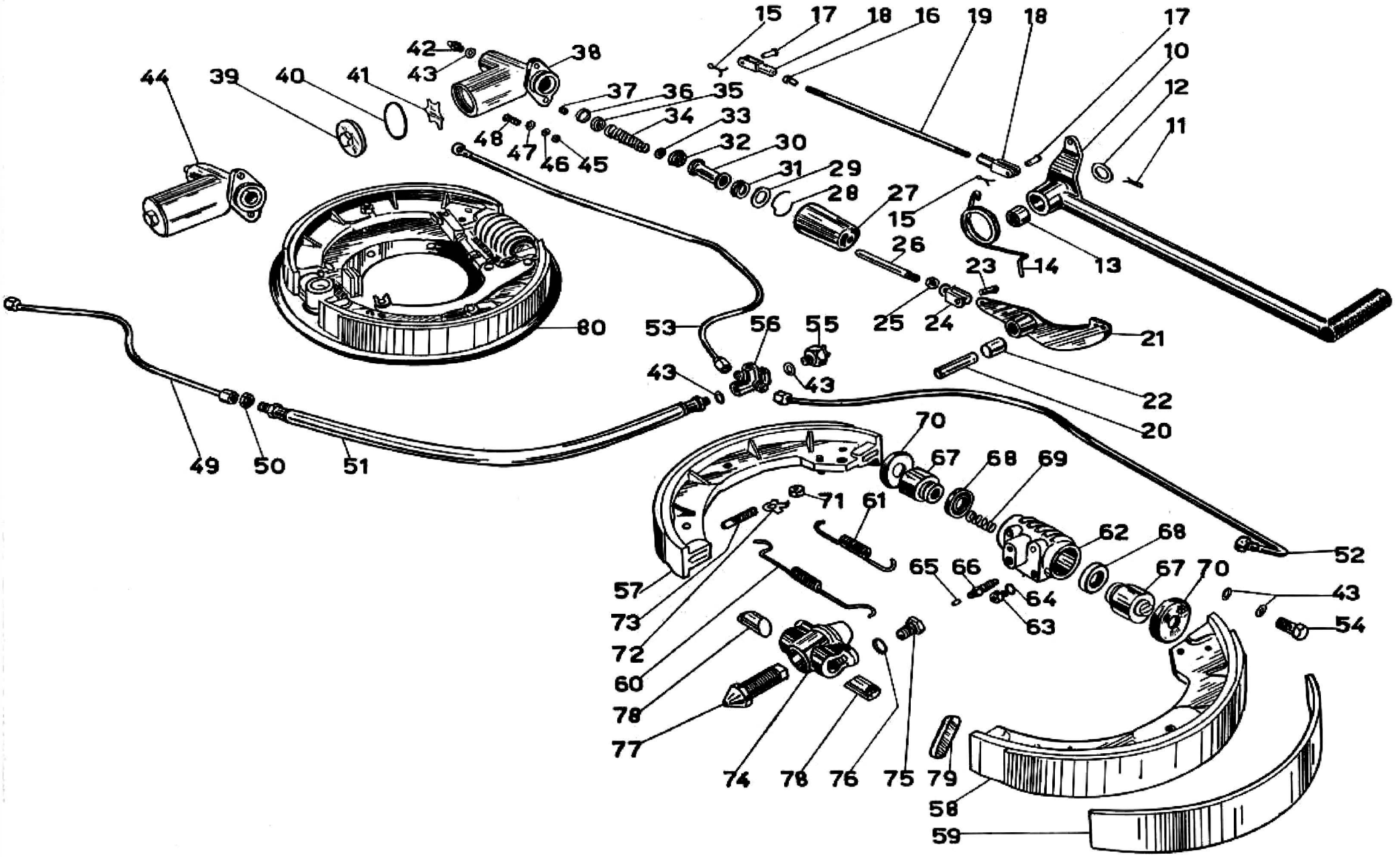
15
17
18
16
19
18
17
10
12
11
42
43
38
44
39
40
41
37
36
35
34
33
32
30
31
29
28
27
48
47
46
45
15
14
13
26
23
25
24
21
80
53
56
55
43
43
22
20
70
67
68
69
49
50
51
71
61
62
68
52
65
66
67
70
43
64
63
54
57
73
72
60
78
77
74
78
76
75
79
58
59

TAV. 19 COMPLESSO : **Mototelaio** GRUPPO : **Freni**
SOTTOCOMPLESSO: **Telaio - Ruote - Freni** SOTTOGRUPPO: **Freni idraulici posteriori e comando**

N. Fig.	N. Ordinaz.	D E N O M I N A Z I O N E	Quantità	Note
10	25 67 70 01	**Pedale** comando freni idraulici	1	
11	95 50 04 40	**Copiglia** per fiss. pedale freni idraulici	1	
12	95 10 06 73	**Rosetta** per fiss. pedale freni idraulici	2	
13	91 11 18 15	**Boccola** per pedale comando freni idraulici	1	
14	25 67 80 00	**Molla** richiamo pedale freni idraulici	1	
15	95 50 02 22	**Copiglia** per spine tiranti, per leva di rinvio e per spina attacco puntale alla leva di rinvio	5	
16	11 25 19 00	**Dado** di registro tirante per freni posteriori	1	
17	95 78 02 65	**Spina** per forcellini tirante per freni posteriori	2	
18	95 74 01 72	**Forcellino** per tirante pedale comando freni posteriori	2	
19	96 50 72 43	**Tirante** per pedale comando freni posteriori	1	
20	95 78 01 92	**Perno** per leva di rinvio	1	
21	25 67 30 01	**Leva** di rinvio per freni posteriori	1	
22	91 11 12 29	**Boccola** per leva di rinvio	1	
23	95 78 02 80	**Spina** attacco puntale alla leva di rinvio	1	
24	25 67 03 00	**Forcellino** sul puntale per pompa freni posteriori	1	
25	92 70 10 83	**Dado** sul puntale per registro	1	
26	25 67 02 00	**Puntale** per pompa freni idraulici posteriori	1	
27	25 66 83 00	**Soffietto** parapolvere per pompa freni idraulici	1	
28	25 66 32 00	**Anello** elastico arresto pistone pompa freni idraulici	1	
29	25 66 31 00	**Rosetta** ritegno pistone pompa freni idraulici post.	1	
30	25 66 29 01	**Pistone** per pompa freni idraulici	1	
31	25 66 28 01	**Calotta** per fondo pistone pompa freni idraulici	1	
32	25 66 30 01	**Calotta** per testa pistone pompa freni idraulici	1	
33	25 66 27 00	**Scodellino** per molla entro calotta pompa freni idraulici	1	
34	25 66 26 00	**Molla** pistone pompa freni idraulici	1	
35	25 66 25 00	**Valvola** uscita per pompa freni idraulici	1	
36	25 66 23 00	**Guarnizione** esterna per valvola uscita pompa	1	
37	25 66 22 00	**Guarnizione** interna per valvola uscita pompa	1	
38	25 66 03 01	**Corpo** pompa per freni idraulici	1	
39	25 66 11 00	**Tappo** per pompa freni idraulici	1	
40	25 66 05 00	**Guarnizione** tappo pompa freni idraulici	1	
41	25 66 15 00	**Rondella** paraspruzzi per pompa freni idraulici	1	
42	25 66 21 00	**Raccordo** pompa per tubazione	1	
43	25 65 61 00	**Guarnizione** per raccordo pompa per interruttore idraulico e per tubazioni	7	
44	25 66 02 00	**Pompa** per freni idraulici completa	1	
45	92 70 01 01	**Dado** per bulloni fiss. pompa freni idraulici	2	
46	95 12 01 05	**Rosetta** elastica per bulloni fiss. pompa freni idraulici	2	
47	95 10 03 09	**Rosetta** sotto testa per bulloni fiss. pompa per freni	2	
48	98 11 00 29	**Bullone** fiss. pompa freni idraulici	2	
49	25 65 75 01	**Tubazione** anteriore completa	1	
50	25 65 74 00	**Dado** per raccordo tubo flessibile	1	

(segue)

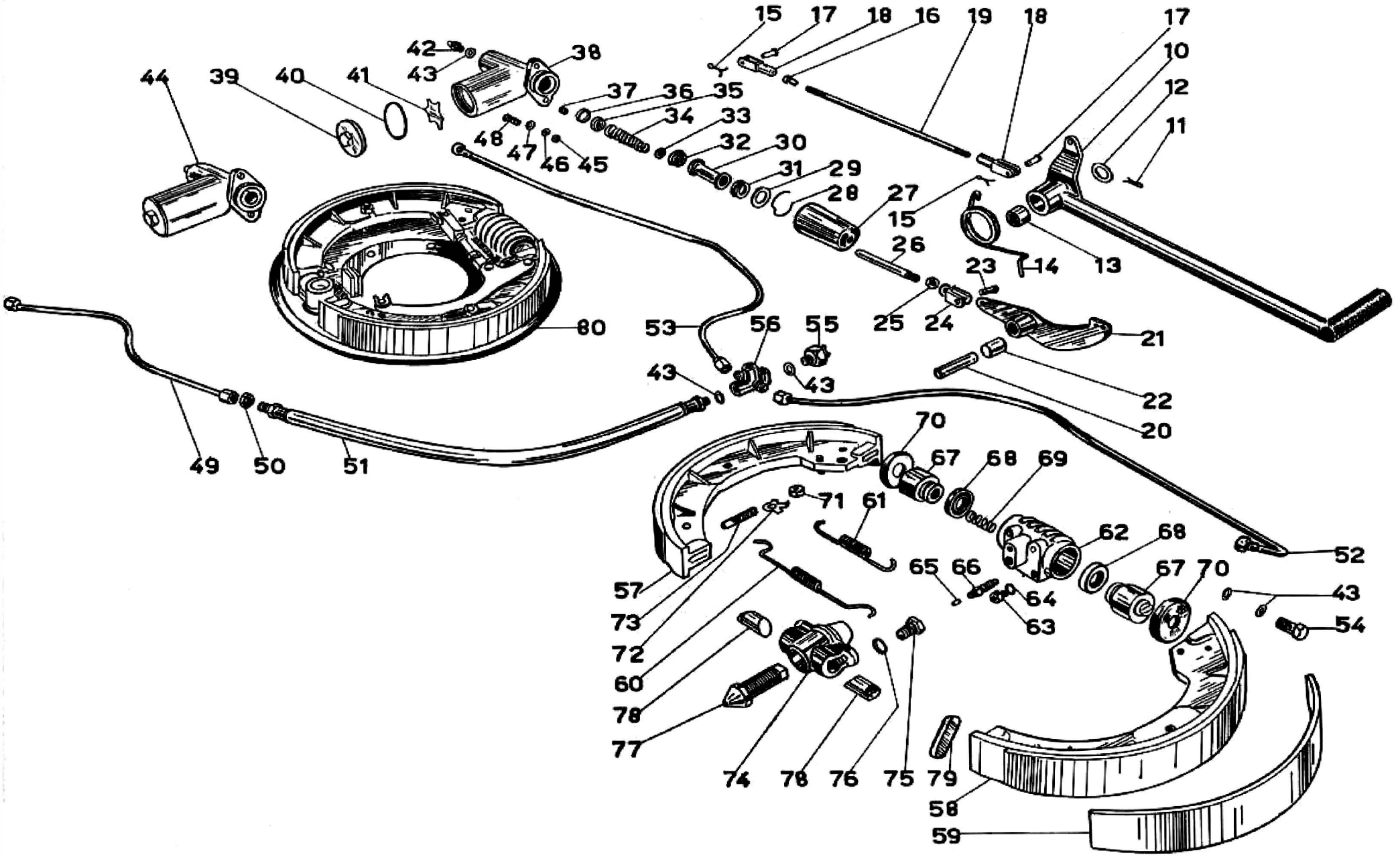
15
17
18
16
19
18
17
10
12
11
42
43
38
44
39
40
41
37
36
35
34
33
32
30
31
29
28
27
48
47
46
45
15
14
13
26
23
25
24
21
80
53
56
55
43
43
22
20
70
67
68
69
49
50
51
71
61
62
68
52
65
66
67
70
43
64
63
54
57
73
72
60
78
77
74
78
76
75
79
58
59

TAV. 19 COMPLESSO : **Mototelaio** GRUPPO : **Freni**
SOTTOCOMPLESSO: **Telaio - Ruote - Freni** SOTTOGRUPPO: **Freni idraulici posteriori e comando**

N. Fig.	N. Ordinaz.	DENOMINAZIONE	Quantità	Note
51	25 65 71 01	**Complessivo** tubo flessibile	1	
52	25 65 65 00	**Tubazione** posteriore sinistra completa	1	
53	25 65 62 00	**Tubazione** destra completa	1	
54	25 65 60 00	**Tappo** per raccordo	1	
55	25 65 70 00	**Interruttore** idraulico d'arresto	1	
56	25 65 68 00	**Raccordo** a tre vie con attacco idrostop	1	
57	25 63 70 02	**Ganascia** ant. destra completa di suola	1	
	25 63 72 01	**Ganascia** ant. sinistra completa di suola	1	
58	25 63 74 01	**Ganascia** posteriore destra completa di suola	1	
	25 63 76 01	**Ganascia** post. sinistra completa di suola	1	
59	25 63 80 01	**Suola** per ganasce freni idraulici posteriori	4	
60	25 63 81 01	**Molla** inferiore richiamo ganasce	2	
61	25 63 82 00	**Molla** superiore richiamo ganasce	2	
62	25 65 32 02	**Corpo** del cilindretto	2	
63	98 10 70 12	**Bullone** fiss. cilindretto	8	
64	95 02 11 07	**Rosetta** elastica per bulloni fiss. cilindretto	8	
65	25 65 51 00	**Cappuccio** parapolvere per vite di spurgo	2	
66	25 65 50 00	**Vite** spurgo aria	2	
67	25 65 33 02	**Pistone** per cilindretto	4	
68	25 65 37 01	**Calotta** per pistone	4	
69	25 65 39 01	**Molla** per cilindretto	2	
70	25 65 41 00	**Copripolvere** per cilindretto	4	
71	92 60 22 08	**Dado** bloccaggio per perno registro ganasce	4	
72	25 65 11 00	**Rosetta** di sicurezza per perno registro ganasce	4	
73	25 65 10 00	**Perno** registro ganasce	4	
74	25 65 02 00	**Corpo** registro ganasce	2	
75	25 65 05 00	**Bullone** fiss. corpo registro	4	
76	95 02 11 10	**Rosetta** elastica per bullone fiss. corpo registro ganasce	4	
77	25 65 03 00	**Perno** registro ganasce	2	
78	25 65 04 00	**Nottolino** registro ganasce	4	
79	47 62 24 00	**Piastrina** per ganasce	4	
80	25 63 50 02	**Massa** frenante post. destra	1	
	25 63 51 02	**Massa** frenante post. sinistra	1	
	25 65 31 01	cilindretto completo		

Tavola 20

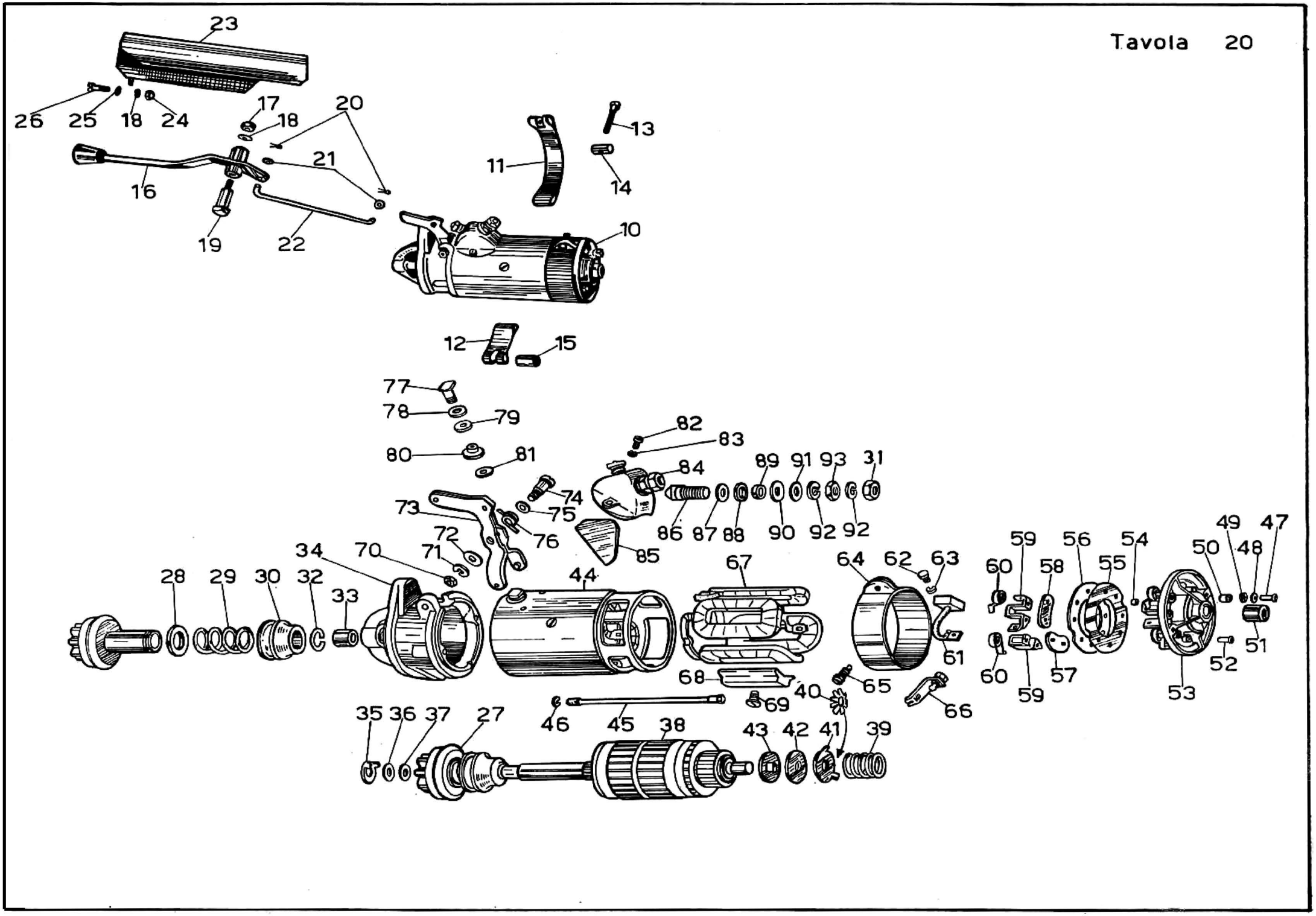
23
26
25
18
24
17
18
20
21
16
19
22
11
13
14
10
12
15
77
78
79
80
81
82
83
84
89
91
93
31
74
75
73
76
72
71
70
34
86
87
88
90
92
92
85
28
29
30
32
33
44
67
64
62
63
61
60
59
58
56
55
54
50
49
48
47
51
52
53
57
60
59
68
65
40
69
66
35
36
37
27
46
45
38
43
42
41
39

TAV. **20** COMPLESSO : **Mototelaio** GRUPPO : **Avviamento**
SOTTOCOMPLESSO: **Impianto elettrico** SOTTOGRUPPO: **Motorino avviamento e comando**

N. Fig.	N. Ordinaz.	D E N O M I N A Z I O N E	Quantità	Note
				N. d'ordinaz. Ditta Marelli
10	25 73 07 00	**Motorino** avviamento	1	MT 35 - 63.213.507
11	25 73 21 00	**Fascetta** lunga con rullo non filettato tenuta motorino	1	
12	38 70 07 00	**Fascetta** corta con rullo filettato tenuta motorino	1	
13	99 10 50 82	**Bullone** serraggio fascette tenuta motorino	1	
14	95 71 61 63	**Rullo** filettato per fascetta lunga	1	
15	95 71 62 61	**Rullo** filettato per fascetta corta	1	
16	25 73 44 01	**Leva** d'innesto motorino avviamento	1	
17	92 70 10 87	**Dado** per perno fiss. leva innesto motorino al telaio	1	
18	95 12 00 85	**Rosetta** per perno fiss. leva innesto motorino e per vite fiss. tegolo al motorino	3	
19	99 10 51 21	**Perno** fiss. leva innesto motorino al telaio	1	
20	95 50 02 22	**Copiglia** per tirante dal motorino alla leva	2	
21	95 10 01 37	**Rosetta** per tirante dal motorino alla leva	2	
22	25 73 39 01	**Tirante** dalla leva al motorino	1	
23	35 73 32 00	**Tegolo** di protezione sul motorino avviamento	1	
24	92 70 00 80	**Dado** per vite fiss. tegolo al motorino avviamento	1	
25	95 10 12 31	**Rosetta** per bullone fiss. tegolo al motorino avviamento	1	
26	98 30 80 22	**Vite** fiss. tegolo al motorino avviamento	1	
27	25 73 07 16	**Innesto** completo	1	74 36 35 60
28	25 73 07 17	**Anello** intermedio	1	74 36 75 00
29	25 73 07 18	**Molla** dell'innesto	1	74 40 14 40
30	25 73 07 19	**Bussola** di guida	1	74 39 41 50
31	25 73 07 22	**Dado** per morsetto	1	90 00 10 81
32	25 73 07 20	**Anello** ritegno bussola	1	74 39 44 10
33	25 73 07 52	**Bronzina** nel supporto	1	74 39 39 00
34	25 73 07 11	**Supporto** lato innesto	1	74 36 57 20
35	25 73 07 13	**Rosetta** con alette	1	74 35 26 11
36	25 73 07 15	**Rosetta** di spessore (0,5 mm.)	Varie	95 21 01 68
	25 73 07 12	**Rosetta** di spessore (0,3 mm.)	Varie	95 21 01 67
37	25 73 07 14	**Rosetta** di registro	1	74 35 38 42
38	25 73 07 41	**Indotto** completo	1	74 35 35 92
39	25 73 07 45	**Molla** del freno	1	95 12 30 07
40	25 73 07 53	**Rosetta** elastica	2	90 02 40 06
41	25 73 07 44	**Rosetta** di arresto	1	74 35 38 31
42	25 73 07 43	**Rosetta** di freno	1	90 06 73 52
43	25 73 07 42	**Rosetta** di registro	1	74 35 38 41
44	25 73 07 21	**Carcassa** completa	1	74 35 35 47
45	25 73 07 55	**Tirante** fiss. supporto	2	95 15 80 03
46	25 73 07 54	**Rosetta** elastica	2	90 02 40 06
47	25 73 07 65	**Chiodino** fiss. porta spazzola positivo	4	90 03 23 81
48	25 73 07 66	**Rosetta** piana	4	90 02 10 31
49	25 72 07 67	**Rosetta** isolante	4	90 06 61 12
50	25 73 07 68	**Tubetto** isolante	4	74 39 76 80

(segue)

Tavola 20

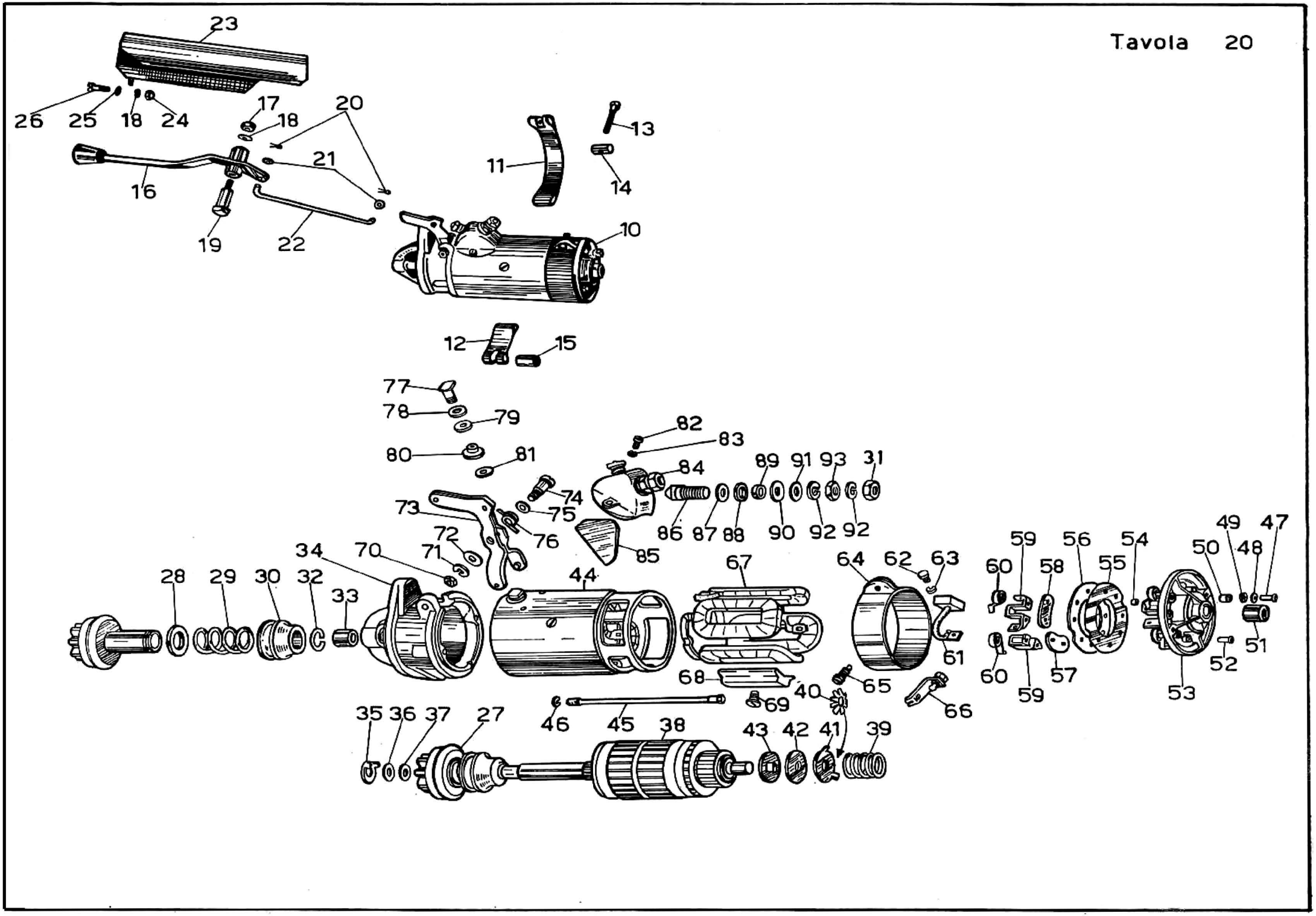
23
26
25
18
24
17
18
20
21
16
19
22
11
13
14
10
12
15
77
78
79
80
81
82
83
84
89
91
93
31
74
75
73
76
72
71
70
34
86
87
88
90
92
92
85
28
29
30
32
33
44
67
64
62
63
61
60
59
58
56
55
54
50
49
48
47
51
52
53
57
60
59
68
65
40
69
66
35
36
37
27
46
45
38
43
42
41
39

TAV. 20 COMPLESSO : **Mototelaio** GRUPPO : **Avviamento**
SOTTOCOMPLESSO: **Impianto elettrico** SOTTOGRUPPO: **Motorino avviamento e comando**

N. Fig.	N. Ordinaz.	D E N O M I N A Z I O N E	Quantità	Note
51	25 73 07 51	**Bronzina** nel supporto	1	95 06 71 13
52	25 73 07 69	**Chiodino** fiss. portaspazzola negativo	4	90 03 23 71
53	25 73 07 46	**Supporto** lato collettore	1	74 35 36 32
54	25 73 07 70	**Bussola** isolante	4	74 39 75 70
55	25 73 07 71	**Anello** isolante	1	74 35 26 04
56	25 73 07 72	**Anello** metallico	1	74 35 26 03
57	25 73 07 73	**Piastrina** metallica	2	74 37 00 30
58	25 73 07 74	**Piastrina** isolante	2	74 37 00 20
59	25 73 07 75	**Porta** spazzola	4	74 36 04 30
60	25 73 07 48	**Molla** premispazzola	4	74 40 14 80
61	25 73 07 47	**Spazzola**	4	74 40 15 90
62	25 73 07 49	**Vite** fiss. spazzola	4	90 02 80 21
63	25 73 07 50	**Rosetta** elastica per viti fiss. spazzole	4	90 02 40 05
64	25 73 07 76	**Fascia** protezione spazzole	1	74 37 16 20
65	25 73 07 77	**Vite** fiss. fascia	1	95 23 51 04
66	25 73 07 78	**Squadretta** con vite	1	70 24 47 01
67	25 73 07 56	**Gruppo** bobine di campo	1	74 35 35 71
68	25 73 07 57	**Massa** polare	4	74 35 35 81
69	25 73 07 58	**Vite** fiss. massa polare	4	90 11 71 14
70	25 73 07 40	**Dado** fiss. perno	1	90 00 30 21
71	25 73 07 39	**Rosetta** elastica	1	90 02 40 07
72	25 73 07 38	**Rosetta** di spessore	1	74 39 57 30
73	25 73 07 32	**Leva** comando innesto	1	74 35 36 52
74	25 73 07 30	**Perno** leva comando	1	74 40 21 40
75	25 73 07 33	**Rosetta** registro leva	Varie	74 39 61 90
76	25 73 07 37	**Molla** richiamo leva	1	74 37 10 70
77	25 73 07 28	**Spina** di contatto	1	74 35 25 41
78	25 73 07 29	**Rosetta** curva	1	95 21 51 06
79	25 73 07 31	**Rosetta** isolante	1	90 06 62 61
80	25 73 07 35	**Bussola** isolante	1	95 24 61 01
81	25 73 07 34	**Rosetta** piana	1	95 21 01 66
82	25 73 07 24	**Vite** fiss. interruttore	2	95 10 50 49
83	25 73 07 25	**Rosetta** elastica per vite fiss. interruttore	2	95 11 50 02
84	25 73 07 26	**Interruttore**	1	74 38 79 00
85	25 73 07 27	**Piastrina** isolante	1	95 00 10 96
86	25 73 07 59	**Spina** di contatto	1	74 38 22 80
87	25 73 07 60	**Rosetta** piana	1	74 39 57 10
88	25 73 07 61	**Rosetta** isolante	1	95 01 21 01
89	25 73 07 62	**Bussola** isolante	1	95 00 10 96
90	25 73 07 63	**Rosetta** isolante	1	74 39 92 30
91	25 73 07 64	**Rosetta** piana	1	90 02 21 01
92	25 73 07 23	**Rosetta** elastica	2	90 02 40 08
93	25 73 07 36	**Dado** fiss. contatto	1	90 00 30 32

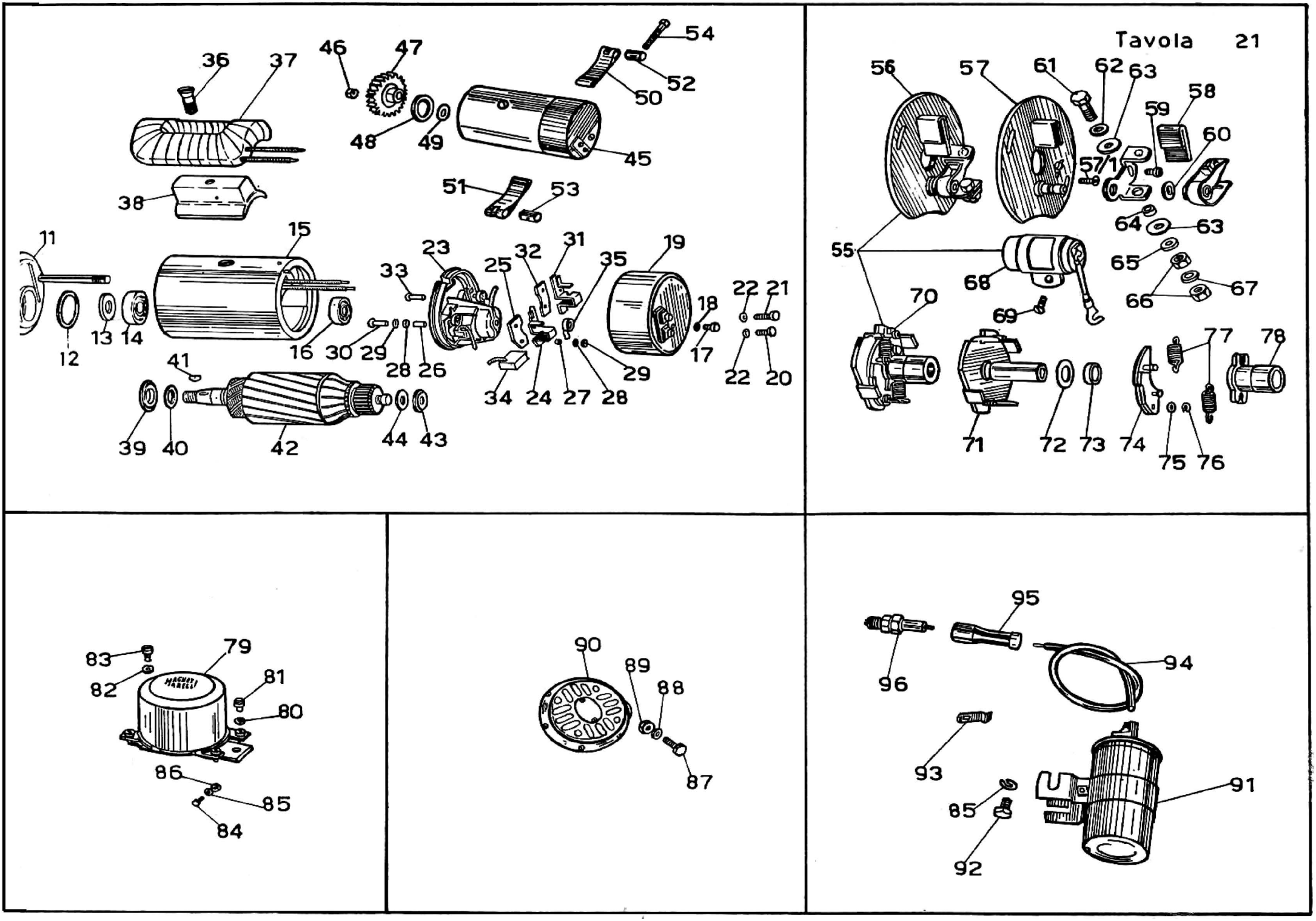
Tavola 21
11
12
13
14
15
16
23
25
32
31
35
19
18
17
22
21
20
33
30
29
28
26
34
24
27
28
29
41
39
40
42
44
43
36
37
38
46
47
48
49
45
54
52
50
51
53
56
57
61
62
63
58
59
60
57/1
64
63
65
66
67
55
68
69
70
71
72
73
74
75
76
77
78
83
82
79
81
80
86
85
84
90
89
88
87
95
96
94
93
85
92
91

TAV. 21 COMPLESSO : **Mototelaio** GRUPPO : **Generatore ed accensione**
SOTTOCOMPLESSO: **Impianto elettrico** SOTTOGRUPPO: **Dinamo - Ruttore - Regolatore - Tromba - Bobina - Candela**

N. Fig.	N. Ordinaz.	D E N O M I N A Z I O N E	Quantità	Note N. d'ordinaz. Ditta Marelli
10	25 70 02 23	**Tirante** fiss. supporti	2	74 40 20 90
11	25 70 02 19	**Supporto** lato comando	1	72 01 64 01
12	25 70 02 14	**Guarnizione** tenuta olio	1	95 15 71 10
13	25 70 02 16	**Rosetta** registro cuscinetto	1	95 21 02 25
14	25 70 02 17	**Cuscinetto** a sfere (Riv. N. 13)	1	74 40 80 30
15	25 70 02 28	**Carcassa** con bobina di campo	1	72 01 61 01
16	25 70 02 26	**Cuscinetto** a sfere (Riv. N. 8)	1	72 40 80 00
17	25 70 02 30	**Vite** fiss. coperchio	1	90 02 81 11
18	25 70 02 31	**Rosetta** elastica per vite fiss. coperchio	1	90 02 40 06
19	25 70 02 13	**Coperchio** protezione spazzole	1	74 34 68 62
20	25 70 02 50	**Vite** per morsetto D +	1	90 02 80 41
21	25 70 02 51	**Vite** per morsetto DF	1	90 02 80 71
22	25 70 02 52	**Rosetta** elastica	2	90 02 40 05
23	25 70 02 39	**Supporto** lato collettore con spazzole	1	74 34 68 52
24	25 70 02 46	**Portaspazzola** positivo	1	74 34 69 31
25	25 74 02 41	**Piastrina** isolante	1	74 34 68 91
26	25 74 02 42	**Bussola** isolante	1	95 00 10 98
27	25 70 02 43	**Bussola** isolante	1	95 01 20 33
28	25 70 02 44	**Rosetta** isolante	2	90 06 61 12
29	25 70 02 32	**Rosetta** piana	2	90 02 11 61
30	25 70 02 33	**Ribattino** fiss. portaspazzola positivo	2	90 03 42 81
31	25 70 02 45	**Portaspazzola** negativo	1	74 34 69 32
32	25 70 02 35	**Piastrina** di spessore	1	74 34 68 92
33	25 70 02 36	**Ribattino** fiss. portaspazzola negativo	2	90 03 42 71
34	25 70 02 38	**Spazzola**	2	74 37 12 50
35	25 70 02 37	**Molla** premispazzola	2	74 40 12 20
36	25 70 02 48	**Vite** fiss. massa polare	1	90 11 72 14
37	25 70 02 47	**Bobina** di campo	1	74 37 22 20
38	25 70 02 49	**Massa** polare	1	74 36 89 40
39	25 70 02 12	**Rosetta** paragrasso	1	74 39 64 90
40	25 70 02 18	**Rosetta** di spessore	1	74 39 60 10
41	38 70 12 00	**Linguetta** a disco	1	90 07 10 41
42	25 70 02 25	**Indotto**	1	74 34 55 72
43	25 70 02 20	**Rosetta** paragrasso	1	74 39 65 00
44	25 70 02 21	**Rosetta** di registro	1 ÷ 3	74 39 52 50
45	25 70 02 01	**Dinamo** (80 Watt - 12 V « Marelli DN 36 D »)	1	63 03 36 04
46	92 75 10 90	**Dado** bloccaggio ingranaggio dinamo	1	
47	25 70 31 03	**Ingranaggio** comando dinamo	1	
48	90 71 62 51	**Anello** gomma	1	
49	90 71 21 20	**Guarnizione** cuoio di tenuta per dinamo	1	
50	25 70 04 00	**Fascetta** lunga con rullo filettato	1	
51	25 70 07 00	**Fascetta** corta con rullo non filettato	1	
52	95 71 61 63	**Rullo** non filettato per fascetta lunga	1	

(segue)

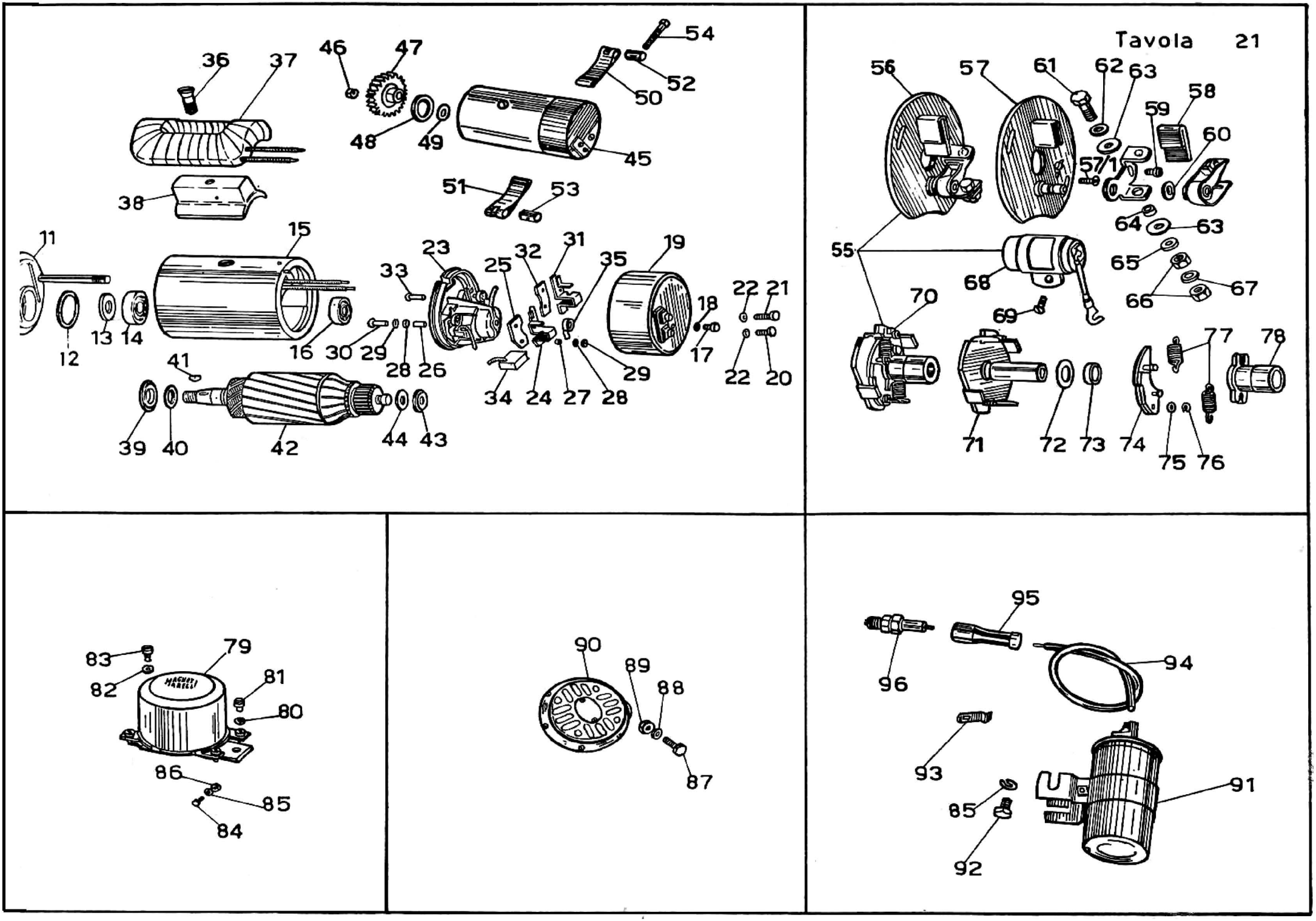
Tavola 21
11
12
13
14
15
16
23
25
32
31
35
19
18
17
22
21
20
33
30
29
28
26
34
24
27
28
29
41
39
40
42
44
43
36
37
38
46
47
48
49
45
54
52
50
51
53
56
57
61
62
63
58
59
60
57/1
64
63
65
66
67
55
68
69
70
71
72
73
74
75
76
77
78
83
82
79
81
80
86
85
84
90
89
88
87
95
96
94
93
85
92
91

TAV. **21** COMPLESSO : **Mototelaio** GRUPPO : **Generatore ed accensione**
SOTTOCOMPLESSO: **Impianto elettrico** SOTTOGRUPPO: **Dinamo - Ruttore - Regolatore - Tromba - Bobina - Candela**

N. Fig.	N. Ordinaz.	DENOMINAZIONE	Quantità	Note
53	95 71 62 61	**Rullo** filettato per fascetta corta	1	
54	99 10 50 82	**Vite** serraggio fascette tenuta dinamo	1	
55	25 70 85 02	**Ruttore** completo (Marelli S 307 B)	1	61 03 07 02
56	25 70 85 00	**Piastra** ruttore completa	1	74 32 90 21
57	25 70 85 05	**Piastra** con parti fisse	1	74 32 90 31
57/1	98 30 40 10	**Vite** fiss. piastra ruttore	2	
58	25 70 85 06	**Feltro** lubrificazione camma	1	95 02 00 35
59	25 70 85 07	**Vite** fiss. squadretta	1	95 08 60 02
60	25 70 85 08	**Rosetta** isolante	1	95 01 21 11
61	25 70 85 09	**Vite** presa corrente	1	95 20 31 03
62	25 70 85 10	**Rosetta** piana	1	90 02 20 61
63	25 70 85 11	**Rosetta** isolante	2	90 06 61 41
64	25 70 85 12	**Bussola** isolante	1	95 01 20 22
65	25 70 85 13	**Rosetta** piana	1	90 05 82 21
66	25 70 85 14	**Dado** per presa corrente	2	90 06 10 41
67	25 70 85 15	**Rosetta** elastica	1	90 02 40 04
68	25 70 86 00	**Condensatore**	1	70 00 27 01
69	98 30 40 05	**Vite** fiss. condensatore	2	
70	25 70 85 04	**Gruppo** anticipo completo	1	70 01 37 01
71	25 70 85 16	**Piastra** porta masse	1	70 01 38 01
72	25 70 85 17	**Rosetta** rasamento camma (0,1 mm.)	Varie	90 05 60 61
	25 70 85 18	**Rosetta** rasamento camma (0,2 mm.)	Varie	90 05 60 71
73	25 70 85 19	**Distanziale**	1	95 00 11 39
74	25 70 85 20	**Massa** dell'anticipo	2	74 32 84 92
75	25 70 85 21	**Rosetta** piana	2	90 05 82 51
76	25 70 85 22	**Rosetta** ritegno massa	2	90 07 00 04
77	25 70 85 23	**Molla** richiamo massa	2	95 12 80 54
78	25 70 85 24	**Camma**	1	70 06 91 01
79	25 70 38 00	**Regolatore** completo (Marelli IR 28 B/80/12)	1	63 41 28 02
80	25 70 38 01	**Rosetta** elastica	4	95 11 50 02
81	25 70 38 02	**Vite** per morsetti D + D —, 51 e 61	4	90 02 81 11
82	25 70 38 03	**Rosetta** dentata	1	90 05 20 71
83	25 70 38 04	**Vite** per morsetto DF	1	74 40 17 60
84	98 02 43 12	**Bullone** fiss. regolatore	2	
85	95 12 00 65	**Rosetta** elastica per bulloni fiss. regolatore e bobina	4	
86	92 60 22 06	**Dado** per bulloni fiss. regolatore	2	
87	98 10 80 27	**Bullone** fiss. tromba elettrica	2	
88	95 10 12 31	**Rosetta** per bulloni fiss. tromba elettrica e vite fiss. piastra ruttore	2	
89	92 70 10 87	**Dado** per bulloni fiss. tromba elettrica	2	
90	25 74 37 00	**Tromba** elettrica (Aprilia 035214 - KC 100 GE 12V)	1	
91	25 71 65 00	**Bobina** d'accensione (Marelli BM 200 B - 12V)	1	
92	98 10 60 12	**Bullone** fiss. bobina	2	
93	93 30 11 57	**Cavallotto** fiss. cavo bobina-ruttore	1	
94	25 71 73 01	**Filo** per accensione candela	1	
95	38 71 74 00	**Attacco** rapido per candela	1	
96	32 71 70 00	**Candela** (grado termico 225 della scala Bosch-Marelli)	1	

Tavola 22

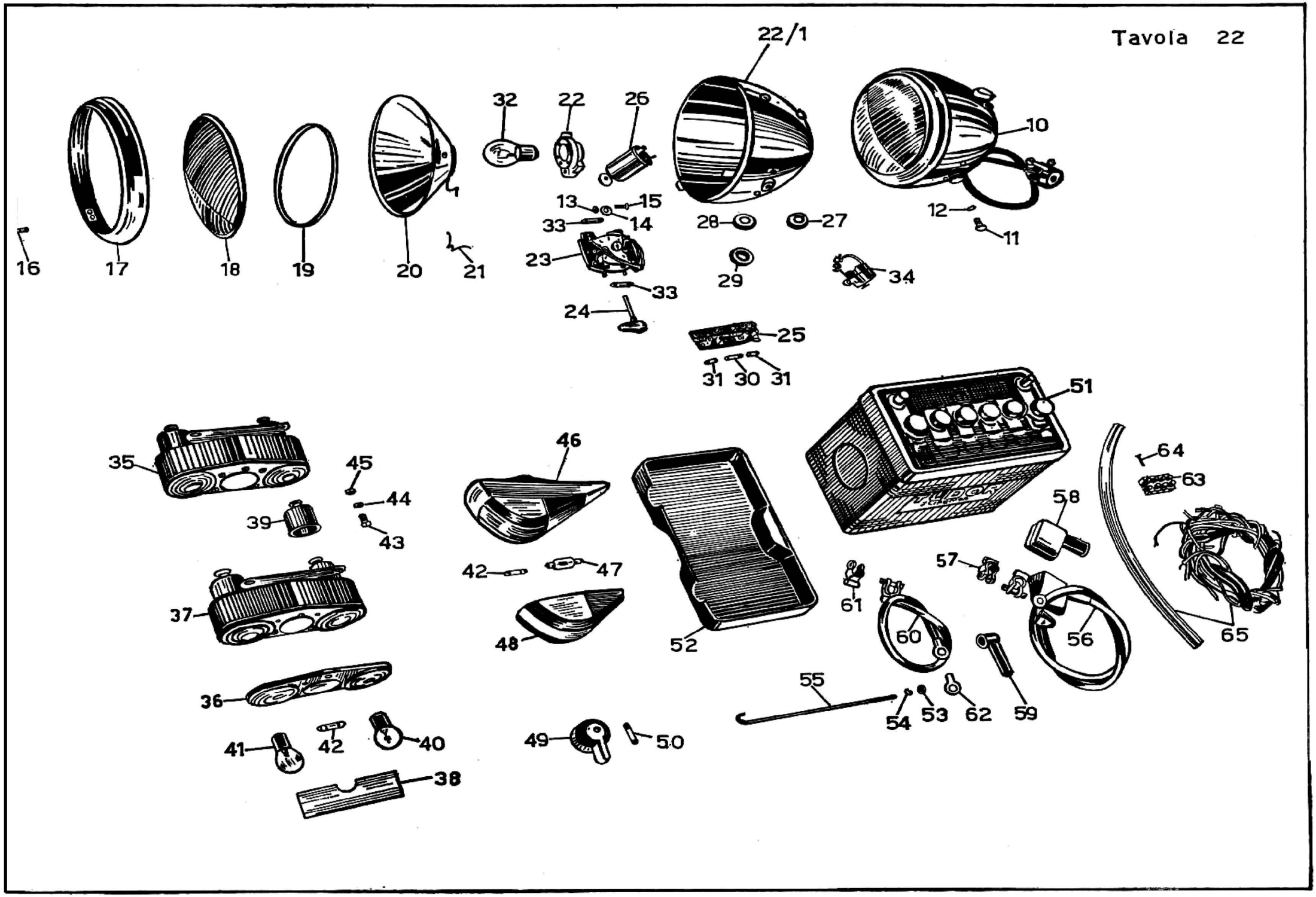
22/1
32
22
26
10
13
15
14
33
28
27
12
11
16
17
18
19
20
21
23
29
34
33
24
25
31
30
31
51
35
46
45
44
39
43
64
63
58
42
47
57
37
61
60
56
65
48
52
36
55
54
53
62
59
41
42
40
49
50
38

TAV. 22 COMPLESSO : **Mototelaio** GRUPPO : **Illuminazione**
SOTTOCOMPLESSO: **Impianto elettrico** SOTTOGRUPPO: **Faro - Fanalino post. - Fanalini di posizione ant. - Commutatore - Batteria - Cavi e guaine per imp.**

N. Fig.	N. Ordinaz.	D E N O M I N A Z I O N E	Quantità	Note
10	25 74 05 03	**Faro** anteriore completo di dispositivo	1	Aprilia 00 90 53
11	32 74 07 00	**Bullone** per attacco faro ai bracci forcella	2	
12	95 12 00 85	**Rosetta** per bulloni fiss. faro ai bracci forcella	2	
13	92 70 90 55	**Dado** sulla vite fiss. bobina d'intermittenza	1	
14	95 10 01 30	**Rosetta** per vite fiss. bobina d'intermittenza	1	
15	98 36 50 11	**Vite** fiss. bobina d'intermittenza	1	
16	55 74 03 51	**Vite** chiusura ghiera	1	Aprilia 31 756
17	25 74 03 00	**Ghiera** 150 N cromata	1	Aprilia 03 50 14
18	25 74 04 00	**Vetro**	1	Aprilia 35 918
19	55 74 04 51	**Guarnizione** gomma	1	Aprilia 40 677
20	25 74 02 00	**Parabola** 150 S alluminata completa di molla	1	Aprilia 19 15
21	55 74 95 50	**Molla** ferma parabola	6	Aprilia 34 594
22	25 74 02 01	**Porta** lampada AU	1	Aprilia 19 16 - 56 - 2
22/1	25 74 04 05	**Calotta** verniciata 150 DE	1	Aprilia 37 01 90
23	25 74 34 00	**Interruttore** centrale senza manopola	1	Aprilia 03 64 29
24	25 74 48 00	**Manopola** « L »	1	Aprilia 32 552
25	25 74 30 00	**Morsettiera** con tre portafusibili « LE »	1	Aprilia 03 68 59
26	25 74 15 01	**Intermittenza** 12 V	1	Aprilia EL 74 10
27	55 74 49 00	**Gemma** rossa	1	Aprilia 35 800
28	55 74 49 50	**Gemma** verde	1	Aprilia 35 808
29	25 74 94 00	**Passacavo** cilindrico	1	Aprilia 39 360
30	25 74 25 00	**Fusibile** per luce (15 A - lunghezza 25)	1	
31	25 74 25 01	**Fusibile** per tromba elettrica e indicatori di direzione (5 A tarati - lunghezza 17)	2	
32	93 45 02 28	**Lampada** per luce campagna (biluce 12V - 45/40W)	1	
33	93 45 02 22	**Lampada** per spie luce città e dinamo (siluro 8 × 31 mm. - 12V - 1,5W)	2	
34	11 74 60 01	**Dispositivo** per comando luce anabbagliante e comando tromba	1	Aprilia DP/5 Ø 25 03 66 14
35	25 74 09 00	**Fanalino** posteriore destro	1	Aprilia 03 53 34
36	25 74 17 00	**Mascherina** per fanalino posteriore destro	1	Aprilia 03 68 18
	25 74 18 00	**Mascherina** per fanalino posteriore sinistro	1	Aprilia 03 68 19
37	25 74 10 00	**Fanalino** posteriore sinistro	1	Aprilia 03 53 33
38	25 74 52 00	**Vetrino** per luce targa sul fanalino sinistro	1	Aprilia 35 308
39	25 74 13 25	**Cappuccio** in gomma per morsetti fanalini	4	Aprilia 38 391
40	93 45 02 22	**Lampada** a bulbo per indicatori post. e arresto (12V - 3/15W)	2	
41	93 45 01 24	**Lampada** a sfera per indicatori di posizione post. (12V - 15W)	2	
42	93 45 03 22	**Lampada** per targa e per indicatori di posizione anteriori (siluro Ø 8,2 × 31 - 12V - 3W)	3	
43	98 02 43 12	**Bullone** fiss. fanalini posteriori	4	
44	95 12 00 65	**Rosetta** elastica per bulloni fiss. fanalini posteriori	4	
45	92 60 22 06	**Dado** per bulloni fiss. fanalini posteriori	4	
46	26 74 18 01	**Indicatore** di direzione	2	Cev 9214
47	93 45 03 24	**Lampada** per indicatori di direzione (siluro Ø 15 × 43 mm. - 12V - 10W)	2	
48	26 74 18 10	**Coppa** bianco-arancio	2	Cev 5999.5900

(segue)

Tavola 22

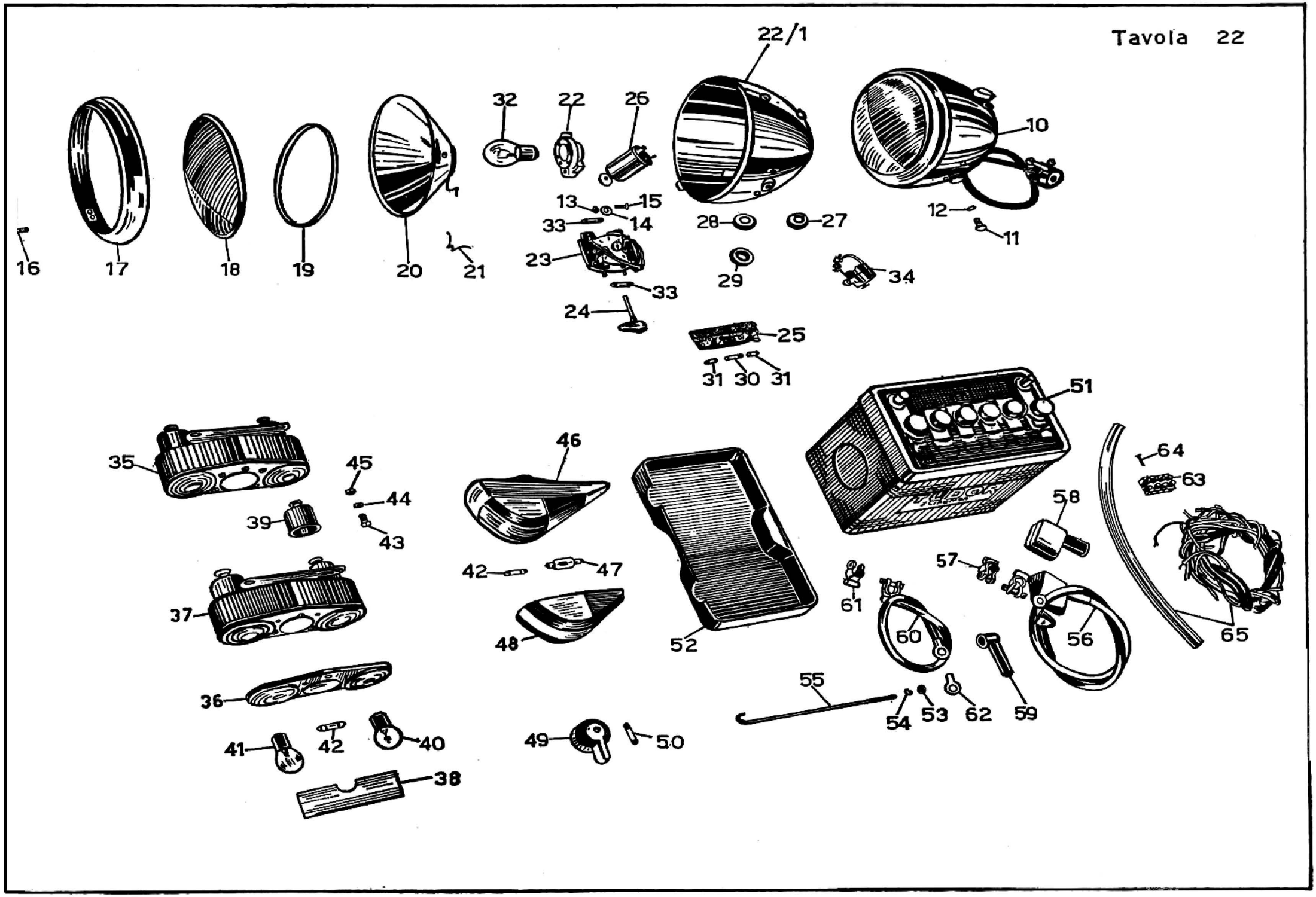
22/1
32
22
26
10
13
15
14
33
28
27
12
11
16
17
18
19
20
21
23
29
34
33
24
25
31
30
31
51
35
46
45
44
39
43
64
63
58
42
47
57
37
61
60
56
65
48
52
36
55
54
53
62
59
41
42
40
49
50
38

N. Fig.	N. Ordinaz.	D E N O M I N A Z I O N E	Quantità	Note
49	25 74 22 00	**Commutatore** per indicatori di direzione	1	
50	93 45 04 22	**Lampada** per commutatore (siluro ∅ 6 x 31 mm. - 12V - 3W)	1	
51	25 70 45 00	**Batteria** (capacità Ah 32 - 12V)	1	
52	25 70 46 00	**Coperchio** fiss. batteria	1	
53	92 60 22 06	**Dado** per tiranti fiss. batteria al mototelaio	2	
54	95 12 00 65	**Rosetta** elastica per tiranti fiss. batteria al mototelaio	2	
55	25 70 55 01	**Tirante** fiss. batteria	2	
56	25 70 64 00	**Cavo** dalla batteria (positivo) al motorino avviamento (m. 0,84)	1	
57	25 70 65 00	**Morsetto** presa corrente (positivo)	1	
58	25 70 67 00	**Cappuccio** per morsetto (positivo)	1	
59	25 70 71 00	**Cappuccio** copri-attacco cavo avviamento	1	
60	25 70 68 00	**Cavo** dalla batteria (negativo) alla massa (m. 0,42)	1	
61	25 70 69 00	**Morsetto** di presa corrente (negativo)	1	
62	25 70 72 00	**Capocorda** per cavi batteria	2	
63	25 74 65 00	**Morsettiera** sul mototelaio per impianto	1	
64	25 74 66 00	**Vite** fiss. morsettiera al mototelaio	1	
	25 74 71 00	**Gruppo** cavi dalla morsettiera del faro	1	
	25 74 82 00	**Gruppo** cavi dalla dinamo al regolatore	1	
	25 74 73 10	**Cavo** bipolare nero dal faro alla tromba	1	
65	25 74 81 00	**Cavo** completo dal commutatore direzione-massa	1	
	25 74 78 00	**Cavo** completo dal regolatore-batteria	1	
	25 74 85 00	**Cavo** completo dalla bobina al ruttore	1	
	25 74 86 00	**Gruppo** cavi e guaine per impianto posteriore. Comprende: Cavo giallo (sez. 1,5, m. 8,880); Cavo grigio (sez. 1,5, m. 5,860); Cavo arancione (sez. 1,5, m. 5,870); Cavo nero (sez. 1,5, m. 6,980); Cavo bianco (sez. 1,5, m. 4,780); Cavo verde (sez. 1,5, m. 0,800); Cavo rosso (sez. 2,5, m. 0,800); Guaina (∅ 7, m. 4,100); Guaina (∅ 8, m. 1,560); Guaina (∅10, m. 2,770); Guaina (∅ 12, m. 0,700)		

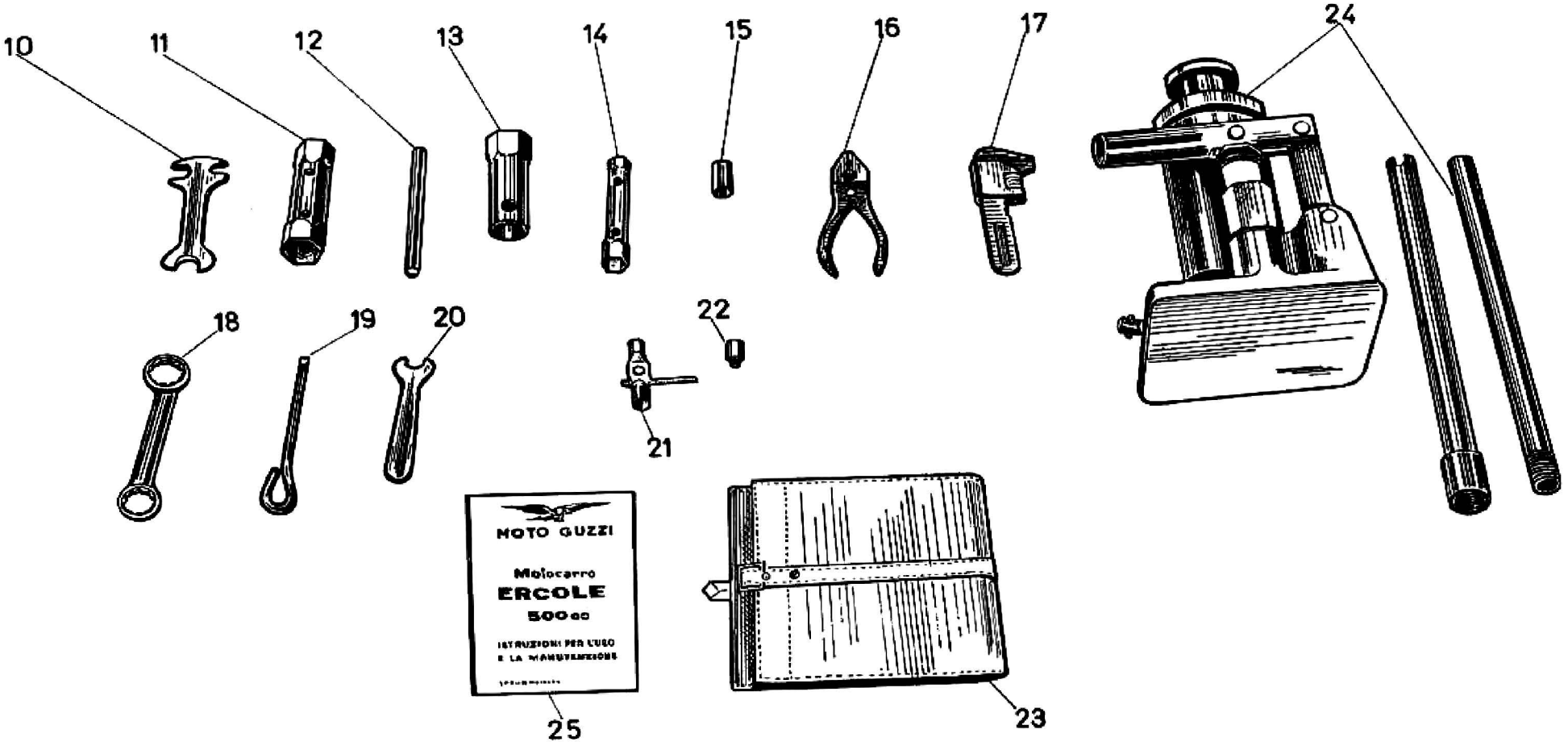
10
11
12
13
14
15
16
17
18
19
20
21
22
23
24
25
MOTO GUZZI
Motocarro
ERCOLE
500 cc
ISTRUZIONI PER L'USO
E LA MANUTENZIONE

TAV. 23 COMPLESSO : **Dotazione** GRUPPO : **Comuni**
SOTTOCOMPLESSO: **Attrezzi** SOTTOGRUPPO: **Dotazione individuale**

N. Fig.	N. Ordinaz.	D E N O M I N A Z I O N E	Quantità	Note
10	25 90 02 00	**Chiave** piatta da mm. 14-15-16	1	
11	25 90 18 00	**Chiave** a tubo da mm. 22-24	1	
12	25 90 84 00	**Spina** per chiave a tubo	1	
13	25 90 19 00	**Chiave** per candela da mm. 21	1	
14	25 90 20 00	**Chiave** a tubo da mm. 10-14	1	
15	26 90 04 00	**Chiave** da mm. 11 per registro punterie	1	
16	38 90 55 00	**Pinza** universale	1	
17	25 90 56 00	**Chiave** regolabile	1	
18	25 90 05 00	**Chiave** ad occhio da mm. 17-19	1	
19	36 90 50 00	**Cacciavite**	1	
20	25 90 06 00	**Chiave** piatta da mm. 11	1	
21	07 90 13 00	**Chiave** a tubo doppia da mm. 8-9 per carburatore	1	
22	25 93 57 00	**Getto** di scorta	1	
23	25 91 45 00	**Borsa** porta utensili	1	
24	25 90 58 00	**Martinetto** completo di asta	1	Portata q.li 20
25		**Libretto** istruzioni	1	

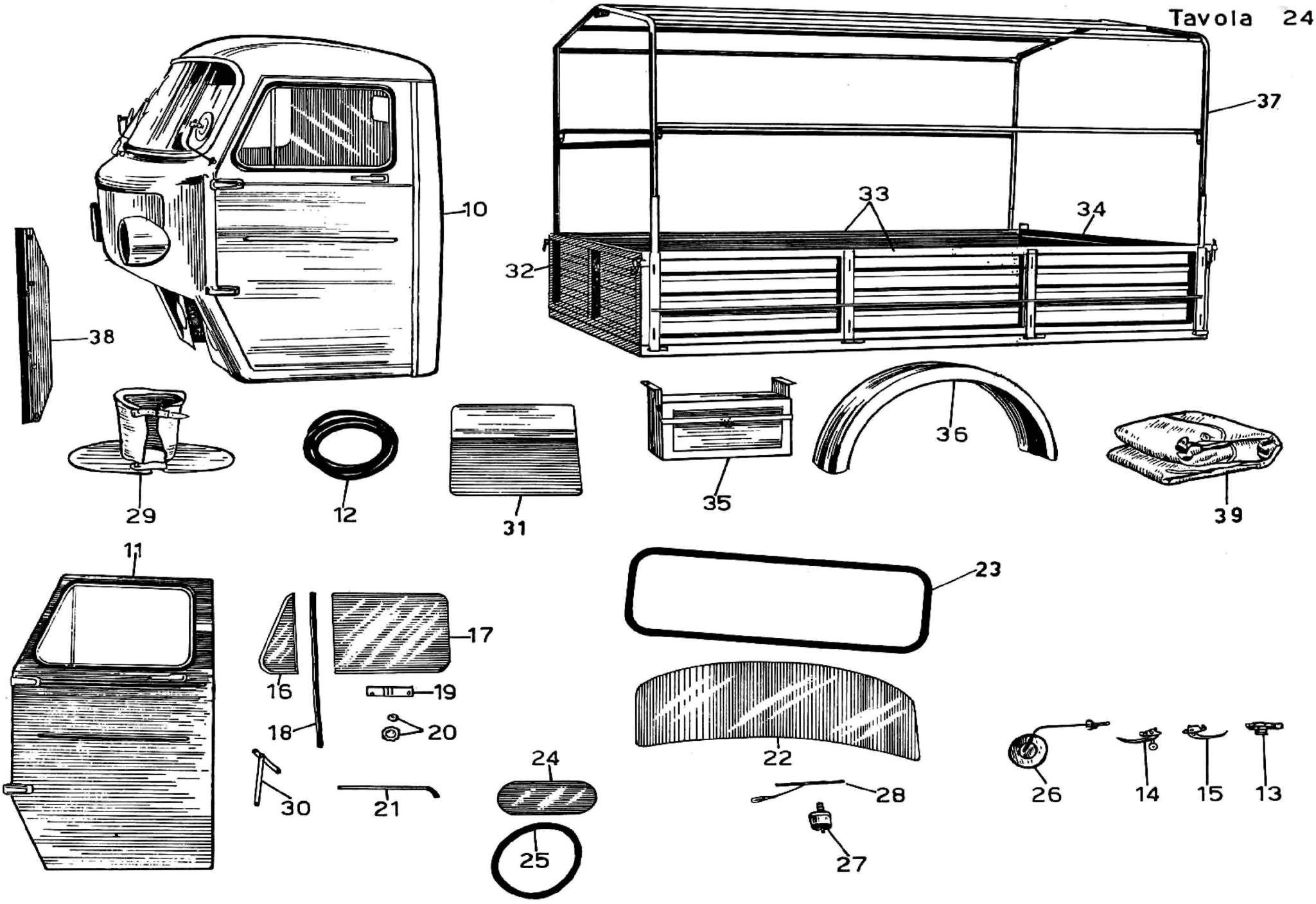
10
37
33
34
32
38
29
12
31
35
36
39
11
23
17
16
19
18
20
22
24
28
26
14
15
13
30
21
25
27

TAV. 24 COMPLESSO : **Motocarro** GRUPPO : **Cabina - Cassone**
SOTTOCOMPLESSO: **Carrozzeria** SOTTOGRUPPO: **Cabina - Cassone - Portiere - Seggiolino 2° passeggero - Cassetti - Parafanghi posteriori**

N. Fig.	N. Ordinaz.	D E N O M I N A Z I O N E	Quantità	Note
	Ditta Cortesi			
10	C 1	**Cabina** completa	1	
11	41	**Portiera** destra completa	1	
		Portiera sinistra completa	1	
12	2	**Gomma** paracolpo per portiera	2	
13	13	**Serratura** interna per portiera	2	
14	14	**Maniglia** per portiera destra con chiave	1	
15	15	**Maniglia** sinistra	1	
16	42	**Cristallo** laterale fisso	2	
17	43	**Cristallo** laterale ascendente	2	
18	44	**Canalino** vellutato guida cristallo	4	
19	45	**Supporto** guida cristallo completo di bulloneria	2	
20	46	**Pomolo** di bloccaggio cristallo ascendente	2	
21	47	**Bordino** alluminio raschiavetro destro	1	
		Bordino alluminio raschiavetro sinistro	1	
22	25	**Cristallo** parabrezza per cabina curvo	1	
23	26	**Guarnizione** gomma per parabrezza curvo	1	
24	6	**Cristallo** posteriore	1	
25	7	**Guarnizione** gomma per cristallo posteriore	1	
26	19	**Specchio** retrovisivo	1	
27	36	**Tergicristallo** elettrico 12V	1	
28	37	**Braccio** e spazzola per parabrezza curva	1	
29	38	**Copriforcella** in tela a cappuccio	1	
30	48	**Leva** apertura interna	2	
31	21	**Seggiolino** laterale per secondo passeggero	1	
32	C 2	**Cassone** completo	1	
33	C 3	**Sponda** laterale per cassone	2	
34	C 4	**Sponda** posteriore per cassone	1	
35	C 5	**Cassetta** laterale per cassone	2	
36	C 6	**Parafango** per cassone	2	
37	C 7	**Centine** completa	1	
38	C 8	**Braccio** attacco cabina	1	
39	C 9	**Telone**	1	

Tavola 25

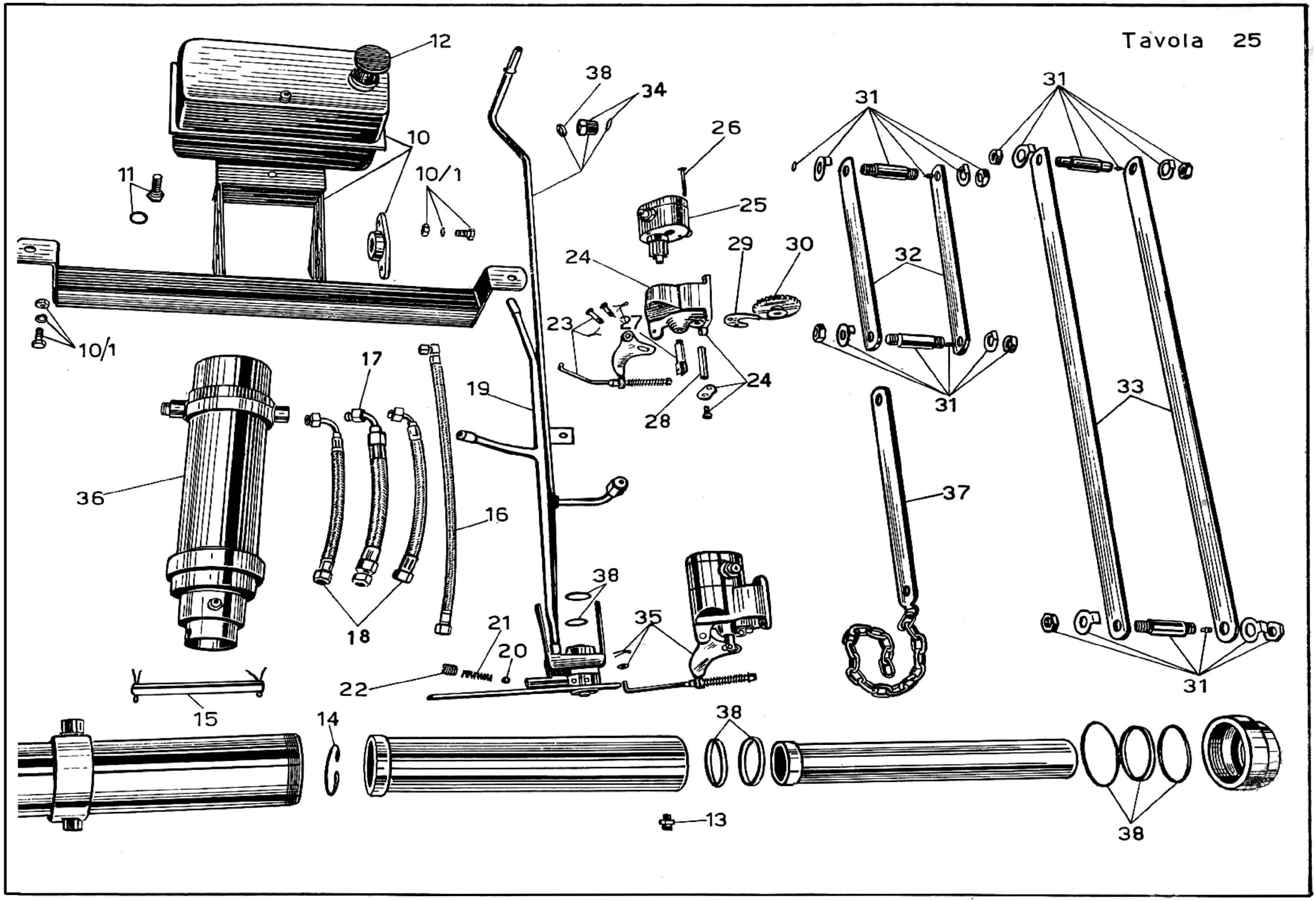
12
38
34
31
31
10
26
11
10/1
25
29
30
24
32
23
27
10/1
17
24
19
28
31
33
36
37
16
38
35
21
18
20
22
31
15
14
38
13
38

TAV. 25 COMPLESSO : **Motocarro** GRUPPO : **Ribaltabile idraulico**
SOTTOCOMPLESSO: **Carrozzeria** SOTTOGRUPPO: **Telaio porta pistone - Pompa - Pistone**

N. Fig.	N. Ordinaz.	D E N O M I N A Z I O N E	Quantità	Note
	Ditta Cortesi			
10	101	**Telaio** porta pistone con serbatoio olio	1	
10/1	C 16	**Bullone** ranelle e dadi fiss. telaio	6	
11	102	**Raccordo** con filtro	1	
12	103	**Tappo** del serbatoio	1	
13	111	**Raccordo** scarico pistone	1	
14	112	**Fascia** elastica primo pistone	1	
15	114	**Spinotto** per fiss. posteriore	1	
16	116	**Tubazione** di scarico pistone	1	
17	117	**Tubazione** alta pressione mandata pompa-rubinetto	1	
18	119	**Tubazione** bassa pressione serbatoio-rubinetto e rubinetto-pompa	2	
19	121	**Deviatore** a due vie completo (rubinetto)	1	
20	127	**Sfera** per scatto deviatore	1	
21	128	**Molla** a spinta della sfera	1	
22	129	**Bullone** registro molla	1	
23	130	**Bilanciere** innesto pompa e relativa asta	1	
24	131	**Carter** della pompa	1	
25	132	**Gruppo** pompa completo di ingranaggi	1	
26	133	**Bullone** di unione al carter	4	
27	134	**Forcellone** scorrevole d'innesto	1	
28	135	**Spinotto** per ingranaggio scorrevole	1	
29	136	**Forcellino** comando ingranaggio scorrevole	1	
30	137	**Ingranaggio** scorrevole (presa di forza)	1	
31	143	**Perno** a snodo completo di dadi e ingrassatori	1	
32	145	**Braccio** a snodo tipo corto	3	
33	146	**Braccio** a snodo tipo lungo	4	
34	C 11	**Dado** con guarnizione innesto tubazione deviatore-pistone	1	
35	C 12	**Pompa** completa	1	
36	C 13	**Pistone** completo	1	
37	C 15	**Braccio** a snodo tipo corto con catenella	1	
38	C 14	**Serie** completa guarnizioni ribaltabile (9 pezzi)		