MOTO GUZZI

Motofurgoncino ERCOLINO 192 cc.

CATALOGO PEZZI DI RICAMBIO

SHELL X100 MOTOR OIL

Ia EDIZIONE



MOTO GUZZI

SOCIETÁ PER AZIONI

STABILIMENTO E AMMINISTRAZIONE: Mandello del Lario (Como)
Via Emanuele V. Parodi, 27
Telefoni: 18/59/78/85 Mandello Lario - 26.91 Lecco
Collegamento ponte-radio con Milano e Genova
Telegrammi: Motoguzzi - Mandello Lario

SEDE LEGALE: Milano - Via Durini N. 28
Telefoni: 705.784 - 705.785 - Telegrammi: Motoguzzi - Milano

FILIALE - CENTRO RICAMBI - OFFICINA RIPARAZIONI
Milano (640) - Via Giov. da Procida, 14 - (Filiale) Tel.: 91.421/91.296
(Centro Ricambi e Officina Riparazioni) Telefono 981.997
Telegr.: Filialmotoguzzi - Milano

UFFICI: **Genova** - C.so Aurelio Saffi, 29
Telefoni: 56.960/56.962/586.685
Telegrammi: Paromar - Genova
Roma - Via Barberini, 86 - Telefono 484.758
Telegrammi: Motoguzzi - Roma

Motofurgoncino ERCOLINO 192 cc.

CATALOGO PEZZI DI RICAMBIO

I^A EDIZIONE

CARATTERISTICHE TECNICHE

MOTORE: monocilindrico a 4 tempi, valvole in testa e a bagno d'olio, testa in lega leggera.

ALESAGGIO: mm. 65.

CORSA: mm. 58.

CILINDRATA: 192 cc.

RAPPORTO DI COMPRESSIONE: 1 : 6,4.

POTENZA EFFETTIVA: CV. 7,5 a 5200 giri.

CAMBIO: 4 velocità in avanti e retromarcia.

COMANDO CAMBIO: con leva a mano e settore.

RAFFREDDAMENTO: ad aria libera e forzata mediante ventola sul volano motore.

LUBRIFICAZIONE: forzata.

CAPACITA' SERBATOIO OLIO: litri 3,7 circa.

CAPACITA' SERBATOIO BENZINA: litri 12 circa di cui riserva litri 2 circa.

CONSUMO BENZINA: a pieno carico litri 4 ogni 100 km. circa.

ACCENSIONE: a spinterogeno.

TRASMISSIONE: ad albero tubolare munito di giunti flessibili.

TELAIO: costituito da un tubo centrale portante ed elementi in lamiera stampata.

SOSPENSIONE: anteriore con forcella telescopica con molla centrale agente in compressione; posteriore con molle a balestra.

RUOTE: a dischi: anteriore cerchio 2 ½ × 14; posteriori cerchi 2,75 × 15.

GOMME: anteriore 3,25 - 14; posteriori 4,25 - 15 T.

FRENI: ad espansione; anteriore meccanico comandato con leva a mano posta a destra sul manubrio; posteriori idraulici comandati con leva a pedale posta a sinistra; di stazionamento agente sulle ganasce posteriori comandato con leva a mano posta sul lato sinistro del veicolo.

PASSO: mt. 1,85.

CARREGGIATA: mt. 1,13.

PESO A VUOTO: kg. 265 ca. (con cassone di mt. 1,40×1,27×0,29).

VELOCITA' MASSIMA: km. 60 all'ora circa.

PORTATA NORMALE NETTA: kg. 350.

IMPIANTO ELETTRICO: dinamo, batteria, tromba elettrica, faro anteriore, indicatori di direzione regolamentari, fanalini d'ingombro, fanalino posteriore.

CONTACHILOMETRI: incorporato sul cruscotto.

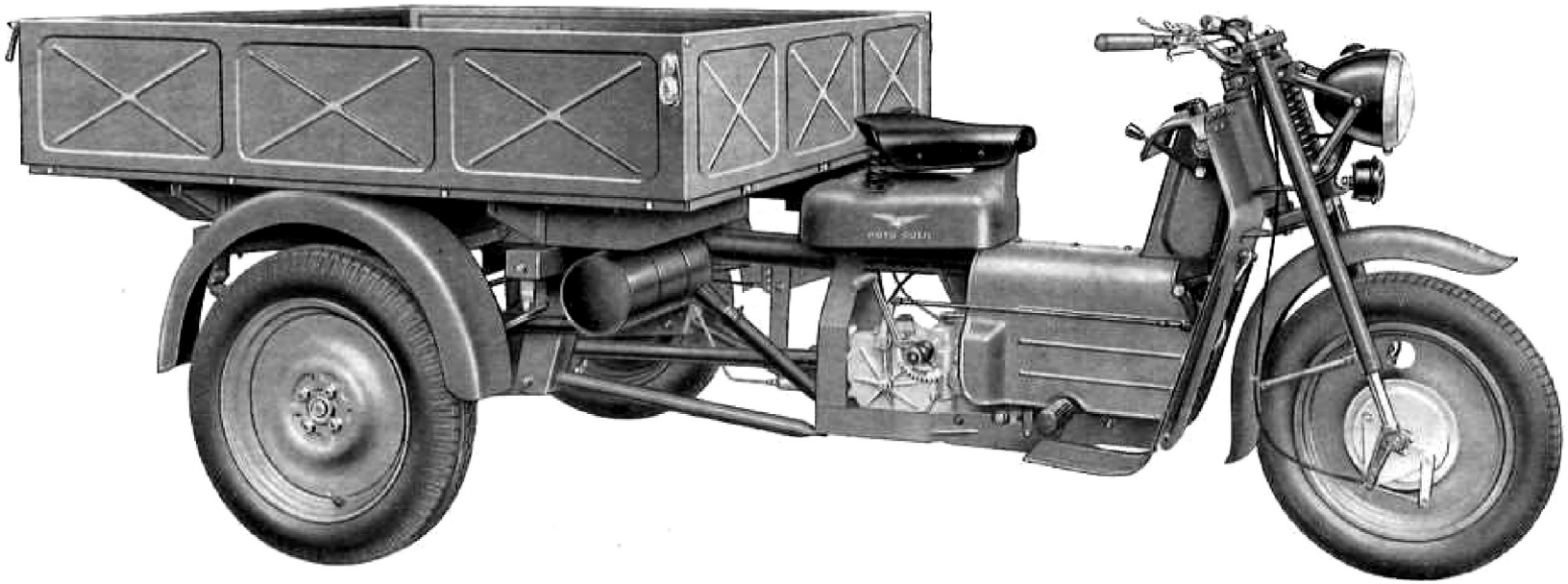

Fig. 1 - Motofurgoncino lato destro

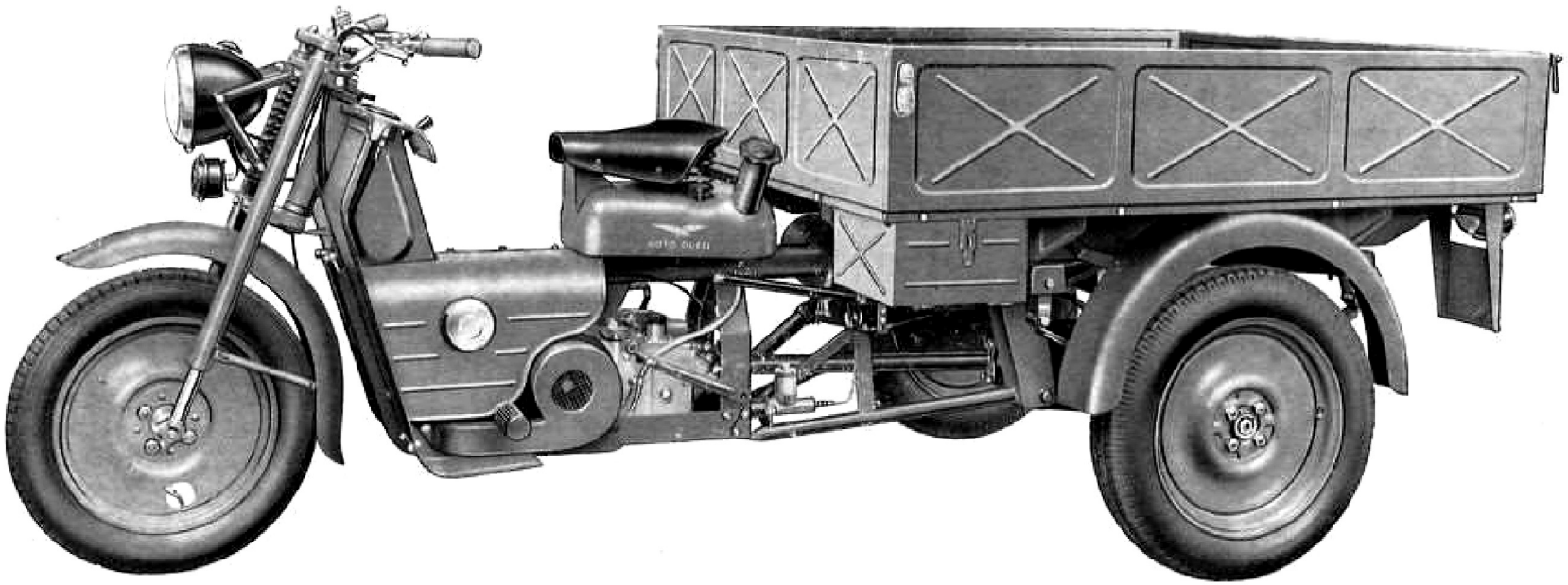

Fig. 2 - Motofurgoncino lato sinistro

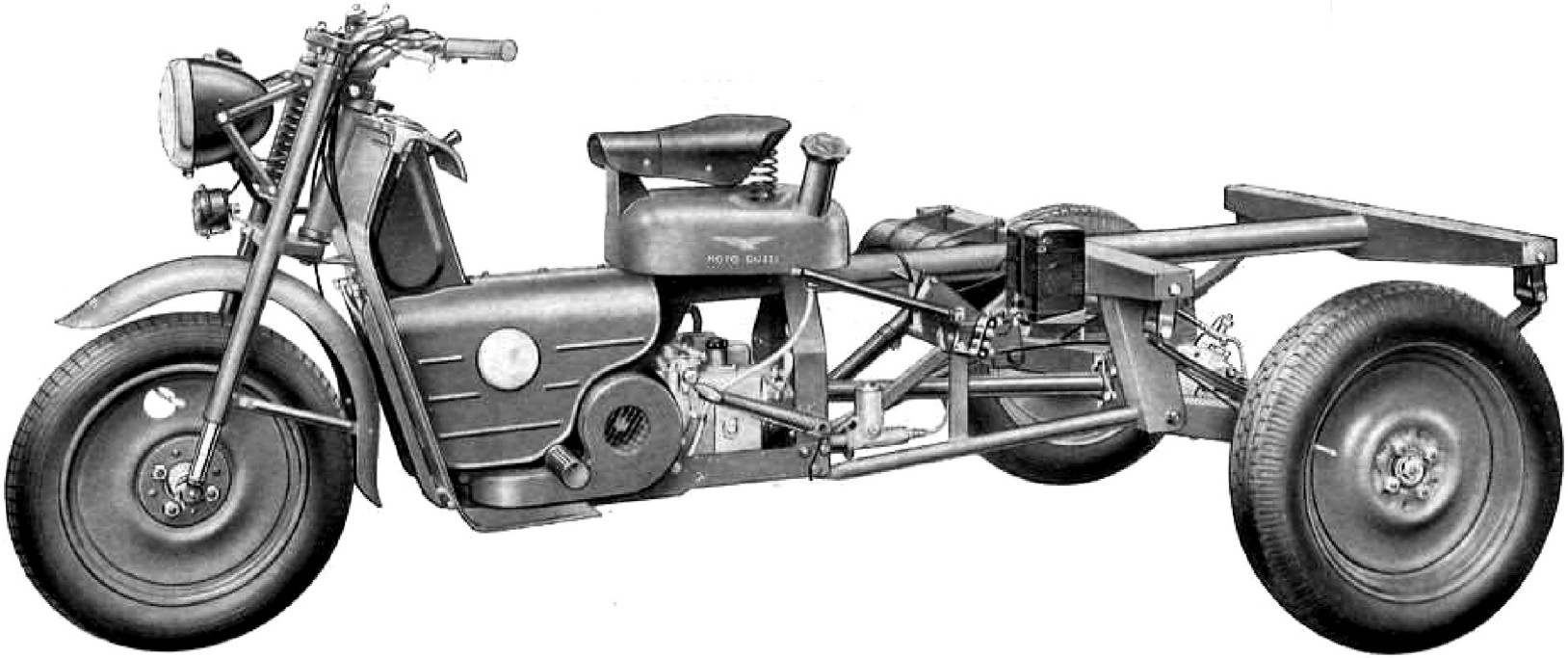

Fig. 3 - Mototelaio

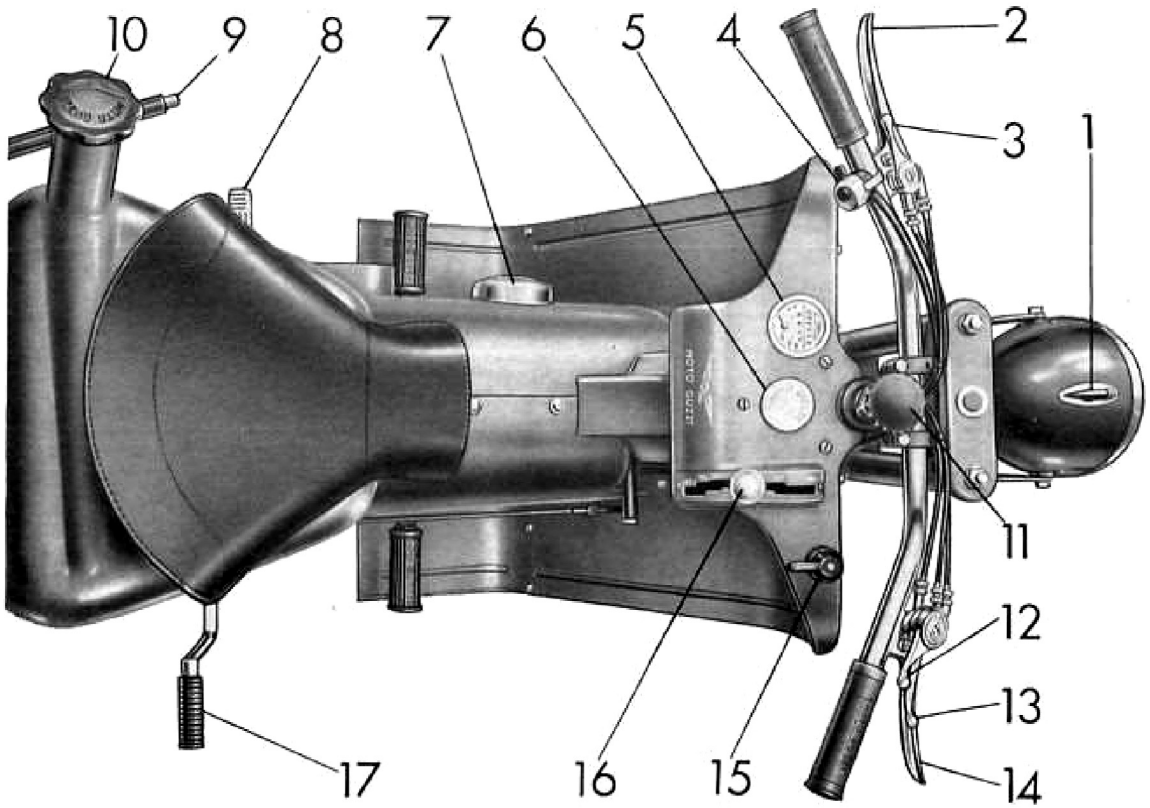

Fig. 4 - Mototelaio - Comandi ed accessori

1 - Chiave per impianto elettrico, avviamento motore e commutatore per luce città-campagna.
2 - Leva comando frizione.
3 - Manettino comando anticipo.
4 - Deviatore per luce anabbagliante e pulsante per avvisatore elettrico.
5 - Contachilometri.
6 - Tappo per serbatoio olio.
7 - Filtro aria per carburatore.
8 - Pedale per freni idraulici (posteriori).
9 - Leva a mano per freno di stazionamento.
10 - Tappo per serbatoio benzina.
11 - Pomolo comando frenasterzo.
12 - Manettino comando carburatore per l'avviamento del motore.
13 - Manettino comando gas.
14 - Leva freno anteriore.
15 - Deviatore per comando fanalini di direzione.
16 - Leva comando cambio.
17 - Pedale avviamento.

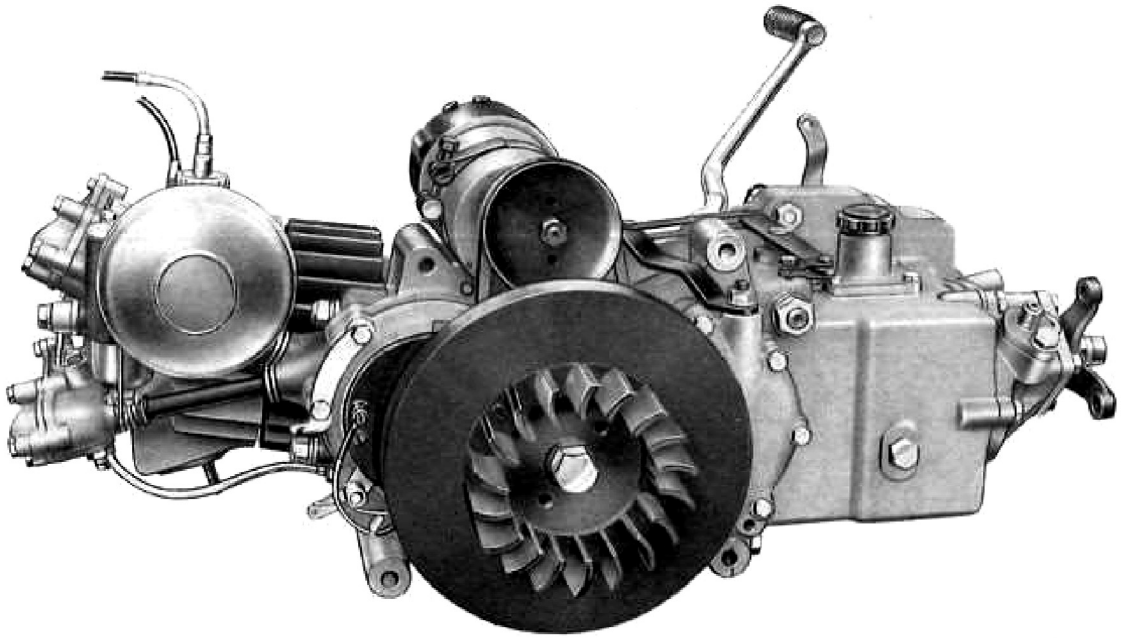

Fig. 5 - Lato sinistro

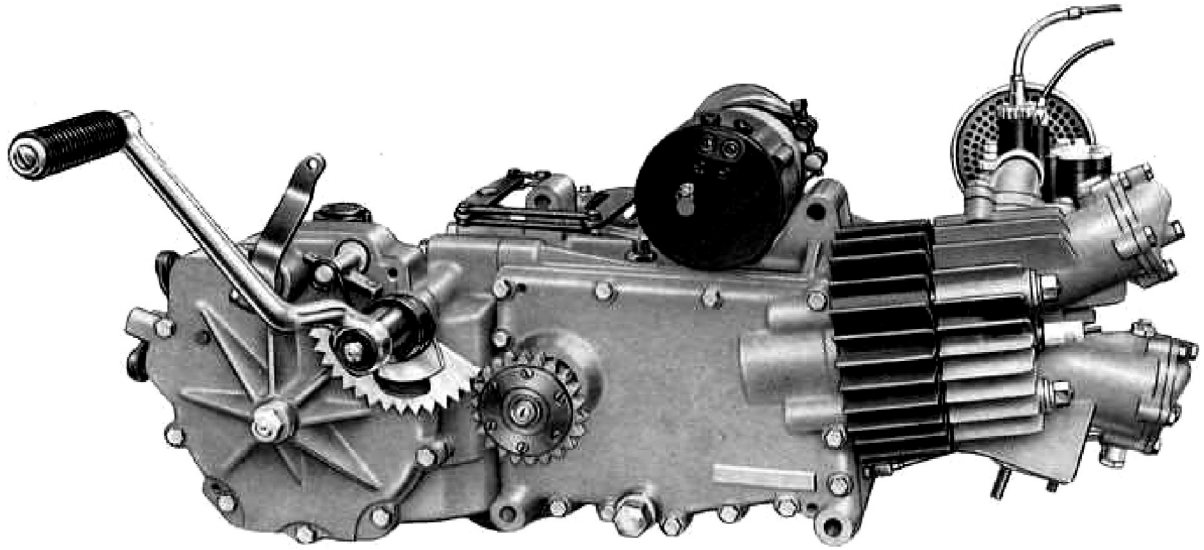

Fig. 6 - Lato destro

NORME PER LA RICHIESTA DEI PEZZI DI RICAMBIO

Nelle ordinazioni dei pezzi di ricambio si deve indicare chiaramente:

— Il numero della tavola nella quale si trova.

— Il numero di figura.

— Il numero d'ordinazione.

— La sua denominazione.

— Il quantitativo dei pezzi.

— I numeri del motore e telaio del motofurgoncino al quale il pezzo è destinato.

— Il nome e l'indirizzo del richiedente (chiaramente leggibile).

— Il mezzo di trasporto.

I pezzi originali portano inciso uno dei seguenti tre marchi di fabbrica, depositati a termine di legge:



GUZZI MOTO GUZZI MOTO GUZZI

INDICE DELLE TAVOLE

COMPLESSI	SOTTOCOMPLESSI	GRUPPI	SOTTOGRUPPI	TAVOLE
Motolelaio	Motore	Organi principali	Cilindro - Testa - Coperchi - Valvole	1
			Basamento e coperchi	2
			Albero motore - Biella - Pistone - Volano - Ventola	3
			Distribuzione	4
		Alimentazione e scarico	Serbatoio benzina - Carburatore - Tubo scarico - Silenziatore - Sella	5
		Lubrificazione	Tubazioni - Pompa olio - Valvola automatica	6
	Trasmissione	Innesto e avv.	Innesto e comando frizione - Avviamento motore	7
		Cambio	Scatola e coperchi del cambio	8
			Ingranaggi - Alberi del cambio - Comando cambio	9
		Trasmissione	Albero di trasmissione con giunti	10
		Ponte e differenziale	Ponte e scatola ruotismi del differenziale	11
			Semiassi e ruotismi del differenziale	12
	Telaio Ruote Freni	Telaio e sospensione posteriore	Telaio - Parafango anteriore - Cruscotto - Contachilometri - Pedane laterali	13
			Sospensione elastica posteriore	14
		Sospens. ant. e sterzo	Forcella anteriore - Sospensione elastica anteriore - Sterzo	15
			Manubrio e leve di comando	16
		Ruote	Ruota - Mozzo - Freno anteriore e comando	17
			Ruote - Mozzi - Freno di stazionamento e comando	18
			Freni idraulici posteriori e comando	19
	Impianto elettrico	Accensione Generatore illuminazione ed accessori	Bobina - Dinamo - Batteria - Faro - Tromba elettrica - Complessivo gruppi cavi - Comando ruttore	20
Carrozzeria	Cassone	Cassone ed accessori	Cassone - Cassette - Parafanghi posteriori - Portatarga - Deviatore - Fanalini di direzione - Scatola connessioni - Fanalino targa	21
Dotazione	Attrezzi	Comuni	Dotazione individuale	22

INDICE NUMERICO

N.° d'ordinazione	N. di Tav.	N. di Figura	N.° d'ordinazione	N. di Tav.	N. di Figura	N.° d'ordinazione	N. di Tav.	N. di Figura	N.° d'ordinazione	N. di Tav.	N. di Figura	N.° d'ordinazione	N. di Tav.	N. di Figura
DN 6	6	28	T 64 bis	21	24	TA 182	6	18	M 2353	3	25	24417 bis	15	48
DN 6	7	54	M 70 bis	15	50	T 188	6	51	T 2625 bis	19	30	24425	15	45
DN 6	13	15	T 71 bis	2	52	M 192	2	24	T 2685/1	16	11	24454/1	13	24
DN 6	17	16	T 71 bis	8	16	M 192 bis	6	17	T 2710	9	10	25055	8	44
RE 6	11	29	T 71 bis	9	26	M 192 A	2	25	T 5087	13	29	25066	7	32
DN 7	9	21	T 71 bis	11	24	M 192 A	8	47	T 5146	11	35	25137	5	11
DN 7	11	33	T 71 bis	14	22	M 192 A	11	47	T 5858 bis	21	54	25140	5	12
DN 7	13	20	T 71 bis	15	34	T 193 N	5	32	M 8068	4	20	25275	2	29
DN 7	14	11	T 71 bis	19	11	T 209 B	2	56	T 8091	13	23	25303	5	18
DN 7	17	24	T 71 bis	21	35	T 209 B	8	17	M 8133 D	7	70	25303	8	42
DN 7	21	56	T 85	9	16	T 209 B	14	23	M 8157	9	20	25303	19	19
RE 7	13	21	T 87 bis	1	21	T 209 B	15	35	T 8267	5	16	25303	20	36
RE 7	21	55	T 87 bis	7	48	T 220	15	40	T 8516	9	15	25312	10	12
DN 8	5	13	T 87 bis	11	10	T 234	5	33	T 8521	5	53	25341 ter	9	13
DN 8	7	45	T 87 bis	14	21	T 234	20	67	T 8521 bis	5	52	25341 ter	11	12
DN 8	11	39	T 87 bis	19	10	T 235	7	61	T 8521 ter	5	51	25573	21	51
DN 8	13	17	M 107 bis	5	47	T 235	17	15	T 8550 bis	16	14	25576	21	42
DN 8	18	39	M 108	7	30	TA 236	16	19	M 9070	6	50	25715/10	19	45
DN 8	19	28	TA 110	13	22	TA 237	19	80	M 9071	6	49	25715/14	19	36
DN 8	20	39	TA 110	15	51	T 0238	11	14	M 9072	6	48	25715/17	19	37
DN 8	21	23	M 121 bis	6	44	T 0238	14	27	M 9072 bis	6	47	25715/18	19	35
RE 8	2	21	T 129 bis	5	48	T 0238	15	47	T 9184 bis	3	10	25718	19	18
RE 8	11	40	T 129 bis	21	33	T 326 ter	5	15	T 9184 bis	9	32	25719	19	17
RE 8	13	18	T 134	13	13	T 2011	7	62	T 9260	11	53	25720	19	33
RE 8	18	40	T 136	8	30	M 2035	17	25	T 9362	17	11	25721	19	34
RE 8	19	29	T 136	13	14	M 2050	2	41	T 9602	22	12	25724	19	51
RE 8	20	40	M 136 bis	6	29	T 2062	2	22	T 9604 bis	22	14	25725/2	19	52
RE 8	21	26	M 136 bis	17	17	M 2062	12	11	T 9613/1	22	15	25726	19	49
DK 8	2	20	M 140	1	16	M 2063	12	10	10039 ter	21	37	25730	19	46
RE 9	2	16	M 140	9	24	M 2069	3	16	11046	7	63	25732	19	50
RE 10	10	13	M 140	11	28	T 2069 bis	6	27	11540	6	21	25740/10	18	30
RE 10	21	36	M 140	13	28	T 2069 bis	11	44	12183	2	57	25740/10	19	71
T 011 bis	2	59	M 145 ter	7	46	T 2070	6	26	12331 bis	5	14	25740/11	18	29
M 26	12	23	M 160 bis	9	14	T 2075 bis	11	11	12331 bis	21	25	25740/11	19	70
M 44	4	23	M 160 bis	10	11	T 2128 ter	15	31	T 13081 bis	11	49	25741	19	69
M 45	4	22	M 160 bis	19	16	M 2174	20	21	T 13081 bis	13	30	25741/1	19	68
T 58	8	37	M 172	20	44	M 2175	20	18	T 13149	7	66	25752	19	73
T 58	13	19	TA 175 G	5	36	M 2191	2	15	M 14058	9	49	25753	19	74
M 61 bis	1	30	TA 175 H	20	62	T 2213	19	12	T 16268	21	31	25753	19	74
M 61 bis	14	10	TA 180 ter	6	19	M 2314	1	31	24417	15	49	25770/4	18	26

N.° d'ordinazione	N. di Tav.	N. di Figura	N.° d'ordinazione	N. di Tav.	N. di Figura	N.° d'ordinazione	N. di Tav.	N. di Figura	N.° d'ordinazione	N. di Tav.	N. di Figura	N.° d'ordinazione	N. di Tav.	N. di Figura
25770/5	18	38	26094	7	36	26148	8	45	26256	6	25	26372	12	17
25770/6	18	37	26095	7	34	26150	9	40	26257	6	24	26373	12	18
25770/8	18	35	26097	7	33	26152	8	38	26259	6	22	26375	11	56
25770/9	18	34	26100	7	64	26153	8	39	26260	6	20	26376	11	58
25770/10	18	33	26101	8	18	26154	8	43	26262/1	6	14	26377	11	54
25770/11	18	28	26105	7	68	26155	10	15	26262/2	6	16	26378/1	11	57
25770/12	18	25	26106	7	77	26156	9	39	26263	6	15	26379	11	50
25770/13	18	24	26107	7	71	26156	12	22	26265	6	10	26380	11	52
25770/14	18	23	26108	7	69	26157	9	38	26270	5	10	26381	11	51
25771	18	20	26115	8	10	26160/1	13	42	26272/1	5	37	26382	12	21
25771/1	18	21	26116	8	28	26162	13	43	26273	5	38	26385	11	15
25771/2	18	22	26116/I	8	29	26164	8	32	26274	5	43	26386	11	16
25771/3	18	19	26117	9	56	26165	8	31	26275	5	17	26395	11	48
25771/4	18	18	26118	9	57	26166	7	33bis	26280	5	44	26396/1	11	17
25774/4	18	44	26121	8	22	26166	9	36	26283	5	49	26397/1	11	13
25774/5	18	45	26122	8	26	26166/1	11	55	26285	5	50	26398	11	18
26040/40051	2	10	26123	8	25	26166/2	9	35	26335	10	10	26399 D	12	12
26045	2	40	26124	8	24	26167	9	34	26339	10	19	26399 S	12	16
26046	2	39	26125	9	37	26168	9	33	26340	10	16	26400	11	23
26050	2	11	26126	9	45	26171	8	11	26341	10	14	26401	12	15
26051	2	12	26127	9	43	26174	8	14	26342	10	17	26402	12	13
26052	2	46	26128	9	63	26175	8	13	26343	10	18	26403	12	14
26053	2	47	26129	9	60	26176	8	12	26351/26352	11	27	26404	11	20
26053	8	27	26131	9	61	26177	8	15	26351/35225	11	45	26405	11	1'
26058	2	13	26132	9	59	26178	9	28	26352/35225	11	41	26406	11	2
26059	2	14	26133	9	58	26182	9	25	26353	11	34	26407	11	22
26061	2	53	26134	9	62	26185	9	23	26354	11	36	26417	13	10
26062	2	58	26135	9	54	26186	9	30	26354/1	11	37	26491	13	37
26065	3	21	26136	9	55	26187	9	64	26355	11	32	26493	13	36
26070	3	29	26137	9	50	26188	9	29	26356	11	42	26494	13	35
26071	3	28	26139	9	51	26189	9	31	26357	11	31	26500	13	33
26078	20	17	26140	9	52	26190	8	21	26358	11	30	26504/1	13	31
26080	7	37	26141	9	53	26191	8	40	26359	11	43	26505 D/S	13	32
26085	7	17	26142	9	47	26192	8	48	26362	12	19	26506	13	11
26088	7	47	26142/4	9	48	26194	9	17	26363	12	27	26507	13	12
26089	7	52	26143	9	46	26195	2	22	26364	12	28	26510	13	38
26091	7	50	26144	9	41	26197	9	11	26365	12	24	26511	13	39
26093	7	35	26146	9	42	26198	9	18	26366	12	25	26514	13	26
			26147/1	8	41	26200	9	19	26367	12	26	26517	13	27
						26203	9	12	26370/26371	12	20			

N.° d'ordinazione	N. di Tav.	N. di figura
26520	13	40
26531/26547	15	10
26531	15	11
26542	15	44
26543	15	46
26547/26552	15	22
26548/26552	15	23
26552	15	25
26554	15	24
26558	15	36
26559	15	17
[illegible]560	15	20
26561	15	15
26563	15	53
26565	15	19
26566	15	18
26567	15	14
26569	15	13
26570	15	12
26573	15	33
26574	15	27
26576	15	28
26577	15	29
26578	15	30
26579	15	32
26580	15	26
26582	15	52
26584	20	41
26590	13	16
26595	16	10
26597	15	38
26598	15	37
26599	16	16
26600	5	28
26601	5	29
26602	20	59
26603	7	56
26604	17	10
26610	14	20
26612	14	26
26613	14	25
26614	14	24
26615	14	30
26619	14	31
26620	14	29
26621	14	28
26623	14	15
26624	14	16
26625	14	14
26627	14	17
26628	14	18
26629	14	12
26630	14	13
26631	14	19
26636	17	40
26639	17	42
26640	17	41
26640	18	12
26641	17	38
26642	17	39
26643	17	37
26644	17	36
26645	17	35
26646	17	34
26648	17	22
26650	17	18
26655	17	44
26658	18	11
26661	18	13
26662	18	10
26670	19	13
26673/1	19	14
26674	19	15
26677	19	81
26677/1	19	31
26677/3	19	25
26677/4	19	26
26677/5	19	32
26677/6	19	24
26677/7	19	27
26677/8	19	23
26677/9	19	22
26677/10	19	44
26677/11	19	42
26677/12	19	41
26677/13	19	40
26677/14	19	38
26677/16	19	39
26677/17	19	21
26680	19	20
26682	19	53
26687	11	38
26690 D/S	19	54
26691/1 D/S	18	14
26692/1	19	60
26692/2	19	61
26692/3	19	67
26692/4	19	66
26692/5	19	65
26692/6	19	64
26692/7	19	63
26692/8	19	62
26693	19	75
26693/1	19	77
26693/2	19	78
26693/3	19	76
26694	19	55
26694/1	19	56
26694/5	19	79
26694/6	19	57
26694/7	19	72
26695	19	59
26695/1	19	58
26696/1 D/_	18	47
26696/4	18	53
26696/5	18	52
26697	18	50
26697/1	18	49
26697/2	18	48
26698	19	56
26698/1	18	57
26698/2	18	55
26698/3	18	54
26701	19	48
26702	19	47
26706	18	16
26707	18	17
26708	18	36
26709	18	42
26710	18	27
26710/1	18	31
26710/2	18	32
26711	18	43
26711/1	18	51
26720/1	18	15
26726	19	43
26726	20	71
26729	21	17
26732	21	11
26735	21	16
26736	21	32
26738	21	18
26739	21	40
26740/29	20	73
26742	20	26
26743	21	48
26744	21	49
26744/1	21	50
26745	20	43
26746	21	53
26747	20	38
26748	21	44
26750	13	47
26754	22	10
26755	22	21
26756	22	13
26757	22	16
T 30439	13	46
T 30441	13	45
T 30442	13	44
T 30759 bis	8	19
T 35095	17	29
T 35225	11	26
T 35226	11	25
T 35232	8	46
T 35232	11	46
T 35929	15	21
T 35946	15	16
36016	8	23
36018 bis	8	34
36018 A	8	33
36022	3	27
36022	13	41
36022	20	46
36202	5	34
36465	22	17
38002 bis	1	46
38007	1	38
38008	1	37
38009	1	40
38010/1	1	35
38011/1	1	36
38012	1	34
38013	1	33
38015 A	1	27
38015 S		
38017	1	32
38018	1	23
38019	1	25
38020	1	24
38021	1	26
38022	1	22
38023	1	18
38024	1	28
38024 bis	1	29

N.° d'ordinazione	N. di Tav.	N. di Figura	N.° d'ordinazione	N. di Tav.	N. di Figura	N.° d'ordinazione	N. di Tav.	N. di Figura	N.° d'ordinazione	N. di Tav.	N. di Figura	N.° d'ordinazione	N. di Tav.	N. di Figura
38026	1	17	38134/1	20	55	38258	6	37	38740 ter	17	14	39233	7	38
38026	2	28	38137	4	17	38258 bis	6	39	38742	7	60	39500	15	43
38028	1	19	38138/1	4	11	38259	6	31	38745	20	70	39501	15	42
38029	1	20	38138/2	4	12	38260	6	40	38746	20	61	39502	15	41
38033	1	14	38138/3	4	14	38261	6	41	38747	5	35	39503/1	15	39
38033	6	13	38138/4	4	13	38262	6	38	38748	20	63	40001/40003	1	12
38034	1	13	38139	4	10	38262 bis	6	34	38773	20	50	40001/40005	1	10
38034	6	12	38163	6	23	38264	6	30	38779	20	37	40002	1	44
38038	1	49	38164/1	13	25	38357	8	20	38788	21	47	40003 R	1	42
38043	4	19	38168	6	11	38387	13	34	38792	21	43	40004 R	1	43
38045	4	21	38182 A	6	33	38387	18	41	38804	22	11	40005	1	39
38046	4	18	38184	6	42	38438	20	24	38808	22	18	40006	1	41
38053	2	44	38184/1	6	46	38440/1	20	23	39035	1	11	40020	1	
38070	2	32	38184/2	6	45	38470	5	20	39051 bis	2	35	40027	1	47
38072	2	33	38184/3	6	43	38471 D/S	5	23	39106	3	30	40028	1	48
38076	2	23	38185	2	50	38472	5	19	39110 B	3	18	40039	1	50
38081	2	26	38186	2	51	38555	17	43	39110 M			40040	1	45
38082	2	27	38188 A	2	49	38563	17	33	39111	3	19	40051	2	36
38083	2	54	38196/1	7	15	38564	17	20	39112	3	20	40052	2	42
38086	2	43	38199/5	7	43	38565	17	21	39113	3	17	40053	2	31
38087	2	45	38199/6	7	41	38568	17	23	39164	2	48	40054	8	35
38096/2	2	55	38199/7	7	42	38569	17	26	39189	7	39	40055	8	36
38105	3	14	38200 bis/1	7	44	38570	17	31	39190	7	21	40056	2	34
38106	3	12	38203	7	49	38570 bis	17	19	39191	7	18	40075	2	18
38107	3	22	38206	7	51	38678	9	27	39192	7	11	40076	2	19
38108	3	11	38207	7	55	38728 D/S	16	12	39193	7	12	40077	2	17
38117	3	24	38208	7	53	38730	16	15	39194/38116	7	14	40088/1	2	30
38118	3	31	38215	7	65	38731	16	18	39196	7	16	40102	3	23
38120	3	26	38215/B	7	76	38733 bis	16	17	39198	7	13	40103/1	3	13
38121	3	34	38216	7	72	38735	7	57	39199	7	20	40107	3	15
38122	3	33	38217	7	75	38735	17	12	39219	7	23	40120	4	16
38123	3	32	38217/1	7	74	38736	7	58	39220	7	27	40122	4	15
38126	4	28	38217/2	7	73	38736	17	13	39221	7	31	40124	4	24
38127	4	25	38223	7	67	38738	5	30	39222	7	26	40125	4	29
38128	4	26	38228	7	22	38738	20	68	39223	7	25	40152/5	5	46
38129	2	38	38232/1	7	10	38739	5	31	39224	7	29	40153	5	45
38130	2	37	38234/1	9	44	38739	20	69	39225	7	28	40191	7	19
38131	4	27	38255	6	32	38740 bis	16	13	39226	7	24	40430	17	27
38133/1	20	56	38256	6	36	38740 ter	7	59	39232	7	40	40432	17	28
			38257	6	35									

N.° d'ordinazione	N. di Tav.	N. di Figura
40333	17	32
40435	17	30
40480	20	15
40482	20	19
40484	20	20
40484 bis	20	16
40486	20	12
40487	20	22
40490	20	64
40492	20	49
40494	20	48
40495	20	47
40523/1	20	65
40523/2	20	66
40525	20	60
40530	20	27
Copertina per sella	5	21
Molla sotto sella	5	22
Coprifilo per guaina	18	46
Cassone	21	10
Sponda laterale destra	21	12
Sponda ribaltabile posteriore	21	13
Sponda laterale sinistra	21	14
Sponda anteriore	21	15
Copiglia per fissaggio chiavistello	21	19
Rosetta per spina tenuta chiavistello	21	20
Spina tenuta chiavistello	21	21
Chiavistello chiusura sponda posteriore	21	22
Bullone fissaggio sponda al cassone	21	27
Copiglia per spine fissaggio sponda poster.	21	28
Rosetta per spine fissaggio sponda posteriore	21	29
Spina fissaggio sponda poster.	21	30
Listello stoffa per bullone fissaggio cassone al telaio	21	34
Dado per bullone fissaggio porta targa	21	38
Rosetta per bullone fissaggio porta targa	21	39
Libretto istruzioni	22	20
MNKE 3/2 X	20	13
CE 4 L	20	58
6 V 2/3 W	21	41
6 V 3 W	21	45
6 V 5 W	20	32
6 V 5 W	21	52
6 V 15 W	21	46
6 V 25/25 W	20	31
F 11	5	25
12 V 3 W	20	33
MA 19 BS 1/3562	5	27
MA19BS1/3562/F11	5	24
DN20C45/6-2200D	20	14
MVA 22/500-3	20	57
S 20/121	20	52
S 20/122	20	54
S 20/123	20	53
B 101 D	20	25
CW 225 B	20	28
S 302/30 A	20	51
2127	5	39
2139	5	42
2140	5	40
3038	5	26
3199	20	29
4012	20	34
8041	20	35
95055-25	20	10
95115-4	20	11
Raccordo ad occhio per attacco tubazione al carburatore	5	41
Tromba elettrica	20	42
Batteria	20	45
Getto di scorta	22	19
Rosetta per bullone attacco faro	20	30
Bullone sinistro per attacco faro ai bracci forcella	20	72

TAVOLE PEZZI DI RICAMBIO

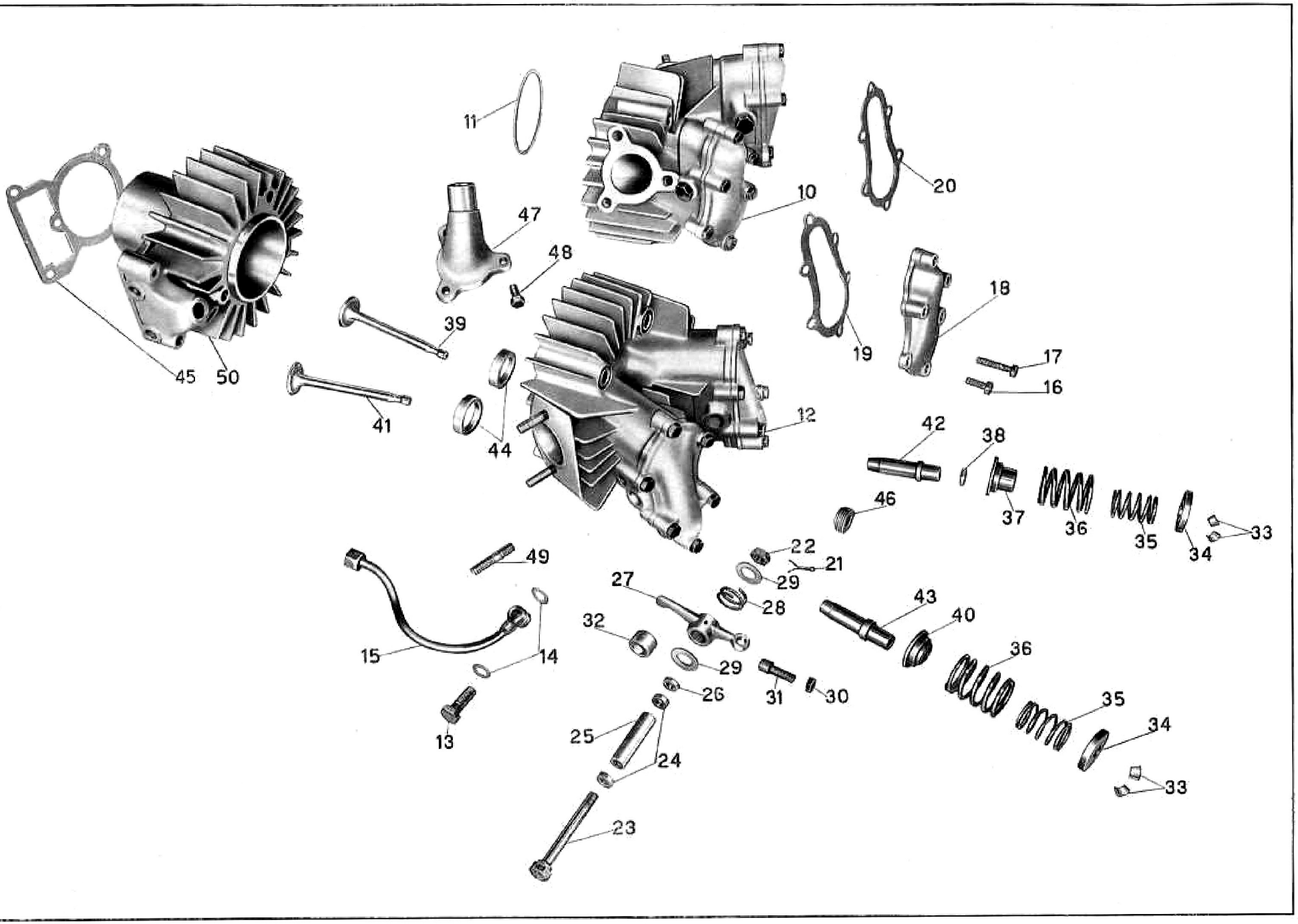
11
10
20
47
48
18
39
19
17
16
45
50
41
44
12
42
38
46
37
36
35
34
33
49
22
21
29
27
28
43
40
32
15
14
29
36
31
30
26
35
25
34
24
13
33
23

Tavola 1

Tavola 1

Complesso : Mototelaio — **Gruppo** : Organi principali

Sottocomplesso: Motore — **Sottogruppo:** Cilindro - Testa - Valvole

N. Figura	Numero d'ordinazione	DENOMINAZIONE	Quantità	Indicazioni suppletive
10	40001/40005	**Testa** del motore completa (comprende i pezzi: 12 - 21 - 22 - 23 - 24 - 25 - 26 - 27 - 28 - 29 - 30 - 31 - 33 - 34 - 35 - 36 - 37 - 38 - 39 - 40 - 41)	1	
11	39035	**Guarnizione** fra testa e cilindro	1	
12	40001/40003	**Testa** del motore completa di ghiere, guida valvole, coperchi (comprende i pezzi: 16 - 17 - 18 - 19 - 20 - 42 - 43 - 44 - 46 - 49)	1	
13	38034	**Bullone** cavo per attacco tubazione ricupero olio dalla testa al basamento .	1	
14	38033	**Guarnizione** per bullone cavo attacco tubazione ricupero olio dalla testa al basamento	2	
15	40020	**Tubazione** ricupero olio dalla testa al basamento	1	
16	M 140	**Vite** corta per coperchi testa motore	6	6 MA × 17
17	38026	**Vite** lunga per coperchi testa motore	6	6 MA × 29
18	38023	**Coperchio** sulla testa	2	
19	38028	**Guarnizione** per coperchio testa (lato aspirazione)	1	
20	38029	**Guarnizione** per coperchio testa (lato scarico)	1	
21	T 87 bis	**Copiglia** sui perni per spinotti bilancieri	2	1,5 × 20
22	38022	**Dado** sui perni per spinotti bilancieri	2	7 MA
23	38018	**Perno** per spinotti bilancieri	2	
24	38020	**Anello** per tenuta olio per perni bilancieri	4	
25	38019	**Spinotto** per bilancieri	2	
26	38021	**Distanziatore** sui perni bilancieri	2	
27	38015 A	**Bilanciere** aspirazione completo di boccola	1	
	38015 S	**Bilanciere** scarico completo di boccola	1	
28	38024	**Molla** per bilancieri aspirazione e scarico	2	
29	38024 bis	**Rosetta** per bilancieri aspirazione e scarico	4	12,2 × 21,5 × 1
30	M 61 bis	**Dado** per vite con nicchia sui bilancieri	2	7 MA
31	M 2314	**Vite** con nicchia sui bilancieri	2	
32	38017	**Boccola** per bilancieri aspirazione e scarico	2	
33	38013	**Mezzi** collarini di tenuta piattelli superiori valvole	4	
34	38012	**Piattello** superiore per molle valvole	2	
35	38010/1	**Molla** interna per valvole	2	
36	38011/1	**Molla** esterna per valvole	2	
37	38008	**Piattello** inferiore per molle valvola aspirazione	1	
38	38007	**Guarnizione** tenuta olio sul piattello inferiore valvola aspirazione . . .	1	
39	40005	**Valvola** aspirazione	1	
40	38009	**Piattello** inferiore per molle valvola scarico	1	
41	40006	**Valvola** scarico	1	
42	40003/R	**Guida** valvola aspirazione	1	
43	40004/R	**Guida** valvola scarico	1	

(segue)

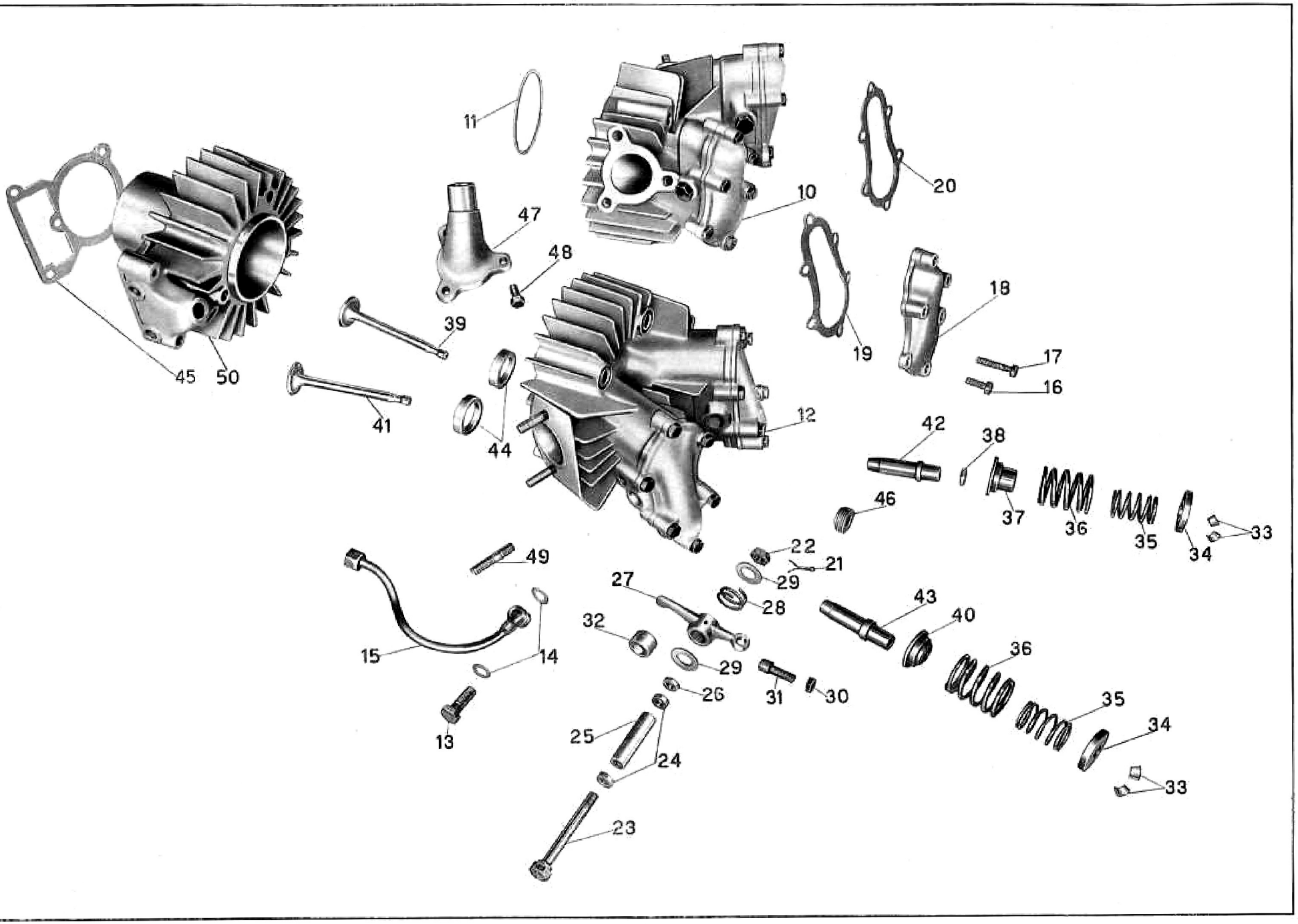
11
10
20
47
48
18
39
19
17
16
45
50
41
44
12
42
38
46
37
36
35
34
33
49
22
21
29
27
28
43
40
32
15
14
29
36
31
30
26
35
25
34
24
13
33
23

Tavola 1

Tavola 1

Complesso : Mototelaio **Gruppo** : Organi principali

Sottocomplesso: Motore **Sottogruppo:** Cilindro - Testa - Valvole

N. Figura	Numero d'ordinazione	DENOMINAZIONE	Quantità	Indicazioni suppletive
44	**40002**	**Ghiera** per sede valvole	2	
45	**40040**	**Guarnizione** tra cilindro e basamento	1	
46	**38002 bis**	**Ghiera** per sede candela	1	
47	**40027**	**Pipa** aspirazione	1	
48	**40028**	**Bullone** fissaggio pipa aspirazione alla testa	3	7 MA × 17
49	**38038**	**Prigioniero** sulla testa per attacco silenziatore	2	7 MA × 37
50	**40039**	**Cilindro**	1	

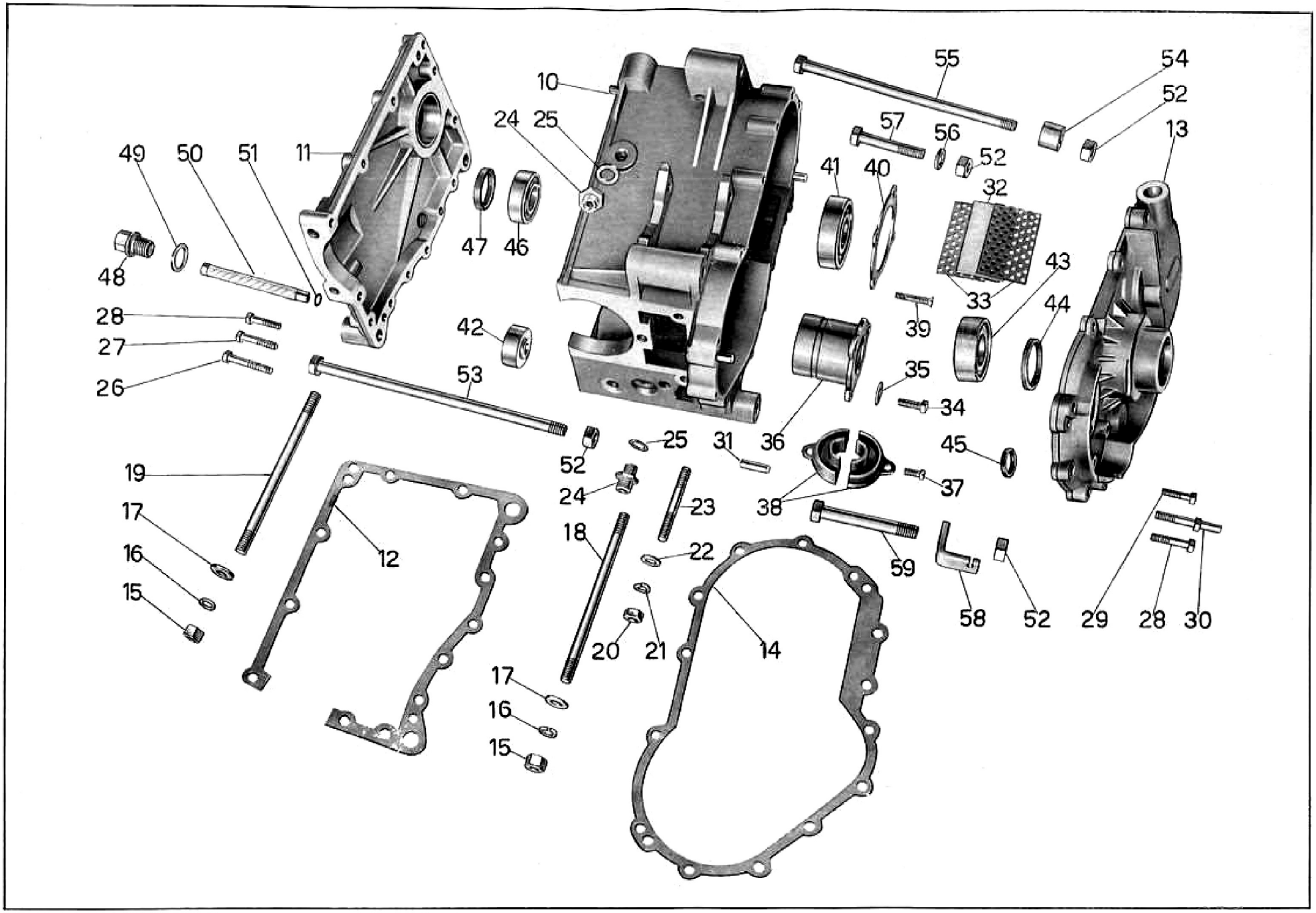
10
11
12
13
14
15
16
17
18
19
20
21
22
23
24
25
26
27
28
29
30
31
32
33
34
35
36
37
38
39
40
41
42
43
44
45
46
47
48
49
50
51
52
53
54
55
56
57
58
59

Tavola 2

Tavola 2

Complesso : Mototelaio — **Gruppo** : Organi principali

Sottocomplesso: Motore — **Sottogruppo:** Basamento e coperchi

N. Figura	Numero d'ordinazione	DENOMINAZIONE	Quantità	Indicazioni supplettive
10	26040/40051	**Basamento** motore completo di boccole e spine	1	
11	26050	**Coperchio** basamento lato avviamento	1	
12	26051	**Guarnizione** per coperchio basamento lato avviamento	1	
13	26058	**Coperchio** basamento lato volano	1	
14	26059	**Guarnizione** per coperchio basamento lato volano	1	
15	M 2191	**Dado** per tiranti fissaggio cilindro e testa	3	
16	RE 9	**Rosetta** per tiranti fissaggio cilindro e testa	3	
17	40077	**Rosetta** per tiranti fissaggio cilindro e testa	3	
18	40075	**Tirante** sul basamento fissaggio cilindro e testa	1	
19	40076	**Tirante** sul coperchio lato avviamento fissaggio cilindro e testa	2	
20	DK 8	**Dado** coronato per prigionieri fissaggio cilindro	2	
21	RE 8	**Rosetta** elastica per prigionieri fissaggio cilindro	2	
22	T 2062	**Rosetta** per prigionieri fissaggio cilindro	2	
23	38076	**Prigioniero** fissaggio cilindro	2	
24	M 192	**Raccordo** sul basamento per ricupero olio dalla testa al basamento e per sfiatatoio	2	
25	M 192 A	**Guarnizione** fibra per raccordi sul basamento	2	
26	38081	**Vite** lunga fissaggio coperchio lato avviamento al basamento	2	
27	38082	**Vite** media fissaggio coperchio lato avviamento al basamento	10	
28	38026	**Vite** corta fissaggio coperchio lato avviamento e coperchio lato volano al basamento	12	
29	25275	**Vite** corta fissaggio coperchio lato volano al basamento	2	
30	40088/1	**Colonnetta** fissaggio coperchio lato volano e porta levetta ruttore	1	
31	40053	**Spine** di riferimento sul basamento	4	
32	38070	**Retina** per filtro olio nel basamento	1	
33	38072	**Piastrina** tenuta filtro olio nel basamento	2	
34	40056	**Bullone** fissaggio boccola nel basamento per albero motore	3	
35	39051 bis	**Rosetta** di sicurezza sulla boccola per albero motore	3	
36	40051	**Boccola** nel basamento per albero motore	1	
37	38130	**Vite** fissaggio boccola in due metà al basamento	2	
38	38129	**Boccola** in due metà sull'albero camme	1	
39	26046	**Vite** fissaggio flangia tenuta cuscinetto	4	
40	26045	**Flangia** tenuta cuscinetto a sfere per albero frizione	1	
41	M 2050	**Cuscinetto** a sfere per albero frizione	1	25 × 62 × 17
42	40052	**Boccola** di guida albero camme	1	
43	38086	**Cuscinetto** a rulli sul coperchio lato volano per albero motore	1	25 × 52 × 18
44	38053	**Guarnizione** sul coperchio lato volano per albero motore	1	
45	38087	**Guarnizione** sul coperchio lato volano per albero a camme	1	

(segue)

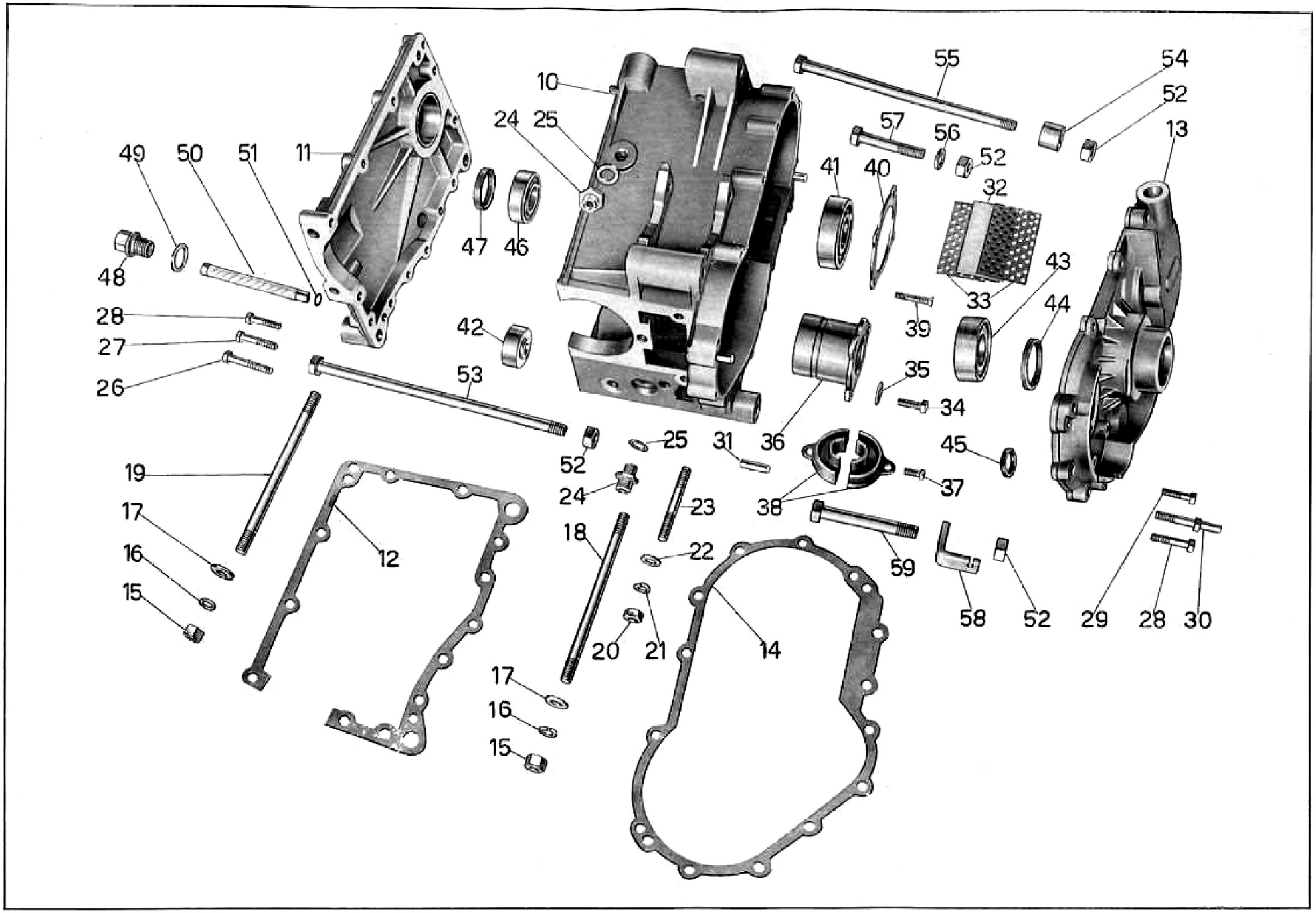
10
11
12
13
14
15
16
17
18
19
20
21
22
23
24
25
26
27
28
29
30
31
32
33
34
35
36
37
38
39
40
41
42
43
44
45
46
47
48
49
50
51
52
53
54
55
56
57
58
59

Tavola 2

Tavola 2 **Complesso** : Mototelaio **Gruppo** : Organi principali

Sottocomplesso: Motore **Sottogruppo:** Basamento e coperchi

N. entra	Numero d'ordinazione	DENOMINAZIONE	Quantità	Indicazioni supplettive
46	26052	**Cuscinetto** a rulli sul coperchio lato avviamento per albero frizione . .	1	20 × 47 × 14
47	26053	**Anello** di tenuta sul coperchio lato avviamento	1	Angus 28 × 38 × 7
48	39164	**Tappo** per filtro olio [illegible] completo di molla	1	
49	38188 A	**Guarnizione** sul tap [illegible] nel basamento	1	
50	38185	**Filtro** olio n [illegible]	1	
51	38186	**Guarnizione** per [illegible]	1	
52	T 71 bis	**Dado** per bulloni inferiori e supe[illegible]elaio	4	
53	26061	**Tirante** inferiore anteriore fissaggio	1	
54	38083	**Distanziatore** fra basamento e telaio sul [illegible]riore posteriore . . .	1	
55	38096/2	**Tirante** inferiore posteriore fissaggio motore al telaio	1	
56	T 209 B	**Rosetta** sul bullone posteriore superiore fissaggio motore al telaio . . .	1	
57	12183	**Bullone** posteriore superiore fissaggio motore al telaio	1	
58	26062	**Squadretta** fermo guaina frizione sul bullone anteriore superiore . . .	1	
59	T 011 bis	**Bullone** anteriore superiore fissaggio motore al telaio	1	

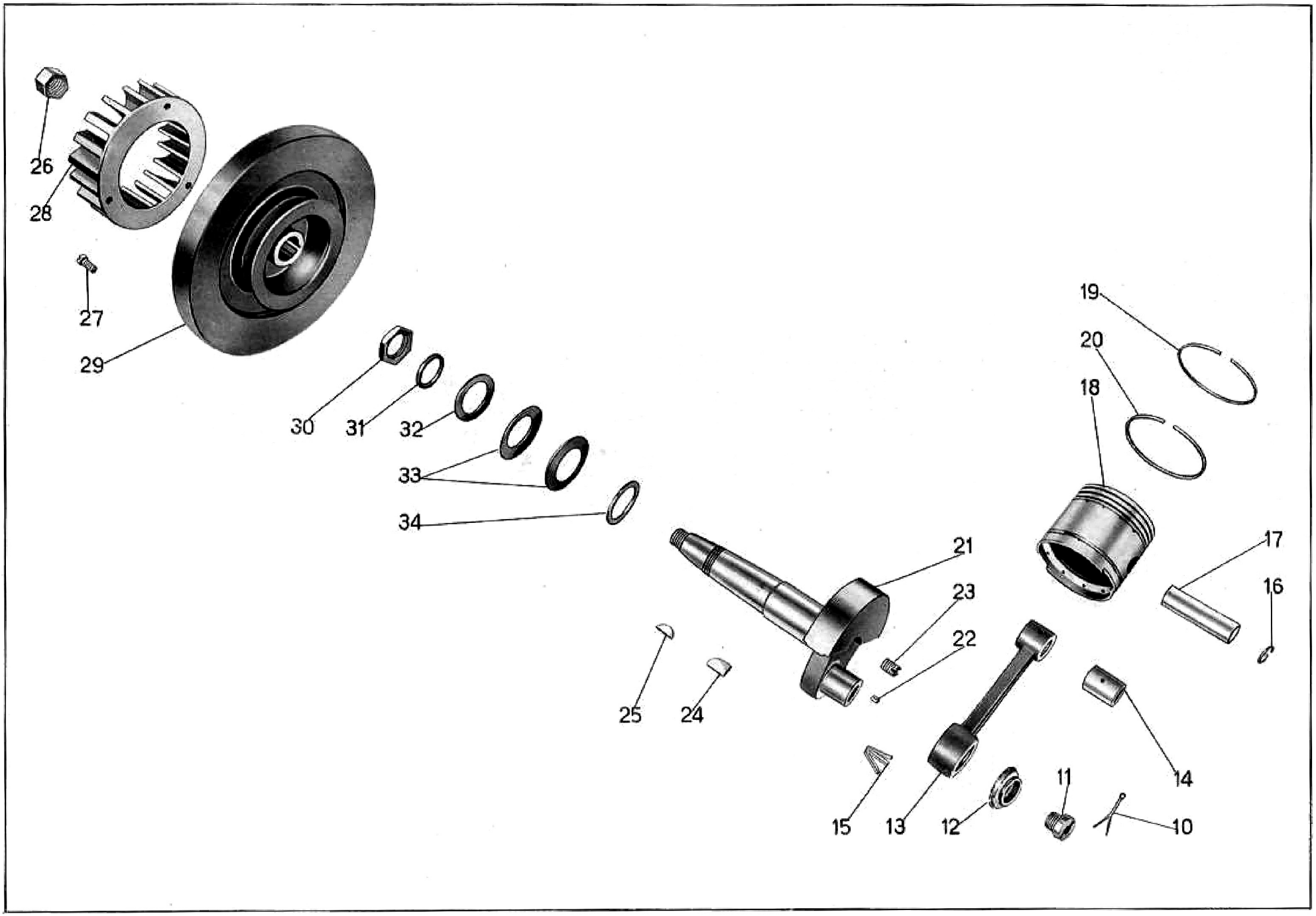
26
28
27
29
30
31
32
33
34
19
20
18
21
23
22
25
24
17
16
15
13
12
11
14
10

Tavola 3

Tavola 3 **Complesso** : Mototelaio **Gruppo** : Organi principali

Sottocomplesso: Motore **Sottogruppo:** Albero motore - Biella - Pistone - Volano - Ventola

N. Figura	Numero d'ordinazione	DENOMINAZIONE	Quantità	Indicazioni suppletive
10	T 9184 bis	**Copiglia** ferma tappo sull'albero motore	1	
11	38108	**Tappo** sull'albero motore	1	
12	38106	**Flangia** tenuta biella sull'albero motore	1	
13	40103/1	**Biella** completa di boccola	1	
14	38105	**Boccola** per biella	1	
15	40107	**Rullo** ad ago per biella	31	Ø 2,5 × 19,8
16	M 2069	**Molla** di fermo spinotto per pistone	2	
17	39113	**Spinotto** per pistone	1	
18	39110 B 39110 M	**Borgo** **Mondial** } **Pistone**	1	
19	39111	**Fascia** elastica	3	
20	39112	**Fascia** elastica raschiaolio	1	
21	26065	**Albero** motore	1	
22	38107	**Grano** di fermo flangia tenuta biella	1	
23	40102	**Tappo** ber albero motore	1	
24	38117	**Chiavella** sull'albero motore per pignone	1	
25	M 2353	**Chiavella** sull'albero motore per volano motore	1	
26	38120	**Dado** per bloccaggio volano motore	1	
27	36022	**Vite** fissaggio ventola al volano motore	3	
28	26071	**Ventola** sul volano motore	1	
29	26070	**Volano** motore	1	
30	39106	**Dado** di bloccaggio sull'albero motore	1	
31	38118	**Anello** distanziatore fra pignone e cuscinetto	1	
32	38123	**Anello** distanziatore tra le rosette « Belleville » e pignone	1	
33	38122	**Rosetta** « Belleville » sull'albero motore	2	
34	38121	**Rosetta** di spinta per albero motore	1	

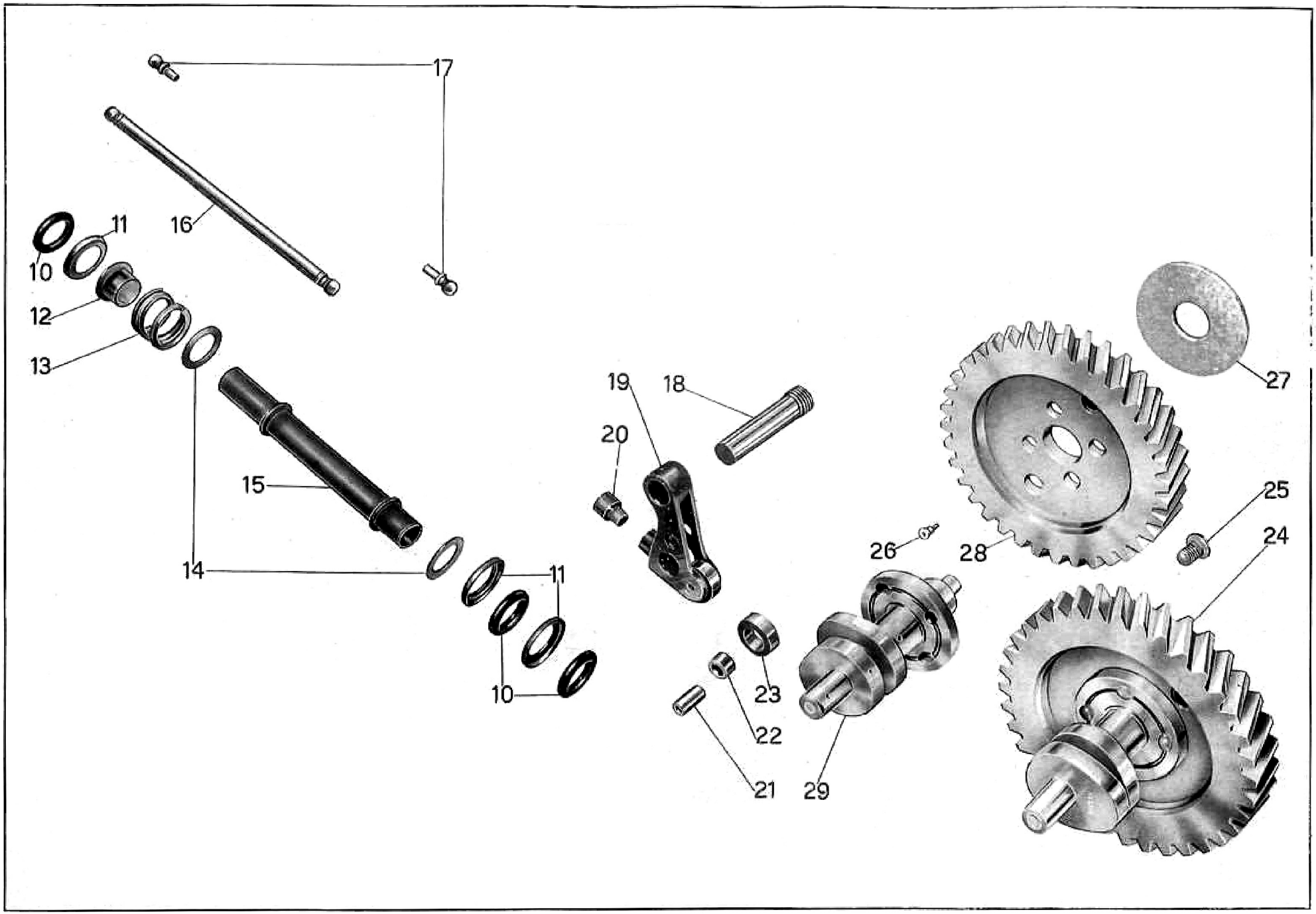

Tavola 4

Tavola 4 **Complesso** : Mototelaio **Gruppo** : Organi principali
Sottocomplesso: Motore **Sottogruppo:** Distribuzione

N. Figura	Numero d'ordinazione	DENOMINAZIONE	Quantità	Indicazioni suppletive
10	38139	**Anello** di tenuta olio sul tubo copriastina	6	
11	38138/1	**Scodellino** per guarnizioni del tubo copriastina	6	
12	38138/2	**Anello** per guida molla sul tubo copriastina	2	
13	38138/4	**Molla** per tubo copriastina	2	
14	38138/3	**Rosetta** per appoggio molla e scodellino sul tubo copriastina	4	
15	40122	**Tubo** copriastina	2	
16	40120	**Astina** comando bilancieri	2	
17	38137	**Pasticca** sulle astine comando bilancieri	4	
18	38046	**Perno** per levette aspirazione e scarico	2	
19	38043	**Levetta** per camma aspirazione e scarico	2	
20	M 8068	**Pasticca** per levetta aspirazione e scarico	2	
21	38045	**Perno** per rullo levette aspirazione e scarico	2	
22	M 45	**Boccola** per rulli levette aspirazione e scarico	2	
23	M 44	**Rullo** per levette aspirazione e scarico	2	
24	40124	**Albero** delle camme completo (comprende i pezzi: 25 - 26 - 28 - 29)	1	
25	38127	**Vite** fissaggio ingranaggio all'albero camme	4	7 MA × 12
26	38128	**Spina** di fermo feltro sull'ingranaggio	2	
27	38131	**Anello** feltro per ingranaggio albero camme	1	
28	38126	**Ingranaggio** sull'albero camme	1	
29	40125	**Albero** camme	1	

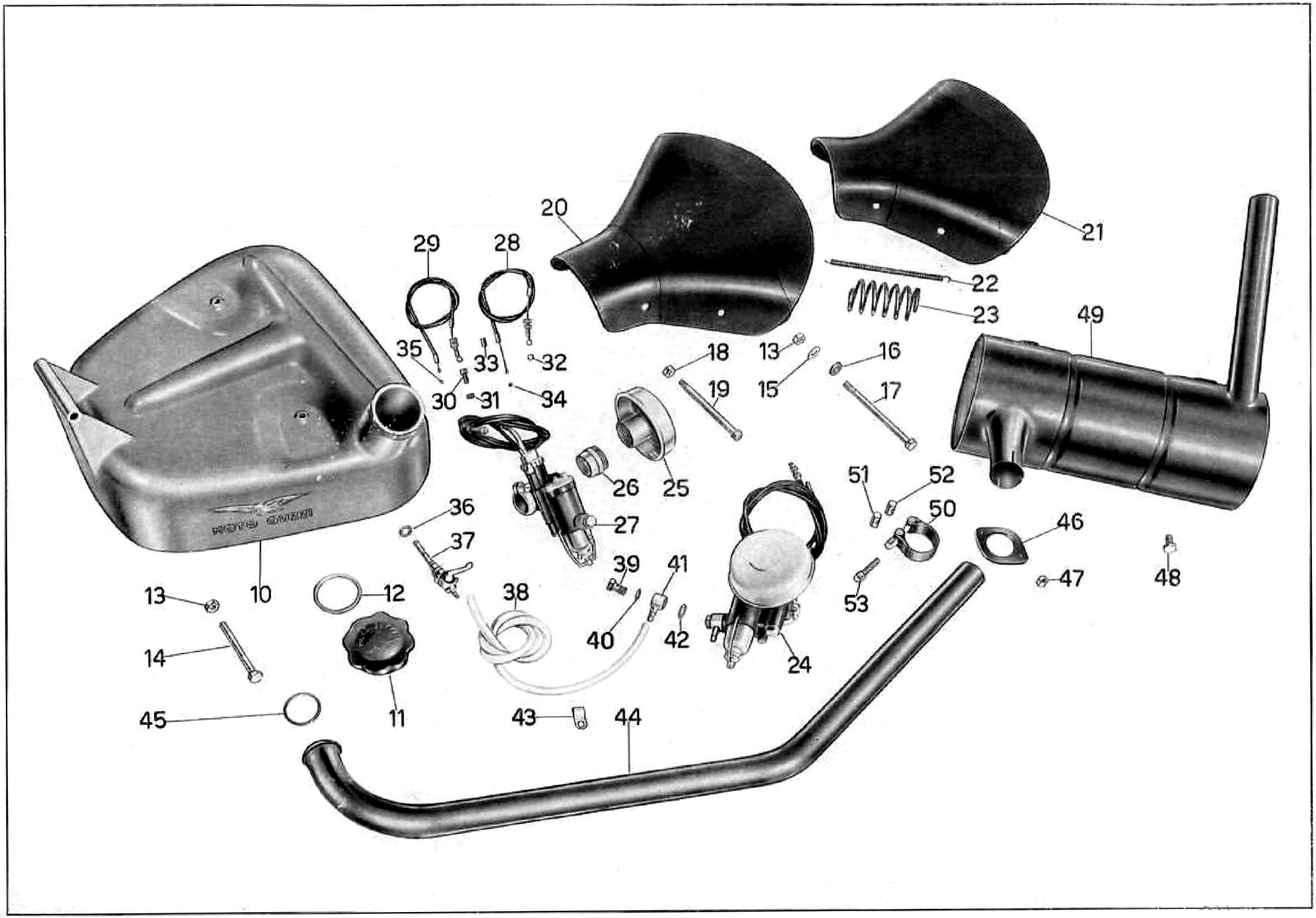
10
11
12
13
14
15
16
17
18
19
20
21
22
23
24
25
26
27
28
29
30
31
32
33
34
35
36
37
38
39
40
41
42
43
44
45
46
47
48
49
50
51
52
53

Tavola 5

Tavola 5 **Complesso** : Mototelaio **Gruppo** : Alimentazione e scarico
Sottocomplesso: Motore **Sottogruppo:** Serbatoio benzina - Carburatore - Tubo scarico - Silenziatore - Sella

N. Figura	Numero d'ordinazione	DENOMINAZIONE	Quantità	Indicazioni suppletive
10	26270	**Serbatoio** benzina	1	
11	25137	**Tappo** per serbatoio benzina	1	
12	25140	**Guarnizione** per tappo serbatoio benzina	1	
13	DN 8	**Dado** per bullone fissaggio serbatoio e sella parte posteriore	3	
14	12331 bis	**Bullone** fissaggio serbatoio parte anteriore	1	
15	T 326 ter	**Rosetta** per bulloni fissaggio serbatoio e sella parte posteriore	2	
16	T 8267	**Rosetta** sul serbatoio per bulloni fissaggio serbatoio e sella	4	
17	26275	**Bullone** fissaggio serbatoio parte posteriore e sella	2	
18	25303	**Dado** per bullone fissaggio sella parte anteriore	1	
19	38472	**Bullone** fissaggio sella parte anteriore	1	
20	38470	**Sella**	1	
21		**Copertina** per sella	1	
22		**Molla** sotto sella	13	Il n. delle molle varia da 13 a 15
23	38471 D/S	**Molla** laterale per sella	2	
24	MA 19BS1/3562/F11	**Carburatore** completo di trasmissione e filtro	1	Forniti dalla Ditta Dell'Orto.
25	F 11	**Filtro** aria per carburatore	1	
26	3038	**Raccordo** per attacco filtro al carburatore	1	
27	MA 19BS1/3562	**Carburatore**	1	
28	26600	**Trasmissione** completa comando gas	1	
29	26601	**Trasmissione** completa comando avviamento	1	
30	38738	**Vite** tendifilo per trasmissioni comando gas e avviamento	2	
31	38739	**Ghiera** zigrinata per viti tendifilo trasmissioni	2	
32	T 193 N	**Capocorda** per cavi gas e avviamento sul carburatore	2	
33	T 234	**Copriguaina** per trasmissioni gas e avviamento	4	
34	36202	**Capocorda** per trasmissioni comando gas parte carburatore	1	
35	38747	**Capocorda** per trasmissioni comando avviamento parte carburatore	1	
36	TA 175 G	**Guarnizione** per rubinetto benzina	2	
37	26272/1	**Rubinetto** benzina	1	
38	26273	**Tubazione** benzina	1	
39	2127	**Bullone** forato attacco tubazione al carburatore	1	
40	2140	**Guarnizione** piccola tubazione attacco raccordo tubazione	1	
41		**Raccordo** ad occhio tubazione al carburatore	1	
42	2139	**Guarnizione** grande bullone forato attacco raccordo tubazione	1	
43	26274	**Fascetta** fissaggio tubazione benzina	1	
44	26280	**Tubo** scarico	1	
45	40153	**Guarnizione** per tubo scarico	1	
46	40152/5	**Flangia** per tubo scarico	1	

(segue)

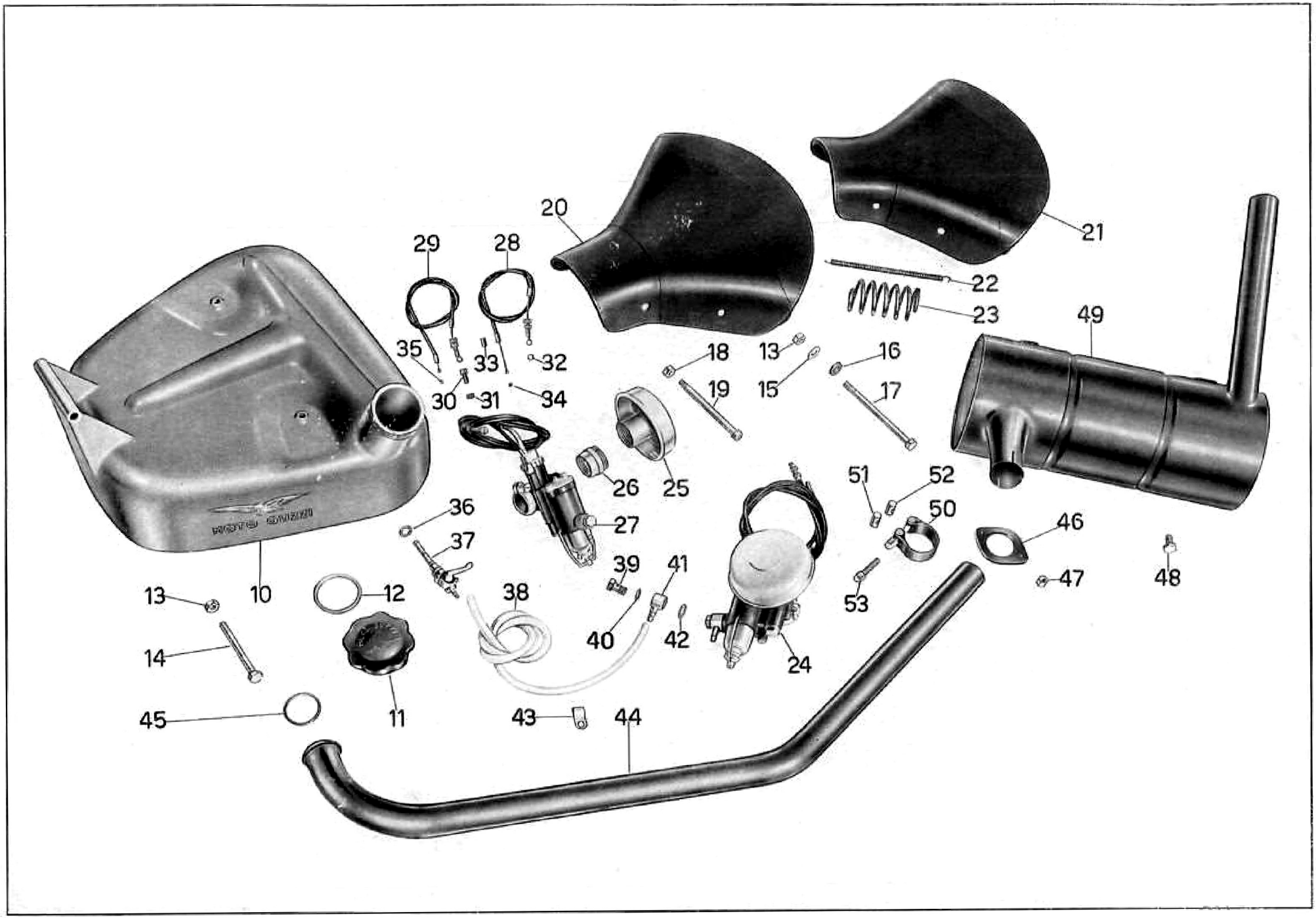
10
11
12
13
14
15
16
17
18
19
20
21
22
23
24
25
26
27
28
29
30
31
32
33
34
35
36
37
38
39
40
41
42
43
44
45
46
47
48
49
50
51
52
53

Tavola 5

Tavola 5 **Complesso** : Mototelaio **Gruppo** : Alimentazione e scarico
Sottocomplesso: Motore **Sottogruppo:** Serbatoio benzina - Carburatore - Tubo scarico - Silenziatore - Sella

N. Figura	Numero d'ordinazione	DENOMINAZIONE	Quantità	Indicazioni suppletive
47	M 107 bis	**Dado** fissaggio tubo scarico alla testa	2	
48	T 129 bis	**Bullone** fissaggio silenziatore al telaio	2	
49	26283	**Silenziatore**	1	
50	26285	**Fascetta** fissaggio silenziatore	1	
51	T 8521 ter	**Rullo** non filettato per fascetta fissaggio silenziatore	1	
52	T 8521 bis	**Rullo** filettato per fascetta fissaggio silenziatore	1	
53	T 8521	**Vite** per fissaggio fascetta silenziatore	1	

Sui mototelai con serbatoio benzina avente ghiera per montaggio rubinetto di Ø 9,7 filetto 28" gas viene montato il seguente particolare:

N. d'ord.	DENOMINAZIONE	Quant.
(•37) 26272	**Rubinetto** benzina	1

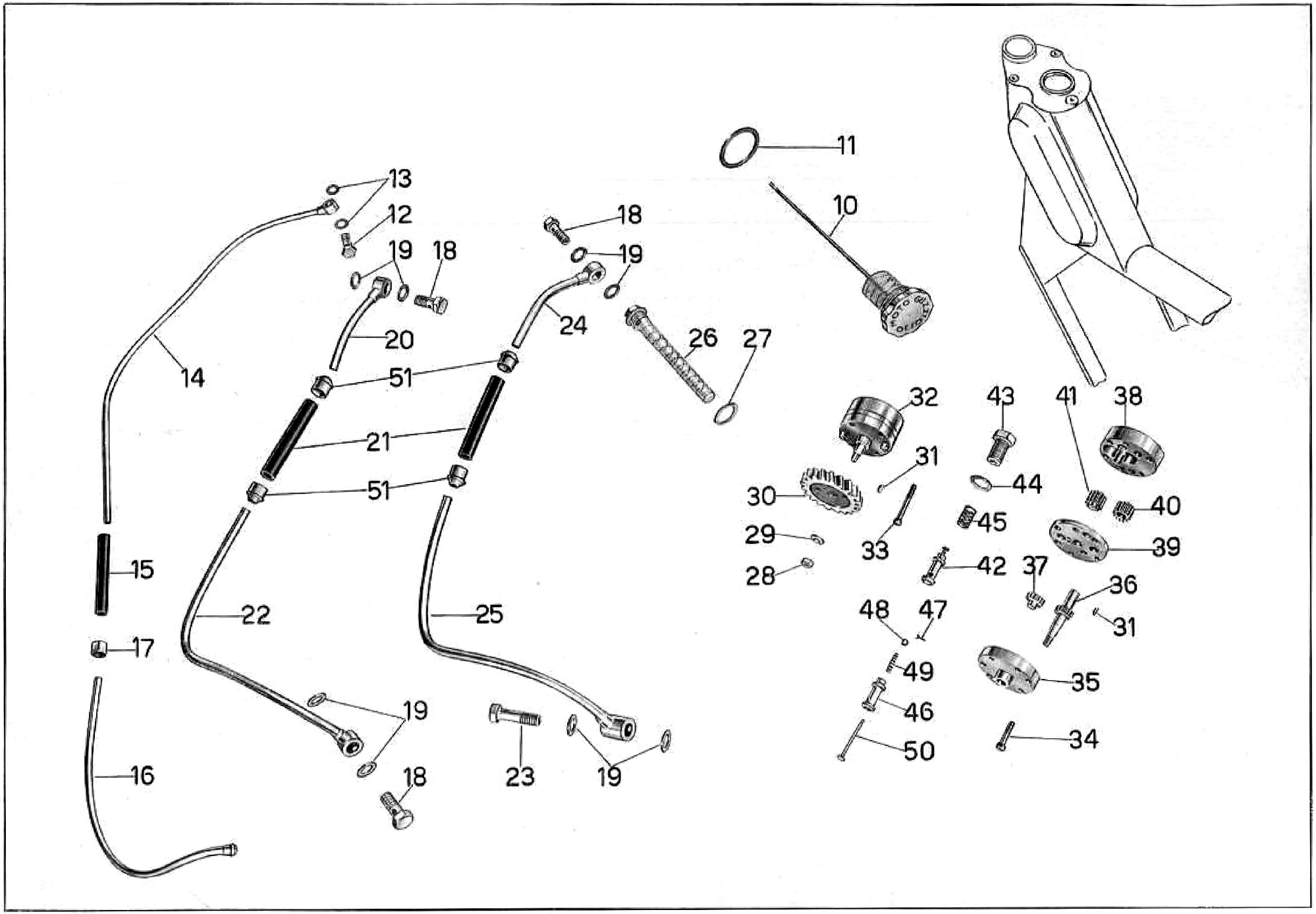
11
10
13
12
18
19
18
19
20
24
26
27
14
51
21
51
32
43
41
38
31
30
44
40
45
29
33
39
28
42
37
36
15
22
25
48
47
31
17
49
35
19
46
23
19
50
34
16
18

Tavola 6

Tavola 6 **Complesso** : Mototelaio **Gruppo** : Lubrificazione
Sottocomplesso: Motore **Sottogruppo:** Tubazioni - Pompa olio - Valvola automatica

N. Figura	Numero d'ordinazione	DENOMINAZIONE	Quantità	Indicazioni suppletive
10	26265	**Tappo** per serbatoio olio	1	
11	38168	**Guarnizione** per tappo serbatoio olio	1	
12	38034	**Bullone** cavo per attacco tubazione sfiatatoio olio al serbatoio	1	
13	38033	**Guarnizione** per bullone cavo attacco tubazione sfiatatoio olio	2	
14	26262/1	**Tubazione** sfiatatoio olio superiore	1	
15	26263	**Tubo** in gomma per tubazioni sfiatatoio olio	1	
16	26262/2	**Tubazione** sfiatatoio olio inferiore	1	
17	M 192 bis	**Dado** per tubazione sfiatatoio olio inferiore	1	
18	TA 182	**Bullone** cavo per attacchi tubazioni ricupero e mandata olio al serbatoio	3	
19	TA 180 ter	**Guarnizione** per tubazioni di mandata e ricupero olio	8	
20	26260	**Tubo** corto per tubazioni ricupero olio	1	
21	11540	**Tubo** gomma di unione tubi per tubazioni di mandata e ricupero olio	2	
22	26259	**Tubo** lungo per tubazione ricupero olio	1	
23	38163	**Bullone** cavo attacco tubazione mandata olio al basamento	1	
24	26257	**Tubo** corto per tubazione mandata olio	1	
25	26256	**Tubo** lungo per tubazione mandata olio	1	
26	T 2070	**Raccordo** con filtro per olio sul serbatoio	1	
27	T 2069 bis	**Guarnizione** fibra per raccordo con filtro per olio sul serbatoio	1	
28	DN 6	**Dado** fissaggio ingranaggio comando pompa olio all'albero	1	
29	M 136 bis	**Rosetta** per dado fissaggio ingranaggio comando pompa olio	1	
30	38264	**Ingranaggio** comando pompa olio	1	
31	38259	**Chiavella** sull'albero comando pompa olio e ingranaggio ricupero	2	
32	38255	**Pompa** olio completa	1	
33	38182 A	**Vite** fissaggio pompa olio al basamento	4	
34	38262 bis	**Vite** per pompa olio	2	
35	38257	**Corpo** pompa olio di mandata	1	
36	38256	**Alberello** dentato per pompa olio	1	
37	38258	**Ingranaggio** libero per pompa olio	1	
38	38262	**Corpo** pompa olio di ricupero	1	
39	38258 bis	**Distanziatore** per pompa olio	1	
40	38260	**Ingranaggio** ricupero olio sull'alberello della pompa olio	1	
41	38261	**Ingranaggio** libero per pompa ricupero	1	
42	38184	**Valvola** automatica completa	1	
43	38184/3	**Tappo** per valvola automatica	1	
44	M 121 bis	**Guarnizione** fibra per tappo valvola automatica	1	
45	38184/2	**Molla** tenuta valvola automatica	1	

(segue)

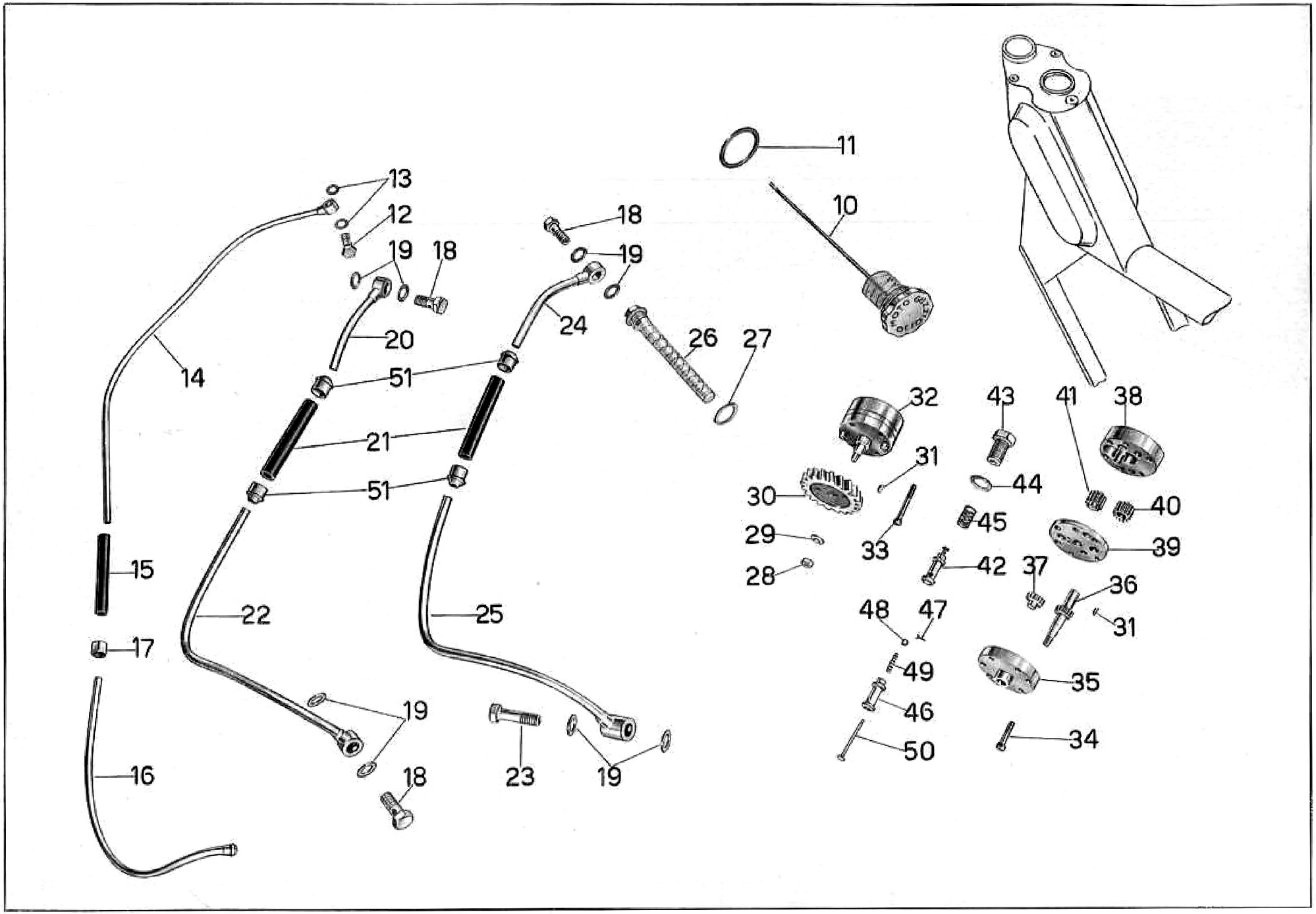
11
10
13
12
18
19
18
19
20
24
26
27
14
51
21
51
32
43
41
38
31
30
44
40
45
29
33
39
28
42
37
36
15
22
25
48
47
31
17
49
35
19
46
34
50
16
18
23
19

Tavola 6

Tavola 6

Complesso : Mototelaio
Sottocomplesso: Motore

Gruppo : Lubrificazione
Sottogruppo: Tubazioni - Pompa olio - Valvola automatica

N. Figura	Numero d'ordinazione	DENOMINAZIONE	Quantità	Indicazioni suppletive
46	38184/1	**Corpo** della valvola automatica	1	
47	M 9072 bis	**Copiglia** sulla valvola di fermo piattello	1	
48	M 9072	**Piattello** tenuta molla valvolina	1	
49	M 9071	**Molla** per valvola automatica	1	
50	M 9070	**Valvolina** di regolazione	1	
51	T 188	**Raccordo** per tubo gomma per tubazioni mandata e ricupero olio	4	

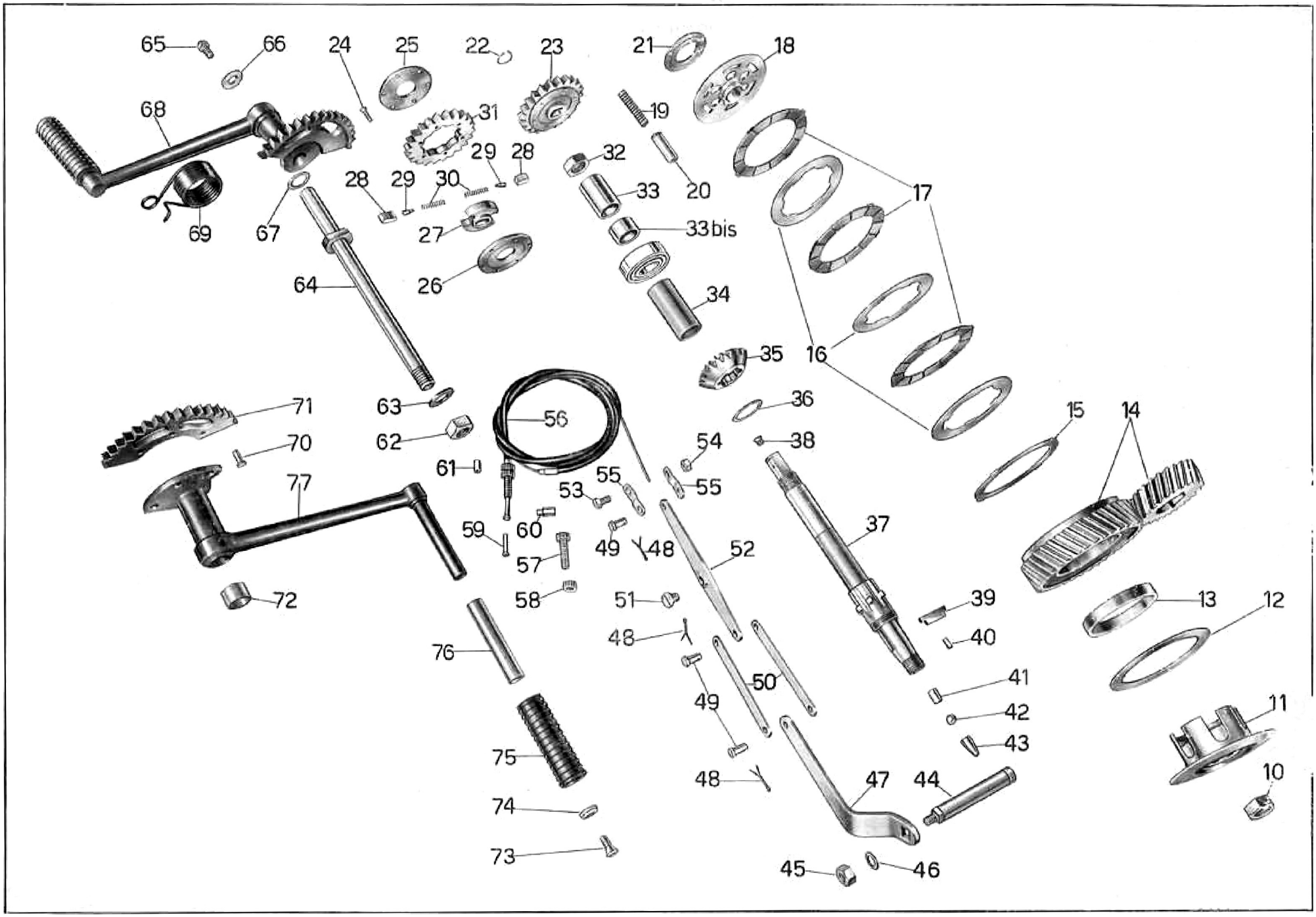
65
66
24
25
22
23
21
18
68
31
19
29
28
32
28
29
30
33
20
17
69
67
27
33bis
64
26
34
35
16
71
63
56
36
15
14
70
62
54
38
61
55
55
77
53
37
59
60
49
48
52
57
72
58
51
39
13
12
48
40
76
50
41
49
42
11
43
75
48
47
44
10
74
73
45
46

Tavola 7

Tavola 7

Complesso : Mototelaio — **Gruppo** : Innesto e avviamento

Sottocomplesso: Trasmissione — **Sottogruppo:** Innesto e comando frizione - Avviamento

N. Figura	Numero d'ordinazione	DENOMINAZIONE	Quantità	Indicazioni suppletive
10	38232/1	**Dado** per albero porta frizione	1	
11	39192	**Corpo** frizione fisso	1	
12	39193	**Disco** ferodo grande	1	
13	39198	**Boccola** per ingranaggio trasmissione	1	
14	39194/38116	**Ingranaggio** trasmissione completo e pignone motore	1	
15	38196/1	**Disco** ferodo con tacche esterne	1	
16	39196	**Disco** frizione con tacche interne	3	
17	26085	**Disco** frizione con tacche esterne	3	
18	39191	**Piattello** spingimolle	1	
19	40191	**Molla** per frizione	6	
20	39199	**Scodellino** porta molle	6	
21	39190	**Piattello** appoggio molle	1	
22	38228	**Anello** (seeger 15 e) per tenuta ingranaggio libero avviamento	1	
23	39219	**Ingranaggio** libero avviamento completo	1	
24	39226	**Vite** unione dischi corpo e ingranaggio avviamento	6	
25	39223	**Disco** esterno per ingranaggio avviamento	1	
26	39222	**Disco** interno per ingranaggio avviamento	1	
27	39220	**Corpo** centrale porta saltarello	1	
28	39225	**Saltarello** per ingranaggio avviamento	2	
29	39224	**Pistoncino** spingi saltarello per ingranaggio avviamento	2	
30	M 108	**Molla** per saltarelli ingranaggio avviamento	2	
31	39221	**Ingranaggio** libero avviamento	1	
32	25066	**Dado** bloccaggio pignone conico sull'albero frizione	1	
33	26097	**Distanziatore** sull'albero frizione	1	
33 bis	26166	**Anello** tra cuscinetto e distanziatore	1	
34	26095	**Distanziatore** tra pignone e cuscinetto sull'albero frizione	1	
• 35	26093	**Ingranaggio** conico sull'albero frizione	1	
36	26094	**Rosetta** di regolazione per ingranaggio conico sull'albero frizione	1	
37	26080	**Albero** porta frizione	1	
38	39233	**Vite** di chiusura foro lubrificazione avviamento	1	
39	39189	**Chiavella** spingi dischi frizione	1	
40	39232	**Chiavella** per albero frizione	1	
	38199/6	**Pistoncino** spingidischi interno	1	
42	38199/7	**Sfera** tra i pistoncini spingidischi	1	
43	38199/5	**Pistoncino** spingidischi esterno	1	
44	38200 bis/1	**Leva** comando frizione interna	1	
45	DN 8	**Dado** per fissaggio leve comando frizione	1	

(segue)

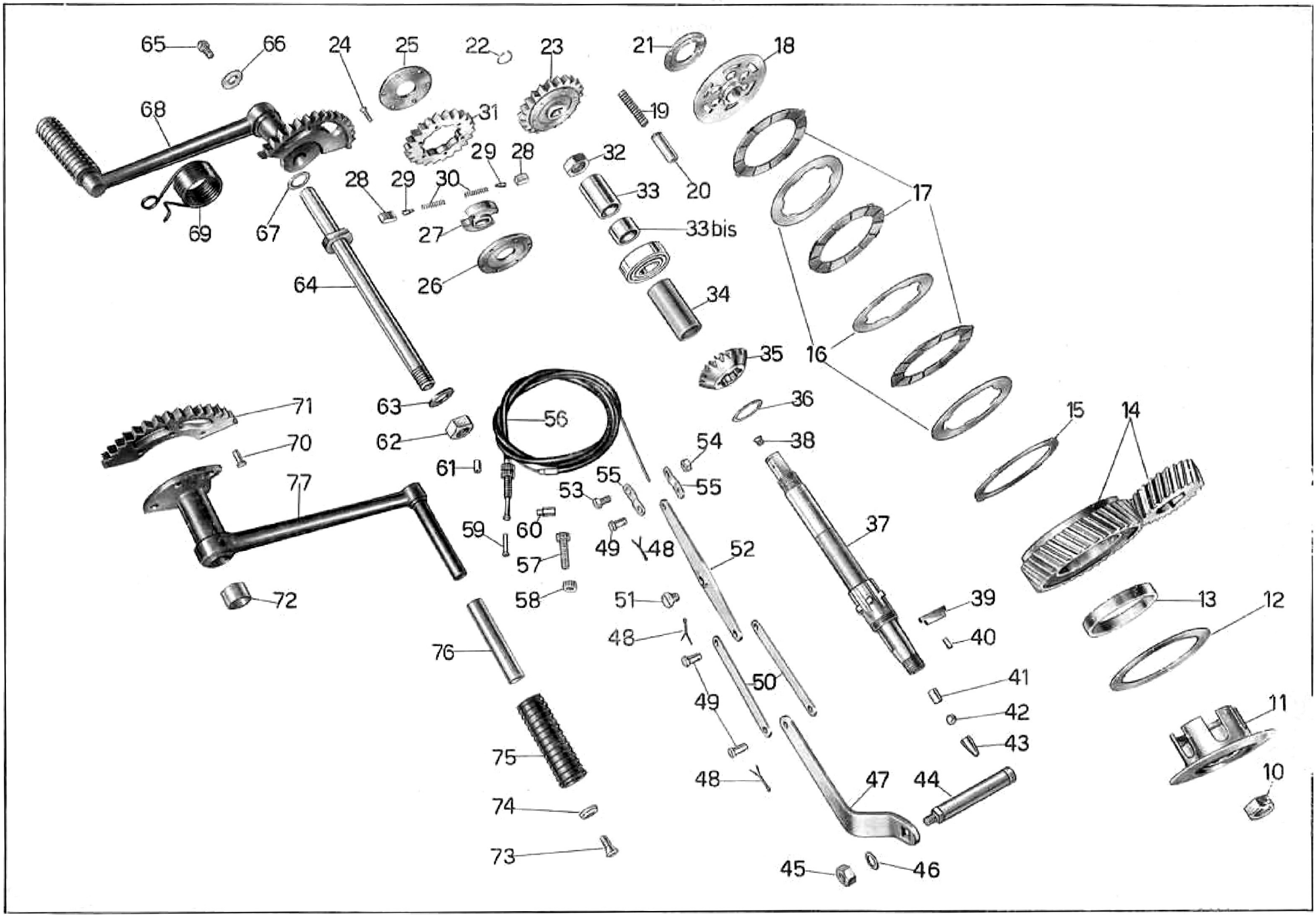
65
66
24
25
22
23
21
18
68
31
19
29
28
32
28
29
30
33
20
17
69
67
27
33bis
64
26
34
35
16
71
63
56
36
15
14
70
62
54
38
61
55
55
77
53
37
59
60
49
48
52
57
72
58
51
39
13
12
48
40
76
50
41
49
42
11
43
75
48
47
44
10
74
73
45
46

Tavola 7

Tavola 7

Complesso : Mototelaio — **Gruppo** : Innesto e avviamento

Sottocomplesso: Trasmissione — **Sottogruppo:** Innesto e comando frizione - Avviamento

N. Figura	Numero d'ordinazione	DENOMINAZIONE	Quantità	Indicazioni suppletive
46	M 145 ter	**Rosetta** per leve comando frizione	1	
47	26088	**Leva** comando frizione esterna	1	
48	T 87 bis	**Copiglia** per spine di unione piastrine c frizione	3	
49	38203	**Spina** di unione piastrine comando frizion	3	
50	26091	**Piastrina** di collegamento leve frizione	2	
51	38206	**Vite** fissaggio leva di rinvio	1	
52	26089	**Leva** di rinvio per frizione	1	
53	38208	**Bullone** capocorda cavo frizione	1	
54	DN 6	**Dado** per bullone capocorda cavo frizione	1	
55	38207	**Piastrina** per attacco bullone capocorda	2	
56	26603	**Trasmissione** completa comando frizione	1	
57	38735	**Vite** tendifilo sulla leva frizione	1	
58	38736	**Ghiera** zigrinata per vite tendifilo sulla leva frizione	1	
59	38740 ter	**Capocorda** per trasmissione comando frizione	1	
60	38742	**Coprifilo** per guaina parte motore	1	
61	T 235	**Coprifilo** per guaina parte manubrio	1	
62	T 2011	**Dado** fissaggio albero della messa in moto	1	
63	11046	**Rosetta** per dado fissaggio albero della messa in moto	1	
64	26100	**Albero** della messa in moto	1	
65	38215	**Ingrassatore** sull'albero della messa in mot	1	
66	T 13149	**Rosetta** fissaggio pedale c to a o	1	
67	38223	**Rosetta** sull'albero della mes	1	
68	26105	**Pedivella** avviamento complet	1	
69	26108	**Molla** richiamo pedivella mes	1	
70	M 6133 D	**Ribattino** fissaggio settore alla	3	
71	26107	**Settore** dentato per pedivella m to	1	
72	38216	**Boccola** per pedivella messa in mo	2	
73	38217/2	**Vite** di tenuta rosetta sul pedalin ma per pedale	1	
74	38217/1	**Rosetta** di tenuta pedalino gomm alla pedivella	1	
75	38217	**Pedalino** gomma per pedivella messa in moto	1	
76	38215 B	**Tubetto** girevole sulla pedivella messa in moto	1	
77	26106	**Pedivella** messa in moto	1	

N.B. - (•35) L'ingranaggio conico 26093 viene venduto esclusivamente accop to coll'ingranaggio conico 26167.

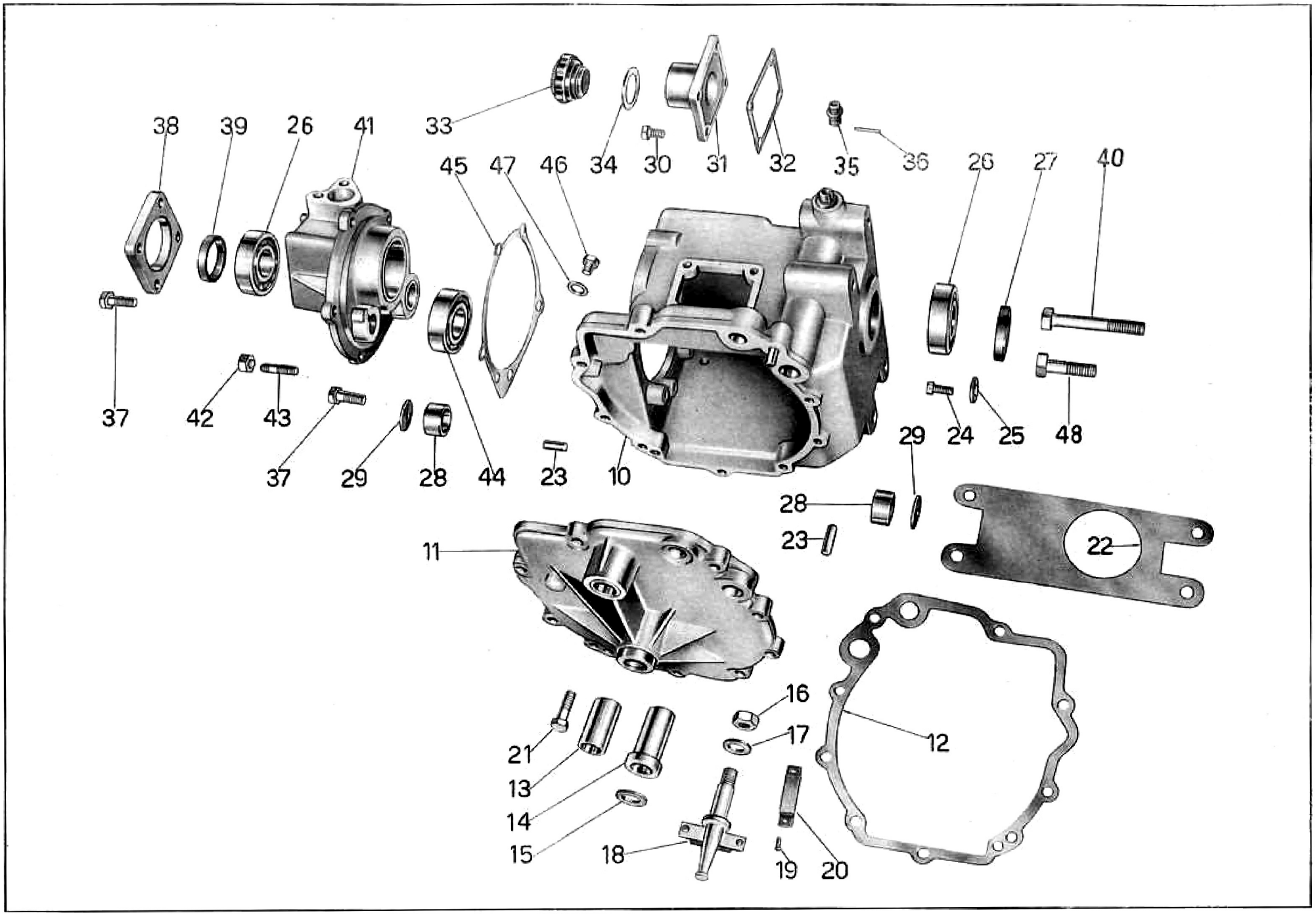
38
39
26
41
33
34
30
31
32
35
36
26
27
40
45
47
46
37
42
43
37
29
28
44
23
10
29
24
25
48
28
23
22
11
16
17
12
21
13
14
15
18
19
20

Tavola 8

Tavola 8

Complesso : Mototelaio — **Gruppo** : Cambio

Sottocomplesso: Trasmissione — **Sottogruppo:** Scatola e coperchi del cambio

N. Figura	Numero d'ordinazione	DENOMINAZIONE	Quantità	Indicazioni suppletive
10	26115	**Scatola** del cambio	1	
11	26171	**Coperchio** laterale della scatola cambio completa di boccole	1	
12	26176	**Guarnizione** per coperchio laterale	1	
13	26175	**Boccola** sul coperchio laterale guida settore comando camma	1	
14	26174	**Boccola** sul coperchio laterale guida camma spostamento marce	1	
15	26177	**Anello** di tenuta sulla boccola guida camma spostamento marce	1	
16	T 71 bis	**Dado** fissaggio colonnetta di fermo messa in moto alla scatola cambio	1	
17	T 209 B	**Rosetta** per dado fissaggio colonnetta di fermo messa in moto	1	
	26101	**Colonnetta** di fermo messa in moto completa	1	
18	T 30759 bis	**Ribattino** di fissaggio blocchetto sulla colonnetta fermo messa in moto	2	
20	38357	**Blocchetto** di fermo settore messa in moto	1	
21	26190	**Vite** fissaggio coperchio laterale alla scatola cambio	8	
22	26121	**Guarnizione** fra scatola cambio e basamento motore	1	
23	36016	**Spina** di riferimento sulla scatola cambio	3	
24	26124	**Bullone** di tenuta cuscinetto lato pignone conico	2	
25	26123	**Rosetta** per bullone di tenuta cuscinetto lato pignone conico	2	
26	26122	**Cuscinetto** a sfere sull'albero primario lato pignone conico e sul coperchio posteriore	2	20 × 52 × 15
27	26053	**Anello** di tenuta sulla scatola cambio lato pignone conico	1	Angus 28 × 38 × 7
28	26116	**Anello** per gabbia a rullini sull'albero secondario	2	
29	26116/1	**Fondello** di spinta per gabbia a rullini sull'albero secondario	2	
30	T 136	**Bullone** fissaggio coperchietto superiore per scatola cambio	4	
31	26165	**Coperchietto** superiore per scatola cambio	1	
32	26164	**Guarnizione** per coperchietto superiore per scatola cambio	1	
33	36018 A	**Tappo** sul coperchio superiore per introduzione olio completo dei pezzi: Corpo per tappo 38018 B - Diaframma per tappo 36018 C - Coperchietto per tappo 36018 D	1	
34	36018 bis	**Guarnizione** per tappo sul coperchio superiore	1	
35	40054	**Perno** per leva rinvio frizione sulla scatola cambio	1	
36	40055	**Spina** per perno leva rinvio frizione sulla scatola cambio	1	
37	T 58	**Bullone** fissaggio coperchietto posteriore tenuta cuscinetto e per fissaggio coperchio posteriore	8	
38	26152	**Coperchietto** sul coperchio posteriore tenuta cuscinetto a sfere	1	
39	26153	**Anello** di tenuta sul coperchietto	1	Angus 30 × 40 × 7
40	26191	**Bullone** lungo fissaggio scatola cambio al basamento	2	
41	26147/1	**Coperchio** posteriore scatola cambio	1	
42	25309	**Dado** per prigioniero sul coperchio posteriore fissaggio coperchietto	1	

(segue)

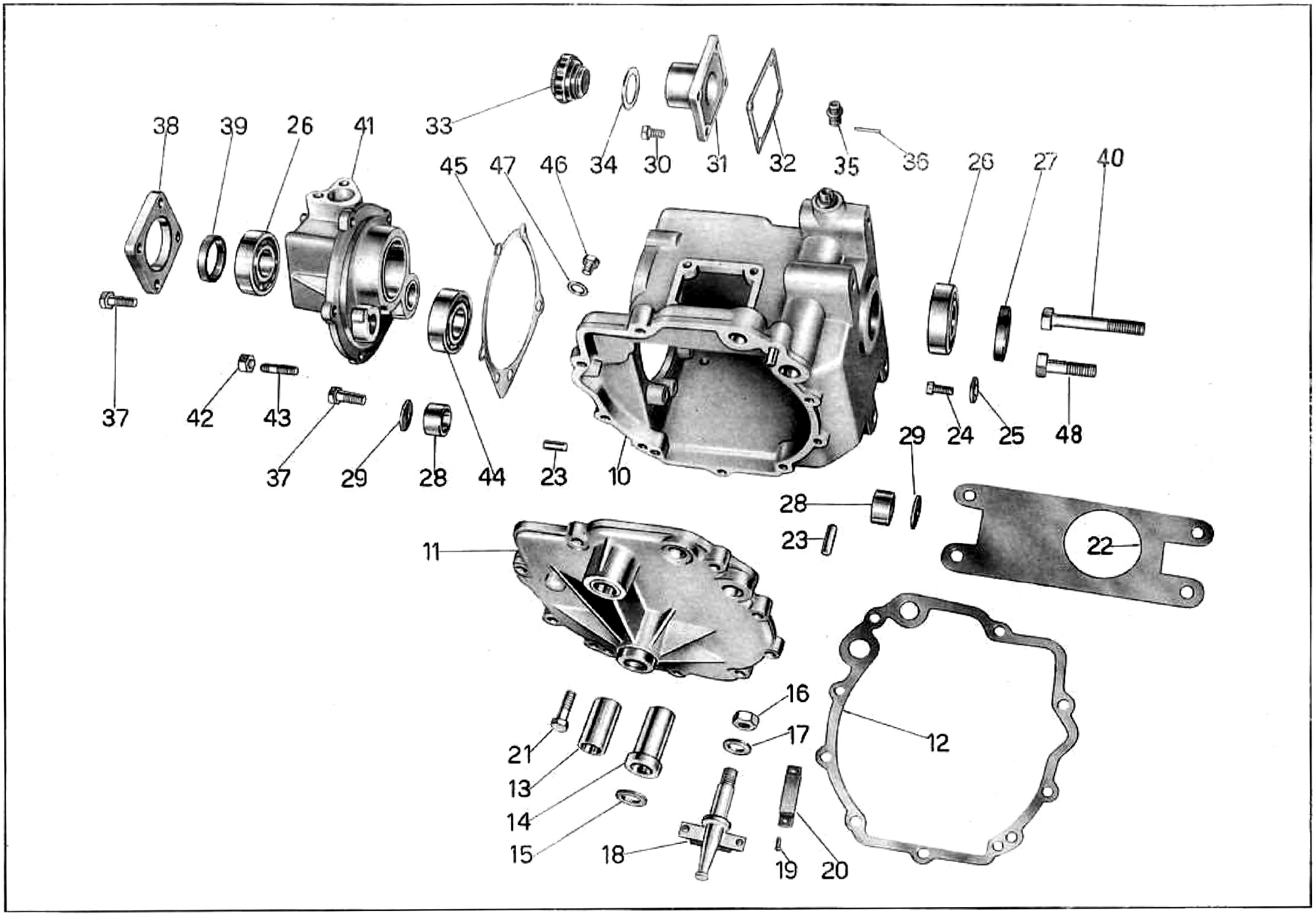
38
39
26
41
33
34
30
31
32
35
36
26
27
40
45
47
46
37
42
43
37
29
28
44
23
10
29
24
25
48
28
23
22
11
16
17
12
21
13
14
15
18
19
20

Tavola 8

Tavola 8

Complesso : Mototelaio — **Gruppo** : Cambio

Sottocomplesso: Trasmissione — **Sottogruppo:** Scatola e coperchi del cambio

N. Figura	Numero d'ordinazione	DENOMINAZIONE	Quantità	Indicazioni suppletive
43	26154	**Prigioniero** sul coperchio posteriore fissaggio coperchietto	1	
44	25055	**Cuscinetto** a rulli sul coperchio posteriore per ingranaggio presa diretta .	1	25 × 52 × 15
45	26148	**Guarnizione** tra il coperchio posteriore e scatola cambio	1	
46	T 35232	**Tappo** per livello e scarico olio sulla scatola cambio	2	
47	M 192 A	**Guarnizione** per tappo livello e scarico olio sulla scatola	2	
48	26192	**Bullone** corto fissaggio scatola cambio al basamento	2	

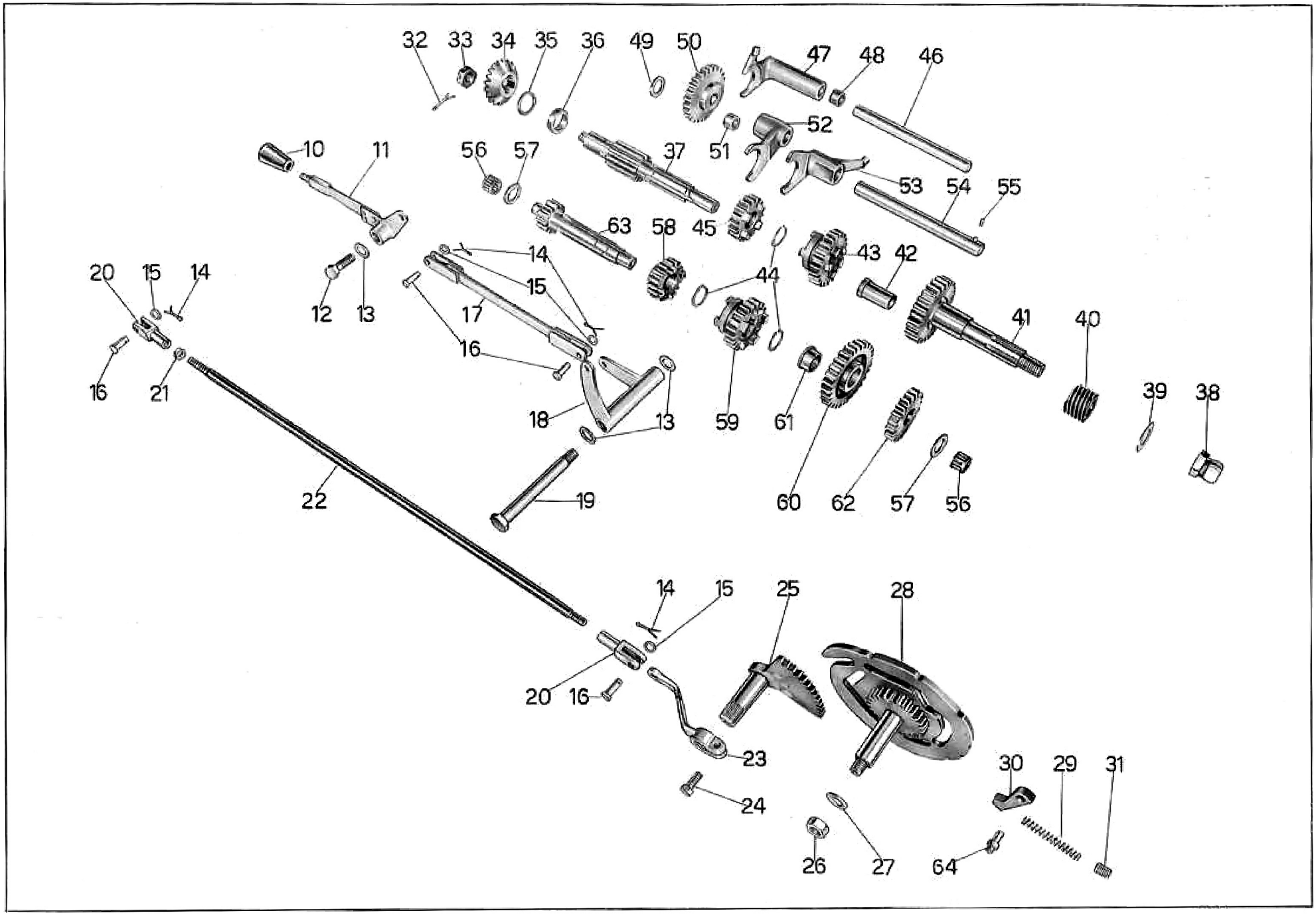
32
33
34
35
36
49
50
47
48
46
52
10
11
56
57
37
51
53
54
55
63
58
45
43
42
20
15
14
14
15
44
12
13
17
41
40
16
16
21
18
13
59
61
39
38
22
19
60
62
57
56
14
15
25
28
20
16
23
30
29
31
24
26
27
64

Tavola 9

Tavola 9 **Complesso** : Mototelaio **Gruppo** : Cambio

Sottocomplesso: Trasmissione **Sottogruppo:** Ingranaggi e alberi del cambio - Comando cambio

N. Figura	Numero d'ordinazione	DENOMINAZIONE	Quantità	Indicazioni suppletive
10	T 2710	**Pomolo** per leva comando cambio	1	
11	26197	**Leva** comando cambio	1	
12	26203	**Perno** per leva comando cambio superiore	1	
13	25341 ter	**Rosetta** per perno leve comando cambio	3	
14	M 160 bis	**Copiglia** per spine tiranti cambio	4	
15	T 8516	**Rosetta** per spine tiranti cambio	4	
16	T 85	**Spina** per tiranti cambio	4	
17	26194	**Tirante** intermedio per comando cambio	1	
18	26198	**Corpo** principale per leva comando cambio	1	
19	26200	**Perno** per leva comando cambio inferiore	1	
20	M 8157	**Forcellino** sul tirante dal corpo principale alla leva sul settore dentato comando camma spostamento marce	2	
21	DN 7	**Dado** di regolazione per forcellino sul tirante	2	
22	26195	**Tirante** dal corpo principale alla leva sul settore dentato comando camma spostamento marce	1	
23	26185	**Leva** sul settore dentato comando camma spostamento marce	1	
24	M 140	**Bullone** fissaggio leva sul settore dentato comando camma	1	
25	26182	**Settore** dentato comando camma spostamento marce	1	
26	T 71 bis	**Dado** fissaggio camma spostamento marce	1	
27	38678	**Rosetta** per dado fissaggio camma spostamento marce	1	
28	26178	**Camma** spostamento marce	1	
29	26188	**Molla** di spinta saltarello per camma	1	
30	26186	**Saltarello** per camma spostamento marce	1	
31	26189	**Tappo** sulla scatola cambio tenuta molla per saltarello	1	
32	T 9184 bis	**Copiglia** di tenuta dado bloccaggio ingranaggio conico	1	
33	26168	**Dado** bloccaggio ingranaggio conico sul primario	1	
•34	26167	**Ingranaggio** conico sull'albero primario del cambio	1	
35	26166/2	**Rosetta** di regolazione ingranaggio conico sull'albero primario	1	
36	26166	**Distanziatore** fra cuscinetto e ingranaggio conico	1	
37	26125	**Albero** primario del cambio	1	
38	26157	**Dado** bloccaggio manicotto per giunto lato cambio	1	
39	26156	**Rosetta** di sicurezza per dado bloccaggio manicotto	1	
40	26150	**Ingranaggio** comando contachilometri	1	
41	26144	**Ingranaggio** della presa diretta completo di boccola	1	
42	26146	**Boccola** per ingranaggio presa diretta	1	
43	26127	**Ingranaggio** mobile sull'albero primario per III velocità	1	
44	38234/1	**Anello** seeger tenuta ingranaggi	3	
45	26126	**Ingranaggio** libero sull'albero primario II velocità	1	

(segue)

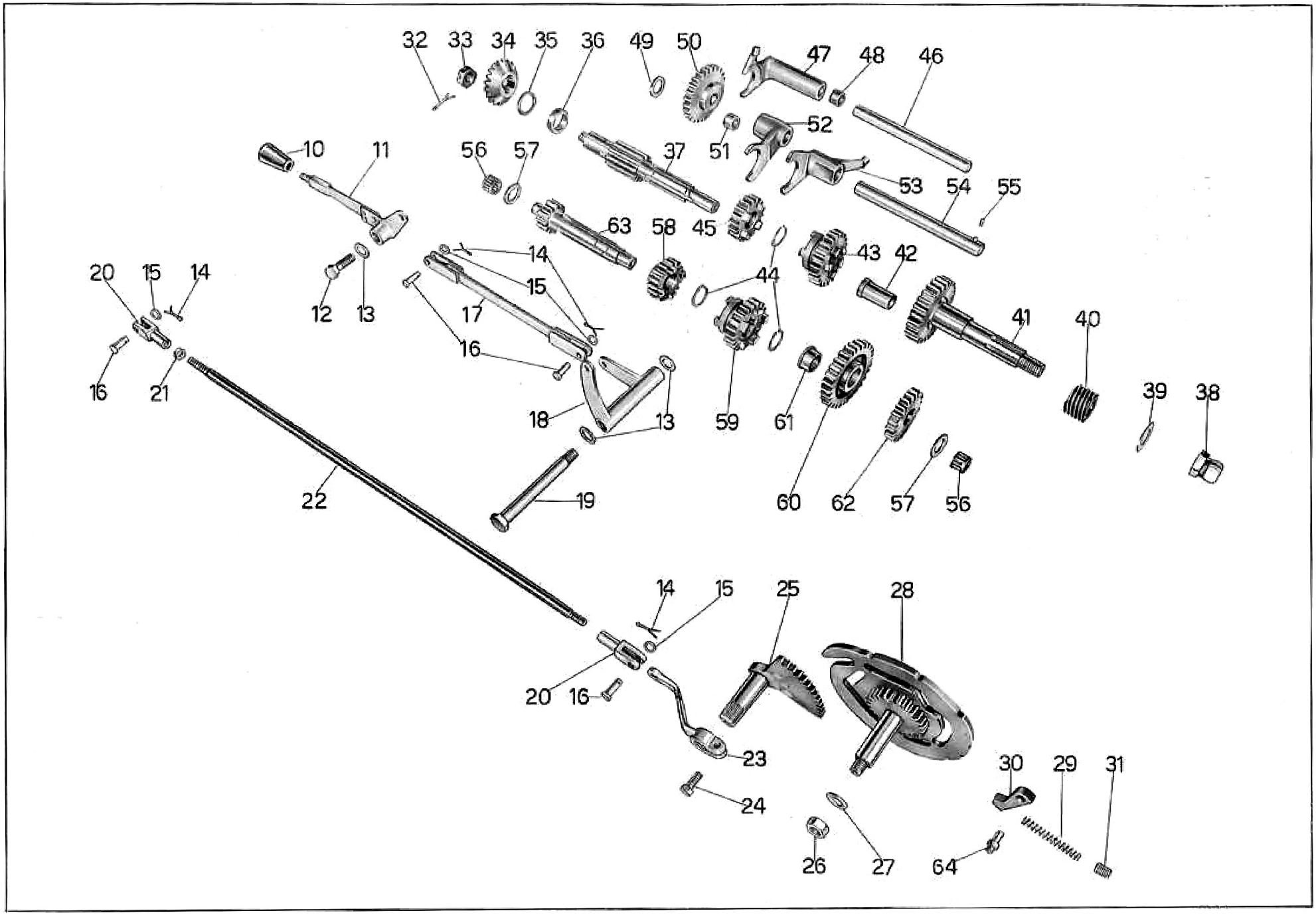
32
33
34
35
36
49
50
47
48
46
52
10
11
56
57
37
51
53
54
55
63
58
45
43
42
20
15
14
14
15
44
12
13
17
41
40
16
16
21
18
13
59
61
39
38
22
19
60
62
57
56
14
15
25
28
20
16
23
30
29
31
24
26
27
64

Tavola 9

Tavola 9

Complesso : Mototelaio — **Gruppo** : Cambio

Sottocomplesso: Trasmissione — **Sottogruppo:** Ingranaggi e alberi del cambio - Comando cambio

N. Figura	Numero d'ordinazione	DENOMINAZIONE	Quantità	Indicazioni suppletive
46	26143	**Albero** per forcellino comando ingranaggio retromarcia	1	
47	26142	**Forcellino** comando ingranaggio retromarcia completo di boccola	1	
48	26142/4	**Boccola** per forcellino comando ingranaggio retromarcia	2	
49	M 14058	**Rosetta** di spessore per ingranaggio intermedio per retromarcia	1	
50	26137	**Ingranaggio** intermedio per retromarcia completo di boccola	1	
51	26139	**Boccola** per ingranaggio intermedio per retromarcia	1	
52	26140	**Forcellino** comando I e III velocità	1	
53	26141	**Forcellino** comando ingranaggio innesto II e IV velocità	1	
54	26135	**Albero** di guida per forcellini e ingranaggio retromarcia	1	
55	26136	**Grano** di fermo albero guida forcellini e ingranaggio retromarcia	1	
56	26117	**Gabbia** a rullini per albero secondario	2	
57	26118	**Rosetta** di registrazione per albero secondario	2	
58	26133	**Ingranaggio** libero sull'albero secondario per III velocità	1	
59	26132	**Ingranaggio** sull'albero secondario per II velocità	1	
60	26129	**Ingranaggio** libero sull'albero secondario per I velocità completo di boccola	1	
61	26131	**Boccola** per ingranaggio libero sull'albero secondario per I velocità	1	
62	26134	**Ingranaggio** sull'albero secondario per comando retromarcia	1	
63	26128	**Albero** secondario del cambio	1	
64	26187	**Perno** saltarello per camma spostamento marce	1	

N.B. - (•34) L'ingranaggio conico 26167 viene venduto esclusivamente accoppiato coll'ingranaggio conico 26093.

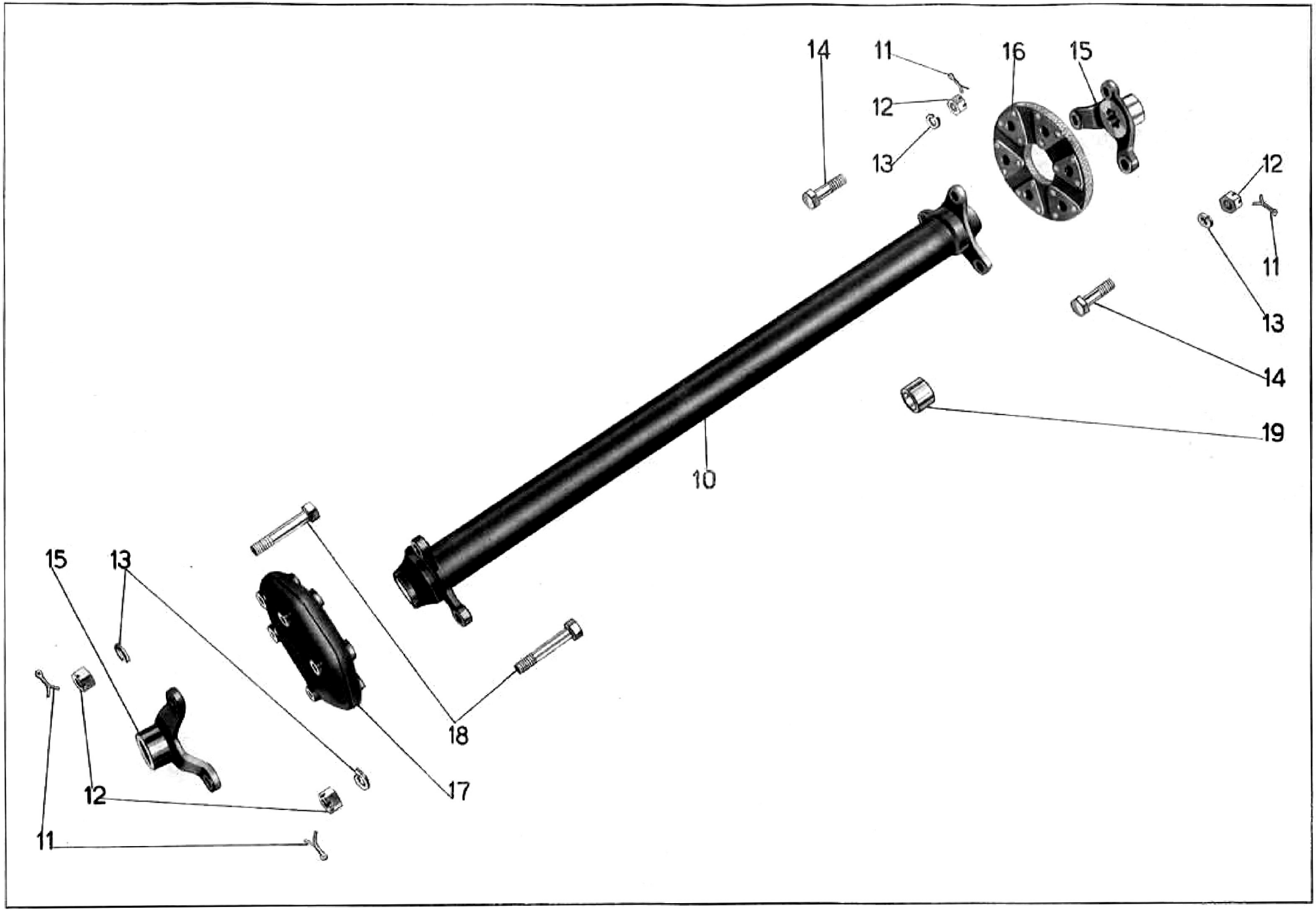

Tavola 10

Tavola 10

Complesso : Mototelaio **Gruppo** : Trasmissione

Sottocomplesso: Trasmissione **Sottogruppo:** Albero della trasmissione con giunti

N. Figura	Numero d'ordinazione	DENOMINAZIONE	Quantità	Indicazioni suppletive
10	26335	**Albero** della trasmissione	1	
11	M 160 bis	**Copiglia** per bulloni fissaggio giunti	12	
12	25312	**Dado** per bulloni fissaggio giunti	12	
13	RE 10	**Rosetta** per bulloni fissaggio giunti	12	
14	26341	**Bullone** fissaggio giunto parte scatola cambio	6	
15	26155	**Manicotto** per giunti	2	
16	26340	**Giunto** elastico parte scatola cambio	1	
17	26342	**Giunto** elastico parte scatola differenziale	1	
18	26343	**Bullone** fissaggio giunto parte scatola differenziale	6	
19	26339	**Boccola** sull'albero di trasmissione	2	

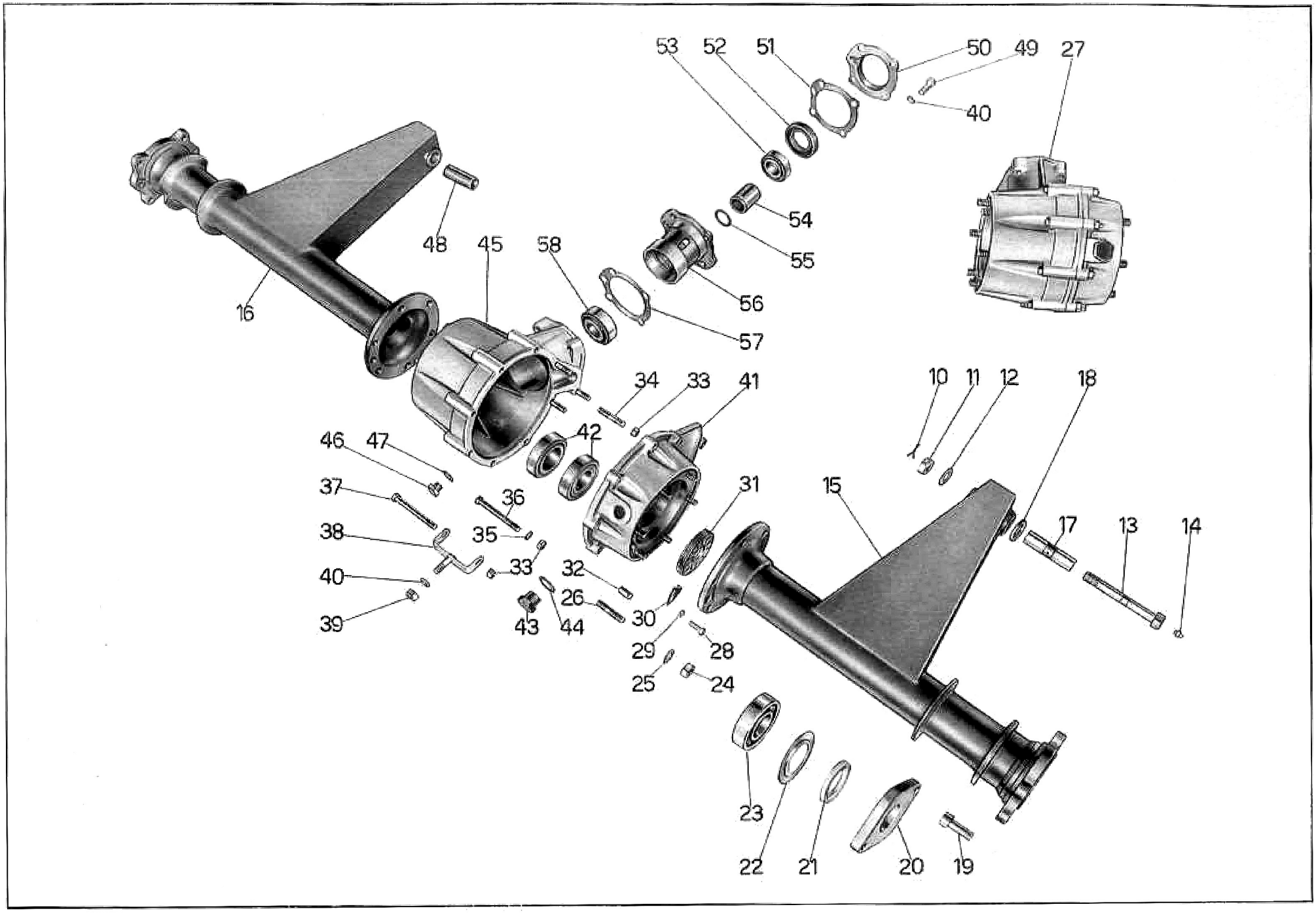
53
52
51
50
49
27
40
48
45
58
54
55
56
57
16
34
33
41
10
11
12
18
46
47
42
37
36
31
15
38
35
33
32
17
13
14
40
26
30
39
43
44
29
28
25
24
23
22
21
20
19

Tavola 11

Tavola 11

Complesso : Mototelaio — **Gruppo** : Ponte e differenziale

Sottocomplesso: Trasmissione — **Sottogruppo:** Ponte e scatola ruotismi del differenziale

N. Figura	Numero d'ordinazione	DENOMINAZIONE	Quantità	Indicazioni suppletive
10	T 87 bis	**Copiglia** per dadi sui bulloni per perni bracci oscillanti	2	
11	T 2075 bis	**Dado** per bulloni per perni bracci oscillanti	2	
12	25341 ter	**Rosetta** per bulloni per perni bracci oscillanti	2	
13	26397/1	**Bullone** per perni bracci oscillanti ponte differenziale	2	
14	T 0238	**Ingrassatore** sui bulloni per perni bracci oscillanti	2	
15	26385	**Braccio** destro per ponte differenziale	1	
16	26386	**Braccio** sinistro per ponte differenziale	1	
17	26396/1	**Perno** per bracci oscillanti del ponte differenziale	2	
18	26398	**Rosetta** ammortizzatore per ponte differenziale	2	
19	26405	**Bullone** fissaggio flangie tenuta cuscinetti sulle ruote posteriori	4	
20	26404	**Flangia** tenuta cuscinetti sulle ruote posteriori	2	
21	26406	**Guarnizione** per semiassi in feltro	2	
22	26407	**Fondello** per tenuta guarnizioni sui semiassi	2	
23	26400	**Cuscinetto** a sfere per semiassi	2	28 × 68 × 18
24	T 71 bis	**Dado** per prigionieri sulla scatola e coperchio differenziale	12	
25	T 35226	**Rosetta** per prigionieri sulla scatola e coperchio differenziale	12	
26	T 35225	**Prigioniero** sulla scatola e coperchio differenziale	12	
27	26351/26352	**Scatola** differenziale completa di coperchio	1	
28	M 140	**Vite** fissaggio piastrine di fermo ghiere	2	
29	RE 6	**Rosetta** elastica per vite di fissaggio piastrine di fermo ghiere	2	
30	26358	**Piastrina** di fermo ghiere	2	
31	26357	**Ghiera** registro cuscinetti sulla scatola differenziale	2	
32	26355	**Spina** di riferimento sulla scatola differenziale	2	
33	DN 7	**Dado** per prigionieri e bulloni fissaggio coperchio alla scatola	9	
	26353	**Prigioniero** sulla scatola fissaggio coperchio	3	
	T 5146	**Rosetta** per prigionieri e bulloni fissaggio coperchio alla scatola	8	
36	26354	**Bullone** fissaggio coperchio alla scatola	5	
37	36354/1	**Bullone** fissaggio coperchio alla scatola e cavallotto interruttore d'arresto sulla scatola differenziale	1	
38	26687	**Cavallotto** fissaggio interruttore d'arresto sulla scatola differenziale	1	
39	DN 8	**Dado** fissaggio interruttore d'arresto sul cavallotto	1	
40	RE 8	**Rosetta** elastica fissaggio interruttore d'arresto sul cavallotto e per fissaggio flangia per custodia cuscinetti	5	
41	26352/35225	**Coperchio** scatola differenziale completo di prigionieri	1	
42	26356	**Cuscinetto** a rulli sulla scatola e coperchio differenziale	2	29,985 × 62 × 16
43	26359	**Tappo** sulla scatola differenziale	1	
44	T 2069 bis	**Guarnizione** per tappo sulla scatola differenziale	1	

(segue)

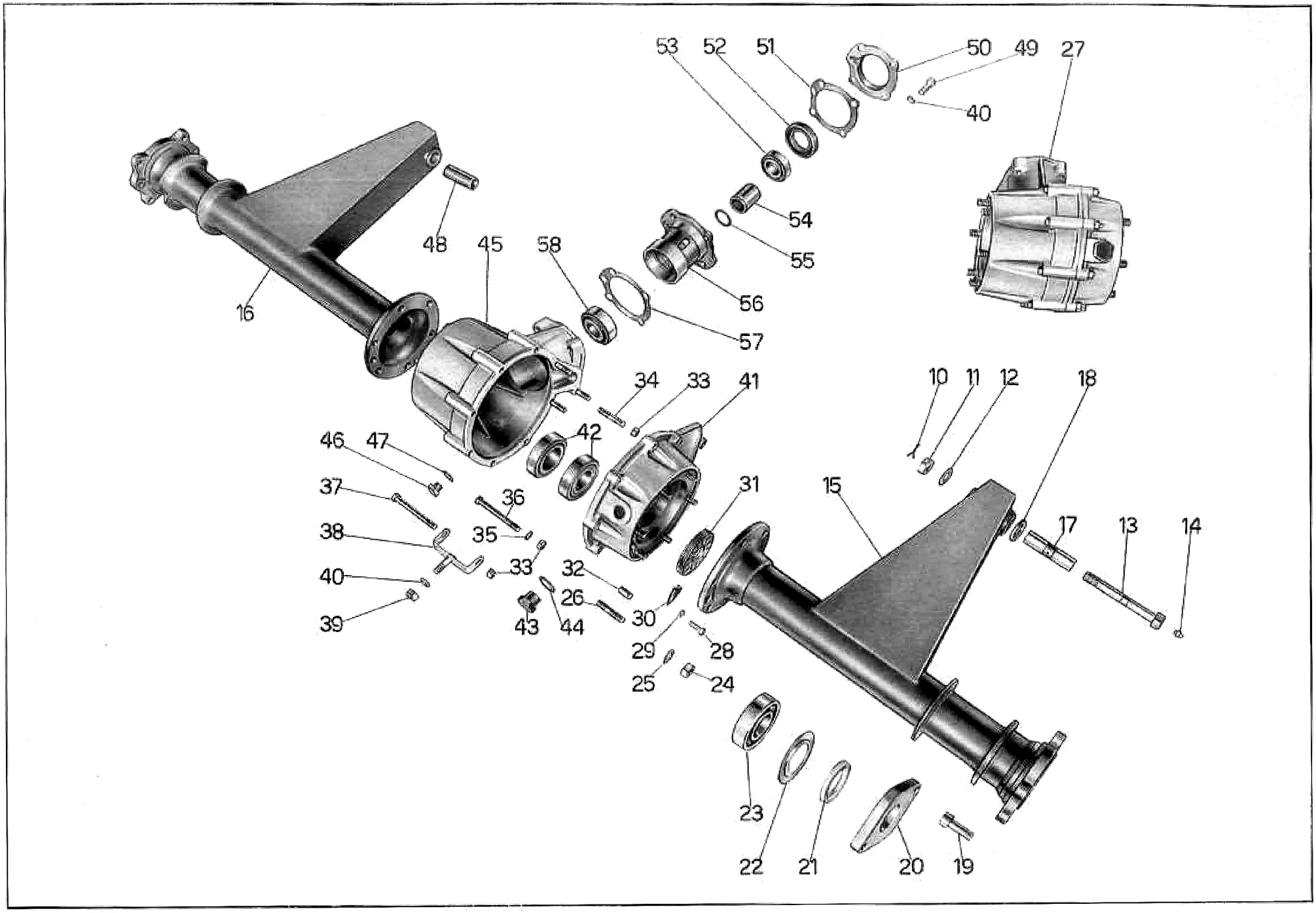
53
52
51
50
49
27
40
48
45
58
54
55
56
57
16
34
33
41
10
11
12
18
46
47
42
37
36
31
15
38
35
33
32
17
13
14
40
26
30
39
43
44
29
28
25
24
23
22
21
20
19

Tavola 11

Tavola 11

Complesso : Mototelaio — **Gruppo** : Ponte e differenziale

Sottocomplesso: Trasmissione — **Sottogruppo:** Ponte e scatola ruotismi del differenziale

N. Figura	Numero d'ordinazione	DENOMINAZIONE	Quantità	Indicazioni suppletive
45	26351/35225	**Scatola** ponte differenziale completa di prigionieri	1	
46	T 35232	**Tappo** per livello e scarico olio scatola differenziale	2	
47	M 192 A	**Guarnizione** per tappo di livello e scarico olio scatola differenziale	2	
48	26395	**Boccola** per trave bracci differenziale	2	
49	T 13081 bis	**Bullone** fissaggio flangia per custodia porta cuscinetti	4	
50	26379	**Flangia** per custodia porta cuscinetti	1	
51	26381	**Guarnizione** per flangia per custodia porta cuscinetti	1	
52	26380	**Anello** di tenuta sulla flangia per custodia porta cuscinetti	1	55 × 30 × 10
53	T 9263	**Cuscinetto** a rulli conici sul pignone esterno	1	20 × 47 × 14,383
54	26377	**Distanziatore** per pignone differenziale	1	
55	26166/1	**Rosetta** di regolazione per pignone differenziale	7	
56	26375	**Custodia** porta cuscinetti per pignone differenziale	1	
57	26378/1	**Piastrina** di registro custodia	—	N° 1 pezzo mm. 0,5 N° 3 pezzi mm. 0,1
58	26376	**Cuscinetto** a rulli conici sul pignone differenziale	1	22,236 × 53,977 × 19,5

Dal N. telaio HAA 00 al N. HAE 49 sono stati montati i seguenti particolari:

N. d'ord.	DENOMINAZIONE	Quant.
26396	**Perno** per braccio oscillante	2
26397	**Bullone** per perno braccio oscillante	2

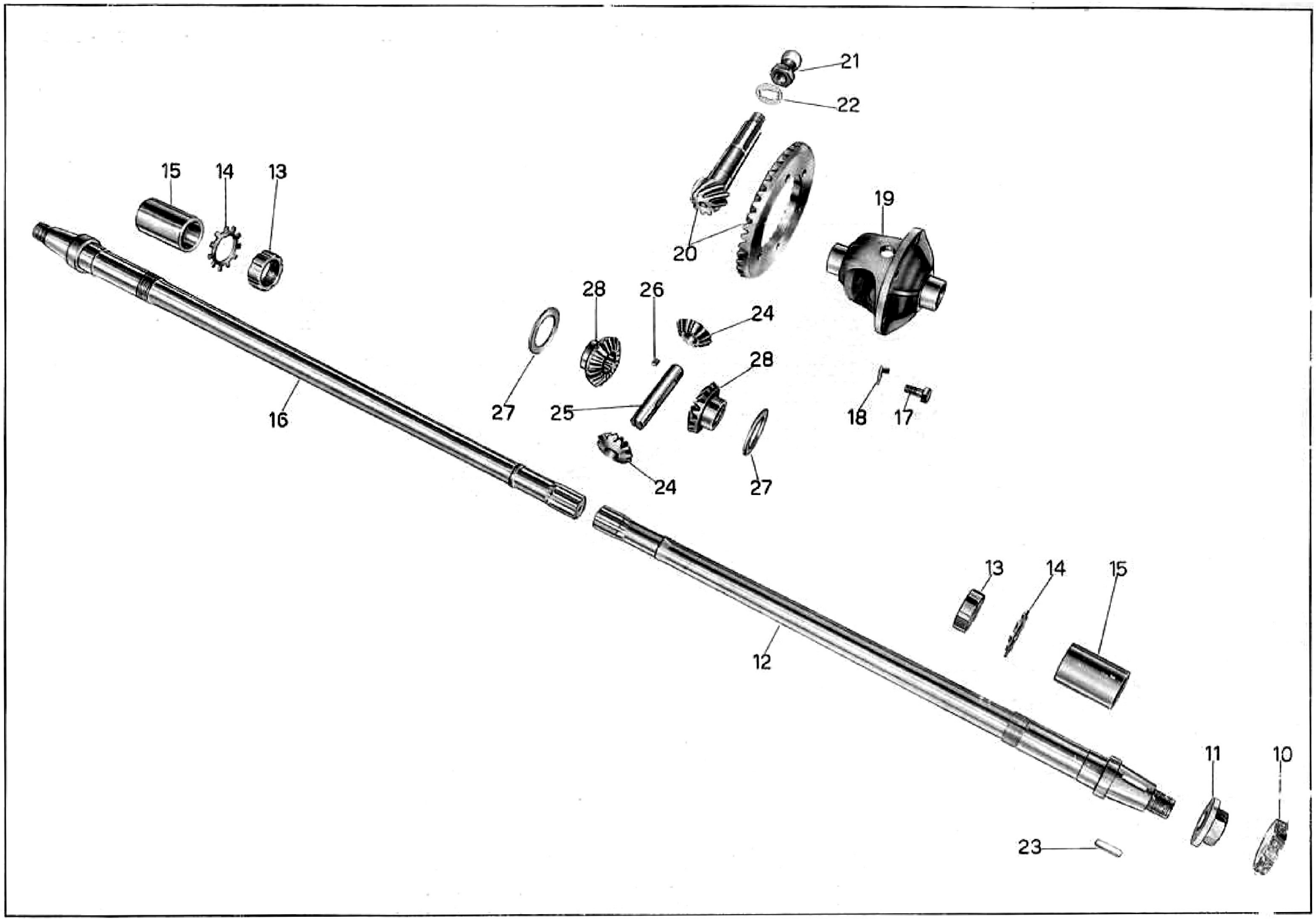
21
22
15
14
13
19
20
28
26
24
28
27
25
18
17
24
27
16
12
13
14
15
11
10
23

Tavola 12

Tavola 12

Complesso : Mototelaio
Sottocomplesso: Trasmissione

Gruppo : Ponte e differenziale
Sottogruppo: Semiassi e ruotismi del differenziale

N. Figura	Numero d'ordinazione	DENOMINAZIONE	Quantità	Indicazioni suppletive
10	M 2063	**Ghiera** serraggio mozzi sui semiassi	2	
11	M 2062	**Dado** serraggio mozzi sui semiassi	2	
12	26399 D	**Semiasse** destro per ponte differenziale	1	
13	26402	**Ghiera** per semiassi del ponte differenziale	2	
14	26403	**Rosetta** di fermo ghiera sui semiassi	2	
15	26401	**Distanziatore** per tenuta cuscinetti sui semiassi	2	
16	26399 S	**Semiasse** sinistro per ponte differenziale	1	
17	26372	**Bullone** fissaggio corona alla scatola interna per differenziale	6	
18	26373	**Rosetta** di fermo per bullone fissaggio corona alla scatola interna	6	
19	26362	**Scatola** interna per differenziale	1	
20	26370/26371	**Corona** e pignone per coppia conica differenziale	1	
21	26382	**Dado** bloccaggio manicotto lato differenziale	1	
22	26156	**Rosetta** di sicurezza per dado bloccaggio differenziale	1	
23	M 26	**Chiavella** sui semiassi	2	
24	26365	**Satellite** per differenziale	2	
25	26366	**Perno** porta satellite del differenziale	1	
26	26367	**Chiavella** per perno porta satellite del differenziale	1	
27	26363	**Rosetta** di rasamento fra planetari e scatola	2	
28	26364	**Planetario** del differenziale	2	

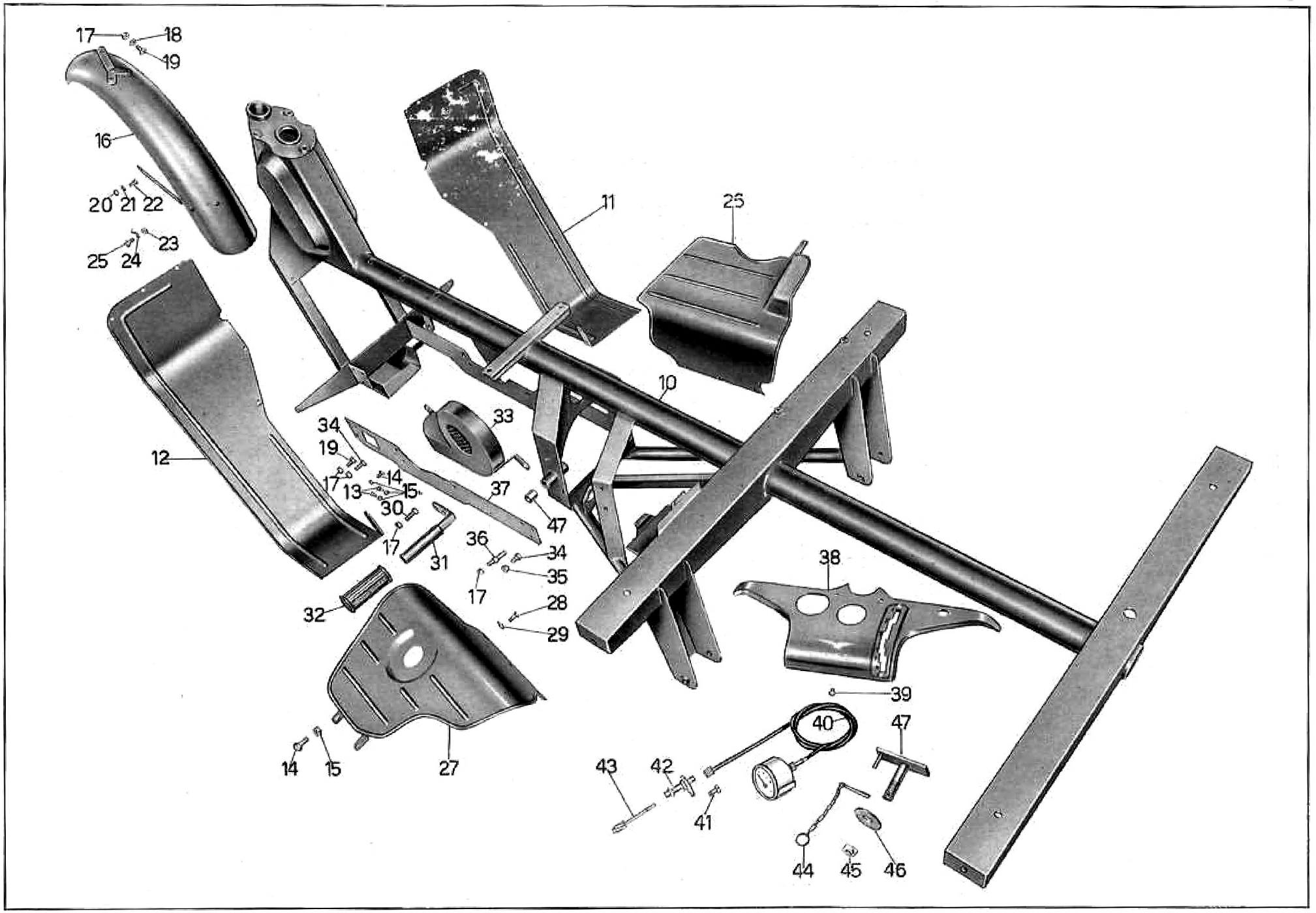
17
18
19
16
20
21
22
25
24
23
11
25
10
12
34
19
17
13
14
15
30
33
37
47
17
31
36
34
35
17
28
29
32
38
39
40
47
43
42
41
44
45
46
14
15
27

Tavola 13

Tavola 13 **Complesso** : Mototelaio **Gruppo** : Telaio e sospensione posteriore

Sottocomplesso: Telaio - Ruote - Freni **Sottogruppo:** Telaio - Parafango ant. - Cruscotto - Contakm. - Pedane - Laterali

N. Figura	Numero d'ordinazione	DENOMINAZIONE	Quantità	Indicazioni suppletive
10	26417	**Telaio**	1	
11	26506	**Pedana** paragamba destra	1	
12	26507	**Pedana** paragamba sinistra	1	
13	T 134	**Bullone** fissaggio pedane e cruscotto	8	
14	T 136	**Bullone** fissaggio pedane e laterali parte inferiore	6	
15	DN 6	**Dadi** per bulloni fissaggio pedane e per bulloni fissaggio laterali parte inferiore	17	
16	26590	**Parafango** anteriore	1	
17	DN 8	**Dado** per bullone fissaggio parafango alla forcella parte superiore per bulloni fissaggio pedale appoggiapiedi e per bulloni e colonnetta fissaggio piastra orizzontale sinistra al telaio	8	
18	RE 8	**Rosetta** elastica per bullone fissaggio parafango alla forcella parte superiore	1	
19	T 58	**Bullone** fissaggio parafango alla forcella parte superiore e per fissaggio piastra orizzontale sinistra al telaio parte anteriore	2	
20	DN 7	**Dado** per bullone fissaggio parafango alla forcella	2	
21	RE 7	**Rosetta** per bulloni fissaggio parafango alla forcella	2	
22	TA 110	**Bullone** fissaggio parafango alla forcella	2	
23	T 8091	**Dado** per vite fissaggio cavalletto sul parafango anteriore	1	
24	24454/1	**Cavalletto** sul parafango anteriore	1	
25	38164/1	**Vite** fissaggio cavalletto sul parafango anteriore	1	
26	26514	**Laterale** destro	1	
27	26517	**Laterale** sinistro	1	
28	M 140	**Bullone** fissaggio laterali parte superiore	3	
29	T 5087	**Rosetta** per bullone fissaggio laterali parte superiore	3	
30	T 13081 bis	**Bullone** fissaggio pedali appoggiapiedi	2	
31	26504/1	**Braccio** pedali appoggiapiedi	2	
32	26505 D/S	**Appoggiapiede** in gomma	2	
33	26500	**Chiocciola** del ventilatore	1	
34	38387	**Bullone** fissaggio piastra orizzontale sinistra	4	
35	26494	**Dado** fissaggio piastra e fermo molla pedale freno posteriore	1	
36	26493	**Colonnetta** sul telaio fermo pedale freno posteriore	1	
37	26491	**Piastra** orizzontale sinistra per culla	1	
38	26510	**Cruscotto**	1	
39	26511	**Viti** fissaggio cruscotto parte superiore	3	
40	26520	**Contachilometri** completo di trasmissione	1	
41	36022	**Vite** fissaggio corpo del rinvio contachilometri	2	
42	26160/1	**Corpo** del rinvio contachilometri	1	
43	26162	**Alberello** rinvio per comando contachilometri	1	
44	T 30442	**Catenella** completa sul porta ruota di ricambio	1	
45	T 30441	**Dado** per perno porta ruota di ricambio	1	
46	T 30439	**Rosetta** per perno porta ruota di ricambio	1	
47	26750	**Staffa** di fissaggio ruota di ricambio	1	

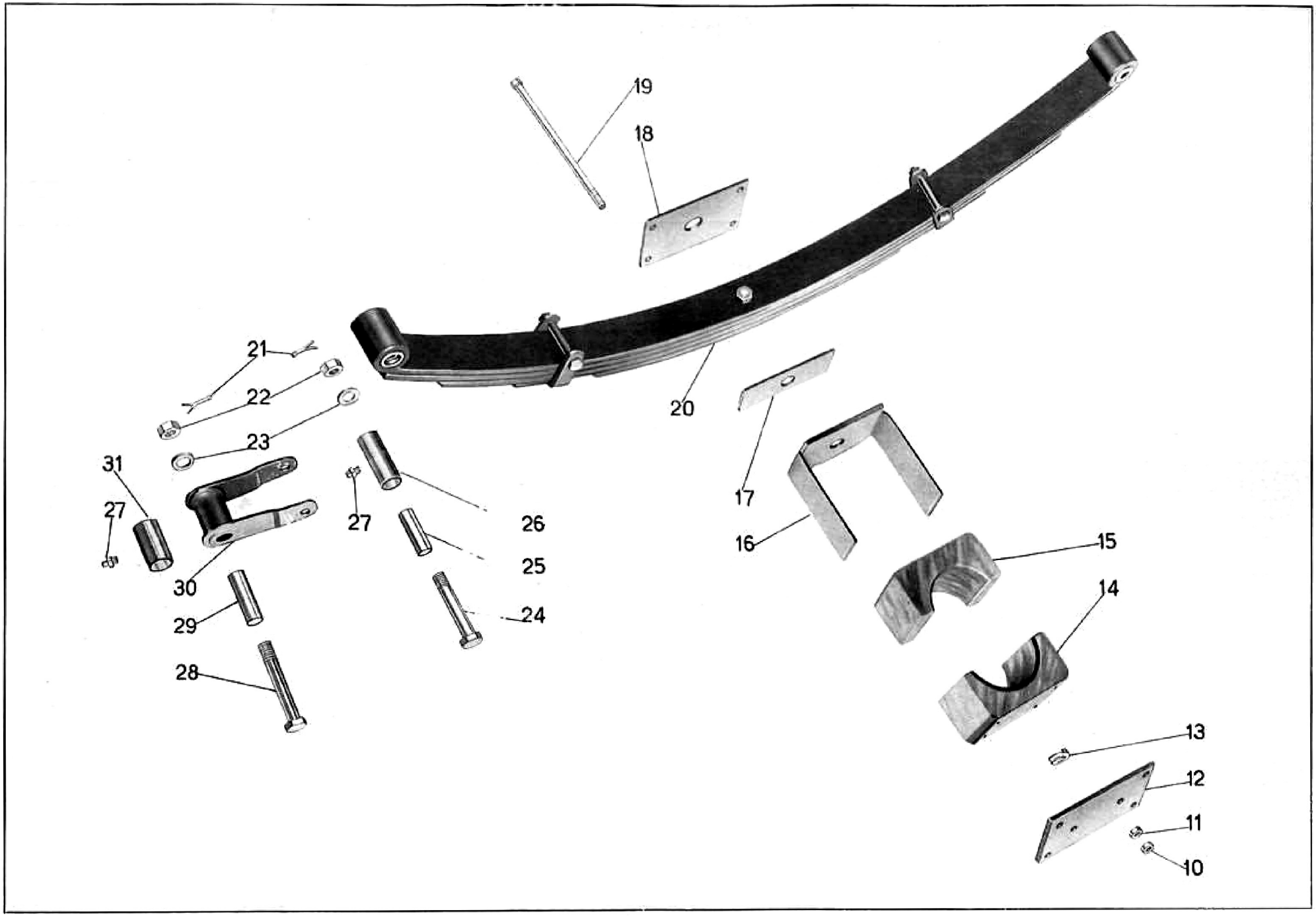

Tavola 14

Tavola 14

Complesso : Mototelaio
Sottocomplesso: Telaio - Ruote - Freni

Gruppo : Telaio e sospensione posteriore
Sottogruppo: Sospensione elastica posteriore

N. Figura	Numero d'ordinazione	DENOMINAZIONE	Quantità	Indicazioni suppletive
10	M 61 bis	**Controdado** per bulloni fissaggio molle a balestra	8	
11	DN 7	**Dado** per bulloni fissaggio molle a balestra	8	
12	26629	**Piastra** inferiore per cavallotto porta molle a balestra	2	
13	26630	**Molla** di pressione sulla piastra inferiore	4	
14	26625	**Tassello** inferiore per cavallotto porta molle a balestra	2	
15	26623	**Tassello** superiore per cavallotto porta molle a balestra	2	
16	26624	**Cavallotto** porta molle a balestra	2	
17	26627	**Spessore** fra sopporti e molle a balestra	2	
18	26628	**Piastra** superiore per cavallotto porta molle a balestra	2	
19	26631	**Bullone** fissaggio molle a balestra	8	
20	26610	**Molla** a balestra	2	
21	T 87 bis	**Copiglia** sui bulloni per perni molle a balestra e per perni biscottini	8	
22	T 71 bis	**Dado** per bulloni perno molle a balestra e per perni biscottini	8	
23	T 209 B	**Rosetta** per bulloni perno molle a balestra e per perni biscottini	8	
24	26614	**Bullone** per perno molle a balestra	4	
25	26613	**Perno** per molle a balestra	4	
26	26612	**Boccola** per molle a balestra	4	
27	T 0238	**Ingrassatore** a sfera sulle molle a balestra e sui biscottini	8	
28	26621	**Bullone** per perni biscottini per molle a balestra	4	
29	26620	**Perno** per biscottini per molle a balestra	4	
30	26615	**Biscottino** oscillante per molle a balestra	4	
31	26619	**Boccola** per biscottino oscillante per molle a ba[illegible]	4	

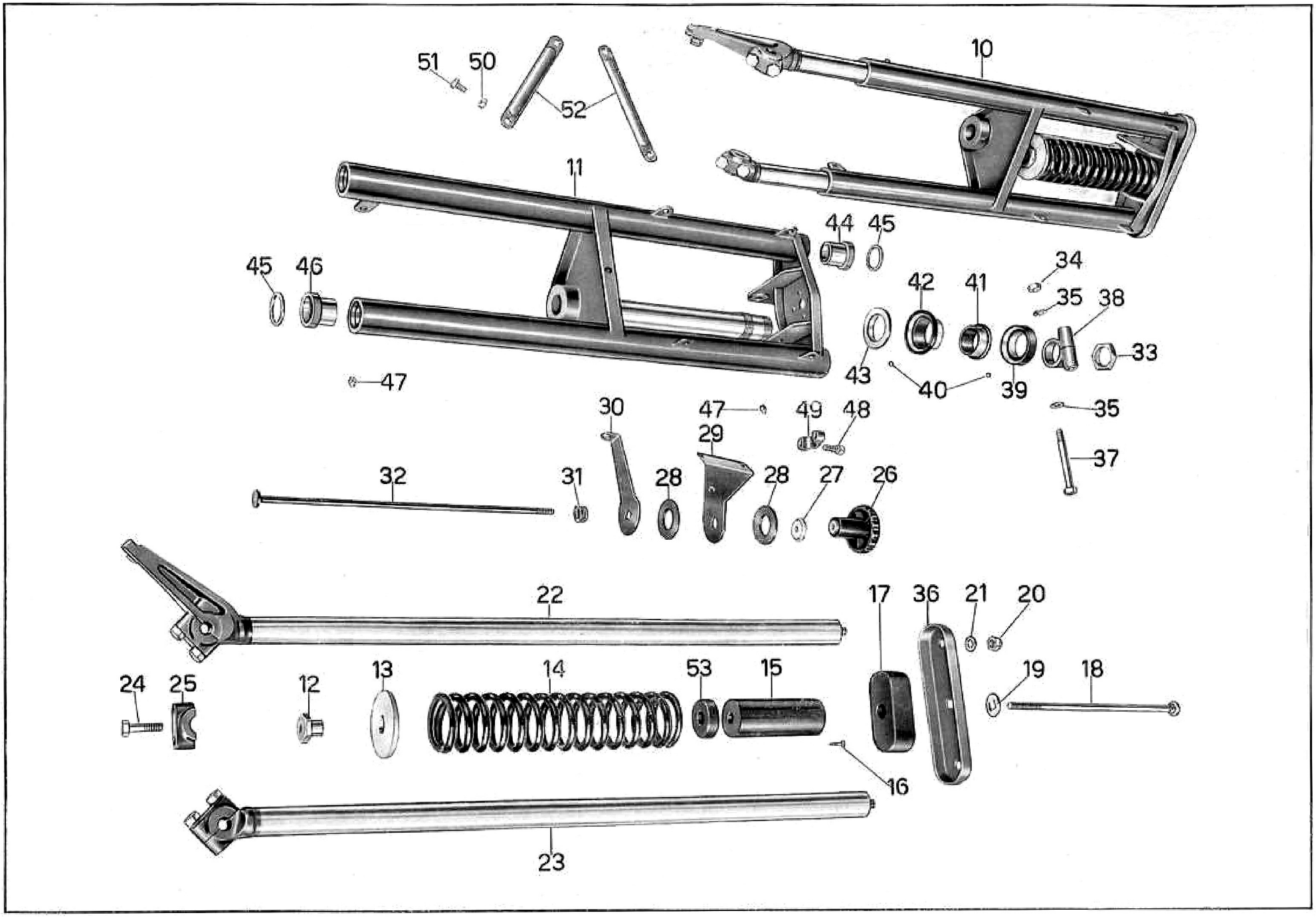
51
50
52
10
11
44
45
45
46
34
42
41
35
38
43
40
39
33
47
30
47
49
48
35
29
37
32
31
28
28
27
26
22
17
36
21
20
24
25
12
13
14
53
15
19
18
16
23

Tavola 15

Tavola 15 **Complesso** : Mototelaio **Gruppo** : Sospensione anteriore e sterzo

Sottocomplesso: Telaio - Ruote - Freni **Sottogruppo:** Forcella anteriore - Sospensione elastica anteriore - Sterzo

N. Figura	Numero d'ordinazione	DENOMINAZIONE	Quantità	Indicazioni suppletive
10	26531/26547	**Forcella** anteriore completa	1	
11	26531	**Forcella** anteriore	1	
12	26570	**Dado** per tirante molla forcella	1	
13	26569	**Rosetta** inferiore per tirante molla	1	
14	26567	**Molla** per forcella	1	
15	26561	**Tampone** di guida molla forcella completo di gomma	1	
16	T 35946	**Vite** fissaggio tampone al traverso superiore	4	
17	26559	**Tampone** fermo ritorno molla	1	
18	26566	**Tirante** per molla forcella	1	
19	26565	**Ranella** superiore per tirante molla	1	
20	26560	**Dado** cieco per serraggio tubi forcella	2	
21	T 35929	**Rosetta** per dado cieco serraggio tubi forcella	2	
22	26547/26552	**Braccio** destro per forcella completo di cappello e bulloni	1	
23	26548/26552	**Braccio** sinistro per forcella completo di cappello e bulloni	1	
24	26554	**Bullone** per morsetti bracci forcella	4	
25	26552	**Cappello** per morsetti bracci forcella	2	
26	26580	**Volantino** comando frenasterzo	1	
27	26574	**Tappo** sul cannotto dello sterzo	1	
28	26576	**Disco** per frenasterzo	2	
29	26577	**Piastra** fissa per frenasterzo	1	
30	26578	**Piastra** girevole sulla forcella per frenasterzo	1	
31	T 2128 ter	**Molla** per frenasterzo	1	
32	26579	**Tirante** per frenasterzo	1	
33	26573	**Dado** sul cannotto forcella	1	
34	T 71 bis	**Dado** per fissaggio morsetto sul cannotto dello sterzo	1	
35	T 209 B	**Rosetta** per bullone fissaggio morsetto sul cannotto dello sterzo	2	
36	26558	**Traverso** superiore di unione bracci forcella	1	
37	26598	**Bullone** fissaggio morsetto sul cannotto dello sterzo	1	
38	26597	**Morsetto** sul cannotto dello sterzo	1	
39	39503/1	**Calotta** superiore regolabile dello sterzo - superiore	1	
40	T 220	**Sfera** per calotte	42	
41	39502	**Calotta** superiore dello sterzo - inferiore	1	
42	39501	**Calotta** inferiore dello sterzo - superiore	1	
43	39500	**Calotta** inferiore dello sterzo - inferiore	1	
44	26542	**Boccola** superiore per forcella	2	
45	24425	**Anello** di tenuta per forcella	4	
46	26543	**Boccola** inferiore per forcella	2	

(segue)

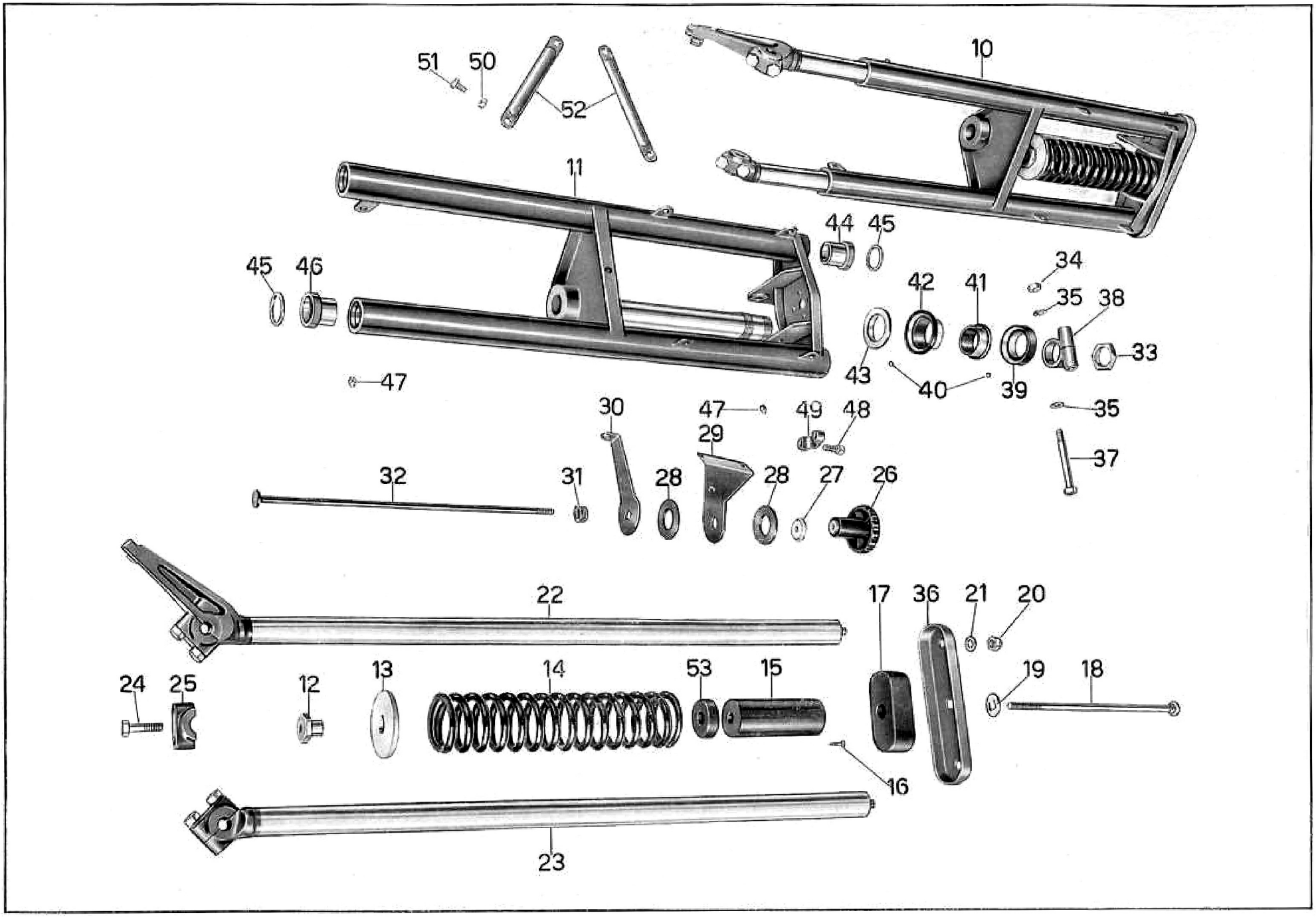
51
50
52
10
11
44
45
45
46
34
42
41
35
38
43
40
39
33
47
30
47
49
48
35
29
37
32
31
28
28
27
26
22
17
36
21
20
24
25
12
13
14
53
15
19
18
16
23

Tavola 15

Tavola 15 **Complesso** : Mototelaio **Gruppo** : Sospensione anteriore e sterzo
Sottocomplesso: Telaio - Ruote - Freni **Sottogruppo:** Forcella anteriore - Sospensione elastica anteriore - Sterzo

N. Figura	Numero d'ordinazione	DENOMINAZIONE	Quantità	Indicazioni suppletive
47	T 0238	**Ingrassatore** a sfera sulla forcella	4	
48	24417 bis	**Bullone** fissaggio cappelli morsetti al manubrio	4	
49	24417	**Cappello** per morsetti manubrio	2	
50	M 70 bis	**Dado** per bullone fissaggio bacchette porta faro	4	
51	TA 110	**Bullone** fissaggio bacchette porta faro	4	
52	26582	**Bacchetta** porta faro	4	
53	26563	**Anello** elastico per tampone di guida molla forcella	1	

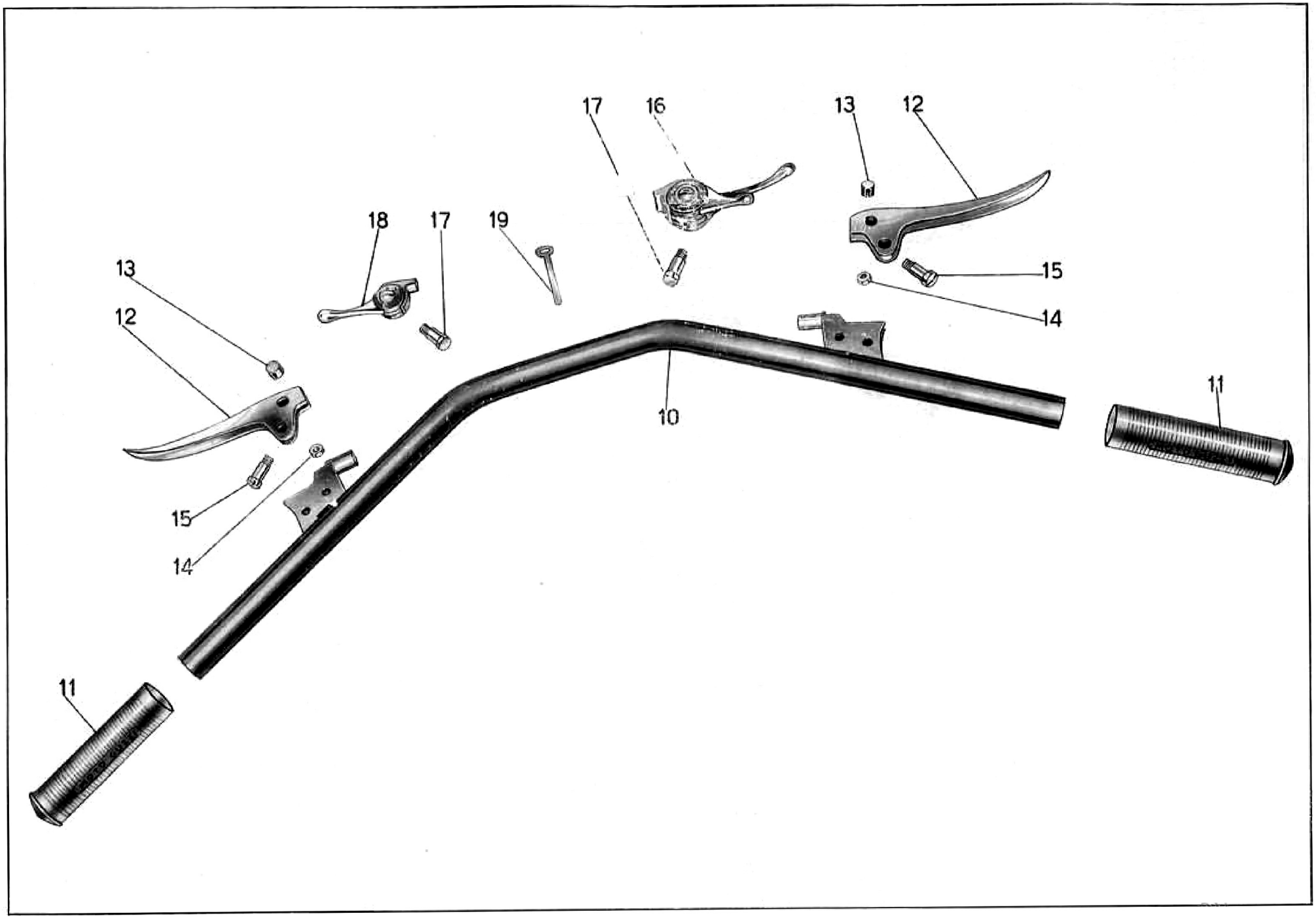

Tavola 16

Tavola 16

Complesso : Mototelaio **Gruppo** : Sospensione anteriore e sterzo

Sottocomplesso: Telaio - Ruote - Freni **Sottogruppo:** Manubrio e leve di comando

N. Figura	Numero d'ordinazione	DENOMINAZIONE	Quantità	Indicazioni suppletive
10	26595	**Manubrio**	1	
11	T 2685/1	**Manopola** destra e sinistra sul manubrio	2	
12	38728 D/S	**Leva** a mano comando frizione e freno anteriore sul manubrio	2	
13	38740 bis	**Blocchetto** di guida capocorda per l e frizione e freno anteriore	2	
14	T 8550 bis	**Dado** per viti di fissaggio leve freno e rizione al manubrio	2	
15	38730	**Vite** fissaggio leve freno anteriore e frizione al manubrio	2	
16	26599	**Manettino** destro sul manubrio a due comandi	1	
17	38733 bis	**Bullone** fissaggio manettini sul manubrio	2	
18	38731	**Manettino** sinistro sul manubrio comando anticipo	1	
19	TA 236	**Fascetta** fissaggio trasmissioni	2	

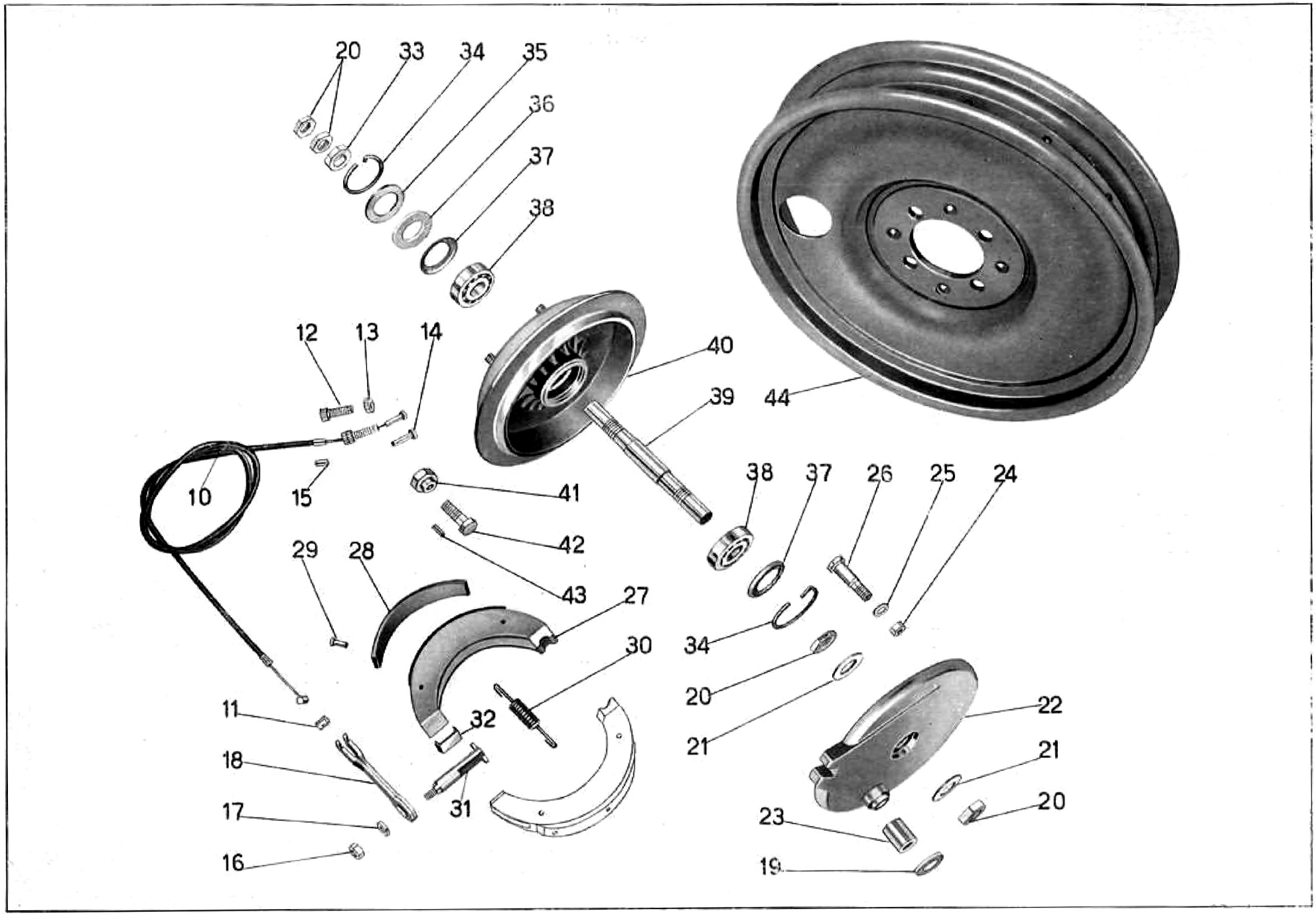
20
33
34
35
36
37
38
12
13
14
40
39
44
10
15
41
38
37
26
25
24
42
29
28
43
27
30
34
20
21
11
32
22
18
21
17
31
20
23
16
19

Tavola 17

Tavola 17 **Complesso** : Mototelaio **Gruppo** : Ruote

Sottocomplesso: Telaio - Ruote - Freni **Sottogruppo:** Ruota - Mozzo - Freno anteriore e comando

N. Figura	Numero d'ordinazione	DENOMINAZIONE	Quantità	Indicazioni suppletive
10	26604	**Trasmissione** comando freno anteriore	1	
11	T 9362	**Capocorda** per cavo lato mozzo	1	
12	38735	**Vite** tendifilo per leva freno anteriore	1	
13	38736	**Ghiera** zigrinata per vite tendifilo freno anteriore	1	
14	38740 ter	**Capocorda** per cavo lato manubrio	1	
15	T 235	**Coprifilo** per guaina trasmissione	2	
16	DN 6	**Dado** fissaggio leva e camma al disco porta ceppi	1	
17	M 136 bis	**Rosetta** per dado fissaggio leva e camma al disco porta ceppi	1	
18	26650	**Leva** comando camma freno anteriore	1	
19	38570 bis	**Guarnizione** feltro per camma	1	
20	38564	**Dado** per perno mozzo anteriore	4	
21	38565	**Rosetta** di spessore mozzo anteriore lato destro	2	
22	26648	**Disco** porta ceppi completo di boccola	1	
23	38568	**Boccola** sul disco portaceppi per camma	1	
24	DN 7	**Dado** per perno sul disco porta ceppi	1	
25	M 2035	**Rosetta** per perno sul disco porta ceppi	1	
26	38569	**Perno** sul disco porta ceppi	1	
27	40430	**Ceppo** freno anteriore completo di suole	2	
28	40432	**Suola** per ceppi freno anteriore	2	
29	T 35095	**Ribattino** fissaggio suole ai ceppi freno anteriore	4	
30	40435	**Molla** per ceppi freno anteriore	2	
31	38570	**Camma** per ceppi freno anteriore	1	
32	40433	**Piastrina** per ceppi freno anteriore	2	
33	38563	**Anello** di spessore per mozzo anteriore	1	
34	26646	**Molla** di tenuta anello premistoppa	2	
35	26645	**Anello** premistoppa per mozzo anteriore	1	
36	26644	**Anello** feltro per mozzo anteriore	1	
37	26643	**Fondello** premistoppa per mozzo anteriore	2	
38	26641	**Cuscinetto** a rulli conici per mozzo anteriore	2	15 × 42 × 13
39	26642	**Perno** per mozzo ruota anteriore	1	
40	26636	**Corpo** del mozzo anteriore	1	
41	26640	**Dado** fissaggio ruota al mozzo	4	
42	26639	**Bullone** sul corpo mozzo fissaggio ruota	4	
43	38555	**Grano** per bullone sul corpo mozzo fissaggio ruota	4	
44	26655	**Ruota** a disco anteriore	1	

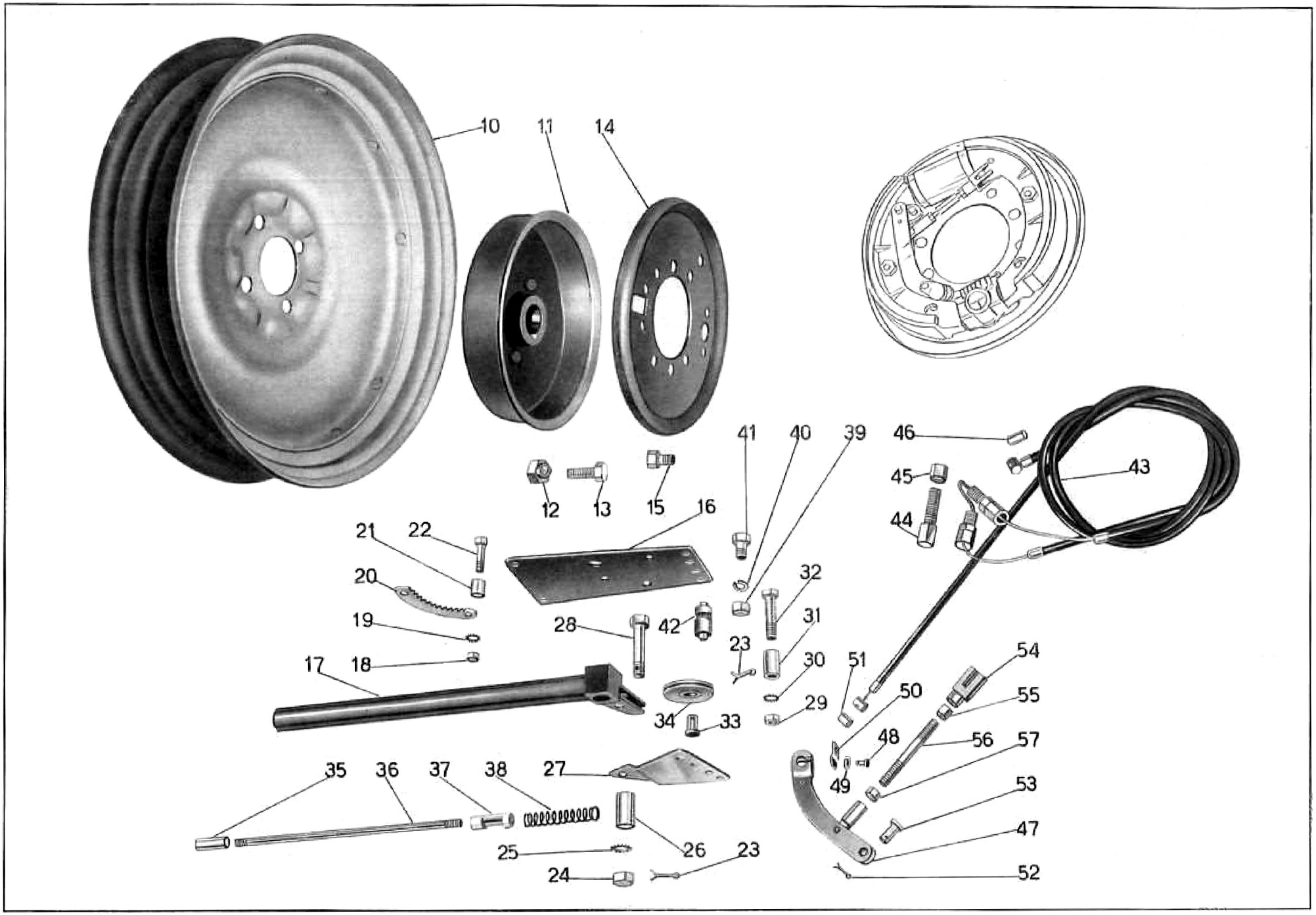
10
11
14
12
13
15
16
21
22
20
19
17
18
28
42
41
40
39
32
31
23
30
29
34
33
46
45
44
43
51
50
54
55
48
56
57
49
53
47
52
35
36
37
38
27
25
26
24
23

Tavola 18

Tavola 18 **Complesso** : Mototelaio **Gruppo** : Ruote

Sottocomplesso: Telaio - Ruote - Freni **Sottogruppo:** Ruote - Mozzi - Freno di stazionamento e comando

N. Figura	Numero d'ordinazione	DENOMINAZIONE	Quantità	Indicazioni suppletive
10	26662	**Ruota** a disco posteriore	2	
11	26658	**Mozzo** posteriore completo di bulloni e tamburo	2	
12	26640	**Dado** fissaggio ruote ai mozzi	8	
13	26661	**Bullone** fissaggio ruote posteriori ai mozzi	8	
14	26691/1 D/S	**Disco** porta ceppi freno posteriore	1	
15	26720/1	**Bullone** fissaggio disco porta ceppi ai bracci del ponte	8	
16	26706	**Piastra** freno a mano	1	
17	26707	**Complessivo** leva freno a mano	1	
18	25771/4	**Dado** bloccaggio cremagliera	2	
19	25771/3	**Rosetta** elastica per bullone bloccaggio cremagliera	2	
20	25771	**Cremagliera**	1	
21	25771/1	**Distanziale** per cremagliera	1	
22	25771/2	**Bullone** bloccaggio cremagliera	1	
23	25770/14	**Copiglia** per bullone bloccaggio leva e per perno fissaggio puleggia	2	
24	25770/13	**Dado** per bullone bloccaggio leva	1	
25	25770/12	**Rosetta** per bullone bloccaggio leva	1	
26	25770/4	**Distanziale** per leva a mano	1	
27	26710	**Piastra** sostegno perni	1	
28	25770/11	**Bullone** per fulcro leva freno a mano	1	
29	25740/11	**Dado** per bullone fissaggio piastra sostegno perni	2	
30	25740/10	**Rosetta** per bullone fissaggio piastra sostegno perni	2	
31	26710/1	**Distanziatore** per piastra sostegno perni	2	
32	26710/2	**Bullone** fissaggio piastra sostegno perni	2	
33	25770/10	**Perno** per puleggia	1	
34	25770/9	**Puleggia**	1	
35	25770/8	**Pulsante** per leva	1	
36	26708	**Asta** per leva freno a mano	1	
37	25770/6	**Dente** arresto leva	1	
38	25770/5	**Molla** per leva freno a mano	1	
39	DN 8	**Dado** fissaggio piastra freno a mano	2	
40	RE 8	**Rosetta** elastica per bullone fissaggio piastra	2	
41	38387	**Bullone** fissaggio piastra al telaio	2	
42	26709	**Perno** tirafilo per freno a mano	2	
43	26711	**Trasmissione** comando freno a mano	1	
44	25774/4	**Vite** tendifilo per trasmissione comando freno a mano	2	
45	25774/5	**Dado** per vite tendifilo trasmissione comando freno a mano	2	
46		**Coprifilo** per guaina	4	

(segue)

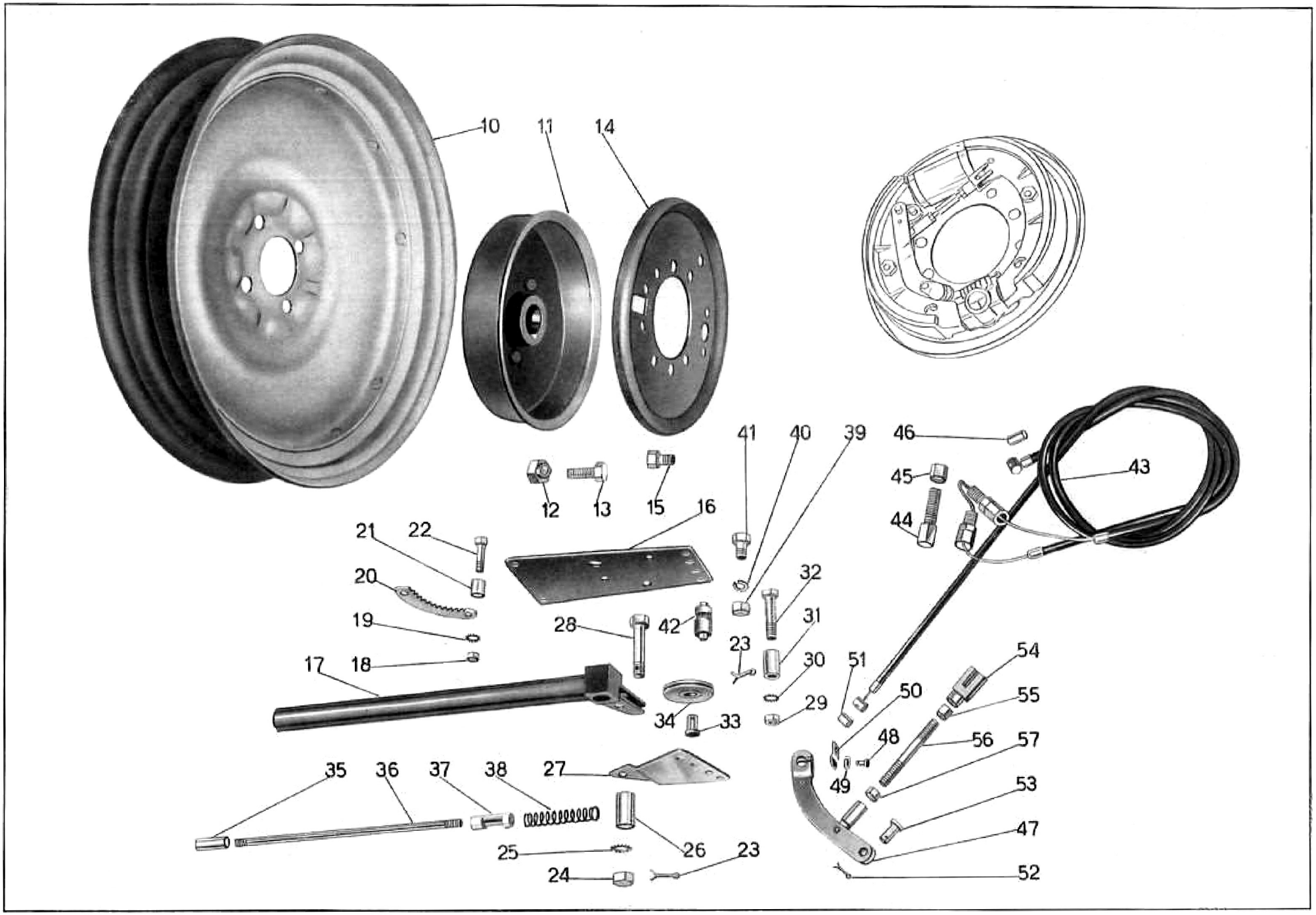
10
11
14
12
13
15
16
21
22
20
19
17
18
28
42
41
40
39
32
31
23
30
29
34
33
46
45
44
43
51
50
54
55
48
56
57
49
53
47
52
35
36
37
38
27
25
26
24
23

Tavola 18

Tavola 18 **Complesso** : Mototelaio **Gruppo** : Ruote

Sottocomplesso: Telaio - Ruote - Freni **Sottogruppo:** Ruote - Mozzi - Freno di stazionamento e comando

N. Figura	Numero d'ordinazione	DENOMINAZIONE	Quantità	Indicazioni suppletive
47	26696/1 D/S	**Leva** freno a mano sui ceppi	2	
48	26697/2	**Vite** bloccaggio piastrina sulla leva freno a mano	2	
49	26697/1	**Rosetta** elastica per vite bloccaggio piastrina sulla leva	2	
50	26697	**Piastrina** ritegno capocorda freno a mano	2	
51	26711/1	**Capocorda** per cavo trasmissione freno a mano	2	
52	26696/5	**Copiglia** per perno attacco leva freno a mano sui ceppi	2	
53	26696/4	**Perno** attacco leva freno a mano sui ceppi	2	
54	26698/3	**Forcella** sul puntone	2	
55	26698/2	**Dado** sinistro per puntone	2	
56	26698	**Puntale** leva freno sui ceppi	2	
57	26698/1	**Dado** destro per puntone	2	

Dal N. telaio HAA 00 al N. HAP 49 è stato montato il seguente particolare:

N. d'ord.	DENOMINAZIONE	Quant.
26720	**Bullone** fissaggio disco porta ceppi	8

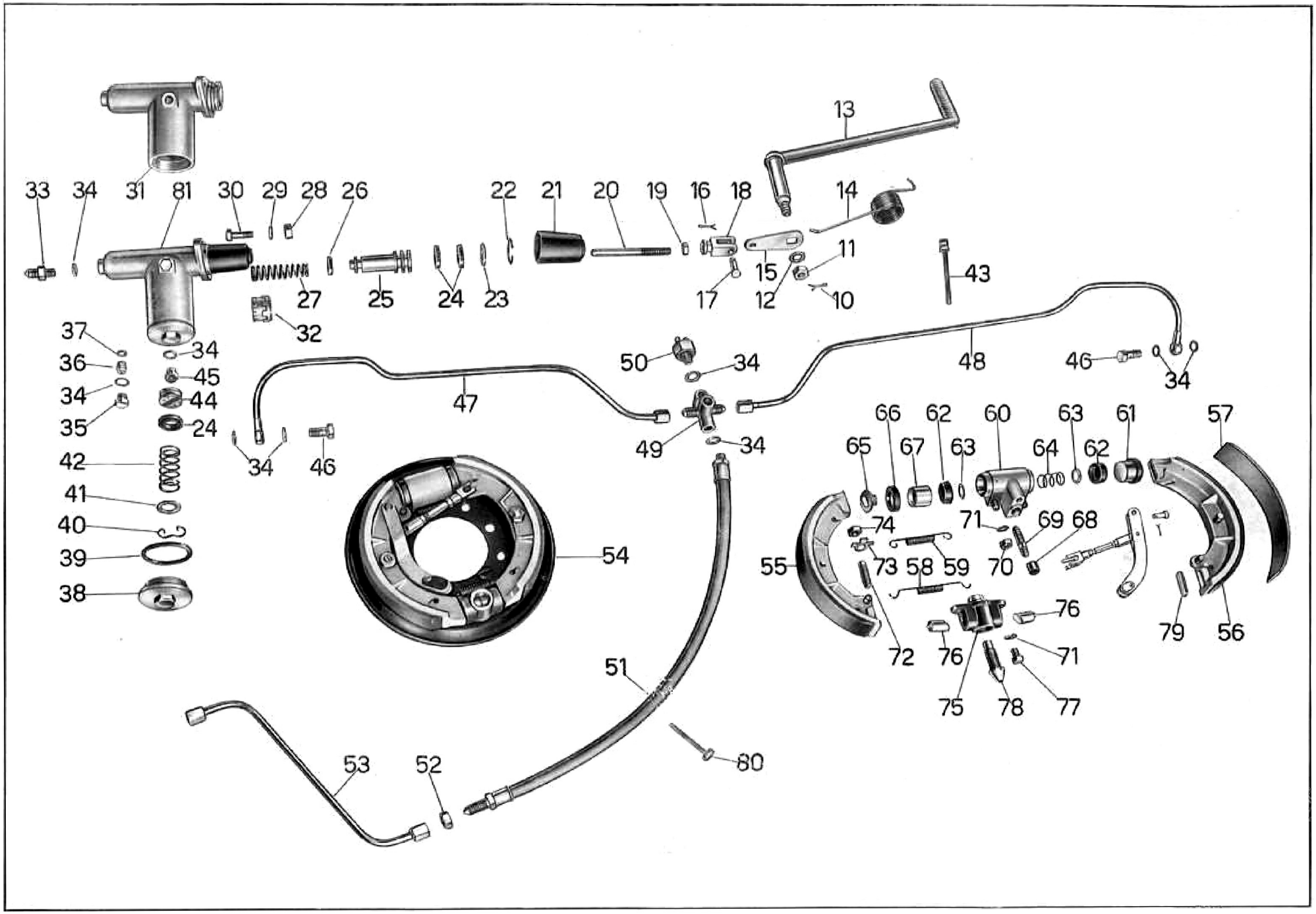
13
33 34 31 81 30 29 28 26 22 21 20 19 16 18 14
11
15 12 10
17
43
27 25 24 23
32
37 36 34 35
34 45 44 24
42 41 40 39 38
50 34
48
46 34
47
34 46
49 34
66 62 60 63 61 57
65 67 63 64 62
74 71 69 68
73 58 59 70
55
54
76
72 76 71
79 56
51
75 78 77
53 52
80

Tavola 19

Tavola 19 **Complesso** : Mototelaio **Gruppo** : Ruote
Sottocomplesso: Telaio - Ruote - Freni **Sottogruppo:** Freni idraulici posteriori e comando

N. Figura	Numero d'ordinazione	DENOMINAZIONE	Quantità	Indicazioni suppletive
10	T 87 bis	**Copiglia** per perno leva a pedale comando freni idraulici	1	
11	T 71 bis	**Dado** per perno pedale comando freni idraulici	1	
12	T 2213	**Rosetta** per perno pedale comando freni idraulici	1	
13	26670	**Pedale** freno comando freni idraulici	1	
14	26673/1	**Molla** richiamo pedale freno comando freni idraulici	1	
15	26674	**Levetta** sul pedale comando freni idraulici	1	
16	M 160 bis	**Copiglia** per spina tenuta forcellino sulla levetta	1	
17	25719	**Spina** tenuta forcellino sulla levetta	1	
18	25718	**Forcellino** sul puntale per pompa	1	
19	25303	**Dado** sul puntale di registro	1	
20	26680	**Puntale** per pompa comando	1	
21	26677/17	**Cappuccio** parapolvere	1	
22	26677/9	**Anello** elastico arresto pistone pompa	1	
23	26677/8	**Anello** arresto pistone	1	
24	26677/6	**Calotta** (0116 - VG 24 - 14) sul pistone pompa	2	
25	26677/3	**Pistone** per pompa freni idraulici	1	
26	26677/4	**Calotta** (0128 VG 19) per pistone pompa	1	
27	26677/7	**Molla** ritorno pistone pompa	1	
28	DN 8	**Dado** per bulloni fissaggio pompa sul telaio	2	
29	RE 8	**Rosetta** elastica per bulloni fissaggio pompa sul telaio	2	
30	T 2625 bis	**Bullone** fissaggio pompa al telaio	2	
31	26677/1	**Corpo** pompa	1	
32	26677/5	**Boccola** di alimentazione	1	
33	25720	**Raccordo** pompa tubazione	1	
34	25721	**Guarnizione** per raccordo pompa tubazione per tappo valvola aspirazione, per valvola mandata, per interruttore idraulico e per tubazione flessibile	9	
35	25715/18	**Tappo** valvola aspirazione per pompa freni idraulici	1	
36	25715/14	**Complessivo** valvola di aspirazione	1	
37	25715/17	**Guarnizione** per complessivo valvola di aspirazione	1	
38	26677/14	**Complessivo** tappo pompa freni idraulici	1	
39	26677/16	**Guarnizione** per tappo pompa freni idraulici	1	
40	26677/13	**Anello** elastico arresto pistone alimentazione	1	
41	26677/12	**Disco** per molla alimentazione	1	
42	26677/11	**Molla** per alimentazione	1	
43	26726	**Fascetta** tenuta fili e tubazioni	2	
44	26677/10	**Pistone** di alimentazione	1	
45	25715/10	**Valvola** di mandata pompa completa	1	
46	25730	**Tappo** per raccordo tubazioni	2	

(segue)

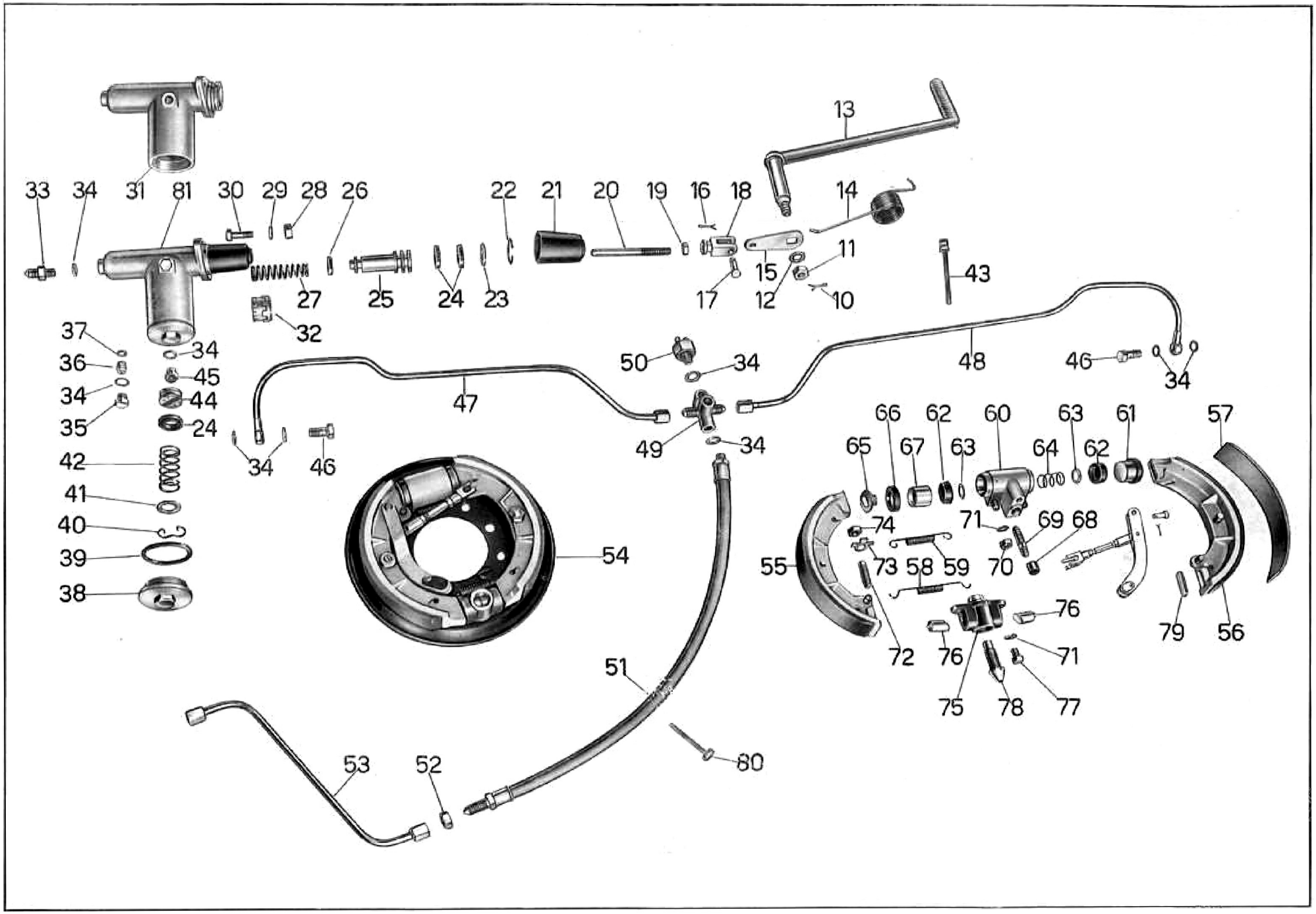
13
33 34 31 81 30 29 28 26 22 21 20 19 16 18 14
11
15 12 10
17
43
27 25 24 23
32
37 36 34 35
34 45 44 24
42 41 40 39 38
50 34
48
46 34
47
34 46
49 34
66 62 60 63 61 57
65 67 63 64 62
74 71 69 68
73 58 59 70
55
54
76
72 76 71
79 56
51
75 78 77
53 52
80

Tavola 19

Tavola 19

Complesso : Mototelaio **Gruppo** : Ruote

Sottocomplesso: Telaio - Ruote - Freni **Sottogruppo:** Freni idraulici posteriori e comando

N. Figura	Numero d'ordinazione	DENOMINAZIONE	Quantità	Indicazioni suppletive
47	26702	**Tubazione** posteriore destra	1	
48	26701	**Tubazione** posteriore sinistra	1	
49	25726	**Raccordo** a tre vie per attacco idro stop	1	
50	25732	**Interruttore** idraulico d'arresto	1	
51	25724	**Complessivo** tubo flessibile	1	
52	25725/2	**Dado** per raccordo tubo flessibile	1	
53	26682	**Tubazione** anteriore completa	1	
54	26690 D/S	**Complessivo** disco freno destro e sinistro	2	
55	26694	**Complessivo** ganascia anteriore sinistra e posteriore destra	2	
56	26694/1	**Complessivo** ganascia anteriore destra e posteriore sinistra	2	
57	26694/6	**Suola** per ganascie	4	
58	26695/1	**Molla** inferiore richiamo ganasce	2	
59	26695	**Molla** superiore richiamo ganasce	2	
60	26692/1	**Corpo** cilindro ∅ 32	2	
61	26692/2	**Complessivo** montaggio pistone cilindro	4	
62	26692/8	**Calotta** (CC23) per pistoni	4	
63	26692/7	**Scodellino** premi calotta	4	
64	26692/6	**Molla** per pistone	2	
65	26692/5	**Testa** per pistone cilindro	4	
66	26692/4	**Scodellino** parapolvere	4	
67	25692/3	**Pistone** per cilindro	4	
68	25741/1	**Cappuccio** parapolvere	2	
69	25741	**Vite** spurgo aria	2	
70	25740/11	**Dado** bloccaggio cilindro	4	
71	25740/10	**Rosetta** elastica per dado bloccaggio cilindro e per bullone fissaggio corpo registro	8	
72	26694/7	**Perno** registro ganasce	4	
73	25752	**Rosetta** di sicurezza per perno registro ganasce	4	
74	25753	**Dado** bloccaggio perno registro ganasce	4	
75	26693	**Corpo** registro ganasce	2	
76	26693/3	**Nottolino** registro ganasce	4	
77	26693/1	**Bullone** bloccaggio registro ganasce	4	
78	26693/2	**Perno** registro ganasce	2	
79	26694/5	**Piastrina** per ganasce	8	
80	TA 237	**Fascetta** fissaggio tubo flessibile trasmissione	1	
81	26677	**Pompa** per freni idraulici completa	1	

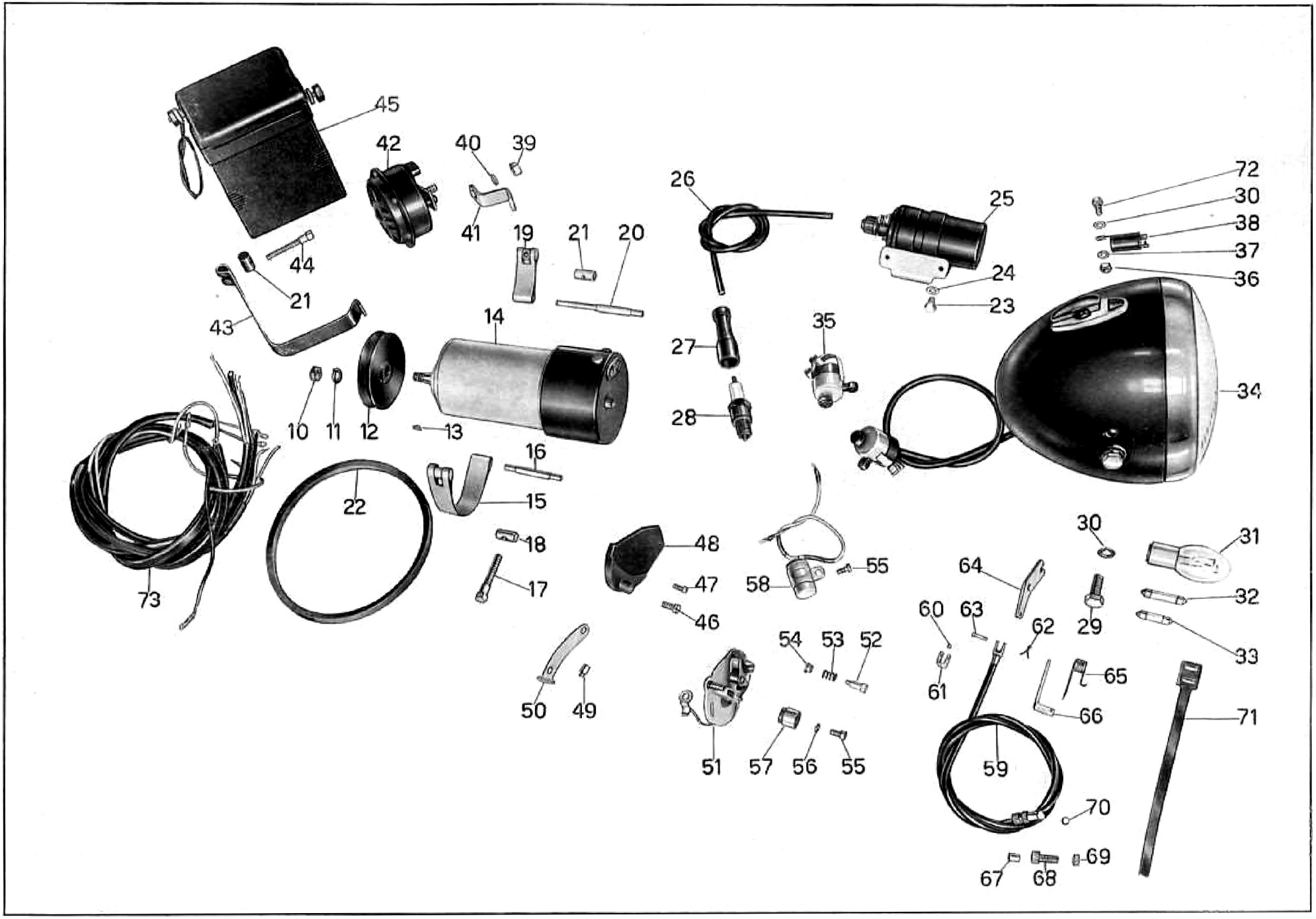
45
42
40
39
41
19
21
20
26
25
72
30
38
37
36
24
23
44
21
43
14
27
35
34
28
10
11
12
13
16
15
22
18
17
73
48
47
46
58
55
30
31
64
32
29
60
63
62
33
54
53
52
61
65
66
71
50
49
51
57
56
55
59
70
69
67
68

Tavola 20

Tavola 20 **Complesso** : Mototelaio **Gruppo** : Accensione - Generatore illuminazione ed accessori

Sottocomplesso: Impianto elettrico **Sottogruppo:** Bobina - Dinamo - Batteria - Faro - Tromba elettrica - Complessivo gruppo cavi - Comando ruttore

N. Figura	Numero d'ordinazione	DENOMINAZIONE	Quantità	Indicazioni suppletive
10	95055-25	**Dado** fissaggio puleggia alla dinamo	1	Marelli
11	95115-4	**Rosetta** per dado fissaggio puleggia alla dinamo	1	Marelli
12	40486	**Puleggia** per dinamo	1	
13	MNKE 3/2X	**Chiavella** sulla dinamo per puleggia	1	Marelli
14	DN 20 C 45/6-2000 D	**Dinamo**	1	Marelli
15	40480	**Fascetta** lunga fissaggio dinamo completa di rullo non filettato	1	
16	40484 bis	**Spina** per fissaggio fascetta posteriore	1	
17	26078	**Vite** per serraggio fascette dinamo	1	
18	M 2175	**Rullo** non filettato per fascetta lunga dinamo e per fascetta fissaggio batteria	2	
19	40482	**Fascetta** corta fissaggio dinamo completa di rullo filettato	1	
20	40484	**Spina** per fissaggio fascetta anteriore	1	
21	M 2174	**Rullo** filettato per fascetta corta dinamo e per fissaggio batteria	2	
22	40487	**Cinghia** di trasmissione per dinamo	1	
23	38440/1	**Bullone** fissaggio bobina alla pedana	2	
24	38438	**Rosetta** per bullone fissaggio bobina alla pedana	2	
25	B 101 D	**Bobina**	1	Marelli
26	26742	**Filo** per candela	1	
27	40530	**Attacco** rapido per filo candela	1	
28	CW 225 B	**Candela** con guarnizione	1	
29	3199	**Bullone** attacco faro al braccio destro forcella	1	Pagani (CEV)
30		**Rosetta** per bulloni attacco faro ai bracci forcella	2	" "
31	6V25/25W	**Lampada** per luce campagna per faro anteriore	1	
32	6V5W	**Lampada** per luce città sul faro anteriore	1	a siluro mm. 7 × 38
33	12V3W	**Lampada** spia per faro anteriore	1	a siluro mm. 8,2 × 31
34	4012	**Faro** anteriore	1	Pagani (CEV)
35	8041	**Deviatore** per comando luce anabbagliante e pulsante per tromba elettrica	1	" "
36	25303	**Dado** sul bullone sinistro fissaggio bracci al faro di tenuta bobina d'intermittenza per lampeggiatori	1	
37	38779	**Rosetta** per bullone sinistro fissaggio bracci al faro di tenuta bobina d'intermittenza per lampeggiatori	2	
38	26747	**Bobina** d'intermittenza per lampeggiatori (6 V - 20 W)	1	
39	DN 8	**Dado** di fissaggio tromba elettrica alla squadretta	1	
40	RE 8	**Rosetta** elastica per bullone fissaggio tromba elettrica	1	
41	26584	**Squadretta** porta tromba elettrica	1	
42		**Tromba** elettrica	1	
43	26745	**Fascetta** fissaggio batteria completa di rullo non filettato	1	
44	M 172	**Vite** fissaggio fascetta	1	
45		**Batteria** con capacità di Ah 12 - 6 V	1	

(segue)

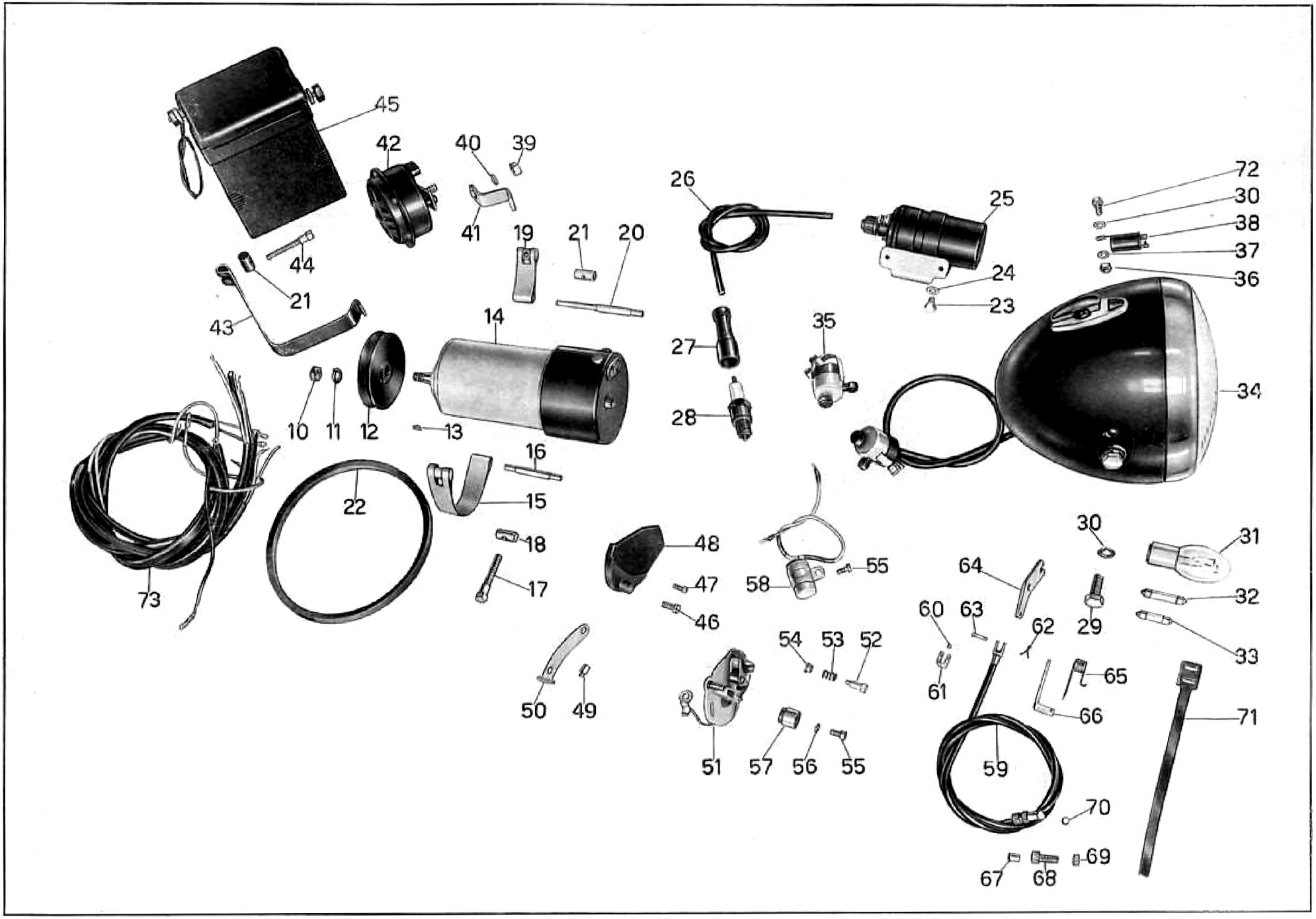
45
42
40
39
41
19
21
20
26
25
72
30
38
37
36
24
23
44
21
43
14
27
35
34
28
10
11
12
13
16
15
22
18
17
73
48
47
46
58
55
30
31
64
32
29
60
63
62
33
54
53
52
61
65
66
71
50
49
51
57
56
55
59
70
69
67
68

Tavola 20

Tavola 20 **Complesso** : Mototelaio **Gruppo** : Accensione - Generatore illuminazione ed accessori

Sottocomplesso: Impianto elettrico **Sottogruppo:** Bobina - Dinamo - Batteria - Faro - Tromba elettrica - Complessivo gruppo cavi - Comando ruttore

N. Figura	Numero d'ordinazione	DENOMINAZIONE	Quantità	Indicazioni suppletive
46	36022	**Vite** fissaggio coperchietto ruttore	1	
47	40495	**Vite** fissaggio cavi al coperchietto ruttore	1	
48	40494	**Coperchietto** per ruttore	1	
49	40492	**Braccio** sul coperchio lato volano di fermo guaina trasmissione	1	
50	38773	**Boccola** di guida trasmissione comando anticipo	1	
51	S 302/30 A	**Ruttore** completo di piastra	1	Marelli
52	S 20/121	**Vite** fissaggio piastra ruttore	2	Marelli
53	S 20/123	**Molla** per tenuta piastra ruttore	2	Marelli
54	S 20/122	**Bussolina** guida molle	2	Marelli
55	38134/1	**Vite** serraggio camma del ruttore e fissaggio condensatore al basamento	2	
56	38133/1	**Rosetta** per vite serraggio camma del ruttore	1	
57	MVA 22/500-3	**Camma** del ruttore	1	Marelli
58	CE 4 L	**Condensatore**	1	Marelli
59	26602	**Trasmissione** comando anticipo	1	
60	40525	**Capocorda** per trasmissione anticipo lato leva comando ruttore	1	
61	38746	**Forcellino** attacco trasmissione alla leva comando ruttore	1	
62	TA 175 H	**Copiglia** per forcellino attacco trasmissione alla leva comando ruttore	1	
63	38748	**Spina** per forcellino attacco trasmissione alla leva comando ruttore	1	
64	40490	**Leva** comando ruttore	1	
65	40523/1	**Molla** richiamo ruttore	1	
66	40523/2	**Squadretta** per fermo molla richiamo ruttore	1	
67	T 234	**Coprifilo** per guaina	2	
68	38738	**Vite** tendifilo per leva comando anticipo	1	
69	38739	**Ghiera** zigrinata per vite tendifilo per leva comando anticipo	1	
70	38745	**Capocorda** per trasmissione anticipo lato manettino	1	
71	26726	**Fascetta** tenuta fili	5	
72		**Bullone** sinistro per attacco faro al braccio sinistro forcella	1	
73	26740/29	**Complessivo** gruppo cavi dal faro - Comprende i cavi:		
	26740/1	N. 1 cavo (colore rosso) dal faro (51) alla dinamo (51) mt.	0,98	
	• 26740/2	N. 1 cavo (colore bianco) dal faro (61) alla dinamo (61) mt.	0,98	
	26740/3	N. 1 cavo (colore rosso) dal faro (B +) alla batteria (+) con attacco ad occhio Ø 8,5 ad una estremità mt.	1,85	
	26740/4	N. 1 cavo (colore giallo) dal faro (FT) alla scatola di connessione con attacco ad occhio Ø 4,2 ad una estremità mt.	1,52	
	26740/5	N. 1 cavo bipolare (2 fili) (colore nero) dal faro (T — T +) alla tromba elettrica mt.	0,25	
	26740/6	N. 1 cavo (colore grigio) dal faro (SP) alla bobina (+) con attacco ad occhio Ø 5,2 ad una estremità mt.	0,63	
	26740/7	N. 1 cavo (colore nero) nel faro (SP) alla bobina intermittenza con attacco ad occhio Ø 4,2 ad una estremità mt.	0,15	
	• 26740/8	N. 1 cavo (colore nero) dalla bobina intermittenza nel faro al commutatore di direzione (sul cruscotto) con attacco ad occhio Ø 4,2 e 5,2 alle estremità mt.	1,10	
	• 26740/10	N. 1 cavo (colore verde) dal commutatore di direzione alla scatola di connessione con attacco ad occhio ad una estremità mt.	1,45	

(segue)

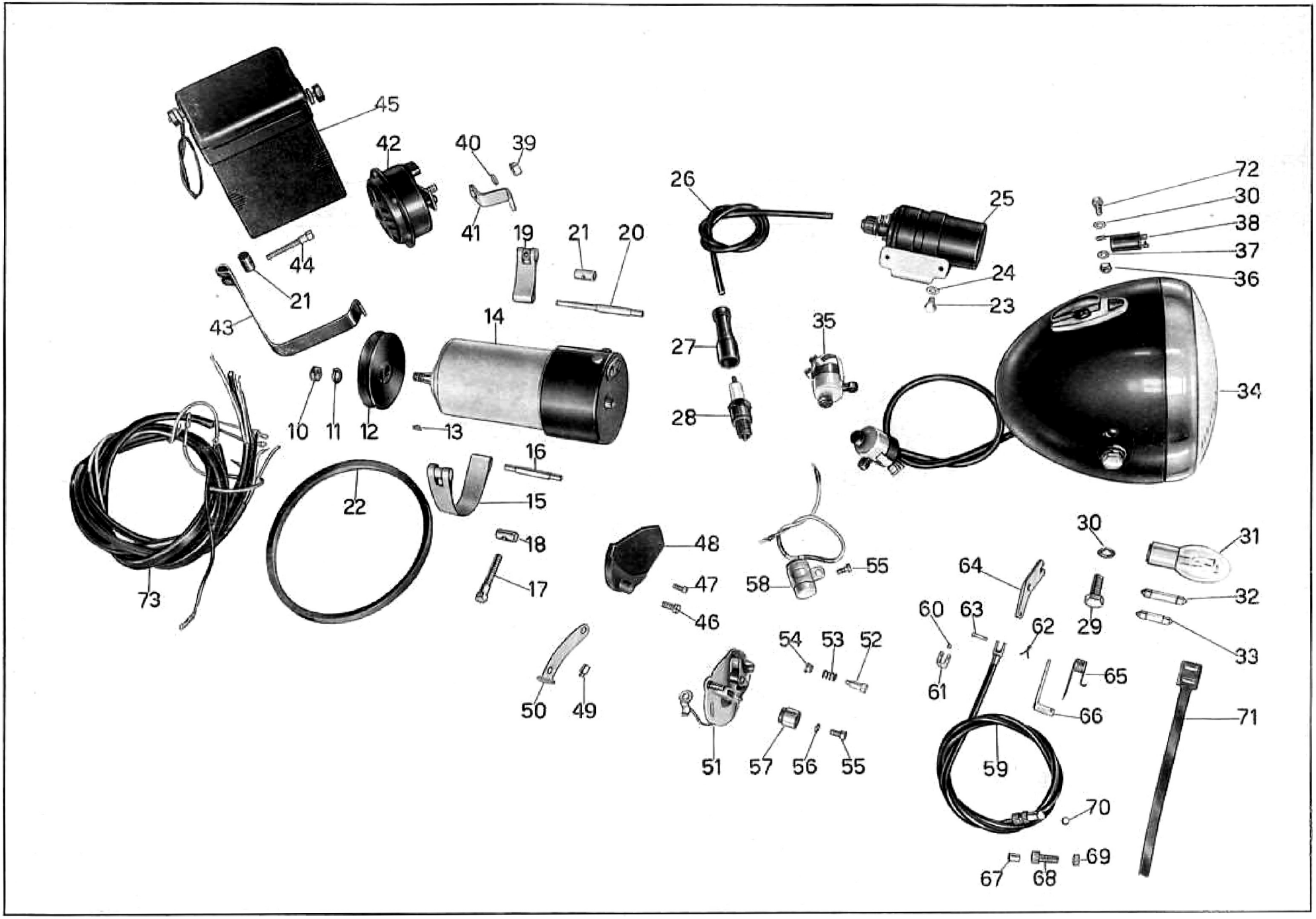
45
42
40
39
41
19
21
20
26
25
72
30
38
37
36
24
23
44
21
43
14
27
35
34
28
10
11
12
13
16
15
22
18
17
73
48
47
46
58
55
30
31
64
32
29
60
63
62
33
54
53
52
61
65
66
71
50
49
51
57
56
55
59
70
69
67
68

Tavola 20

Tavola 20

Complesso : Mototelaio
Sottocomplesso: Impianto elettrico

Gruppo : Accensione - Generatore illuminazione ed accessori
Sottogruppo: Bobina - Dinamo - Batteria - Faro - Tromba elettrica - Complessivo gruppo cavi - Comando rottore

N. Figura	Numero d'ordinazione	DENOMINAZIONE	Quantità	Indicazioni suppletive
	26740/9	N. 1 cavo (colore nero) dalla bobina (—) al rottore con attacchi ad occhio ∅ 4,2 e 5,2 alle estremità	mt. 1,10	
	• 26740/11	N. 1 cavo (colore arancio) dal commutatore di direzione alla scatola con attacco ad occhio ∅ 5,2 ad una estremità	mt. 1,45	
	• 26740/12	N. 1 cavo (colore nero) dal commutatore di direzione alla massa (sul cruscotto) con attacco ad occhio ∅ 6,5 ad una estremità	mt. 0,14	
	40516	N. 1 cavo (colore nero) dalla batteria (—) alla massa con attacchi ad occhio ∅ 8,5 alle estremità	mt. 0,27	
	26740/14	N. 2 cavi (colore giallo) dalla scatola di connessione ai fanalini d'ingombro con attacco ad occhio ∅ 4,2 ad una estremità	mt. 1,00	
	• 26740/15	N. 1 cavo (colore verde) dalla scatola di connessione all'indicatore di direzione con attacco ad occhio ∅ 3,2 ad una estremità	mt. 1,00	
	• 26740/16	N. 1 cavo (colore verde) dalla scatola di connessione all'indicatore di direzione con attacco ad occhio ∅ 5,2 ad una estremità	mt. 1,00	
	• 26740/17	N. 2 cavi (colore nero) dai fanalini d'ingombro alla massa con attacchi ad occhio ∅ 8,5 ad una estremità	mt. 1,36	
	26740/18	N. 1 cavo (colore giallo) dalla scatola di connessione al fanalino targa con attacco ad occhio ∅ 4,2 ad una estremità	mt. 1,66	
	26740/19	N. 1 cavo (colore nero) dalla batteria (+) all'idrostop con attacco ad occhio ∅ 8,5 ad una estremità	mt. 0,75	
	26740/20	N. 1 cavo (colore nero) dall'idrostop al fanalino d'arresto	mt. 1,51	
	• 26740/21	N. 1 cavo (colore nero) dal fanalino targa alla massa (telaio) con attacchi ad occhio ∅ 6,5 alle estremità	mt. 0,35	
	26740/22	N. 1 guaina in vipla (colore nero) ∅ interno 11 per copertura di n. 7 cavi	mt. 0,80	
	26740/23	N. 1 guaina in vipla (colore nero) ∅ interno 9 per copertura di n. 4 cavi	mt. 0,40	
	26740/24	N. 1 guaina in vipla (colore nero) ∅ interno 7,5 per copertura di n. 3 cavi	mt. 0,23	
	26740/25	N. 1 guaina in vipla (colore nero) ∅ interno 7,5 per copertura di n. 3 cavi	mt. 0,27	
	26740/26	N. 1 guaina in vipla (colore nero) ∅ interno 6 per copertura di n. 2 cavi	mt. 0,25	
	26740/27	N. 2 guaine in vipla (colore nero) ∅ interno 7,5 per copertura di n. 3 cavi	mt. 0,90	
	26740/28	N. 1 guaina in vipla (colore nero) ∅ interno 6 per copertura di n. 2 cavi	mt. 0,36	

I cavi contrassegnati con (•) hanno una sezione di mm. 1. - La sezione degli altri è di mm. 1,5.

N.B. - Dalla parte degli attacchi ad occhio, i cavi devono avere una ulteriore copertura in vipla lunga mm. 15 di uguale colore del cavo.

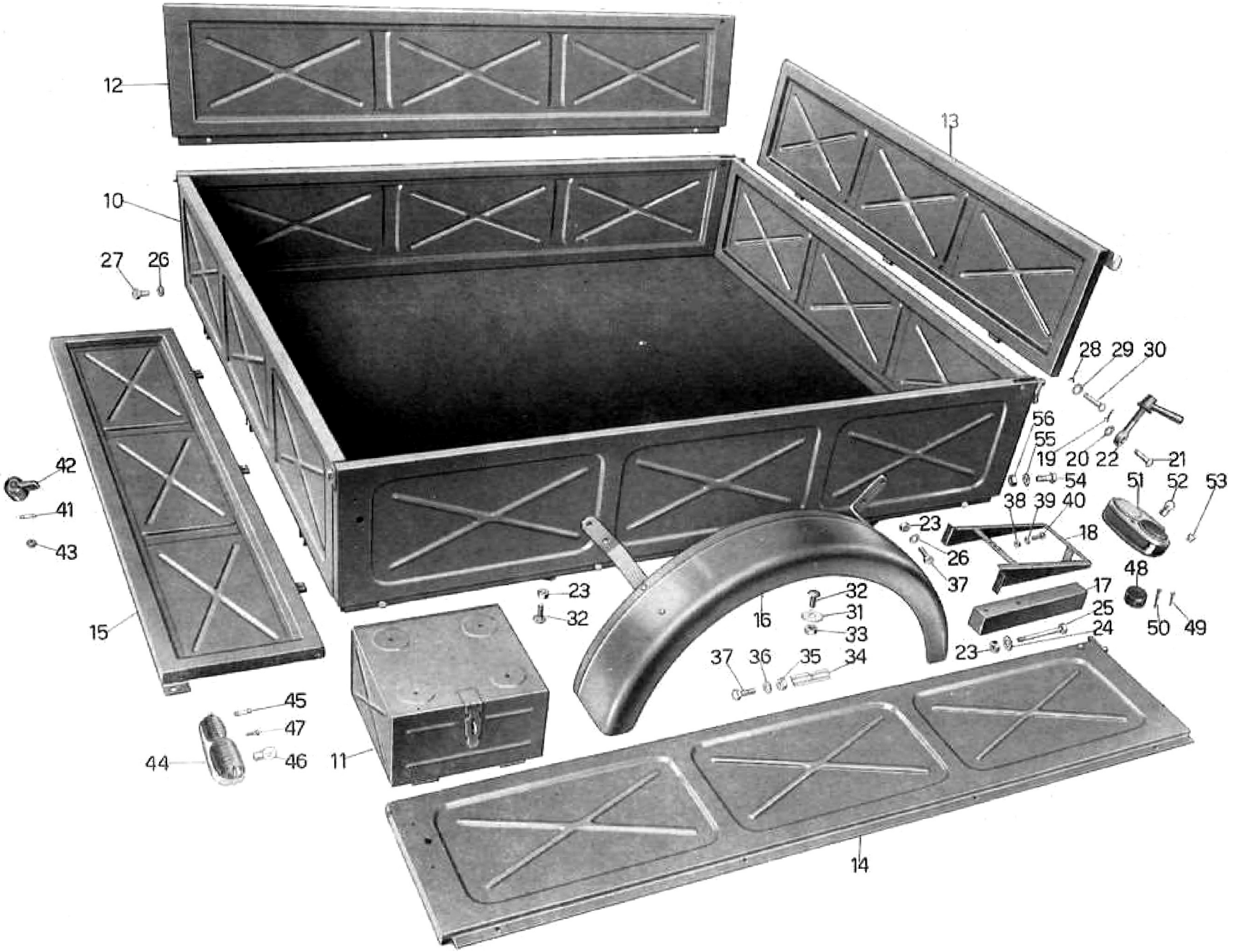
12
13
10
27
26
28
29
30
56
55
19
20
22
21
54
51
52
53
38
39
40
42
41
43
23
26
37
18
48
17
25
24
50
49
23
32
16
32
31
33
37
36
35
34
15
45
47
44
46
11
14

Tavola 21

Tavola 21 **Complesso** : Carrozzeria **Gruppo** : Cassone ed accessori

Sottocomplesso: Cassone **Sottogruppo:** Cassone - Cassetta - Parafanghi post. - Portatarga - Deviatore - Fanalini d'ingombro - Scatola connessioni - Fanalino targa

N. Figura	Numero d'ordinazione	DENOMINAZIONE	Quantità	Indicazioni suppletive
10		**Cassone**	1	
11	26732	**Cassetta** porta utensili	1	
12		**Sponda** laterale destra per cassone	1	
13		**Sponda** ribaltabile posteriore per cassone	1	
14		**Sponda** laterale sinistra per cassone	1	
15		**Sponda** anteriore per cassette	1	
16	26735	**Parafango** posteriore	2	
17	26729	**Tampone** di fermo corsa cassone	2	
18	26738	**Porta** targa	1	
19		**Copiglia** per fissaggio spina tenuta chiavistello di chiusura sponda posteriore	2	
20		**Rosetta** per spina tenuta chiavistello di chiusura sponda posteriore	2	
21		**Spina** tenuta chiavistello di chiusura sponda posteriore	2	
22		**Chiavistello** di chiusura sponda ribaltabile posteriore	2	
23	DN 8	**Dado** per bulloni fissaggio tampone fermo corsa cassone per bulloni attacco cassetta e parafango parte superiore e posteriore	18	
24	T 64 bis	**Rosetta** per bulloni fissaggio tampone fermo corsa cassone	4	
25	12331 bis	**Bullone** per tampone di fermo corsa sul cassone	4	
26	RE 8	**Rosetta** per bulloni fissaggio sponde del cassone e per bulloni fissaggio parafanghi posteriori al cassone parte laterale	21	
27		**Bullone** fissaggio sponde al cassone	13	
28		**Copiglia** per spine fissaggio sponda ribaltabile posteriore	3	
29		**Rosetta** per spine fissaggio sponda ribaltabile posteriore	3	
30		**Spina** fissaggio sponda ribaltabile posteriore	3	
31	T 16268	**Rosetta** per bulloni a testa tonda fissaggio parafanghi parte superiore	2	
32	26736	**Bullone** a testa tonda fissaggio cassetta e parafanghi parte superiore	6	
33	T 129 bis	**Bullone** fissaggio parafanghi al cassone parte laterale	8	
34		**Listello** stoffa per bulloni fissaggio cassone al telaio	4	
35	T 71 bis	**Dado** per bulloni fissaggio cassone al telaio	4	
36	RE 10	**Rosetta** per bulloni fissaggio cassone al telaio	4	
37	10039 ter	**Bullone** fissaggio cassone al telaio	4	
38		**Dado** per bullone fissaggio porta targa al cassone	1	
39		**Rosetta** per bullone fissaggio porta targa al cassone	1	
40	26739	**Bullone** a testa tonda fissaggio porta targa al cassone	1	
41	6V 2/3W	**Lampadina** per deviatore sul cruscotto	1	a siluro 6 × 31
42	25576	**Deviatore** sul cruscotto	1	
43	38792	**Bussola** isolante sul cassone per filo fanalino	1	
44	26748	**Fanalino** di direzione e d'ingombro	2	

(segue)

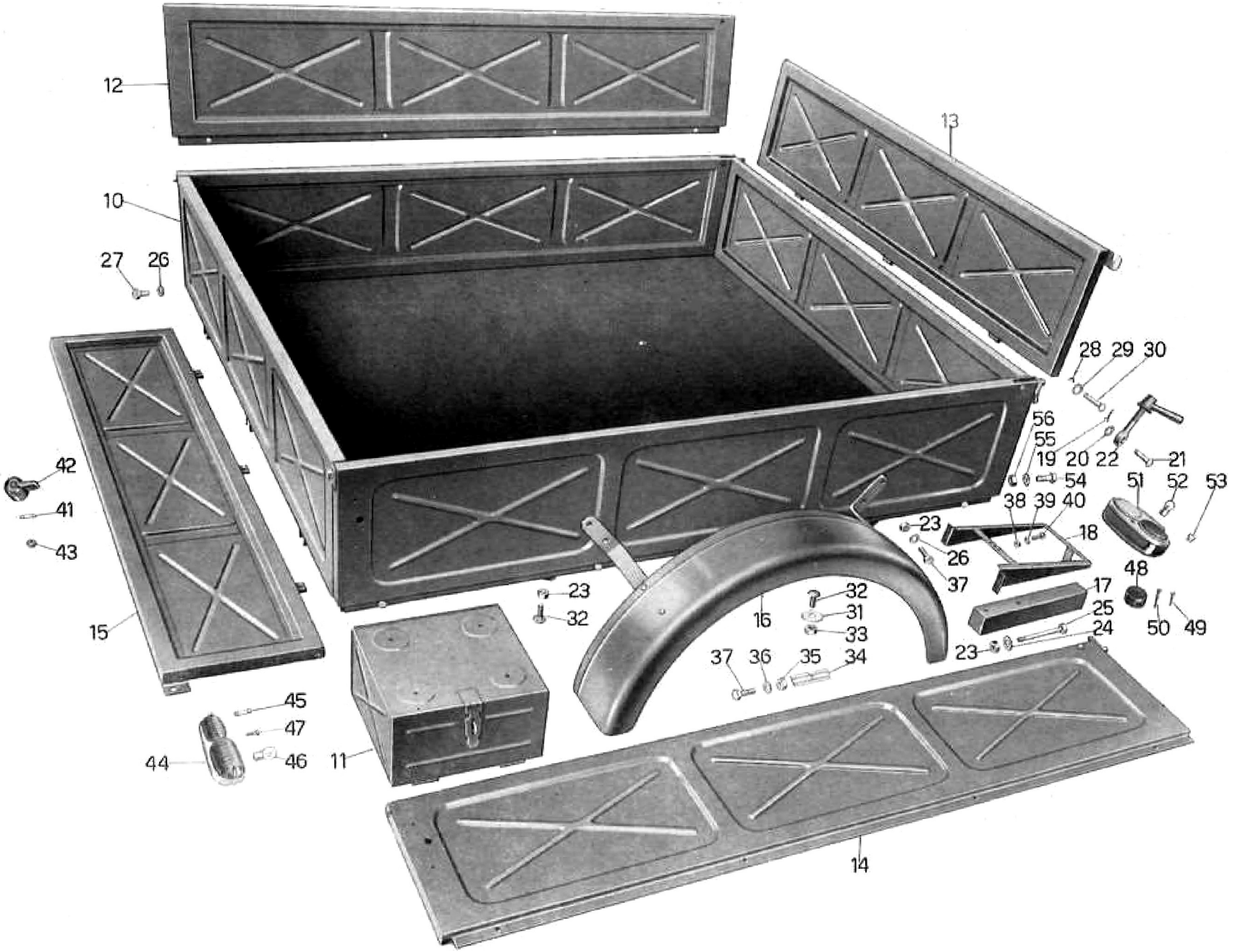
12
13
10
27
26
28
29
30
56
55
19
20
22
21
54
51
52
53
38
39
40
42
41
43
23
26
37
18
48
17
25
24
50
49
23
32
16
32
31
33
37
36
35
34
15
45
47
44
46
11
14

Tavola 21

N. Figura	Numero d'ordinazione	DENOMINAZIONE	Quantità	Indicazioni suppletive
45	6V 3W	**Lampadina** per fanalini d'ingombro	2	a siluro 8,2 × 31
46	6V 15W	**Lampadina** sferica per fanalini di direzione	2	
47	38788	**Vite** fissaggio fanalini di direzione e d'ingombro	4	
48	26743	**Scatola** per connessioni tripolare	1	
49	26744	**Vite** corta fissaggio base scatola per connessione tripolare	1	
50	26744/1	**Vite** lunga fissaggio coperchio scatola per connessioni tripolare	1	
51	25573	**Fanalino** posteriore a due luci e tre servizi	1	
52	6V 5W	**Lampada** sferica per fanalino posteriore	2	
53	26746	**Vite** fissaggio filo massa del fanalino targa	1	
54	T 5858 bis	**Bullone** fissaggio portatarga	2	
55	RE 7	**Rosetta** elastica per bullone	2	
56	DN 7	**Dado** per bullone	2	

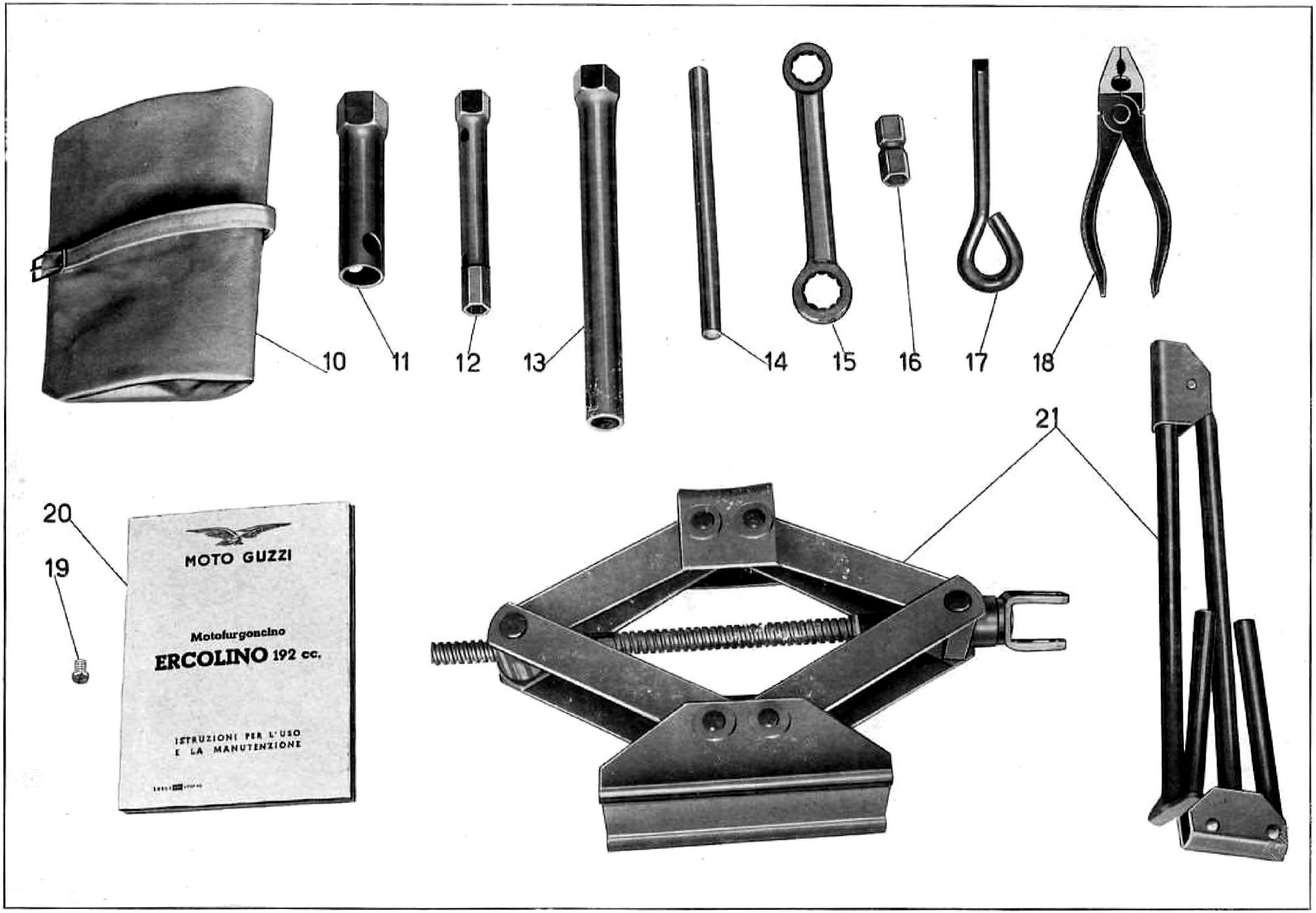
10
11
12
13
14
15
16
17
18
20
19
MOTO GUZZI
Motofurgoncino
ERCOLINO 192 cc.
ISTRUZIONI PER L'USO
E LA MANUTENZIONE
21

Tavola 22

Tavola 22

Complesso : Dotazione
Sottocomplesso: Attrezzi

Gruppo : Comuni
Sottogruppo: Dotazione individuale

N. Figura	Numero d'ordinazione	DENOMINAZIONE	Quantità	Indicazioni suppletive
10	26754	**Borsa** porta utensili	1	
11	38804	**Chiave** a tubo per candela da mm. 21	1	
12	T 9602	**Chiave** a tubo da mm. 10 - 14	1	
13	26756	**Chiave** a tubo da mm. 22 per ruote	1	
14	T 9604 bis	**Spina** ∅ 11 per chiave a tubo	1	
15	T 9613/1	**Chiave** ad occhio da mm. 17 - 19	1	
16	26757	**Chiave** da mm. 11 per registro punterie	1	
17	36465	**Cacciavite** (spina per chiavi a tubo)	1	
18	38808	**Pinza** universale	1	
19		**Getto** di scorta	1	
20		**Libretto** istruzioni	1	
21	26755	**Martinetto** completo di asta comando	1	

ARTE GRAFICA VALSECCHI
LECCO — VIA ROMA N. 28
1200 COPIE — DICEMBRE 1956

MOTO GUZZI

Motocarro

ERCOLINO 192 cc (q. 5,9)

(con le varianti per motocarro da q.3,5)

CATALOGO PEZZI DI RICAMBIO

SHELL X100 MOTOR OIL

II^A EDIZIONE
(Luglio 1959)

MOTO GUZZI

SOCIETA' PER AZIONI

STABILIMENTO E AMMINISTRAZIONE: Mandello del Lario (Como)
Via Emanuele V. Parodi, 27
Telefoni: Mandello Lario 71.112 (4 linee con ricerca automatica)
Lecco 22.691
Collegamento ponte-radio con Milano e Genova
Telegrammi: Motoguzzi - Mandello Lario
SEDE LEGALE: Milano - Via Durini N. 28
Telefoni: 705.784 - 705.785 - Telegrammi: Motoguzzi - Milano
FILIALE - CENTRO RICAMBI - OFFICINA RIPARAZIONI
Milano (640) - Via G. da Procida, 14
Tel.: 341.421/341.296/381.997/384.033
Telegr.: Filialmotoguzzi - Milano
UFFICI: Genova - C.so Aurelio Saffi, 29
Telefoni: 55.242/55.243/55.244/55.245
Telegrammi: Paromar - Genova
Roma - Via Barberini, 86 - Telefono 484.758
Telegrammi: Motoguzzi - Roma
Napoli - Piazza Municipio, 84 - Telefono 310.581
Telegrammi: Motoguzzi - Napoli

Motocarro

ERCOLINO 192 cc (q. 5,9)

(con le varianti per motocarro da q.3,5)

CATALOGO PEZZI DI RICAMBIO

II^A EDIZIONE
(Luglio 1959)

NORME PER LA RICHIESTA DEI PEZZI DI RICAMBIO

Nelle ordinazioni dei pezzi di ricambio si deve indicare chiaramente:

— Il numero della tavola nella quale si trova.
— Il numero di figura.
— Il numero d'ordinazione.
— La sua denominazione.
— Il quantitativo dei pezzi.
— I numeri del motore e telaio del motocarro alla quale il pezzo è destinato.
— Il nome e l'indirizzo del richiedente (chiaramente leggibile).
— Il mezzo di trasporto.

CONDIZIONI GENERALI DI VENDITA

1) PREZZI - Si intendono netti e per contanti per merce resa franco fabbrica o franco sede Concessionario, secondo le norme in vigore.
I prezzi indicati nei listini, nelle offerte e nei contratti, potranno essere variati in qualsiasi momento anche per ordini in corso e saranno quelli in vigore all'atto della consegna.

2) CONSEGNE - La Moto Guzzi non assume alcuna responsabilità in caso di ritardo di consegna, le cui epoche vengono indicate al compratore a puro titolo informativo. La merce viaggia a rischio e pericolo del committente anche se spedita franco di porto.

3) GARANZIA - La Moto Guzzi garantisce i suoi prodotti di serie per sei mesi a partire dalla data della consegna al compratore.
Questa garanzia è limitata alla ripresa pura e semplice da parte della Moto Guzzi del pezzo eventualmente rotto per ben accertato difetto di materiale o di lavorazione, ed al suo ricambio gratuito, franco fabbrica, contro un pezzo nuovo: le spese di smontaggio e montaggio e il costo del materiale di consumo sono a carico del compratore.
La consegna del pezzo nuovo sarà fatta dalla Moto Guzzi al più presto possibile e l'eventuale ritardo nel rifornimento di esso non potrà essere invocato per richiedere un risarcimento di danni od un prolungamento del periodo di garanzia.
Sono escluse dalla garanzia le gomme e gli accessori o parti non costruite dalla Moto Guzzi.
La garanzia resta annullata per i prodotti eventualmente riparati, modificati o semplicemente smontati, anche solo in parte, fuori dalle officine della Moto Guzzi, o da quelle da essa autorizzate o per i prodotti che fossero stati utilizzati in gare, corse, ecc., e comunque non conformemente alle indicazioni date dalla Moto Guzzi, con particolare riguardo per il rispetto dei limiti di carico.
L'esame delle avarie e delle loro cause sarà sempre fatto dalle officine della Moto Guzzi; tutte le relative spese di trasporto (andata e ritorno), saranno a carico del compratore.
Sono a carico del compratore anche le eventuali spese di sopraluogo, qualora venisse chiesto dal compratore e accettato dalla Moto Guzzi.
La garanzia sui mototelai è concessa solo quando la carrozzeria sia stata costruita e montata secondo norme e disegni preventivamente approvati dalla Moto Guzzi.
Qualora la merce di proprietà del compratore si trovasse presso la Moto Guzzi, questa non risponde dei danni conseguenti ad eventi climaterici, furti, incendi ed altri casi imprevisti o di forza maggiore.
I dati di peso, velocità, consumo, rendimento ed altri che potranno essere forniti dalla Moto Guzzi, si intendono sempre come approssimativi; su di essi la Moto Guzzi non assume alcun impegno formale. Per i tipi da corsa, a causa dell'eccezionale potenza da essi sviluppata e dallo sforzo anormale cui si assoggettano tali macchine, la Moto Guzzi non assume garanzia.
La garanzia prestata non importa mai nel committente il diritto alla risoluzione del contratto o a risarcimento di danni.

4) RESPONSABILITA' - La Moto Guzzi declina ogni responsabilità per qualsiasi danno che potesse verificarsi a persona o cosa per l'uso, causa, o in dipendenza dei prodotti da essa forniti.
In ogni caso la responsabilità della Moto Guzzi, anche nell'eventualità di incidenti a persona o cosa, derivanti da difetto di costruzione e di materiali, è, per espressa convenzione, limitata strettamente alla sostituzione gratuita dei pezzi riconosciuti difettosi dalla Moto Guzzi con esclusione di qualsiasi altra forma di risarcimento.
La Moto Guzzi non assume alcuna responsabilità verso il compratore in dipendenza di eventuale infrazione di brevetti, marchi, modelli, ecc. che venisse riscontrata sulle merci da essa fornite.

5) RISERVE - Le merci vendute dalla Moto Guzzi non possono essere adoperate per un servizio diverso da quello cui sono destinate: esse non possono partecipare ad alcuna corsa, concorsi, esposizioni od altra manifestazione sportiva senza l'espresso consenso scritto della Moto Guzzi.
Tutti i prodotti o parti di essi, non possono essere modificati tanto nei riguardi del loro funzionamento come nella loro speciale costruzione e nella loro linea e forma estetica.

6) MODIFICHE DI COSTRUZIONE - La Moto Guzzi si riserva il diritto di introdurre qualsiasi modifica ai suoi prodotti, senza alcun obbligo di notificarla al compratore; essa non è tenuta ad applicare ai prodotti già costruiti o in corso di costruzione e destinati al compratore, quelle modifiche che eventualmente fossero già state e che potessero venire studiate ed applicate successivamente alla ordinazione.

I pezzi originali portano inciso i marchi di fabbrica depositati a termini di legge

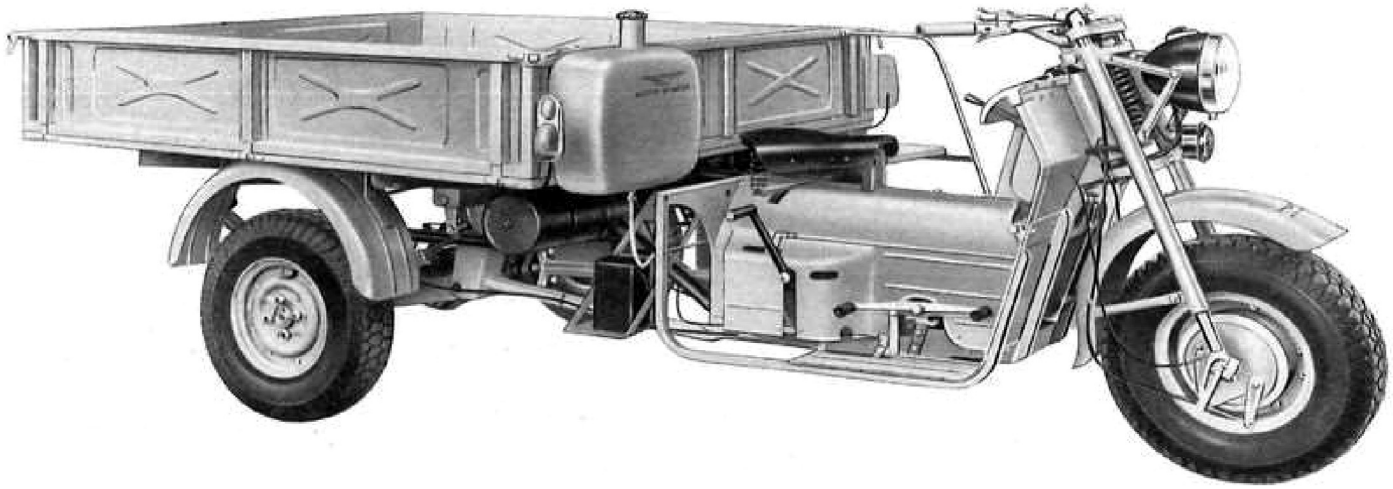

Fig. 1 - Lato destro

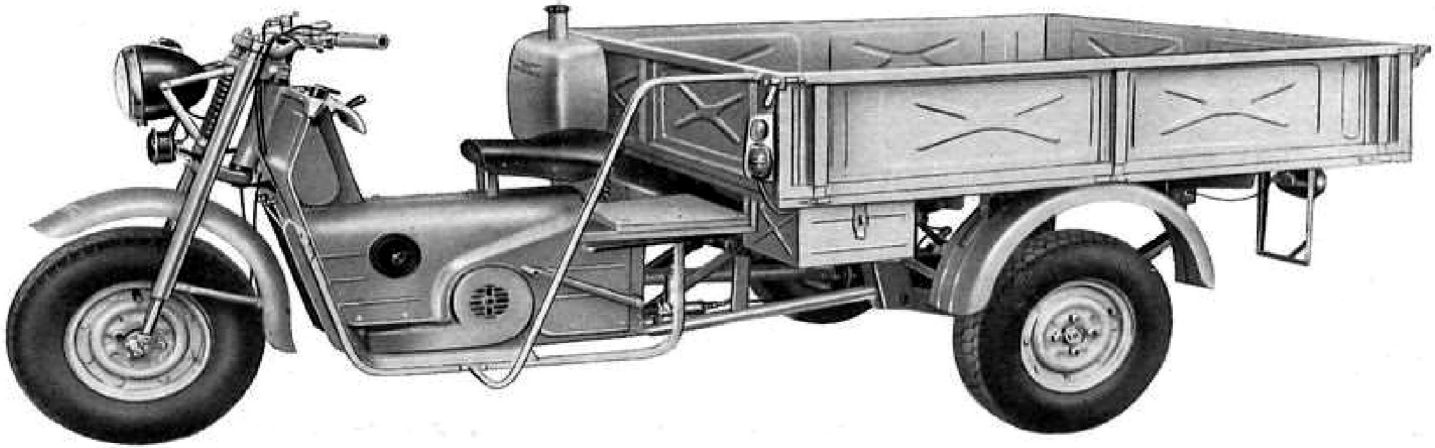

Fig. 2 - Lato sinistro

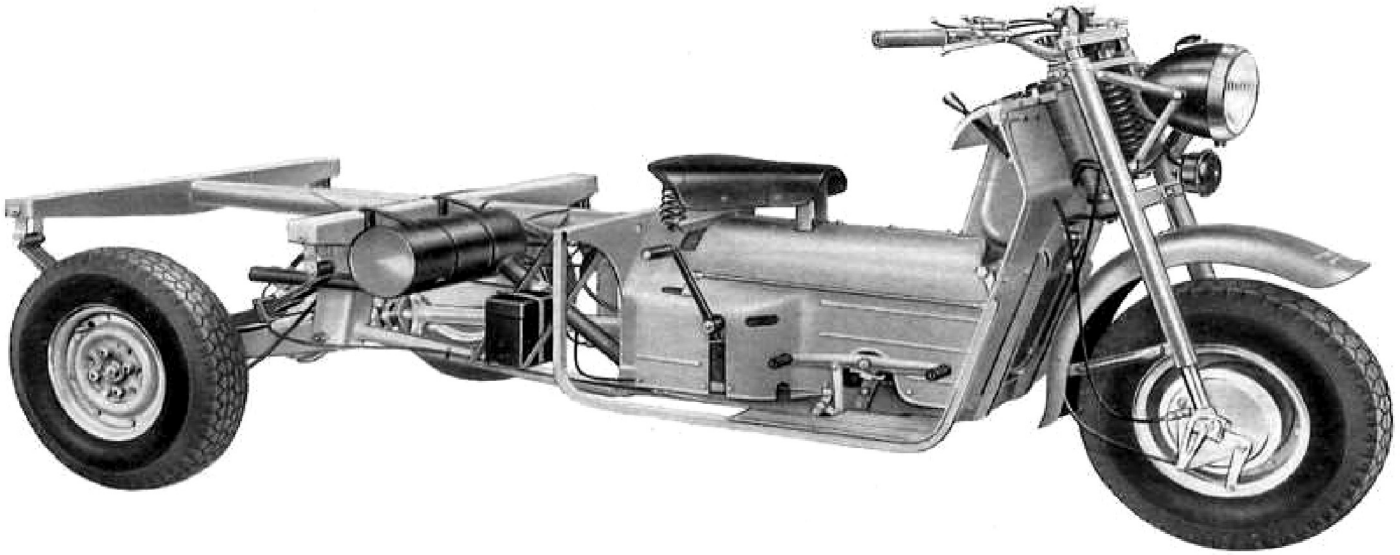

Fig. 3 - Mototelaio

MOTORE - CAMBIO

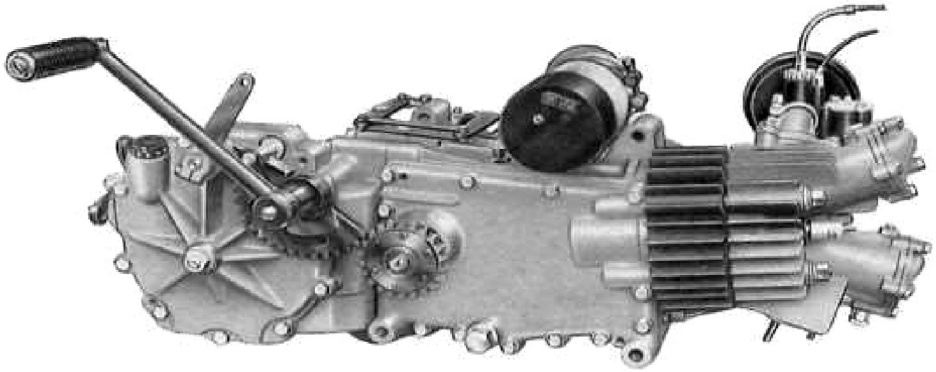

Fig. 5 - Lato destro

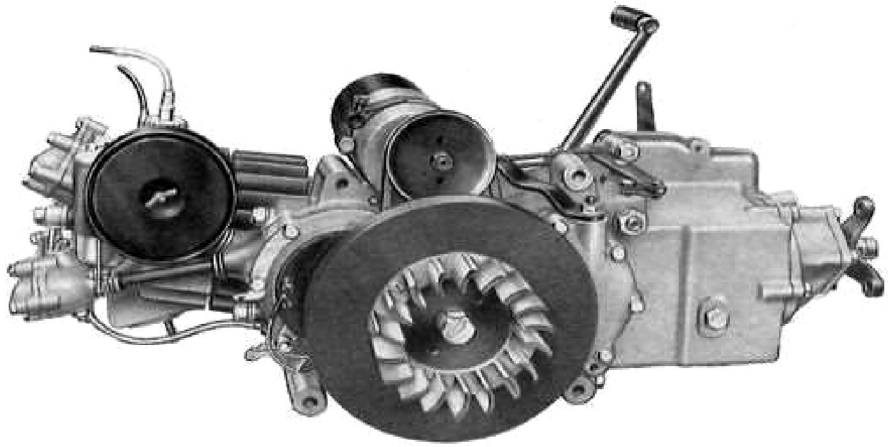

Fig. 6 - Lato sinistro

CARATTERISTICHE TECNICHE

MOTORE: monocilindrico a 4 tempi, valvole in testa a bagno d'olio, testa in lega leggera.

ALESAGGIO: mm 65.

CORSA: mm 58.

CILINDRATA: 192 cc.

RAPPORTO DI COMPRESSIONE: 1 : 6,4.

POTENZA EFFETTIVA: CV 7 a 5200 giri.

CAMBIO: 4 velocità in avanti, retromarcia e riduttore.

COMANDO CAMBIO: con leva a mano e settore.

RAFFREDDAMENTO: ad aria libera e forzata mediante ventola sul volano motore.

LUBRIFICAZIONE: forzata.

CAPACITA' SERBATOIO OLIO: litri 3,7 circa.

CAPACITA' SERBATOIO BENZINA: litri 12 circa di cui riserva lt. 1,5 ca.

ACCENSIONE: a spinterogeno.

TRASMISSIONE: ad albero tubolare munito di giunti flessibili.

TELAIO: costituito da un tubo centrale portante ed elementi in lamiera stampata.

SOSPENSIONI: anteriore con forcella telescopica con molla centrale agente in compressione; posteriore con molle a balestra.

RUOTE: a dischi. Dimensioni cerchi 3.00 D - 10 scomponibile.

GOMME: anteriore e posteriore 5.00 - 10 T.

FRENI: ad espansione; anteriore meccanico comandato con leva a mano posta a destra sul manubrio; posteriori idraulici comandati con leva a pedale posta a sinistra; di stazionamento agente sulle ganasce posteriori comandato con leva a mano posta sul lato sinistro del veicolo.

PASSO: m 1,85.

CARREGGIATA: m 1,10.

VELOCITA' MASSIMA: Km 60 all'ora circa.

PORTATA REALE NETTA: Kg 590 circa.

PESO (a vuoto): Kg 291 circa.

CASSONE: dimensioni interne m 1,45 x 1,33 x 0,27.

IMPIANTO ELETTRICO: dinamo, batteria, tromba elettrica, faro anteriore, indicatori di direzione regolamentari, fanalini d'ingombro, fanalino posteriore.

CONTACHILOMETRI: incorporato sul cruscotto.

Nella descrizione, dove è scritto DESTRA o SINISTRA si deve intendere alla destra o alla sinistra di chi si trova in sella.

INDICE DELLE TAVOLE

Complessi	Sottocomplessi	Gruppi	Sottogruppi	Tavole
MOTOTELAIO	MOTORE	Organi principali	Cilindro - Testa - Coperchi - Valvole Basamento e coperchi Albero motore - Biella - Pistone - Volano - Ventola Distribuzione	1 2 3 4
		Alimentazione e scarico	Serbatoio benzina - Carburatore - Tubo scarico - Silenziatore - Sella	5
		Lubrificazione	Tubazioni - Pompa olio - Valvola automatica	6
	TRASMISSIONE	Innesto e avv.	Innesto e comando frizione - Avviamento motore	7
		Cambio	Scatola e coperchi del cambio Ingranaggi - Alberi del cambio - Comando cambio	8 9
		Trasmissione	Albero di trasmissione con giunti	10
		Ponte e differenziale	Ponte e scatola ruotismi del differenziale Semiassi e ruotismi del differenziale - Riduttore con comando	11 12
	TELAIO RUOTE FRENI	Telaio e sospensione posteriore	Telaio - Parafango anteriore - Cruscotto - Contachilometri - Pedane laterali Sospensione elastica posteriore	13 14
		Sospens. ant. e sterzo	Forcella anteriore - Sospensione elastica anteriore - Sterzo Manubrio e leve di comando	15 16
		Ruote	Ruota - Mozzo - Freno anteriore e comando Ruote - Mozzi - Freno di stazionamento e comando Freni idraulici posteriori e comando	17 18 19
	IMPIANTO ELETTRICO	Accensione Generatore illuminazione ed accessori	Bobina - Dinamo - Batteria - Faro - Tromba elettrica - Complessivo gruppi cavi - Comando ruttore	20
CARROZZERIA	CASSONE	Cassone ed accessori	Cassone - Cassette - Parafanghi posteriori - Portatarga - Deviatore - Fanalini di direzione - Scatola connessioni - Fanalino targa - Seggiolino per secondo passeggero	21
DOTAZIONE	ATTREZZI	Comuni	Dotazione individuale	22
A RICHIESTA (per avviamento elettrico)				
Dinamotore - Regolare-teleruttore - Bobina - Pulsante avviamento - Bobina d'intermittenza - Batteria - Cruscotto				23
VARIANTI (per motocarro da q 3,5)				
Coperchio lato volano - Volano - Albero motore - Ponte differenziale - Ingranaggi cambio - Laterale destro - Albero di trasmissione - Molle a balestra - Tamburo freno posteriore				24

www.rpw.it

INDICE NUMERICO

N.° d'ordinazione	N. di Tav.	N. di Figura
DN 6	6	28
	7	54
	13	16
	17	16
	20	74
DN 7	5	25
	9	21
	11	28
	13	22
	14	11
	17	24
	21	32
RE 7	21	33
DK 8	13	23
	2	20
DN 8	5	13
	7	45
	11	34
	12	50
	13	19
	18	39
	19	39
	20	38
	21	20
RE 8	2	21
	11	35
	13	20
	19	40
	20	39
	21	53
RE 9	2	16
	17	46
	18	59
RE 10	21	27
T 011 bis	2	59
M 26	12	11 bis
M 44	4	23
M 45	4	22
T 58	8	35
	13	21
M 61 bis	1	30
	14	10
T 64 bis	12	49
	21	21
M 70	12	62
M 70 bis	15	50
	12	63
T 71 bis	2	52
	8	16
	9	26
	11	23
T 85	15	34
	21	26
T 87 bis	9	16
	1	21
M 107 bis	7	48
M 108	5	53
TA 110	7	30
	13	24
M 121 bis	15	51
T 129	6	44
	5	14
T 129 bis	13	17
T 134	5	54
	13	14
T 136	20	23
	13	15
M 136 bis	20	78
	6	29
T 137 bis	17	17
	5	16
M 140	21	52
	1	16
M 145 ter	9	24
	13	30
M 160 bis	2	22
	7	46
M 172	9	14
	19	16
TA 175 H	20	43
	12	52
TA 180 ter	20	61
TA 182	6	19
M 192	6	18
	2	24
M 192 A	2	25
	8	43
M 192 bis	11	43
T 193 N	6	17
	5	34
T 209 B	2	56
	8	17
T 220	15	35
	15	40
M 224	11	37
T 234	5	35
	20	66
T 235	7	61
	12	61
TA 236	17	15
	16	19
T 0238	11	14
	14	26
T 298 ter	15	47
T 236 ter	5	24
T 2011	5	15
M 2035	7	62
M 2050	17	25
M 2062	2	41
M 2063	12	11
M 2069	12	10
T 2069 bis	3	16
T 2070	6	27
T 2075 bis	11	39
T 2128 ter	6	26
M 2174	15	20
M 2175	14	13
M 2191	15	31
T 2202	20	21
T 2204	20	18
T 2213	2	15
M 2314	17	45
M 2315 ter	18	58
M 2353	11	33 bis
T 2625 bis	19	11
T 2679 bis	1	31
T 2710	12	38
T 5087	3	25
T 5146	19	41
T 5858 bis	12	45
M 8018 ter	9	10
T 8053 ter	13	31
M 8068	11	30
T 8090	21	34
T 8091	15	21
M 8133 D	5	23
M 8157	4	20
M 8278	5	48
M 8516	5	49
T 8521	13	25
T 8521 bis	7	70
T 8521 ter	9	20
T 8550 bis	19	13
M 9070	9	15
M 9071	5	29
M 9072	5	58
M 9072 bis	5	57
T 9184 bis	16	14
T 9263	6	50
T 9362	6	49
T 9602	6	48
T 9604 bis	6	47
T 9613/1	3	10
10039 ter	9	32
11046	11	56
11172	12	58
11177	17	11
11524	22	12
11540	22	14
11576/1	22	15
12183	21	28
12331 bis	7	63
T 13081 bis	12	27
T 13149	12	26
M 14058	11	44
24417	6	21
24417 bis	16	11
24425	2	57
24454/1	21	22
24625 bis	11	52
25055	13	33
25066	7	66
25137	9	49
25140	15	49
25275	15	48
25303	15	45
25341 ter	13	26
25573	13	47
25576	6	47
25718	3	10
25719	9	32
25720	11	56
25721	12	58
25724	17	11
25725/2	22	12
25726	22	14
25730	22	15
25732	21	28
25740/10	7	63
25740/11	12	27
25741	12	26
25741/1	11	44
25752	6	21
25753	16	11
25770/4	2	57
25770/5	21	22
25770/6	11	52
25770/8	13	33
25770/9	7	66
25770/10	9	49
25770/11	15	49
25770/12	15	48
25770/13	15	45
25770/14	13	47
25771	18	30
25771/1	19	68
25771/2	19	67
25771/3	18	29
25771/4	19	66
25774/4	19	65
25774/5	19	70
26040/40051	19	71
26045	18	26
26046	18	38
26050	18	37
26051	18	35
26052	18	34
26053	18	33
26058/1	18	28
26059	18	25
26062	18	24
26065/1	18	23
26070/1	18	20
26071	18	21
	18	22
	18	19
	18	18
	18	44
	18	45
	2	10
	2	40
	2	39
	2	11
	2	12
	2	46
	2	47
	8	27
	2	13
	2	14
	2	58
	3	21
	3	29
	3	28

www.fiatwork

N.° d'ordinazione	N. di Tav.	N. di Figura
26078	20	17
26080	7	37
26088	7	47
26089	7	52
26091	7	50
26094	7	36
26095	7	34
26097	7	33
26100	7	64
26101	8	18
26105	7	68
26106	7	77
26107	7	71
26108	7	69
26115	8	10
26116	8	28
26116/1	8	29
26117	8	30
26118	9	56
26121	8	22
26122	8	26
26123	8	25
26124	8	24
26125	9	37
26127/1	9	43
26128	9	62
26129	9	59
26131	9	60
26132/1	9	58
26133	9	45
26133/1	9	57
26134	9	61
26135	9	54
26136	9	55
26137	9	50
26139	9	51
26140	9	52
26141	9	53
26142	9	47
26142/4	9	48
26143	9	46
26144	9	41
26146	9	42
26148	8	41
26152	8	36
26153	8	37
26155	10	13
26156/1	9	39
	12	32
26157	9	38
26166	7	33bis
	9	36
26166/1	11	58
26166/2	9	35
26168	9	33
26171	8	11
26174	8	14
26175	8	13
26176	8	12
26177	8	15
26178	9	28
26182	9	25
26185	9	23
26186	9	30
26187	9	30bis
26188	9	29
26189	9	31
26190	8	21
26191	8	38
26192	8	44
26194	9	17
26195	9	22
26198	9	18
26200	9	19
26203	9	12
26205	9	11
26210	13	40
26256	6	25
26257	6	24
26259	6	22
26260	6	20
26262/1	6	14
26262/2	6	16
26263	6	15
26265	6	10
26274	5	45
26280	5	50
26283	5	55
26285	5	56
26339	10	17
26340	10	14
26341	10	12
26342	10	15
26343	10	16
26344	10	11
	14	21
	19	10
26353	11	29
26355	11	27
26359	11	38
26363	12	22
26364	12	23
26365	12	24
26366	12	25
26375	11	61
26376	11	53
26377	11	57
26378/1	11	54
26379	11	59
26380	11	55
26381	11	60
26382	12	31
26395	11	51
26396/1	11	17
26397/1	11	13
26398	11	18
26400	11	22
26401	12	15
26402	12	13
26403	12	14
26405	11	19
26408	11	10
26409	11	11
26411	11	21
26412 D	12	12
26412 S	12	16
26413	11	20
26460	13	11
26493	13	37
26511	13	42
26512	13	39
26518	20	73
26542	15	44
26543	15	46
26547/26552 D	15	22
26548/26552 S	15	23
26552 D/S	15	25
26554	15	24
26559	15	17
26562	15	15
26563	15	15bis
26565	15	19
26566	15	18
26569	15	13
26570	15	12
26573	15	33
26574	15	27
26576	15	28
26577	15	29
26578	15	30
26579	15	32
26580	15	26
26584	20	40
26595	16	10
26597	15	38
26598	15	37
26599	16	16
26600	5	30
26601	5	31
26602	20	58
26603	7	56
26604	17	10
26612	14	25
26613	14	24
26614	14	23
26615	14	29
26619	14	30
26620	14	28
26621	14	27
26623	14	15
26624	14	16
26625	14	14
26627	14	17
26628	14	18
26629	14	12
26631	14	19
26640	17	41
	18	12
26641	17	38
26643	17	37
26644	17	36
26645	17	35
26646	17	34
26650	17	18
26661	17	42
	18	13
26664	18	11
26673/1	19	14
26674	19	15
26677/7	19	28
26677/8	19	23
26677/9	19	22
26677/14	19	34
26677/16	19	35
26677/17	19	21
26678	19	38
26678/1	19	37
26678/2	19	25
26678/3	19	24
26678/4	19	26
26678/5	19	27
26678/6	19	29
26678/7	19	31
26678/8	19	30
26678/9	19	36
26680	19	20
26682	19	50
26689 D/S	19	51
26689/2 D/S	18	14
26692/1	19	57
26692/2	19	58
26692/3	19	64
26692/4	19	63
26692/5	19	62
26692/6	19	61
26692/7	19	60
26692/8	19	59
26693	19	72
26693/1	19	74
26693/2	19	75
26693/3	19	73
26694	19	52
26694/1	19	53
26694/5	19	76
26694/6	19	54
26694/7	19	69
26695	19	56
26695/1	19	55
26696/1 D/S	18	47
26696/4	18	53
26696/5	18	52
26697	18	50
26697/1	18	49
26697/2	18	48
26698	18	56
26698/1	18	57
26698/2	18	55
26698/3	18	54

www.rapidshare

N.° d'ordinazione	N. di Tav.	N. di Figura
26701	19	45
26702	19	44
26706	18	16
26707	18	17
26708	18	36
26709	18	42
26710	18	27
26710/1	18	31
26710/2	18	32
26711	18	43
26711/1	18	51
26720/1	18	15
26726	19	42
	20	70
26730	21	25
26732	21	11
26736	21	31
26737	21	30
26739	21	35
26742	20	26
26743	21	42
26744	21	43
26744/1	21	44
26745	20	42
26746	21	47
26747/1	20	37
26748	21	39
26749	20	41
26754	22	10
26755	22	21
26756	22	13
26757	22	16
26763	21	49
26768	21	23bis
26795	21	12
26795/2	21	18
26795/5	21	19
26796	21	13
26797	21	23
26797 bis	21	24
26799	21	17
26801/1/26802	11	26
26801/1/35225	11	41
26802/35225	11	36
26803	11	31
26804	11	32
26805	11	45
26806	11	46
26807	11	48
26808	11	47
26809	11	50
26810	11	49
26811	12	21
26813	12	18
26814	12	19
26815	12	20
26816	12	17
26817	12	17bis
26818	12	29
26819/26820	12	30
26821	12	33
26822	12	28
26825	12	36
26826	12	34
26827	12	35
26828	12	60
26829	12	37
26830	12	39
26831	12	40
26835	11	15
26836	11	16
26838	14	20
26842	12	43
26844	12	41
26845	12	42
26847	12	51
26850	12	48
26851	12	47
26852	12	46
26853	12	64
26854	12	53
26855 bis	12	53bis
26855/1/31684	12	54
26855/3	12	55
26856 bis	12	55bis
26856/1/31684	12	56
26856/3	12	57
26858	8	39
26859	9	40
26862	10	10
26864	7	35
26865	9	34
26871/26547	15	10
26871	15	11
26878	15	36
26880	15	14
26881	15	53
26881/1	15	52
26883	13	18
26886/1	17	40
26889/1	17	39
26890	17	22
26892	17	48
26894/1	11	33
26896	17	33
26897	17	22bis
26898	17	44
	18	10
	17	47
26899	18	60
26903	21	16
26905	21	15
26908	13	41
26915	13	10
26943/1	13	38
26945	13	35
26947	19	12
26949	13	12
26950	13	13
26951	13	28
26952/1	13	29
26953	2	55
26954	2	53
26955	13	34
26960	21	10
26962	21	14
26964	5	10
26966	5	39
26967	5	40
29968	5	46
26968/1	5	47
26969	5	27
26970	21	51
26972	21	48
26973	21	50
T 30439	15	45
T 30441	13	44
T 30442	13	43
T 30759 bis	8	19
31359	12	44
31377	20	79
31573	6	51
31684	12	65
T 35095	17	29
T 35225	11	25
T 35226	11	24
	14	22
T 35232	8	42
	11	42
T 35946	15	16
36016	8	23
	11	40
36018 bis	8	32
36018 A	8	31
36022	3	27
	12	59
	20	45
36070 A	13	32
36202	5	36
36453	20	75
36465	22	17
38002 bis	1	46
38007	1	38
38008	1	37
38009	1	40
38010/1	1	35
38011/1	1	36
38012	1	34
38013	1	33
38015 A	1	27
38015 S		
38017	1	32
38018	1	23
38019	1	25
38020	1	24
38021	1	26
38022	1	22
38023	1	18
38024	1	28
38024 bis	1	29
38026	1	17
	2	28
38028	1	19
38029	1	20
38033	1	14
	6	13
38034	1	13
	6	12
38038	1	49
38043	4	19
38045	4	21
38046	4	18
38070	2	32
38072	2	33
38076	2	23
38081	2	26
38082	2	27
38083	2	54
38086	2	43
38087	2	45
38105	3	14
38106	3	12
38107	3	22
38108	3	11
38117	3	24
38118	3	31
38121	3	34
38122	3	33
38123	3	32
38126	4	28
38127	4	25
38128	4	26
38129	2	38
38130	2	37
38131	4	27
38133/1	20	55
38134/1	20	54
38138/1	4	11
38138/2	4	12
38138/3	4	14
38138/4	4	13
38139	4	10
38163	6	23
38164/1	13	27
38168	6	11
38182 A	6	33
38184	6	42
38184/1	6	46
38184/2	6	45
38184/3	6	43
38185	2	50
38186	2	51
38188 A	2	49
38196/1	7	15
38199/5	7	43
38199/6	7	41
38199/7	7	42
38200 bis/1	7	44
38203	7	49

www.rpauat.it

N.° d'ordinazione	N. di Tav.	N. di Figura
38206	7	51
38207	7	55
38208	7	53
38215	7	65
38215 B	7	76
38216	7	72
38217	7	75
38217/1	7	74
38217/2	7	73
38223	7	67
38228	7	22
38232/1	7	10
38234/1	9	44
38255	6	32
38256	6	36
38257	6	35
38258	6	37
38258 bis	6	39
38259	6	31
38260	6	40
38261	6	41
38262	6	38
38262 bis	6	34
38264	6	30
38357	8	20
38387	13	36
	18	41
38438	20	24
38470	5	19
38471 D/S	5	22
38472	5	18
38555	17	43
	18	40
38564	17	20
38565	17	21
38568	17	23
38569	17	26
38570	17	31
38570 bis	17	19
38578	17	32bis
38678	9	27
38728 D/S	16	12
38730	16	15
38731	16	18
38733 bis	16	17
38735	7	57
	17	12

N.° d'ordinazione	N. di Tav	N. di Figura
38736	7	58
	17	13
38738	5	32
	20	67
38739	5	33
	20	68
38740 bis	16	13
38740 ter	7	59
	17	14
38742	7	60
38745	20	69
38746	20	60
38747	5	37
38748	20	62
38773	20	48
38788	21	38
38792	21	29
38804	22	11
38808	22	18
39035	1	11
39051 bis	2	35
39106	3	30
39110 B	3	18
39110 M		
39111	3	19
39112	3	20
39113	3	17
39124	4	24
39125	4	29
39164	2	48
39189	7	39
39190	7	21
39191	7	18
39192/1	7	11
39193	7	12
39194/38116	7	14
39196	7	16
39197	7	17
39198	7	13
39199	7	20
39219	7	23
39220	7	27
39221	7	31
39222	7	26
39223	7	25
39224	7	29
39225	7	28
39226	7	24

N.° d'ordinazione	N di Tav.	N. di Figura
39232	7	40
39233	7	38
39500	15	43
39501	15	42
39502	15	41
39503/1	15	39
40001/1/40003	1	12
40001/1/40005	1	10
40002	1	44
40003 R	1	42
40004 R	1	43
40005	1	39
40006	1	41
40009	4	16
40011	4	17
40020	1	15
40026	1	47
40028	1	48
40039	1	50
40040	1	45
40051	2	36
40052	2	42
40053	2	31
40054	8	33
40055	8	34
40056	2	34
40075	2	18
40076	2	19
40077	2	17
40088/1	2	30
40089	2	44
40102	3	23
40103/1	3	13
40107	3	15
40110	3	26
40122	4	15
40148	5	38
40152/5	5	52
40153	5	51
40191	7	19
40430	17	27
40432	17	28
40433	17	32
40435	17	30
40471	13	46
40480	20	15
40482	20	19
40484	20	20

N. d'ordinazione	N di Tav.	N. di Figura
40484 bis	20	16
40486	20	12
40487	20	22
40490	20	63
40492	20	49
40494	20	47
40495	20	46
40523/1	20	64
40523/2	20	65
40525	20	59
40530	20	27
40532	20	25
40540	20	72
40541	20	76
40542	20	77
Coprifilo per guaina	18	46
Impianto elettrico	20	82
Libretto istruzioni	22	20

N.° d'ordinazione	N. di Tav.	N. di Figura
CE 4 L	20	57
6 V 1,5 W	20	32
6 V 3 W	21	40
6 V 5 W	20	31
6 V 5 W	21	46
6 V 15 W	21	41
6 V 25/25 W	20	30
12 V 3 W	21	37
MA 19 BS 1/ 3562/26969	5	26
MA 19 BS 1/3562	5	28
S 20/121	20	51
S 20/122	20	53
S 20/123	20	52
MVA 22/500-3	20	56
DN 36 C 60/6-2100 D	20	14
CW 225 G	20	28
S302/30A/S302/31A	20	50
2127	5	41
2139	5	44
2140	5	42
3199	20	29
4012	20	33
8041	20	34
34847/0	17	53
57898/0	17	50
66920/0	17	49
75006/0	17	52
76574/0	17	54
76575/0	17	51
90071-41	20	13
95055-25	20	10
95115-4	20	11
Copertina per sella	5	20
Molla sotto sella	5	21
Raccordo ad occhio per attacco tubazione al carburatore	5	43
Batteria	20	44
Vite fiss. bobina di intermittenza	20	71
Dado per vite fiss. bobina d'intermitt.	20	35
Rosetta per vite fiss. bobina d'intermitt.	20	36
Fusibile per luce	20	80
Fusibile per tromba e indicatori di direz.	20	81
Getto di scorta	22	19

www.WolfOwner.it

TAVOLE PEZZI DI RICAMBIO

NB. - I numeri d'ordinazione contrassegnati dalla stella (*) servono esclusivamente per motocarro da q. 5,9.

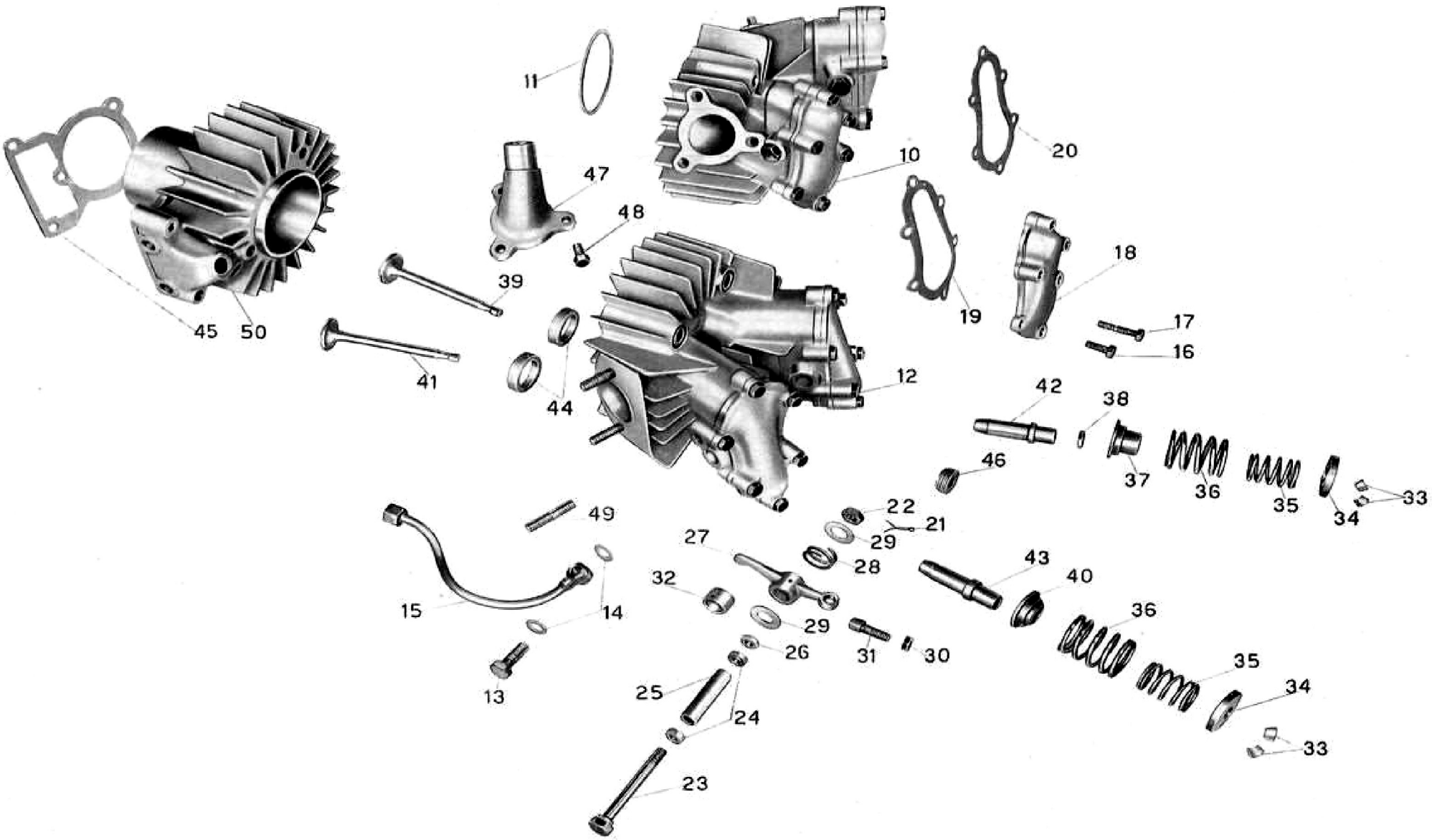
11
10
20
47
48
18
39
19
17
16
45
50
41
44
12
42
38
46
37
36
35
34
33
49
22
21
29
27
28
43
40
32
15
14
29
36
31
30
26
35
34
25
24
33
13
23

TAV. 1

COMPLESSO : **Mototelaio** — GRUPPO : **Organi principali**

SOTTOCOMPLESSO : **Motore** — SOTTOGRUPPO : **Cilindro - Testa - Valvole**

N. Figura	Numero d'ordinazione	DENOMINAZIONE	Quantità	Indicazioni suppletive
10	40001/1/40005	**Testa** del motore completa	1	
11	39035	**Guarnizione** fra testa e cilindro	1	
12	40001/1/40003	**Testa** del motore completa di ghiere, guida valvole, coperchi	1	La testa del motore completa di ghiere e guida valvole senza coperchi porta il N° d'ordinazione 40001/1/40002.
13	38034	**Bullone** cavo per attacco tubazione ricupero olio dalla testa al basamento	1	
14	38033	**Guarnizione** per bullone cavo attacco tubazione ricupero olio	2	
15	40020	**Tubazione** ricupero olio dalla testa al basamento	1	
16	M 140	**Vite** corta per coperchi testa motore	6	6 MA x 17
17	38026	**Vite** lunga per coperchi testa motore	6	6 MA x 29
18	38023	**Coperchio** sulla testa	2	
19	38028	**Guarnizione** per coperchio testa (lato aspirazione)	1	
20	38029	**Guarnizione** per coperchio testa (lato scarico)	1	
21	T 87 bis	**Copiglia** sui perni per spinotti bilancieri	2	1,5 x 20
22	38022	**Dado** sui perni per spinotti bilancieri	2	7 MA
23	38018	**Perno** per spinotti bilancieri	2	
24	38020	**Anello** per tenuta olio per perni bilancieri	4	
25	38019	**Spinotto** per bilancieri	2	
26	38021	**Distanziatore** sui perni bilancieri	2	
27	38015 A	**Bilanciere** aspirazione completo di boccola	1	
	38015 S	**Bilanciere** scarico completo di boccola	1	
28	38024	**Molla** per bilancieri aspirazione e scarico	2	
29	38024 bis	**Rosetta** per bilancieri aspirazione e scarico	4	12,2 x 21,5 x 1
30	M 61 bis	**Dado** per vite con nicchia sui bilancieri	2	7 MA
31	M 2314	**Vite** con nicchia sui bilancieri	2	
32	38017	**Boccola** per bilancieri aspirazione e scarico	2	
33	38013	**Mezzi** collarini di tenuta piattelli superiori valvole	4	
34	38012	**Piattello** superiore per molle valvole	2	
35	38010/1	**Molla** interna per valvole	2	
36	38011/1	**Molla** esterna per valvole	2	
37	38008	**Piattello** inferiore per molle valvola aspirazione	1	
38	38007	**Guarnizione** tenuta olio sul piattello inferiore valvola aspirazione	1	
39	40005	**Valvola** aspirazione	1	
40	38009	**Piattello** inferiore per molle valvola scarico	1	
41	40006	**Valvola** scarico	1	
42	40003/R	**Guida** valvola aspirazione	1	
43	40004/R	**Guida** valvola scarico	1	
44	40002	**Ghiera** per sede valvole	2	
45	40040	**Guarnizione** tra cilindro e basamento	1	
46	38002 bis	**Ghiera** per sede candela	1	
47	40026	**Pipa** aspirazione	1	
48	40028	**Bullone** fissaggio pipa aspirazione alla testa	3	7 MA x 17
49	38038	**Prigioniero** sulla testa per attacco silenziatore	2	7 MA x 37
50	40039	**Cilindro**	1	

N.B. – Dal n.° di motore HBV 50 al n.° HFF 99 dovendo sostituire la testa del motore si dovrà unire alla testa 40001/1/40002 cambiare anche la pipa aspirazione montando la 40026.

Tavola 2

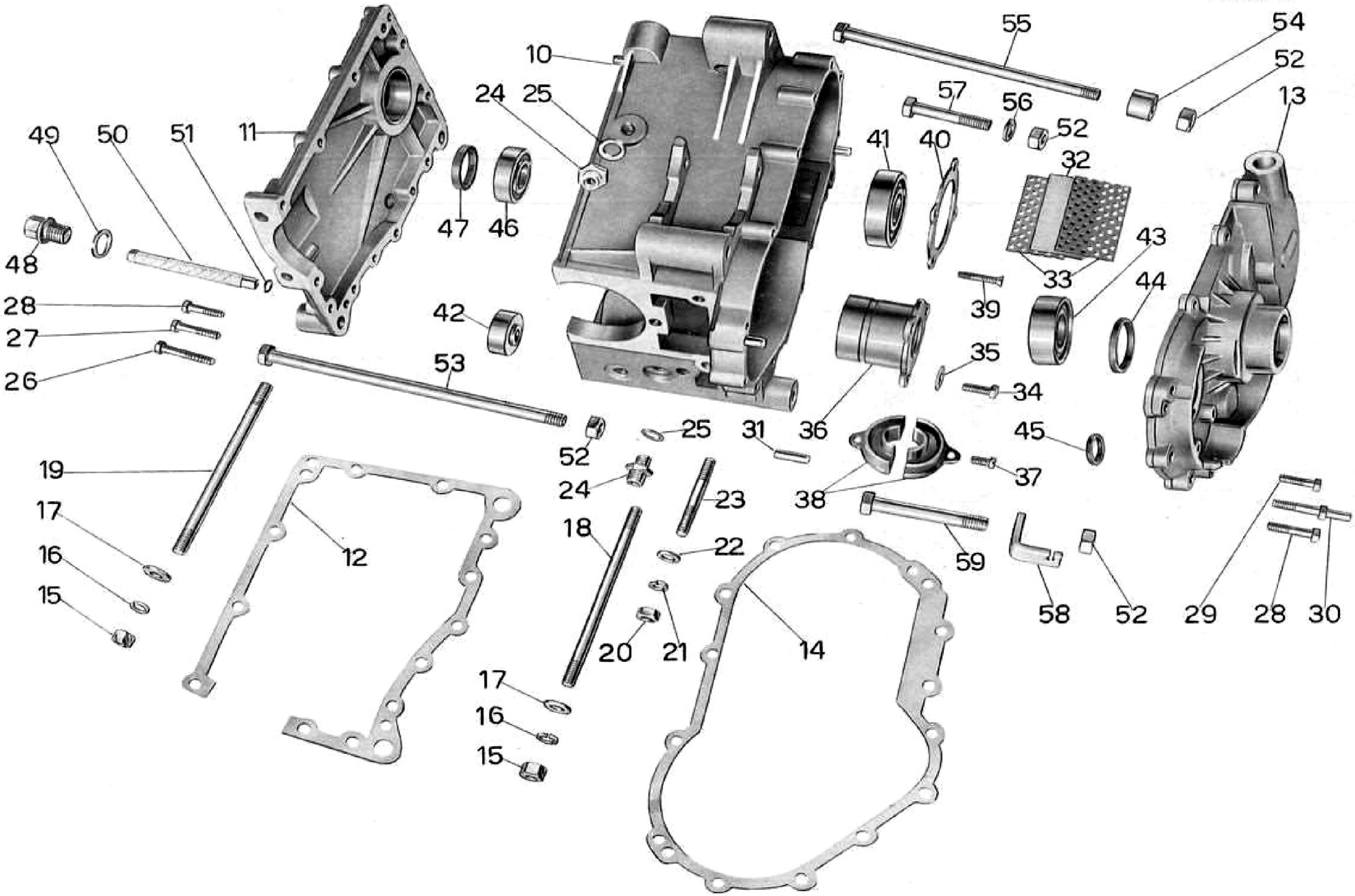
10
11
12
13
14
15
16
17
18
19
20
21
22
23
24
25
26
27
28
29
30
31
32
33
34
35
36
37
38
39
40
41
42
43
44
45
46
47
48
49
50
51
52
53
54
55
56
57
58
59

TAV. 2

COMPLESSO : **Mototelaio** — GRUPPO : **Organi principali**

SOTTOCOMPLESSO : **Motore** — SOTTOGRUPPO : **Basamento e coperchi**

N. Figura	Numero d'ordinazione	D E N O M I N A Z I O N E	Quantità	Indicazioni suppletive
10	26040/40051	**Basamento** motore completo di boccole e spine	1	
11	26050	**Coperchio** basamento lato avviamento	1	
12	26051	**Guarnizione** per coperchio basamento lato avviamento	1	
13	26058/1	**Coperchio** basamento lato volano	1	
14	26059	**Guarnizione** per coperchio basamento lato volano	1	
15	M 2191	**Dado** per tiranti fissaggio cilindro e testa	3	
16	RE 9	**Rosetta** per tiranti fissaggio cilindro e testa	3	
17	40077	**Rosetta** per tiranti fissaggio cilindro e testa	3	
18	40075	**Tirante** sul basamento fissaggio cilindro e testa	1	
19	40076	**Tirante** sul coperchio lato avviamento fissaggio cilindro e testa	2	
20	DK 8	**Dado** coronato per prigionieri fissaggio cilindro	2	
21	RE 8	**Rosetta** elastica per prigionieri fissaggio cilindro	2	
22	M 145 ter	**Rosetta** per prigionieri fissaggio cilindro	2	
23	38076	**Prigioniero** fissaggio cilindro	2	
24	M 192	**Raccordo** sul basamento per ricupero olio dalla testa al basamento e per sfiatatoio	2	
25	M 192 A	**Guarnizione** fibra per raccordi sul basamento	2	
26	38081	**Vite** lunga fissaggio coperchio lato avviamento al basamento	2	
27	38082	**Vite** media fissaggio coperchio lato avviamento al basamento	10	
28	38026	**Vite** corta fissaggio coperchio lato avviamento e coperchio lato volano al basamento	12	
29	25275	**Vite** corta fissaggio coperchio lato volano al basamento	2	
30	40088/1	**Colonnetta** fissaggio coperchio lato volano e porta levetta ruttore	1	
31	40053	**Spine** di riferimento sul basamento	4	
32	38070	**Retina** per filtro olio nel basamento	1	
33	38072	**Piastrina** tenuta filtro olio nel basamento	2	
34	40056	**Bullone** fissaggio boccola nel basamento per albero motore	3	
35	39051 bis	**Rosetta** di sicurezza sulla boccola per albero motore	3	
36	40051	**Boccola** nel basamento per albero motore	1	
37	38130	**Vite** fissaggio boccola in due metà al basamento	2	
38	38129	**Boccola** in due metà sull'albero camme	1	
39	26046	**Vite** fissaggio flangia tenuta cuscinetto	4	
40	26045	**Flangia** tenuta cuscinetto a sfere per albero frizione	1	
41	M 2050	**Cuscinetto** a sfere per albero frizione	1	25 x 62 x 17 (Riv 6 B)
42	40052	**Boccola** di guida albero camme	1	
43	38086	**Cuscinetto** a rulli sul coperchio lato volano per albero motore	1	25x25x18 (Riv 2 DAAPV)
44	40089	**Anello** di tenuta coperchio lato volano per albero motore	1	Angus Mim 2240/7
45	38087	**Guarnizione** sul coperchio lato volano per albero a camme	1	
46	26052	**Cuscinetto** a rulli sul coperchio lato avviamento per albero frizione	1	20x47x14 (Riv 1 DAPV)
47	26053	**Anello** di tenuta sul coperchio lato avviamento	1	Angus 28 x 38 x 7
48	39164	**Tappo** per filtro olio nel basamento completo di molla	1	
49	38188 A	**Guarnizione** sul tappo per filtro olio nel basamento	1	
50	38185	**Filtro** olio nel basamento	1	
51	38186	**Guarnizione** per filtro olio nel basamento	1	
52	T 71 bis	**Dado** per bulloni inferiori e superiori fissaggio motore al telaio	4	
53	° 26954	**Tirante** inferiore anteriore fissaggio motore al telaio	1	

(segue)

Tavola 2

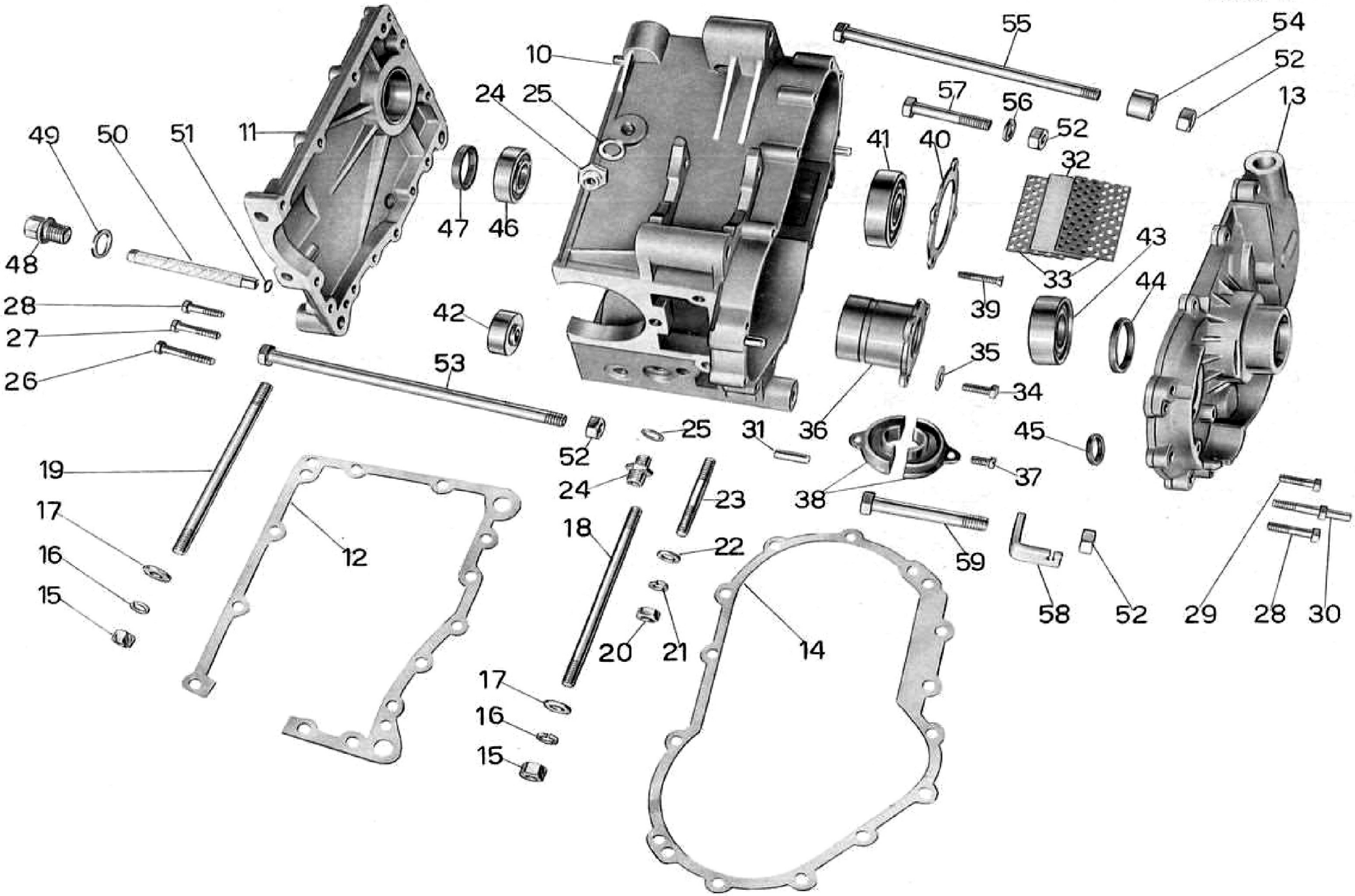
10
11
12
13
14
15
16
17
18
19
20
21
22
23
24
25
26
27
28
29
30
31
32
33
34
35
36
37
38
39
40
41
42
43
44
45
46
47
48
49
50
51
52
53
54
55
56
57
58
59

TAV. 2

COMPLESSO : **Mototelaio** — GRUPPO : **Organi principali**

SOTTOCOMPLESSO : **Motore** — SOTTOGRUPPO : **Basamento e coperchi**

N. Figura	Numero d'ordinazione	DENOMINAZIONE	Quantità	Indicazioni supplative
54	38083	**Distanziatore** fra basamento e telaio sul tirante inferiore posteriore	1	
55	* 26953	**Tirante** inferiore fissaggio motore al telaio	1	
56	T 209 B	**Rosetta** sul bullone posteriore superiore fissaggio motore al telaio	1	
57	12183	**Bullone** posteriore superiore fissaggio motore al telaio	1	
58	26062	**Squadretta** fermo guaina frizione sul bullone anteriore superiore	1	
59	T 011 bis	**Bullone** anteriore superiore fissaggio motore al telaio	1	

Dal N. di motore HBV 50 al N. HFF 49 sono stati montati i seguenti particolari:

N. d'ordin.	DENOMINAZIONE	Quant.
	Dal N. HBV 50 al N. HDI 99	
26061	**Tirante** inferiore ant. fiss. motore al telaio	1
38096/2	**Tirante** inf. post. fiss. motore al telaio	1
	Dal N. HBV 50 al N. HFF 49	
26058	**Coperchio** basamento lato volano	1
38053	**Guarnizione** sul coperchio lato volano per albero motore . . .	1

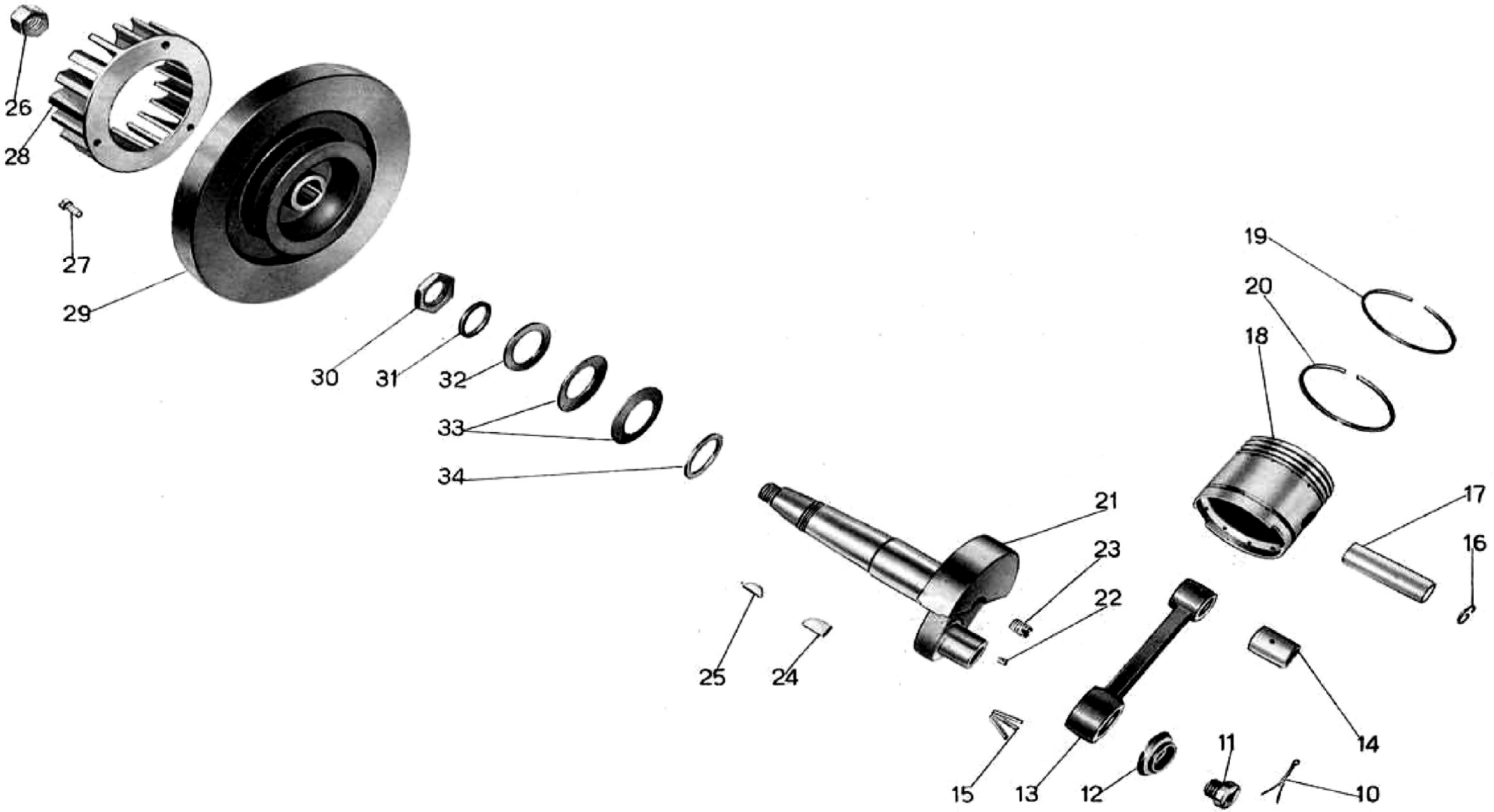
26
28
27
29
30
31
32
33
34
19
20
18
21
23
22
25
24
17
16
15
13
12
11
14
10

TAV. 3

COMPLESSO : **Mototelaio** — GRUPPO : **Organi principali**

SOTTOCOMPLESSO : **Motore** — SOTTOGRUPPO : **Albero motore - Biella - Pistone - Volano - Ventola**

N. Figura	Numero d'ordinazione	DENOMINAZIONE	Quantità	Indicazioni suppletive
10	T 9184 bis	**Copiglia** ferma tappo sull'albero motore	1	
11	38108	**Tappo** sull'albero motore	1	
12	38106	**Flangia** tenuta biella sull'albero motore	1	
13	40103/1	**Biella** completa di boccola	1	
14	38105	**Boccola** per biella	1	
15	40107	**Rullo** ad ago per biella	31	Ø 2,5 x 19,8
16	M 2069	**Molla** di fermo spinotto per pistone	2	
17	39113	**Spinotto** per pistone	1	
18	39110 M (Borgo) / 39110 B (Mondial)	**Pistone**	1	
19	39111	**Fascia** elastica	3	
20	39112	**Fascia** elastica raschiaolio	1	
21	26065/1	**Albero** motore	1	
22	38107	**Grano** di fermo flangia tenuta biella	1	
23	40102	**Tappo** per albero motore	1	
24	38117	**Chiavella** sull'albero motore per pignone	1	
25	M 2353	**Chiavella** sull'albero motore per volano motore	1	
26	40110	**Dado** per bloccaggio volano motore	1	
27	36022	**Vite** fissaggio ventola al volano motore	3	
28	26071	**Ventola** sul volano motore	1	
29	26070/1	**Volano** motore	1	
30	39106	**Dado** di bloccaggio sull'albero motore	1	
31	38118	**Anello** distanziatore fra pignone e cuscinetto	1	
32	38123	**Anello** distanziatore tra le rosette « Belleville » e pignone	1	
33	38122	**Rosetta** « Belleville » sull'albero motore	2	
34	38121	**Rosetta** di spinta per albero motore	1	

Dal N. di motore HBV 50 al N. HFF 49 sono stati montati i seguenti particolari:

N. d'ordin.	DENOMINAZIONE	Quant.
26065	**Albero** motore	1
38120	**Dado** per bloccaggio volano motore	1
26170	**Volano** motore	1

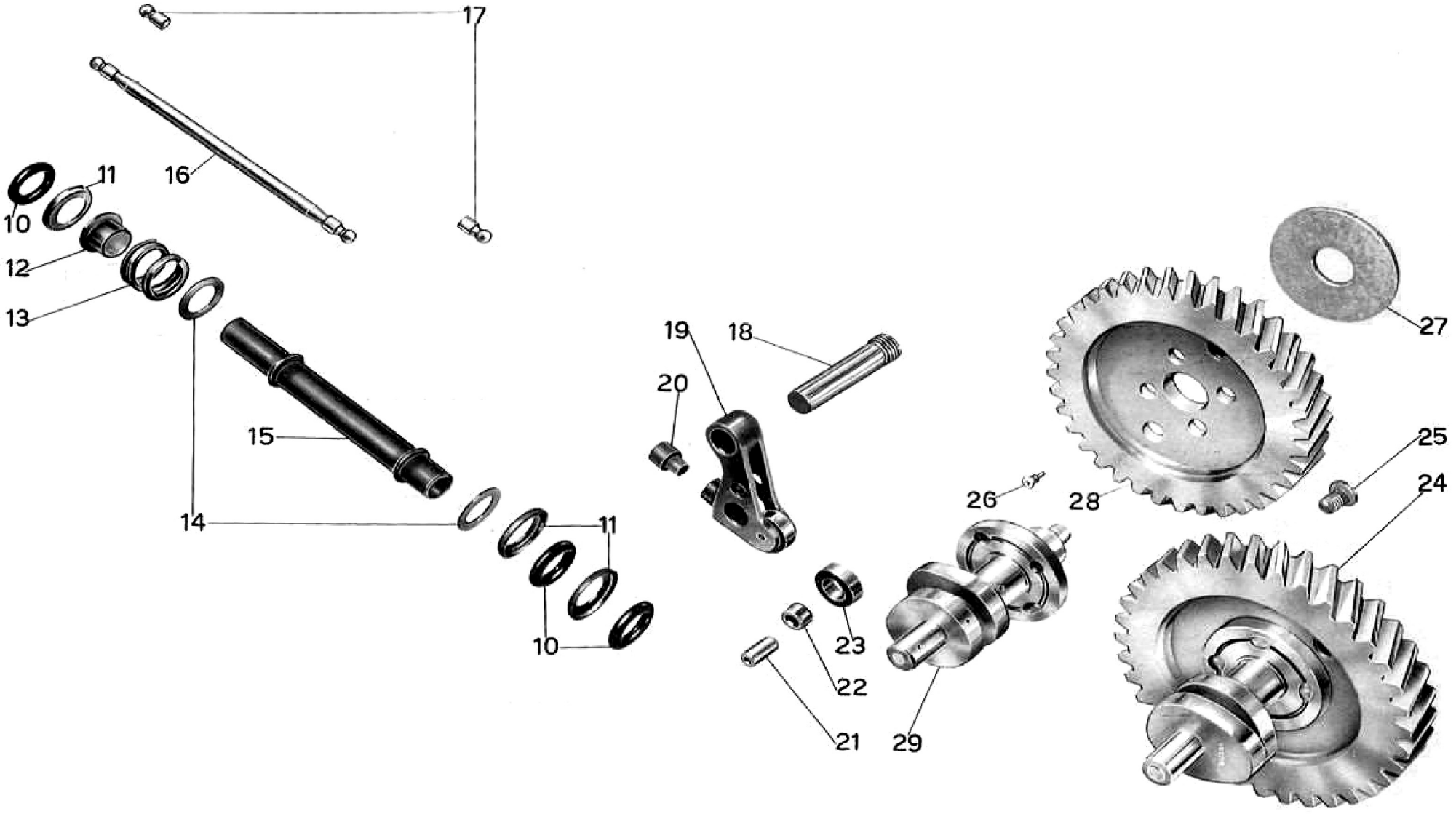
17
16
11
10
12
13
15
14
11
10
19
18
20
23
22
21
29
26
28
27
25
24

TAV. 4

COMPLESSO : **Mototelaio** GRUPPO : **Organi principali**

SOTTOCOMPLESSO : **Motore** SOTTOGRUPPO : **Distribuzione**

N. Figura	Numero d'ordinazione	DENOMINAZIONE	Quantità	Indicazioni supplettive
10	38139	**Anello** di tenuta olio sul tubo copriastina	6	
11	38138/1	**Scodellino** per guarnizioni del tubo copriastina	6	
12	38138/2	**Anello** per guida molla sul tubo copriastina	2	
13	38138/4	**Molla** per tubo copriastina	2	
14	38138/3	**Rosetta** per appoggio molla e scodellino sul tubo copriastina	4	
15	40122	**Tubo** copriastina	2	
16	40009	**Astina** comando bilancieri	2	
17	40011	**Pasticca** sulle astine comando bilancieri	4	
18	38046	**Perno** per levette aspirazione e scarico	2	
19	38043	**Levetta** per camma aspirazione e scarico	2	
20	M 8068	**Pasticca** per levetta aspirazione e scarico	2	
21	38045	**Perno** per rullo levette aspirazione e scarico	2	
22	M 45	**Boccola** per rulli levette aspirazione e scarico	2	
23	M 44	**Rullo** per levette aspirazione e scarico	2	
24	39124	**Albero** delle camme completo di ingranaggio	1	
25	38127	**Vite** fissaggio ingranaggio all'albero camme	4	7 MA x 12
26	38128	**Spina** di fermo feltro sull'ingranaggio	2	
27	38131	**Anello** feltro per ingranaggio albero camme	1	
28	38126	**Ingranaggio** sull'albero camme	1	
29	39125	**Albero** camme	1	

Dal N. di motore HBV 50 al N. HFF 49 sono stati montati i seguenti particolari:

N. d'ordin.	DENOMINAZIONE	Quant.
40120	**Astina** comando bilancieri	1
38137	**Pasticca** sulle astine	2
40124	**Albero** delle comme compl. di ingranaggio	1
40125	**Albero** delle comme	1

Tavola 5

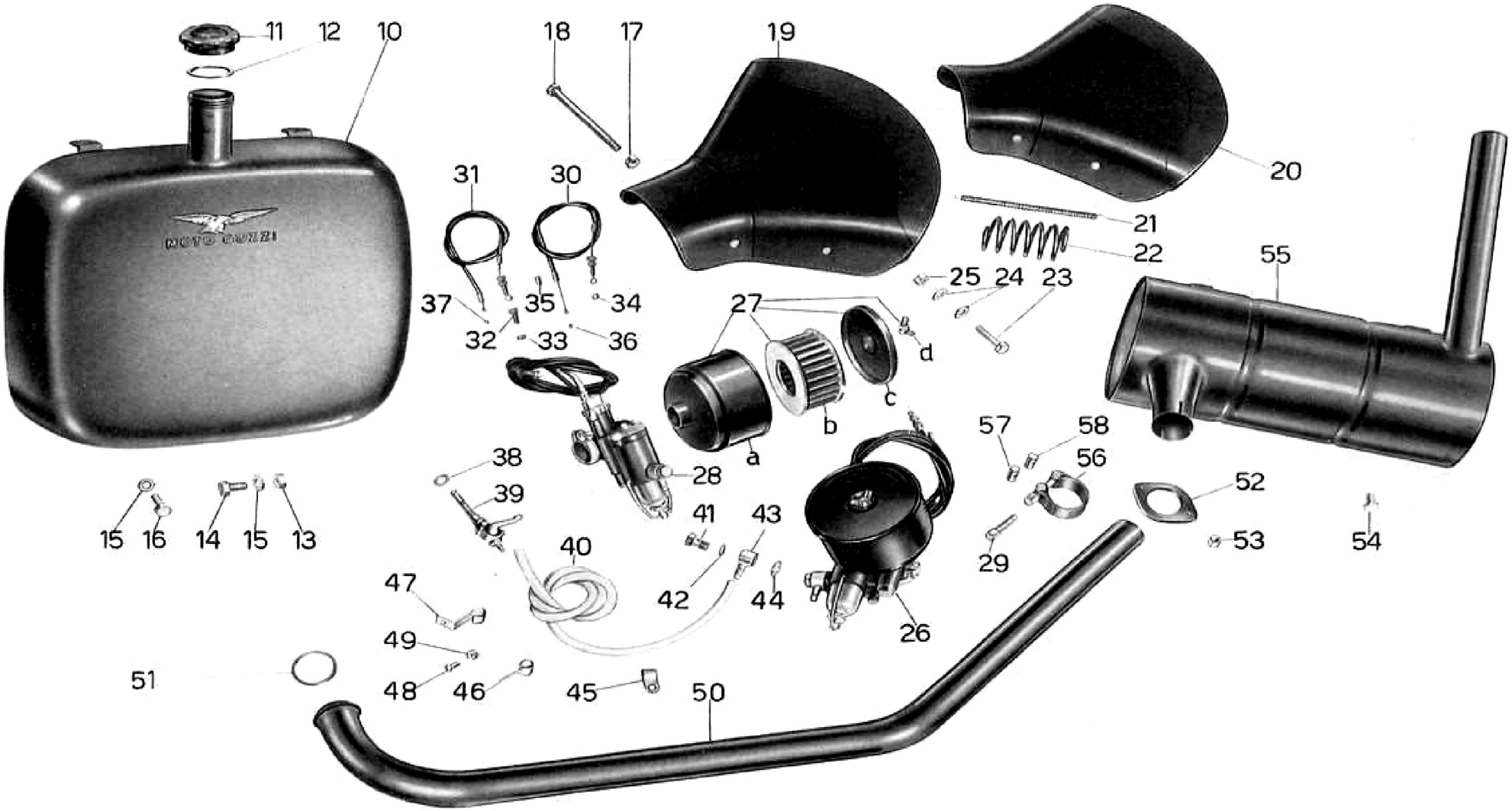

11
12
10
18
17
19
20
31
30
21
22
55
25
24
23
37
35
34
27
32
33
36
d
c
b
a
57
58
56
38
28
52
39
41
43
15
16
14
15
13
40
29
53
54
47
42
44
26
49
51
48
46
45
50

TAV. 5

COMPLESSO : **Mototelaio** GRUPPO : **Alimentazione e scarico**

SOTTOCOMPLESSO : **Motore** SOTTOGRUPPO : **Serbatoio benzina - Carburatore - Tubo scarico - Silenziatore - Sella**

N. Figura	Numero d'ordinazione	D E N O M I N A Z I O N E	Quantità	Indicazioni supplative
10	26964	**Serbatoio** benzina	1	
11	25137	**Tappo** per serbatoio benzina	1	
12	25140	**Guarnizione** per tappo serbatoio benzina	1	
13	DN 8	**Dado** per bullone fissaggio serbatoio (inferiore)	1	
14	T 129	**Bullone** fissaggio serbatoio (inferiore)	1	
15	T 326 ter	**Rosetta** per bulloni fissaggio serbatoio	3	
16	T 137 bis	**Bullone** fissaggio serbatoio (superiore)	2	
17	25303	**Dado** per bullone fissaggio sella parte anteriore	1	
18	38472	**Bullone** fissaggio sella parte anteriore	1	
19	38470	**Sella**	1	
20		**Copertina** per sella	1	
21		**Molla** sotto sella	13	Il n. delle molle varia da 13 a 15
22	38471 D/S	**Molla** laterale per sella	2	
23	T 8053 ter	**Bullone** posteriore fiss. sella	2	
24	T 298 ter	**Rosetta** per bullone posteriore fiss. sella	4	
25	DN 7	**Dado** per bullone posteriore fiss. sella	2	
26	MA 19BS1/3562/26969	**Carburatore** completo di trasmisioni e filtro (Dell'Orto)	1	
27	26969	**Filtro** aria per carburatore (completo di: a) 26969/1 Custodia - b) 26969/2 Cartuccia - c) 26969/3 Coperchio - d) 26969/4 Galletto	1	
28	MA 19BS1/3562	**Carburatore** (Dell'Orto)	1	
29	T 8521	**Vite** per fissaggio fascetta silenziatore	1	
30	26600	**Trasmissione** completa comando gas	1	
31	26601	**Trasmissione** completa comando avviamento	1	
32	38738	**Vite** tendifilo per trasmissioni comando gas e avviamento	2	
33	38739	**Ghiera** zigrinata per viti tendifilo per trasmissioni	2	
34	T 193 N	**Capocorda** per cavi gas e avviamento sul manubrio	2	
35	T 234	**Copriguaina** per trasmissioni gas e avviamento	4	
36	36202	**Capocorda** per trasmissioni comando gas parte carburatore	1	
37	38747	**Capocorda** per trasmissioni comando avviamento parte carburatore	1	
38	40148	**Guarnizione** per rubinetto benzina	3	
39	26966	**Rubinetto** benzina	1	
40	26967	**Tubazione** benzina	1	
41	2127	**Bullone** forato attacco raccordo tubazione al carburatore	1	Forniti dalla Ditta Dell'Orto
42	2140	**Guarnizione** piccola per bullone forato attacco raccordo tubazione	1	
43		**Raccordo** ad occhio per attacco tubazione al carburatore	1	
44	2139	**Guarnizione** grande per bullone forato attacco raccordo tubazione	1	
45	26274	**Fascetta** fissaggio tubazione benzina	1	
46	26968	**Fascetta** fissaggio tubazione - parte centrale	1	
47	26968/1	**Fascetta** fissaggio tubazione - parte posteriore	1	
48	T 8090	**Vite** fissaggio fascette	2	
49	T 8091	**Dado** per vite fissaggio fascette	2	
50	26280	**Tubo** scarico	1	
51	40153	**Guarnizione** per tubo scarico	1	

(segue)

Tavola 5

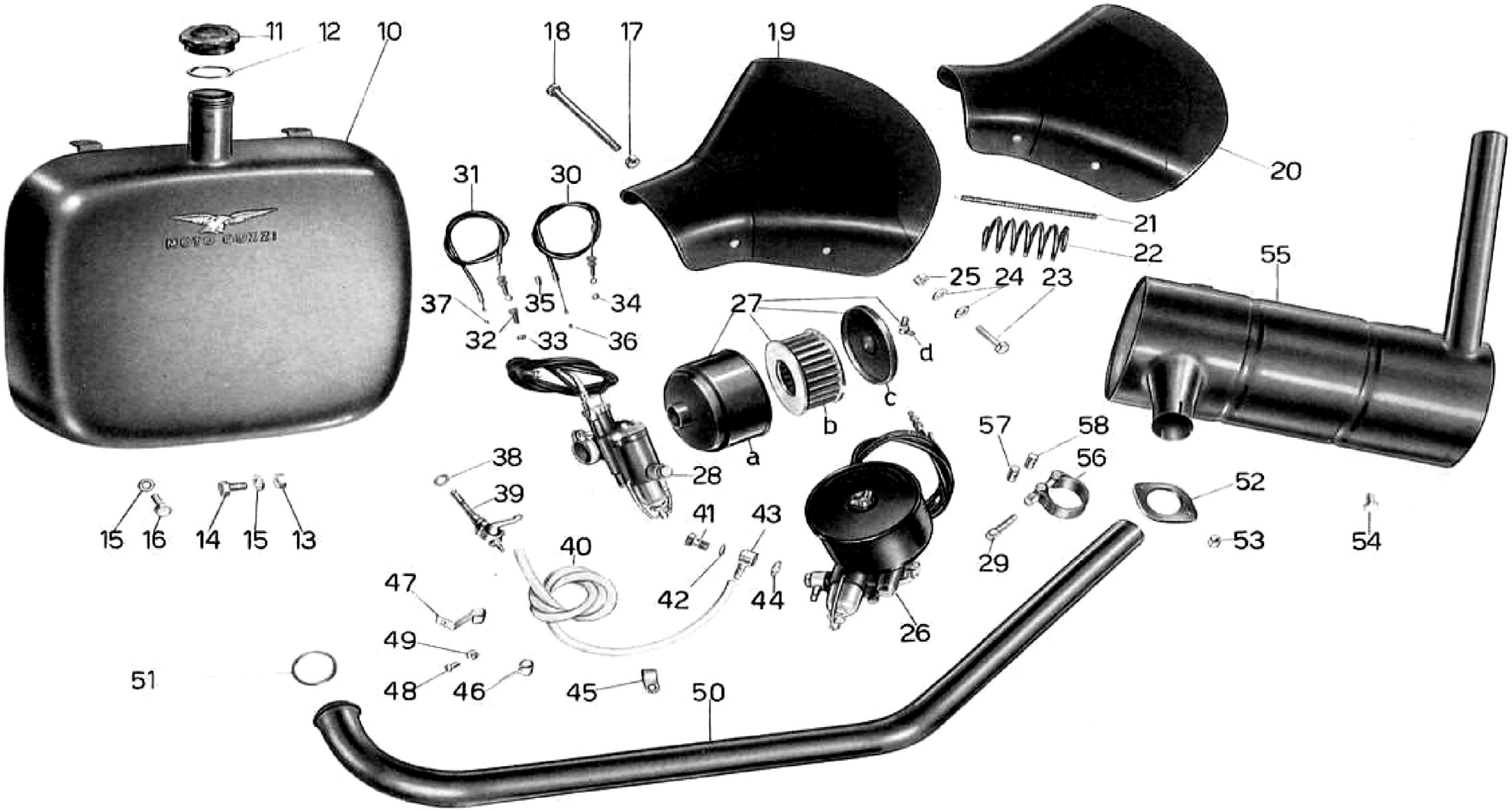

11
12
10
18
17
19
20
31
30
21
22
55
25
24
23
37
35
34
27
32
33
36
d
c
b
a
57
58
56
38
28
52
39
41
43
15
16
14
15
13
40
29
53
54
47
42
44
26
49
51
48
46
45
50

TAV. 5

COMPLESSO : **Mototelaio** GRUPPO : **Alimentazione e scarico**

SOTTOCOMPLESSO : **Motore** SOTTOGRUPPO : **Serbatoio benzina - Carburatore - Tubo scarico - Silenziatore - Sella**

N. Figura	Numero d'ordinazione	DENOMINAZIONE	Quantità	Indicazioni suppletive
52	40152/5	**Flangia** per tubo scarico	1	
53	M 107 bis	**Dado** fissaggio tubo scarico alla testa	2	
54	T 129 bis	**Bullone** fissaggio silenziatore al telaio	2	
55	26283	**Silenziatore**	1	
56	26285	**Fascetta** fissaggio silenziatore	1	
57	T 8521 ter	**Rullo** non filettato per fascetta fissaggio silenziatore	1	
58	T 8521 bis	**Rullo** filettato per fascetta fissaggio silenziatore	1	

Dal N. di motore HBV 50 al N. HDI 99 sono stati montati i seguenti particolari:

N. d'ordin.	DENOMINAZIONE	Quant.
26270	**Serbatoio** benzina	1
12331 bis	**Bullone** fiss. serbatoio parte ant.	1
DN 8	**Dado** per bullone fiss. serbatoio e sella parte post.	3
T 326 ter	**Rosetta** per bulloni fiss. serbatoio e sella parte anteriore	2
T 8267	**Rosetta** sul serbatoio per bulloni fiss. serbatoio e sella	4
26275	**Bullone** fiss. serbatoio parte post. e sella	2
26272/1	**Rubinetto** benzina	1
26173	**Tubazione** benzina	1

Tavola 6

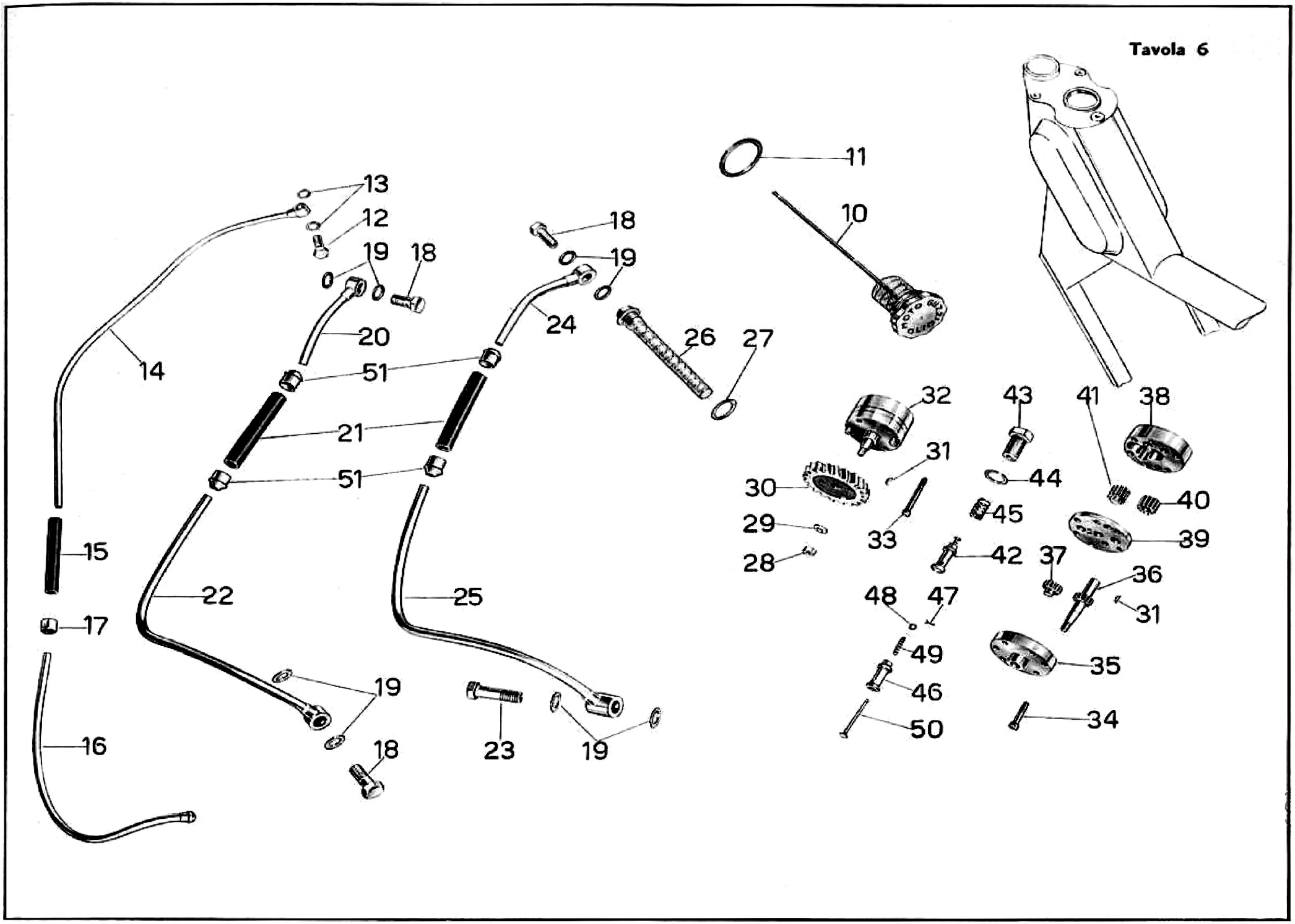

11
10
13
12
19
18
18
19
20
24
26
27
14
51
21
51
32
43
41
38
31
30
44
40
29
45
33
39
28
42
37
36
15
22
25
48
47
31
17
49
35
19
46
16
18
23
19
50
34

TAV. 6

COMPLESSO : **Mototelaio** — GRUPPO : **Lubrificazione**

SOTTOCOMPLESSO : **Motore** — SOTTOGRUPPO : **Tubazioni - Pompa olio - Valvola automatica**

N. Figura	Numero d'ordinazione	D E N O M I N A Z I O N E	Quantità	Indicazioni suppletive
10	26265	**Tappo** per serbatoio olio	1	
11	38168	**Guarnizione** per tappo serbatoio olio	1	
12	38034	**Bullone** cavo per attacco tubazione sfiatatoio olio al serbatoio	1	
13	38033	**Guarnizione** per bullone cavo attacco tubazione sfiatatoio olio	2	
14	26262/1	**Tubazione** sfiatatoio olio superiore	1	
15	26263	**Tubo** in gomma per tubazioni sfiatatoio olio	1	
16	26262/2	**Tubazione** sfiatatoio olio inferiore	1	
17	M 192 bis	**Dado** per tubazione sfiatatoio olio inferiore	1	
18	TA 182	**Bullone** cavo per attacchi tubazioni ricupero e mandata olio al serbatoio	3	
19	TA 180 ter	**Guarnizione** per tubazioni di mandata e ricupero olio	8	
20	26260	**Tubo** corto per tubazioni ricupero olio	1	
21	11540	**Tubo** gomma di unione tubi per tubazioni di mandata e ricupero olio	2	
22	26259	**Tubo** lungo per tubazione ricupero olio	1	
23	38163	**Bullone** cavo attacco tubazione mandata olio al basamento	1	
24	26257	**Tubo** corto per tubazione mandata olio	1	
25	26256	**Tubo** lungo per tubazione mandata olio	1	
26	T 2070	**Raccordo** con filtro per olio sul serbatoio	1	
27	T 2069 bis	**Guarnizione** fibra per raccordo con filtro per olio sul serbatoio	1	
28	DN 6	**Dado** fissaggio ingranaggio comando pompa olio all'albero	1	
29	M 136 bis	**Rosetta** per dado fissaggio ingranaggio comando pompa olio	1	
30	38264	**Ingranaggio** comando pompa olio	1	
31	38259	**Chiavella** sull'albero comando pompa olio e ingranaggio ricupero	2	
32	38255	**Pompa** olio completa	1	
33	38182 A	**Vite** fissaggio pompa olio al basamento	4	
34	38262 bis	**Vite** per pompa olio	2	
35	38257	**Corpo** pompa per olio di mandata	1	
36	38256	**Alberello** dentato per pompa olio	1	
37	38258	**Ingranaggio** libero per pompa olio	1	
38	38262	**Corpo** pompa olio di ricupero	1	
39	38258 bis	**Distanziatore** per pompa olio	1	
40	38260	**Ingranaggio** ricupero olio sull'alberello della pompa olio	1	
41	38261	**Ingranaggio** libero per pompa ricupero	1	
42	38184	**Valvola** automatica completa	1	
43	38184/3	**Tappo** per valvola automatica	1	
44	M 121 bis	**Guarnizione** fibra per tappo valvola automatica	1	
45	38184/2	**Molla** tenuta valvola automatica	1	
46	38184/1	**Corpo** della valvola automatica	1	
47	M 9072 bis	**Copiglia** sulla valvola di fermo piattello	1	
48	M 9072	**Piattello** tenuta molla valvolina	1	
49	M 9071	**Molla** per valvola automatica	1	
50	M 9070	**Valvolina** di regolazione	1	
51	31573	**Raccordo** per tubo gomma per tubazioni mandata e ricupero olio	4	

Tavola 7

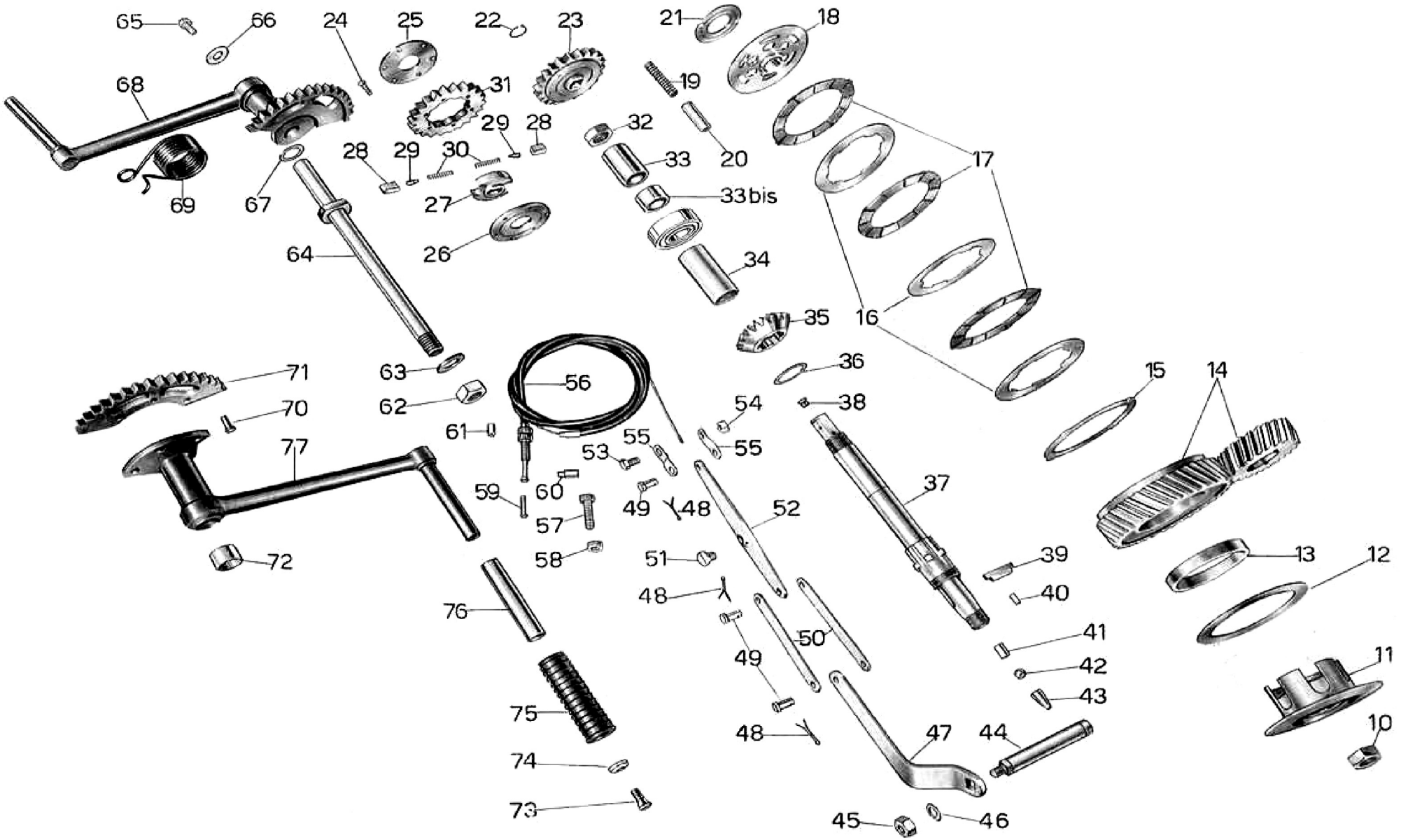
65
66
24
25
22
23
21
18
68
31
19
29
28
32
28
29
30
33
20
17
69
67
27
33bis
64
26
34
35
16
36
71
63
56
15
14
70
62
54
38
61
55
55
77
53
37
59
60
49
48
52
57
72
58
51
39
13
12
48
40
76
50
41
49
42
11
43
75
48
47
44
10
74
73
45
46

COMPLESSO : **Mototelaio** GRUPPO : **Innesto e avviamento**

SOTTOCOMPLESSO : **Trasmissione** SOTTOGRUPPO : **Innesto e comando frizione - Avviamento**

N. Figura	Numero d'ordinazione	D E N O M I N A Z I O N E	Quantità	Indicazioni suppletive
10	38232/1	**Dado** per albero porta frizione	1	
11	39192/1	**Corpo** frizione fisso	1	
12	39193	**Disco** ferodo grande	1	
13	39198	**Boccola** per ingranaggio trasmissione	1	
14	39194/38116	**Ingranaggio** trasmissione completo e pignone motore	1	
15	38196/1	**Disco** ferodo con tacche esterne	1	
16	39196	**Disco** frizione con tacche interne	3	
17	39197	**Disco** frizione con tacche esterne	3	
18	39191	**Piattello** spingimolle	1	
19	40191	**Molla** per frizione	6	
20	39199	**Scodellino** porta molle	6	
21	39190	**Piattello** appoggio molle	1	
22	38228	**Anello** (seeger 15 e) per tenuta ingranaggio libero avviamento	1	
23	39219	**Ingranaggio** libero avviamento completo	1	
24	39226	**Vite** unione dischi corpo e ingranaggio avviamento	6	
25	39223	**Disco** esterno per ingranaggio avviamento	1	
26	39222	**Disco** interno per ingranaggio avviamento	1	
27	39220	**Corpo** centrale porta saltarello	1	
28	39225	**Saltarello** per ingranaggio avviamento	2	
29	39224	**Pistoncino** spingi saltarello per ingranaggio avviamento	2	
30	M 108	**Molla** per saltarelli ingranaggio avviamento	2	
31	39221	**Ingranaggio** libero avviamento	1	
32	25066	**Dado** bloccaggio pignone conico sull'albero frizione	1	
33	26097	**Distanziatore** sull'albero frizione	1	
33 bis	26166	**Anello** tra cuscinetto e distanziatore	1	
34	26095	**Distanziatore** tra pignone e cuscinetto sull'albero frizione	1	
● 35	26864	**Ingranaggio** conico sull' albero frizione	1	
36	26094	**Rosetta** di regolazione per ingranaggio conico sull'albero frizione	1	
37	26080	**Albero** porta frizione	1	
38	39233	**Vite** di chiusura foro lubrificazione avviamento	1	
39	39189	**Chiavella** spingi dischi frizione	1	
40	39232	**Chiavella** per albero frizione	1	
41	38199/6	**Pistoncino** spingidischi interno	1	
42	38199/7	**Sfera** tra i pistoncini spingidischi	1	
43	38199/5	**Pistoncino** spingidischi esterno	1	
44	38200 bis/1	**Leva** comando frizione interna	1	
45	DN 8	**Dado** per fissaggio leve comando frizione	1	
46	M 145 ter	**Rosetta** per leve comando frizione	1	
47	26088	**Leva** comando frizione esterna	1	
48	T 87 bis	**Copiglia** per spine di unione piastrine comando frizione	3	
49	38203	**Spina** di unione piastrine comando frizione	3	
50	26091	**Piastrina** di collegamento leve frizione	2	
51	38206	**Vite** fissaggio leva di rinvio	1	
52	26089	**Leva** di rinvio per frizione	1	
53	38208	**Bullone** capocorda cavo frizione	1	
54	DN 6	**Dado** per bullone capocorda cavo frizione	1	

(segue)

Tavola 7

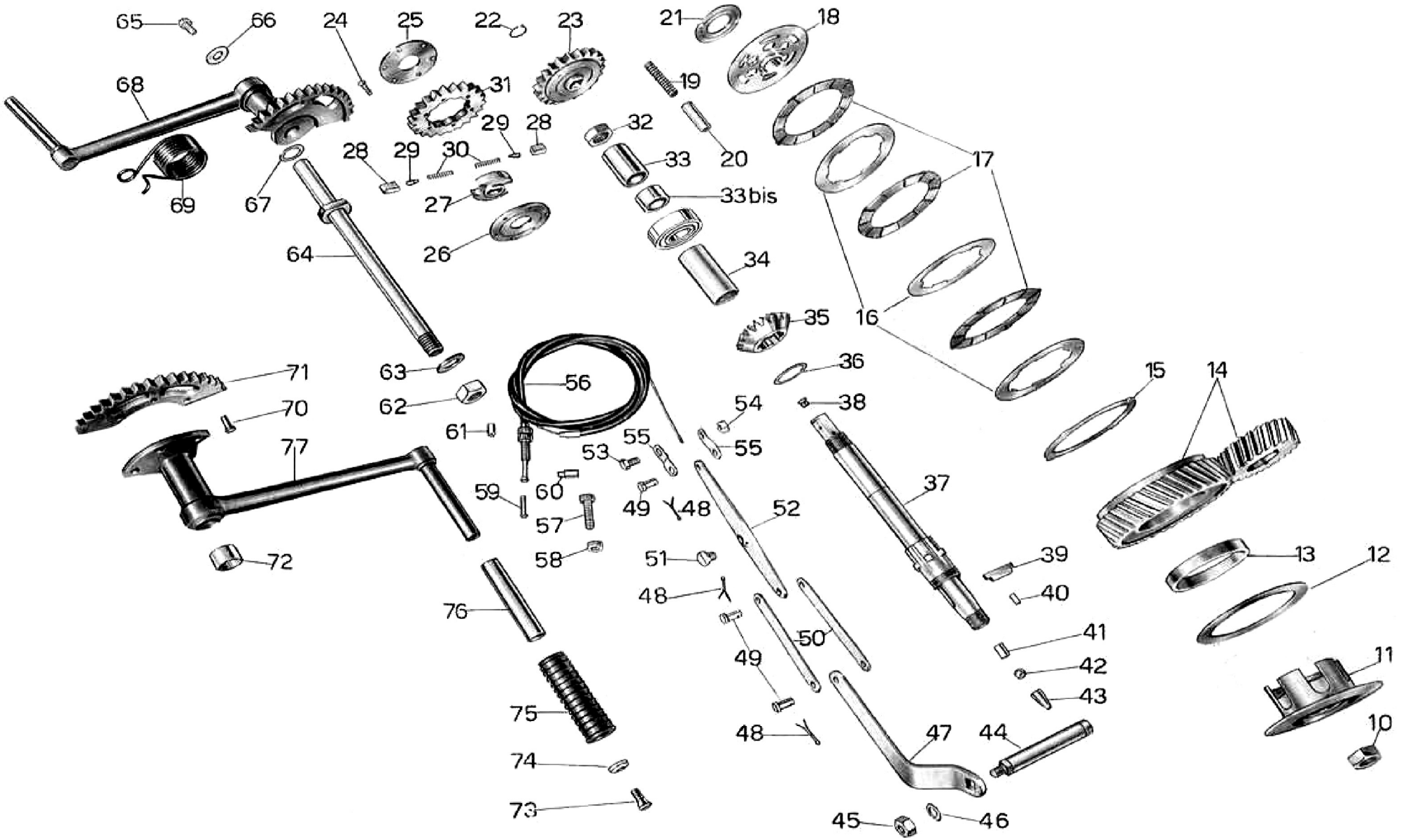
65
66
24
25
22
23
21
18
68
31
19
29
28
32
28
29
30
33
20
17
69
67
27
33bis
64
26
34
35
16
36
71
63
56
15
14
70
62
54
38
61
55
55
77
53
37
59
60
49
48
52
57
72
58
51
39
13
12
48
40
76
50
41
49
42
11
43
75
48
47
44
10
74
73
45
46

TAV. 7

COMPLESSO : **Mototelaio** — GRUPPO : **Innesto e avviamento**

SOTTOCOMPLESSO : **Trasmissione** — SOTTOGRUPPO : **Innesto e comando frizione - Avviamento**

N. Figura	Numero d'ordinazione	D E N O M I N A Z I O N E	Quantità	Indicazioni suppletive
55	38207	**Piastrina** per attacco bullone capocorda	2	
56	26603	**Trasmissione** completa comando frizione	1	
57	38735	**Vite** tendifilo sulla leva frizione	1	
58	38736	**Ghiera** zigrinata per vite tendifilo sulla leva frizione	1	
59	38740 ter	**Capocorda** per trasmissione comando frizione	1	
60	38742	**Coprifilo** per guaina parte motore	1	
61	T 235	**Coprifilo** per guaina parte manubrio	1	
62	T 2011	**Dado** fissaggio albero della messa in moto	1	
63	11046	**Rosetta** per dado fissaggio albero della messa in moto	1	
64	26100	**Albero** della messa in moto	1	
65	38215	**Ingrassatore** sull'albero della messa in moto	1	
66	T 13149	**Rosetta** fissaggio pedale avviamento all'albero	1	
67	38223	**Rosetta** sull'albero della messa in moto	1	
68	26105	**Pedivella** avviamento completa	1	
69	26108	**Molla** richiamo pedivella messa in moto	1	
70	M 8133 D	**Ribattino** fissaggio settore alla pedivella	3	
71	26107	**Settore** dentato per pedivella messa in moto	1	
72	38216	**Boccola** per pedivella messa in moto	2	
73	38217/2	**Vite** di tenuta rosetta sul pedalino gomma per pedale	1	
74	38217/1	**Rosetta** di tenuta pedalino gomma sulla pedivella	1	
75	38217	**Pedalino** gomma per pedivella messa in moto	1	
76	38215 B	**Tubetto** girevole sulla pedivella messa in moto	1	
77	26106	**Pedivella** messa in moto	1	

N.B. - (●35) L'ingranaggio conico 26864 viene venduto esclusivamente accoppiato coll'ingranaggio conico 26865.

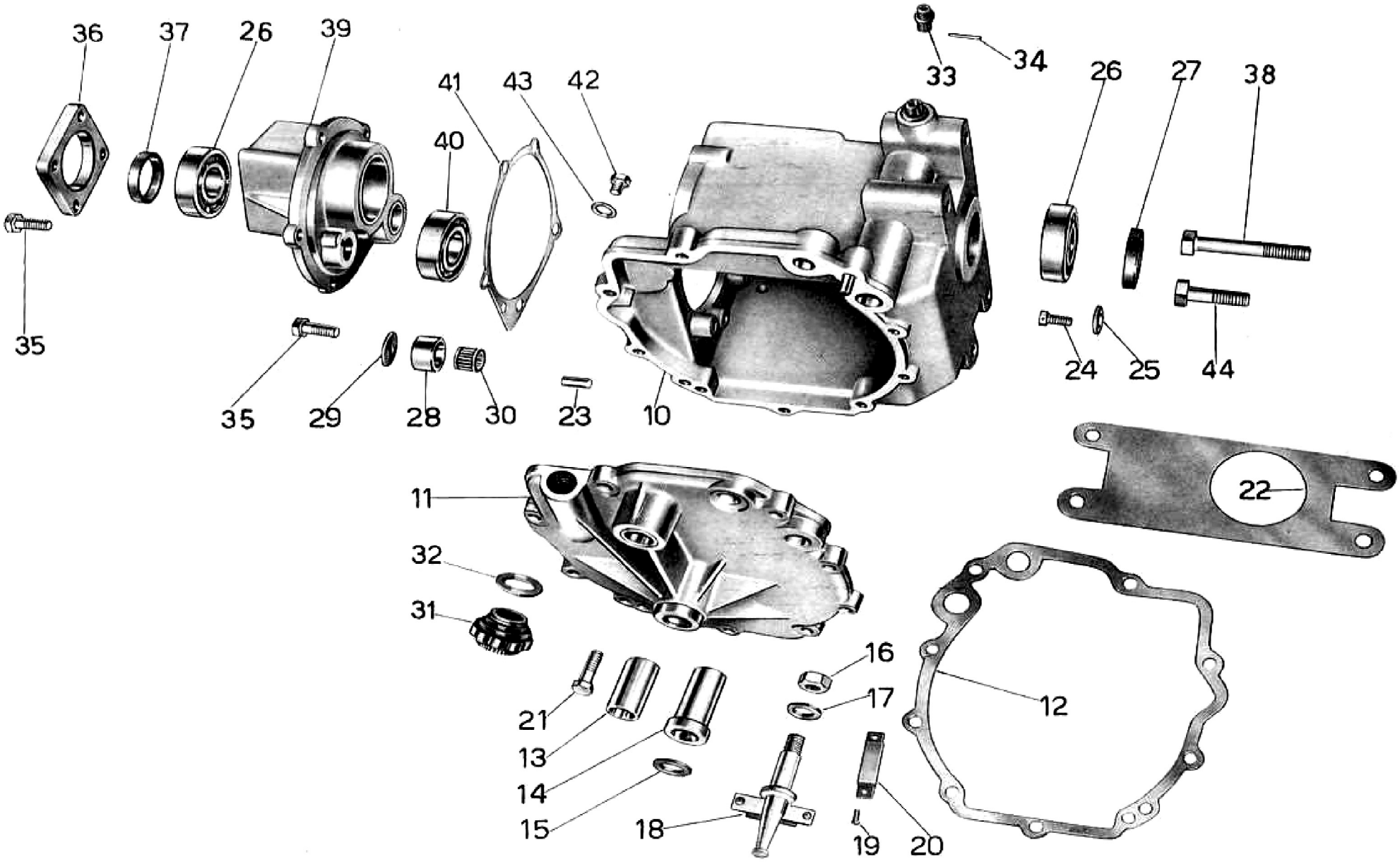
36
37
26
39
41
43
42
40
33
34
26
27
38
35
35
29
28
30
23
10
24
25
44
11
22
32
31
16
17
12
21
13
14
15
18
19
20

TAV. 8

COMPLESSO : **Mototelaio** GRUPPO : **Cambio**

SOTTOCOMPLESSO : **Trasmissione** SOTTOGRUPPO : **Scatola e coperchi del cambio**

N. Figura	Numero d'ordinazione	DENOMINAZIONE	Quantità	Indicazioni suppletive
10	26115	**Scatola** del cambio	1	
11	26171	**Coperchio** laterale della scatola cambio completo di boccole	1	
12	26176	**Guarnizione** per coperchio laterale	1	
13	26175	**Boccola** sul coperchio laterale guida settore comando camma	1	
14	26174	**Boccola** sul coperchio laterale guida camma spostamento marce	1	
15	26177	**Anello** di tenuta sulla boccola guida camma spostamento marce	1	
16	T 71 bis	**Dado** fissaggio colonnetta di fermo messa in moto alla scatola cambio	1	
17	T 209 B	**Rosetta** per dado fissaggio colonnetta di fermo messa in moto	1	
18	26101	**Colonnetta** di fermo messa in moto completa	1	
19	T 30759 bis	**Ribattino** di fissaggio blocchetto sulla colonnetta fermo messa in moto	2	
20	38357	**Blocchetto** di fermo settore messa in moto	1	
21	26190	**Vite** fissaggio coperchio laterale alla scatola cambio	8	
22	26121	**Guarnizione** fra scatola cambio e basamento motore	1	
23	36016	**Spina** di riferimento sulla scatola cambio	3	
24	26124	**Bullone** di tenuta cuscinetto lato pignone conico	2	
25	26123	**Rosetta** per bullone di tenuta cuscinetto lato pignone conico	2	
26	26122	**Cuscinetto** a sfere sull'albero primario lato pignone conico e sul coperchio posteriore	2	20 x 52 x 15 (Riv 5 B)
27	26053	**Anello** di tenuta sulla scatola cambio lato pignone conico	1	Angus 28 x 38 x 7
28	26116	**Anello** per gabbia a rullini sull'albero secondario	2	
29	26116/1	**Fondello** di spinta per gabbia a rullini sull'albero secondario	2	
30	26117	**Gabbia** a rullini per albero secondario	2	
31	36018 A	**Tappo** sul coperchio superiore per introduzione olio completo dei pezzi: Corpo per tappo 36018 B - Diaframma per tappo 36018 C - Coperchietto per tappo 36018 D	1	
32	36018 bis	**Guarnizione** per tappo sul coperchio superiore	1	
33	40054	**Perno** per leva rinvio frizione sulla scatola cambio	1	
34	40055	**Spina** per perno leva rinvio frizione sulla scatola cambio	1	
35	T 58	**Bullone** fissaggio coperchietto posteriore tenuta cuscinetto e per fissaggio coperchio posteriore	9	
36	26152	**Coperchietto** sul coperchio posteriore tenuta cuscinetto a sfere	1	
37	26153	**Anello** di tenuta sul coperchietto	1	Angus 30 x 40 x 7
38	26191	**Bullone** lungo fissaggio scatola cambio al basamento	2	
39	26858	**Coperchio** posteriore scatola cambio	1	
40	25055	**Cuscinetto** a rulli sul coperchio posteriore per ingranaggio presa diretta	1	25x52x15 (Riv 2 DAPV
41	26148	**Guarnizione** tra il coperchio posteriore e scatola cambio	1	
42	T 35232	**Tappo** per livello e scarico olio sulla scatola cambio	2	
43	M 192 A	**Guarnizione** per tappo livello e scarico olio sulla scatola	2	
44	26192	**Bullone** corto fissaggio scatola cambio al basamento	2	

Dal N. di motore HBV 50 al N. HEB 99 sono stati montati i seguenti particolari:

N. d'ordin.	DENOMINAZIONE	Quant.
T 136	**Bullone** fiss. coperchietto per scatola	4
26165	**Coperchietto** superiore per scatola cambio	1
26164	**Guarnizione** per coperchietto superiore per scatola combio	1

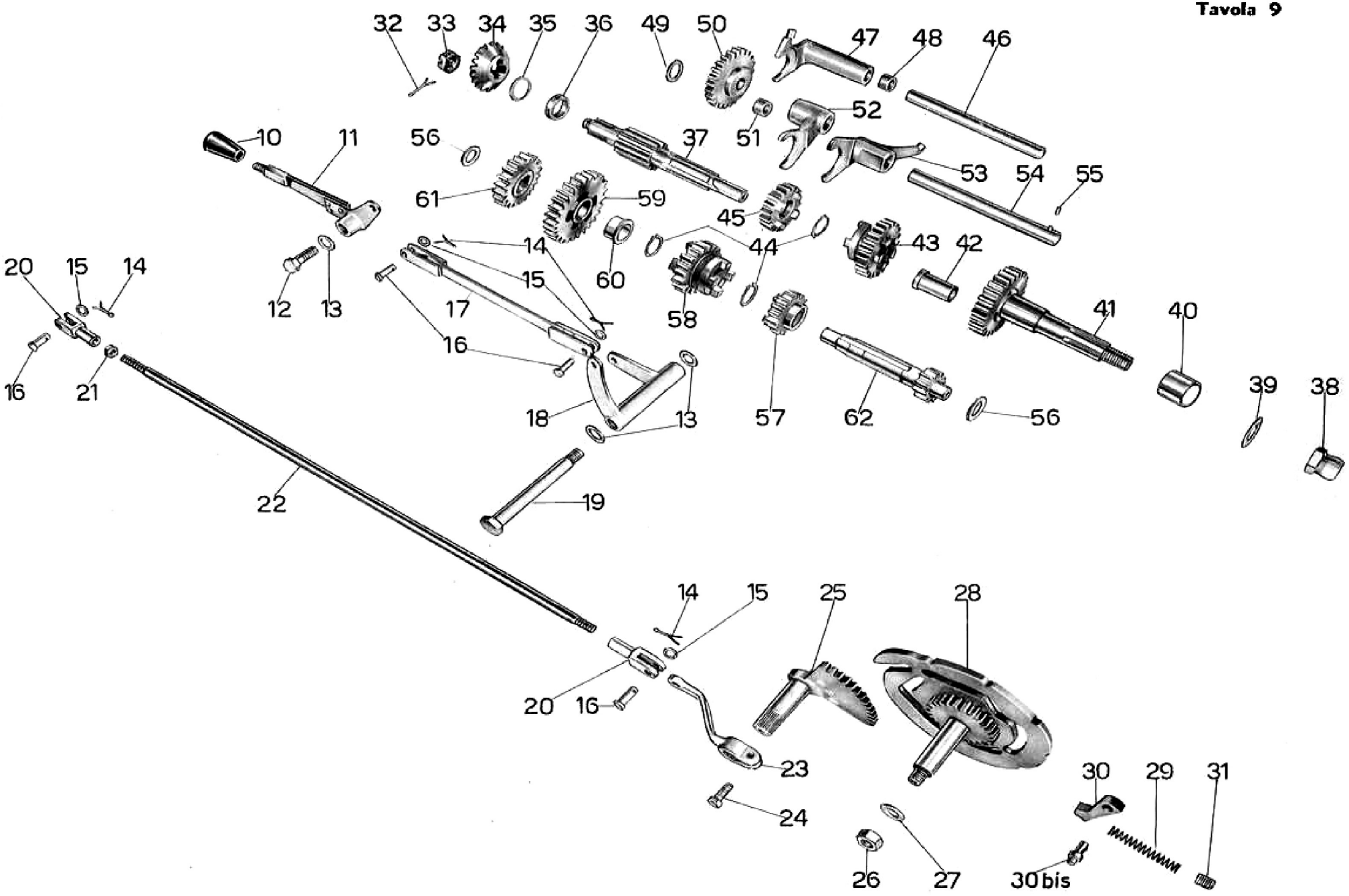
32
33
34
35
36
49
50
47
48
46
52
51
37
53
54
55
10
11
56
61
59
45
44
43
42
14
15
60
58
41
40
20
15
14
12
13
17
16
18
13
57
62
56
39
38
16
21
22
19
14
15
25
28
20
16
23
24
30
29
31
26
27
30 bis

TAV. 9

COMPLESSO : **Mototelaio** GRUPPO : **Cambio**

SOTTOCOMPLESSO : **Trasmissione** SOTTOGRUPPO : **Ingranaggi e alberi del cambio - Comando cambio**

N. Figura	Numero d'ordinazione	D E N O M I N A Z I O N E	Quantità	Indicazioni suppletive
10	T 2710	**Pomolo** per leva comando cambio	1	
11	26205	**Leva** comando cambio	1	
12	26203	**Perno** per leva comando cambio superiore	1	
13	25341 ter	**Rosetta** per perno leve comando cambio	3	
14	M 160 bis	**Copiglia** per spine tiranti cambio	4	
15	T 8516	**Rosetta** per spine tiranti cambio	4	
16	T 85	**Spina** per tiranti cambio	4	
17	26194	**Tirante** intermedio per comando cambio	1	
18	26198	**Corpo** principale per leva comando cambio	1	
19	26200	**Perno** per leva comando cambio inferiore	1	
20	M 8157	**Forcellino** sul tirante dal corpo principale alla leva sul settore dentato comando camma spostamento marce	2	
21	DN 7	**Dado** di regolazione per forcellino sul tirante	1	
22	26195	**Tirante** dal corpo principale alla leva sul settore dentato comando camma spostamento marce	1	
23	26185	**Leva** sul settore dentato comando camma spostamento marce	1	
24	M 140	**Bullone** fissaggio leva sul settore dentato comando camma	1	
25	26182	**Settore** dentato comando camma spostamento marce	1	
26	T 71 bis	**Dado** fissaggio camma spostamento marce	1	
27	38678	**Rosetta** per dado fissaggio camma spostamento marce	1	
28	26178	**Camma** spostamento marce	1	
29	26188	**Molla** di spinta saltarello per camma	1	
30	26186	**Saltarello** per camma spostamento marce	1	
30 bis	26187	**Perno** saltarello per camma spostamento marce	1	
31	26189	**Tappo** sulla scatola cambio tenuta molla per saltarello	1	
32	T 9184 bis	**Copiglia** di tenuta dado bloccaggio ingranaggio conico	1	
33	26168	**Dado** bloccaggio ingranaggio conico sul primario	1	
• 34	26865	**Ingranaggio** conico sull'albero primario del cambio	1	
35	26166/2	**Rosetta** di regolazione ingranaggio conico sull'albero primario	1	
36	26166	**Distanziatore** fra cuscinetto e ingranaggio conico	1	
37	26125	**Albero** primario del cambio	1	
38	26157	**Dado** bloccaggio manicotto per giunto lato cambio	1	
39	26156/1	**Rosetta** di sicurezza per dado bloccaggio manicotto	1	
40	26859	**Distanziatore** sull'ingranaggio presa diretta	1	
41	26144	**Ingranaggio** della presa diretta completo di boccola	1	
42	26146	**Boccola** per ingranaggio presa diretta	1	
43	26127/1	**Ingranaggio** mobile sull'albero primario per III velocità	1	
44	38234/1	**Anello** seeger tenuta ingranaggi	3	
45	26133	**Ingranaggio** libero sull'albero primario II velocità	1	
46	26143	**Albero** per forcellino comando ingranaggio retromarcia	1	
47	26142	**Forcellino** comando ingranaggio retromarcia completo di boccola	1	
48	26142/4	**Boccola** per forcellino comando ingranaggio retromarcia	2	
49	M 14058	**Rosetta** di spessore per ingranaggio intermedio per retromarcia	1	
50	26137	**Ingranaggio** intermedio per retromarcia completo di boccola	1	
51	26139	**Boccola** per ingranaggio intermedio per retromarcia	1	

(segue)

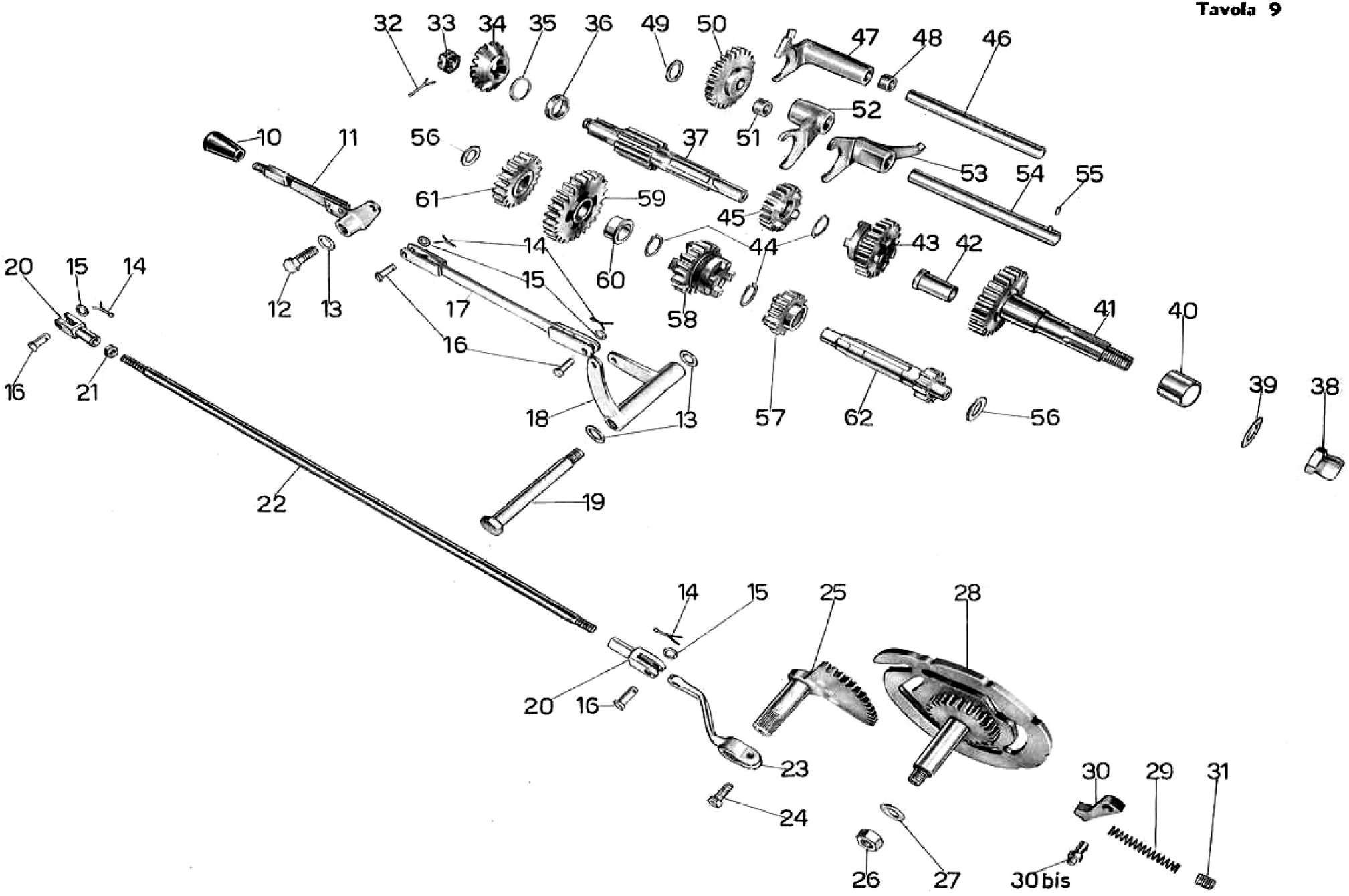
32
33
34
35
36
49
50
47
48
46
52
51
37
53
54
55
10
11
56
61
59
45
44
43
42
14
15
60
58
41
40
20
15
14
12
13
17
16
18
13
57
62
56
39
38
16
21
22
19
14
15
25
28
20
16
23
24
30
29
31
26
27
30 bis

COMPLESSO : **Mototelaio** GRUPPO : **Cambio**

SOTTOCOMPLESSO : **Trasmissione** SOTTOGRUPPO : **Ingranaggi e alberi del cambio - Comando cambio**

N. Figura	Numero d'ordinazione	DENOMINAZIONE	Quantità	Indicazioni suppletive
52	26140	**Forcellino** comando I e III velocità	1	
53	26141	**Forcellino** comando ingranaggio innesto II e IV velocità	1	
54	26135	**Albero** di guida per forcellini e ingranaggio retromarcia	1	
55	26136	**Grano** di fermo albero guida forcellini e ingranaggio retromarcia	1	
56	26118	**Rosetta** di registrazione per albero secondario	2	
57	26133/1	**Ingranaggio** libero sull'albero secondario per III velocità	1	
58	26132/1	**Ingranaggio** mobile sull'albero secondario per II velocità	1	
59	26129	**Ingranaggio** libero sull'albero secondario per I velocità completo di boccola	1	
60	26131	**Boccola** per ingranaggio libero sull'albero secondario per I velocità	1	
61	26134	**Ingranaggio** sull'albero secondario per comando retromarcia	1	
62	26128	**Albero** secondario del cambio	1	

N.B. - (●34) L'ingranaggio conico 26865 viene venduto esclusivamente accoppiato coll'ingranaggio conico 26864.

Dal N. di motore HBV 50 al N. HFF 99 sono stati montati i seguenti particolari:

N. d'ordin.	DENOMINAZIONE	Quant.
26127	**Ingranaggio** mobile sull'albero primario per III^a velocità	1
26126	**Ingranaggio** libero sull'albero primario per II^a velocità	1
● 26133	**Ingranaggio** libero sull'albero secondario per III^a velocità	1
26132	**Ingranaggio** mobile sull'albero secondario per II^a velocità	1

● **NB.** — L'ingranaggio 26133 fino al numero di motore HFF 99 veniva montato sull'albero secondario per III^a velocità, mentre dal N. di motore HFG 00 viene montato sull'albero primario per II^a velocità.

Tavola 10

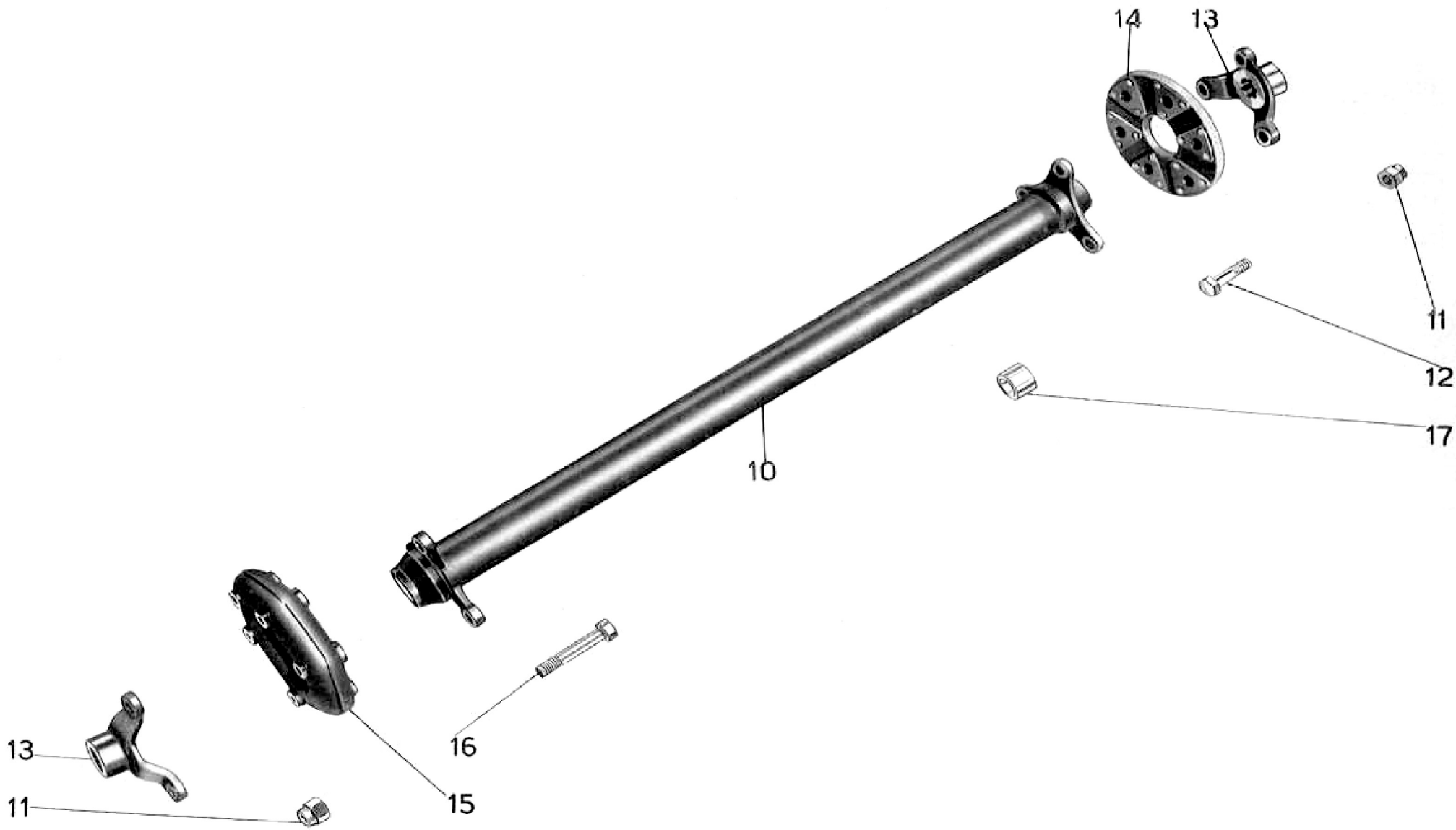

TAV. **10**

COMPLESSO : **Mototelaio** GRUPPO : **Trasmissione**

SOTTOCOMPLESSO : **Trasmissione** SOTTOGRUPPO : **Albero della trasmissione con giunti**

N. Figura	Numero d'ordinazione	D E N O M I N A Z I O N E	Quantità	Indicazioni suppletive
10	* 26862	**Albero** della trasmissione	1	
11	26344	**Dado** per bulloni fissaggio giunti	12	
12	26341	**Bullone** fissaggio giunto parte scatola cambio	6	
13	26155	**Manicotto** per giunti	2	
14	26340	**Giunto** elastico parte scatola cambio	1	
15	26342	**Giunto** elastico parte scatola differenziale	1	
16	26343	**Bullone** fissaggio parte scatola differenziale	6	
17	26339	**Boccola** sull'albero di trasmissione	2	

Tavola 11

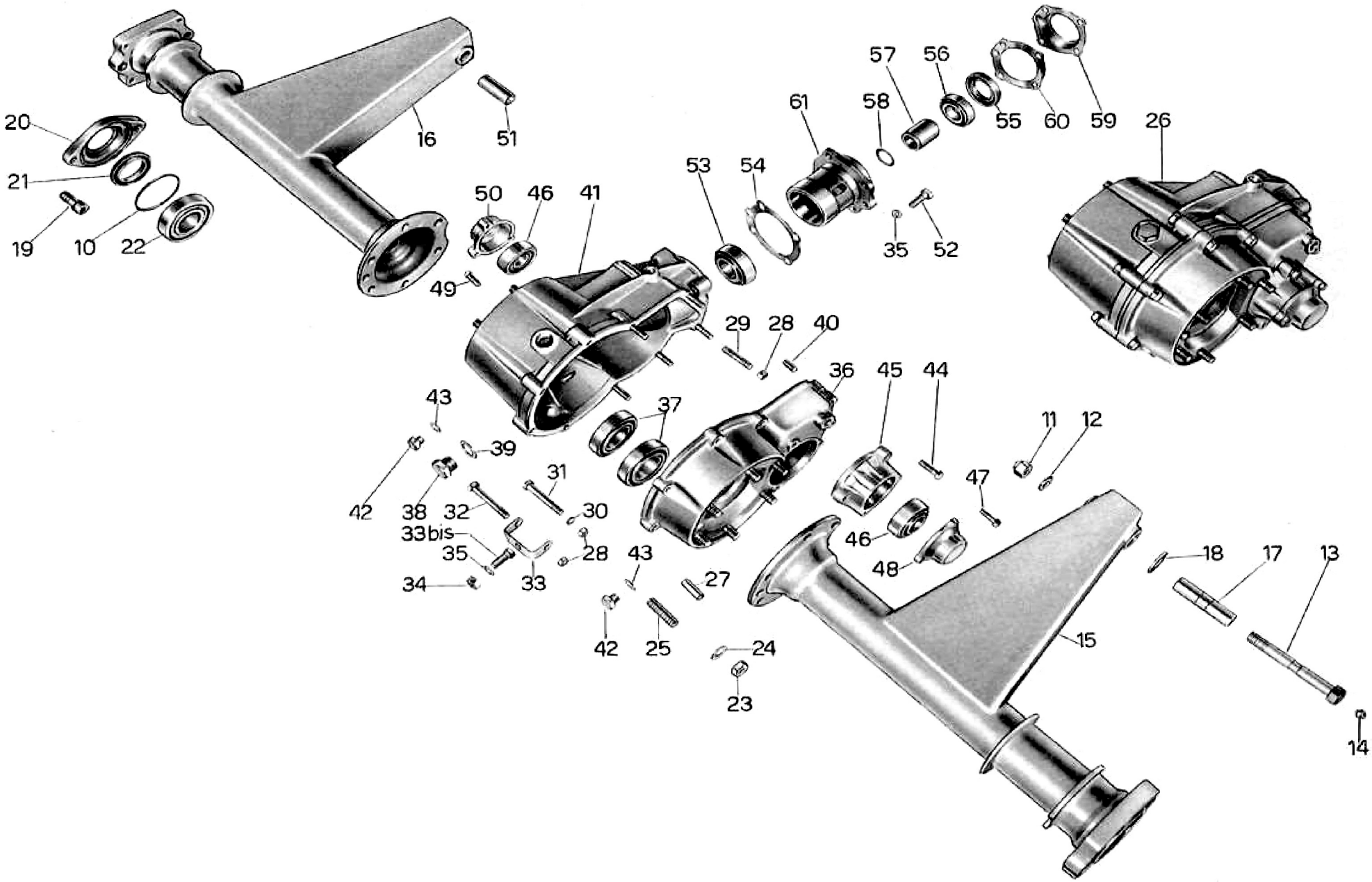
20
21
19
10
22
16
51
50
46
41
49
53
54
61
57
56
58
55
60
59
26
35
52
29
28
40
36
45
44
43
37
39
42
38
32
31
30
33bis
35
28
34
33
43
27
42
25
24
23
11
12
47
46
48
18
17
13
15
14

TAV. 11

COMPLESSO : **Mototelaio** GRUPPO : **Ponte e differenziale**

SOTTOCOMPLESSO : **Trasmissione** SOTTOGRUPPO : **Ponte e scatola ruotismi del differenziale**

N. Figura	Numero d'ordinazione	DENOMINAZIONE	Quantità	Indicazioni suppletive
10	26408	**Anello** gomma fra braccio ponte differenz. e flangia	2	
11	26409	**Dado** per perni bracci oscillanti	2	
12	25341 ter	**Rosetta** per bulloni per perni bracci oscillanti	2	
13	26397/1	**Perno** per bracci oscillanti ponte differenziale	2	
14	T 0238	**Ingrassatore** sui bulloni per perni bracci oscillanti	2	
15	* 26835	**Braccio** destro per ponte differenziale	1	
16	* 26836	**Braccio** sinistro per ponte differenziale	1	
17	26396/1	**Perno** per bracci oscillanti del ponte differenziale	2	
18	26398	**Rosetta** ammortizzatore per ponte differenziale	2	
19	26405	**Bullone** fissaggio flangie tenuta cuscinetti sulle ruote posteriori	4	
20	26413	**Flangia** tenuta cuscinetti sulle ruote posteriori	2	
21	26411	**Anello** di tenuta tipo Angus	2	
22	26400	**Cuscinetto** a sfere per semiassi	2	28x68x18 (Riv 6-28 B)
23	T 71 bis	**Dado** per prigionieri sulla scatola e coperchio differenziale	12	
24	T 35226	**Rosetta** per prigionieri sulla scatola e coperchio differenziale	12	
25	T 35225	**Prigioniero** sulla scatola e coperchio differenziale	12	
26	* 26801/1/26802	**Scatola** differenziale completa di coperchio	1	
27	26355	**Spina** di riferimento sulla scatola differenziale	2	
28	DN 7	**Dado** per prigionieri e bulloni fissaggio coperchio alla scatola	9	
29	26353	**Prigioniero** sulla scatola fissaggio coperchio	5	
30	T 5146	**Rosetta** per prigionieri e bulloni fissaggio coperchio alla scatola	8	
31	* 26803	**Bullone** fiss. coperchio alla scatola	3	
32	* 26804	**Bullone** fissaggio coperchio alla scat. e cavallotto interruttore d'arresto sulla scatola differenziale	1	
33	* 26894/1	**Cavallotto** fissaggio interruttore d'arresto sulla scatola differenziale	1	
33 bis	T 2204	**Bullone** fiss. cavallotto interruttore d'arresto	1	
34	DN 8	**Dado** fissaggio interruttore d'arresto sul cavallotto	1	
35	RE 8	**Rosetta** elastica fissaggio interruttore d'arresto sul cavallotto e per fissaggio flangia per custodia cuscinetti	5	
36	* 26802/35225	**Coperchio** scatola ponte differenziale completo di prigionieri	1	30 x 62 x 16 (Riv 3 A)
37	* M 224	**Cuscinetto** a sfere sulla scatola e coperchio differenziale	2	
38	26359	**Tappo** per olio sulla scatola differenziale	1	
39	T 2069 bis	**Guarnizione** per tappo olio sulla scatola differenziale	1	
40	* 36016	**Spina** di riferimento tra coperchio e scatola	1	
41	* 26801/1/35225	**Scatola** ponte differenziale completa di prigionieri	1	
42	T 35232	**Tappo** per livello e scarico olio scatola differenziale	2	
43	M 192 A	**Guarnizione** per tappo di livello e scarico olio scatola differenziale	2	
44	* 11524	**Bullone** fissaggio coperchietto porta cuscinetto sul coperchio	3	
45	* 26805	**Coperchietto** porta cuscinetto sul coperchio	1	
46	* 26806	**Cuscinetto** a rulli conici per albero scanalato per riduttore	2	17 x 47 x 19 (Riv 01/02/7503)
47	* 26808	**Bullone** fissaggio coperchietto destro	3	
48	* 26807	**Coperchietto** destro sul coperchio scatola differenziale	1	
49	* 26810	**Bullone** fissaggio coperchietto sinistro	3	
50	* 26809	**Coperchietto** sinistro sulla scatola differenziale	1	
51	26395	**Boccola** per trave bracci differenziale	2	

(segue)

Tavola 11

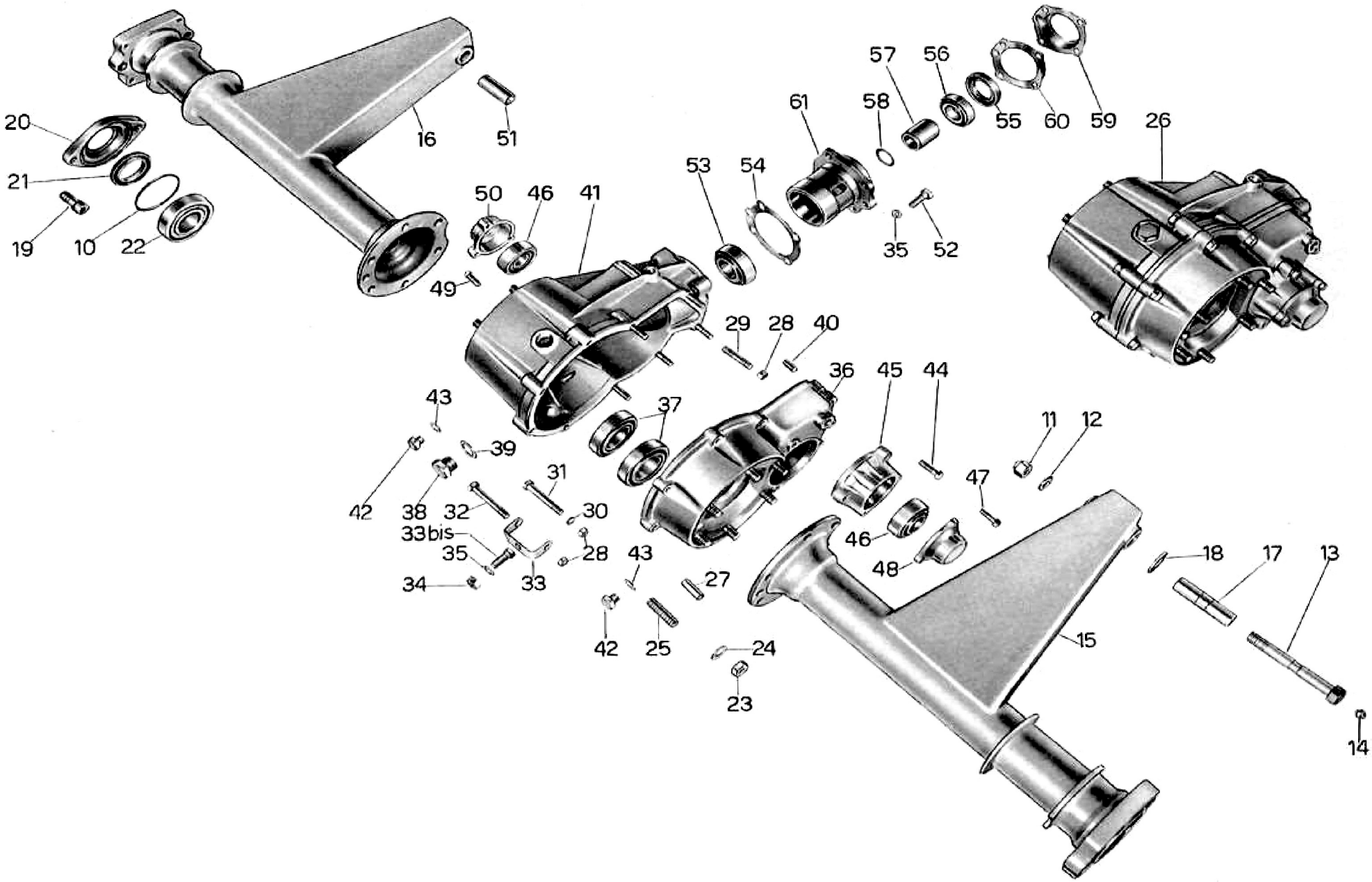
20
21
19
10
22
16
51
50
46
41
49
53
54
61
57
56
58
55
60
59
26
35
52
29
28
40
36
45
44
43
37
39
42
38
32
31
30
33bis
35
28
34
33
43
27
42
25
24
23
11
12
47
46
48
18
17
13
15
14

N. Figura	Numero d'ordinazione	DENOMINAZIONE	Quantità	Indicazioni suppletive
52	T 13081 bis	**Bullone** fissaggio flangia per custodia porta cuscinetti	4	
53	26376	**Cuscinetto** a rulli conici sul pignone differenziale	1	22,236 x 53,977 x 19,5 (Riv 01/02/3921)
54	26378/1	**Piastrina** di registro custodia	—	N. 1 pezzo mm. 0,5 N. 3 pezzi mm. 0,1
55	26380	**Anello** di tenuta sulla flangia per custodia porta cuscinetti	1	55 x 30 x 10
56	T 9263	**Cuscinetto** a rulli conici sul pignone esterno	1	20 x 47 x 14,383 (Riv 01/02/3912)
57	26377	**Distanziatore** per pignone differenziale	1	
58	26166/1	**Rosetta** di regolazione per pignone differenziale	—	Il N. dei pezzi varia dal a 5
59	26379	**Flangia** per custodia	1	
60	26381	**Guarnizione** per flangia	1	
61	26375	**Custodia** porta cuscinetti per pignone differenziale	1	

Dal N. di telaio HBV 50 al N. HFF 99 sono stati montati i seguenti particolari:

N. d'ordin.	DENOMINAZIONE	Quant.
	Dal N. HBV 50 al N. HDN 25	
26400	**Cuscinetto** a sfere per semiassi	1
26801/26852	**Scatola** differenziale completa	1
26801/35225	**Scatola** differenziale completa di prigion.	1
26356	**Cuscinetto** a rulli conici sulla scatola e coperchio differenziale	2
M 140	**Vite** fiss. piastrina di fermo ghiere	1
RE 6	**Rosetta** per vite fiss. piastrina di fermo ghiere	1
26358	**Piastrina** di fermo ghiere	1
26357	**Ghiera** registro cuscinetti	1
	Dal N. HBV 50 al N. HEH 99	
26406	**Guarnizione** feltro per semiassi	2
26407	**Fondello** per tenuta guarnizioni sui semiassi	2
	Dal N. HBV 50 al N. HFF 99	
26404	**Flangia** tenuta cuscinetti ruote	2
	Dal N. HEI 00 al N. HFF 99	
26407/1	**Fondello** per tenuta guarnizioni	2

Tavola 12

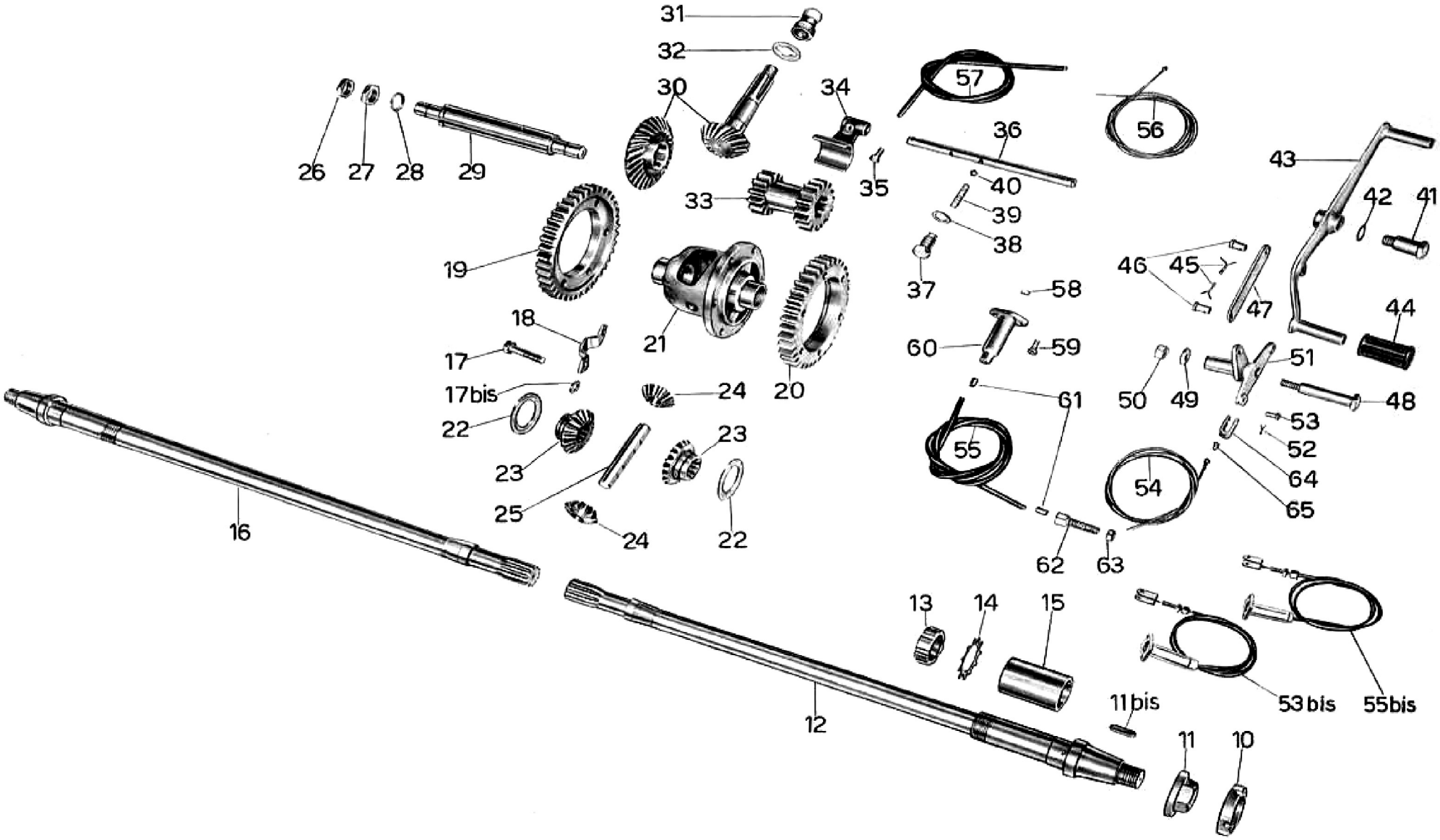

31
32
30
34
57
56
36
43
26
27
28
29
35
40
42
41
33
39
38
19
37
46
45
58
47
44
18
21
60
59
51
17
17bis
24
20
61
50
49
48
22
23
53
52
23
55
64
54
65
25
24
22
16
62
63
13
14
15
53bis
55bis
11bis
12
11
10

TAV. **12**

COMPLESSO : **Mototelaio** — GRUPPO : **Ponte e differenziale**

SOTTOCOMPLESSO : **Trasmissione** — SOTTOGRUPPO : **Semiassi e ruotismi del differenziale - Riduttore con comando**

N. Figura	Numero d'ordinazione	DENOMINAZIONE	Quantità	Indicazioni suppletive
10	M 2063	**Chiera** serraggio mozzi sui semiassi	2	
11	M 2062	**Dado** serraggio mozzi sui semiassi	2	
11 bis	M 26	**Chiavella** sui semiassi	2	
12	26412 D	**Semiasse** destro per ponte differenziale	1	
13	26402	**Ghiera** per semiassi del ponte differenziale	2	
14	26403	**Rosetta** di fermo ghiera sui semiassi	2	
15	26401	**Distanziatore** per tenuta cuscinetti sui semiassi	2	
16	26412 S	**Semiasse** sinistro per ponte differenziale	1	
17	* 26816	**Bullone** fissaggio ingranaggi per riduttore sulla scatola interna	6	
17 bis	26817	**Rosetta** per bullone fiss. ingr. per riduttore sulla scatola interna	2	
18	* 26813	**Piastrina** tenuta perno porta satelliti	2	
19	* 26814	**Ingranaggio** grande per riduttore	1	
20	* 26815	**Ingranaggio** piccolo per riduttore	1	
21	* 26811	**Scatola** interna per differenziale	1	
22	26363	**Rosetta** di rasamento fra planetari e scatola	2	
23	26364	**Planetario** per differenziale	2	
24	26365	**Satellite** per differenziale	2	
25	* 26366	**Perno** porta satellite	1	
26	* 11177	**Controdado** sul dado per regolazione cuscinetti sull'albero riduttore	2	
27	* 11172	**Dado** per regolazione cuscinetti sull'albero scanalato per riduttore	2	
28	* 26822	**Rosetta** di regolazione sull'albero scanalato per riduttore	3	
29	* 26818	**Albero** scanalato per riduttore	1	
30	* 26819/26820	**Corona** e pignone per coppia conica differenziale	1	
31	26382	**Dado** bloccaggio manicotto lato differenziale	1	
32	26156/1	**Rosetta** di sicurezza per dado bloccaggio manicotto	1	
33	* 26821	**Ingranaggio** doppio scorrevole sull'albero per riduttore	1	
34	* 26826	**Forcellino** comando ingranaggio doppio per riduttore	1	
35	* 26827	**Bullone** fissaggio forcellino comando ingranaggio	1	
36	* 26825	**Asta** comando riduttore	1	
37	* 26829	**Bullone** nella scatola per fermo asta comando riduttore	1	
38	* M 2315 ter	**Rosetta** per bullone nella scatola per fermo asta	1	
39	* 26830	**Molla** per fermo asta	1	
40	* 26831	**Sfera** per fermo asta	1	9/32"
41	* 26844	**Perno** per leva a pedale comando riduttore	1	
42	* 26845	**Rosetta** elastica per perno fissaggio leva a pedale	1	
43	* 26842	**Leva** a pedale comando riduttore	1	
44	* 31359	**Pedalino** gomma per leva a pedale comando riduttore	2	
45	* T 2679 bis	**Copiglia** per spina fissaggio tirante alla leva e al bilanciere	2	
46	* 26852	**Spina** fissaggio tirante alla leva e al bilanciere	2	
47	* 26851	**Tirante** per leva a pedale comando riduttore	1	
48	* 26850	**Perno** fissaggio bilanciere al telaio	1	
49	* T 64 bis	**Rosetta** per perno fissaggio bilanciere al telaio	1	
50	* DN 8	**Dado** per perno fissaggio bilanciere al telaio	1	
51	* 26847	**Bilanciere** comando riduttore	1	
52	* TA 175 H	**Copiglia** per spinetta fissaggio trasmissioni al bilanciere	2	

(segue)

Tavola 12

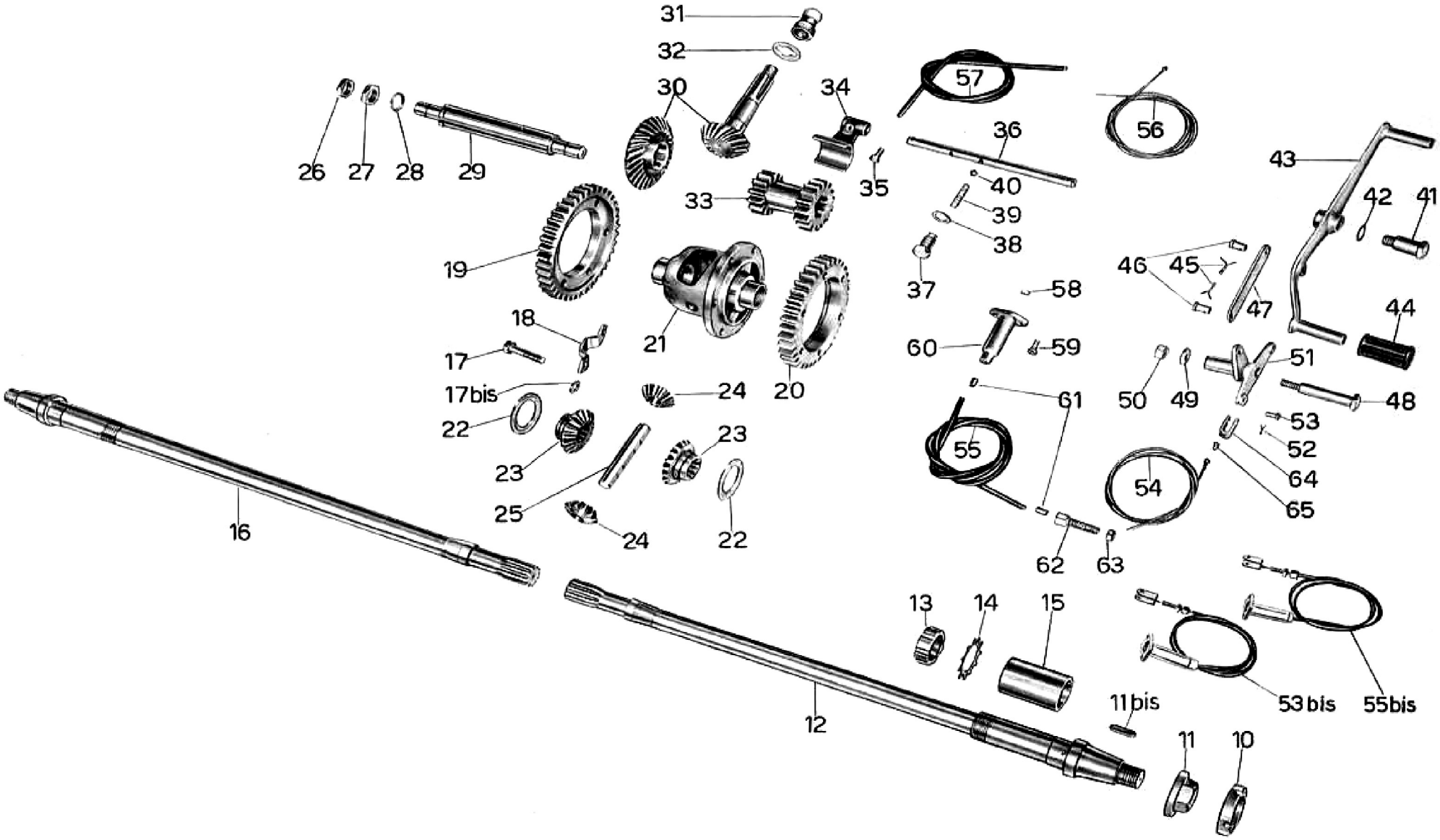

31
32
30
34
57
56
36
43
26
27
28
29
35
40
42
41
33
39
38
19
37
46
45
58
47
44
18
21
60
59
51
17
17bis
24
20
61
50
49
48
22
23
53
52
23
55
64
54
65
25
24
22
16
62
63
13
14
15
53bis
55bis
11bis
12
11
10

N. Figura	Numero d'ordinazione	DENOMINAZIONE	Quantità	Indicazioni suppletive
53	* 26854	**Spinetta** sul forcellino fissaggio trasmissioni al bilanciere	2	
53 bis	* 26855 bis	**Trasmissione** corta comando riduttore	1	
54	* 26855/1/31684	**Cavo** corto comando riduttore completo di capocorda	1	
55	* 26855/3	**Guaina** per cavo corto comando riduttore	1	
55 bis	* 26856 bis	**Trasmissione** lungo comando riduttore	1	
56	* 26856/1/31684	**Cavo** lungo comando riduttore completo di capocorda	1	
57	* 26856/3	**Guaina** per cavo lungo comando riduttore	1	
58	* T 9362	**Capocorda** per cavi lato scatola differenziale comando riduttore	2	
59	* 36022	**Vite** fissaggio blocchetti fermo guaine	4	
60	* 26828	**Blocchetto** per fermo guaine	2	
61	* T 235	**Copriguaina**	4	
62	* M 70	**Bullone** tendifilo	2	
63	* M 70 bis	**Dado** per bullone tendifilo	4	
64	* 26853	**Forcellino** sul bilanciere comando riduttore	2	
65	* 31684	**Capocorda** per cavi comando riduttore parte leva	2	

Dal N. di telaio HBV 50 al N. HFF 99 sono stati montati i seguenti particolari:

N. d'ordin.	DENOMINAZIONE	Quant.
	Dal N. HBV 50 al N. HFB 49	
26855	**Trasmissione** corta comando riduttore	1
26856	**Trasmissione** lunga comando riduttore	1
26855/2	**Guaina** per cavo corto comando riduttore	1
26856/2	**Guaina** per cavo lungo comando riduttore	1
	Dal N. HBV 50 al N. HFF 99	
26399 D	**Semiasse** destro per ponte differenziale	1
26399 S	**Semiasse** sinistro per ponte differenziale	1

Tavola 13

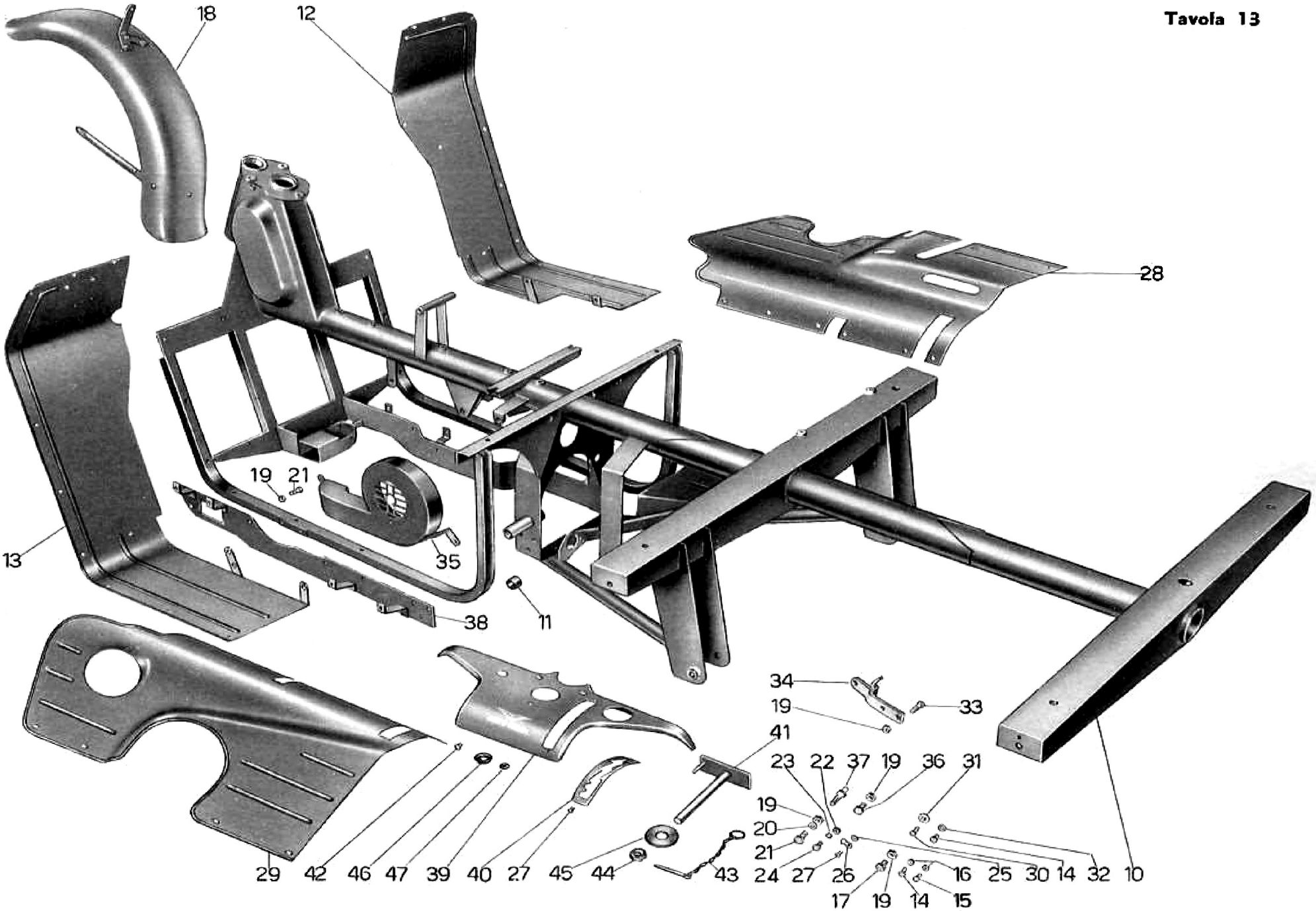
18
12
28
19
21
13
35
38
11
34
19
33
41
23
22
37
19
36
31
19
20
21
29
42
46
47
39
40
27
45
44
43
24
27
26
16
25
30
14
32
10
17
19
14
15

TAV. 13

COMPLESSO : **Mototelaio** GRUPPO : **Telaio e sospensione posteriore**

SOTTOCOMPLESSO : **Telaio - Ruote - Freni** SOTTOGRUPPO : **Telaio - Parafango ant. - Cruscotto - Contakm. - Pedane - Laterali**

N. Figura	Numero d'ordinazione	D E N O M I N A Z I O N E	Quantità	Indicazioni suppletive
10	26915	**Telaio**	1	
11	24460	**Bronzina** per bussola sul telaio	2	
12	26949	**Pedana** paragamba destra	1	
13	26950	**Pedana** paragamba sinistra	1	
14	T 134	**Bullone** fissaggio pedane, cruscotto e laterali inferiori	25	
15	T 136	**Bullone** fissaggio pedane alla piastra frenasterzo	4	
16	DN 6	**Dadi** per bulloni fissaggio pedane e cruscotto	20	
17	T 129	**Bullone** fiss. pedane al trave centrale	5	
18	26883	**Parafango** anteriore	1	
19	DN 8	**Dado** per bullone fissaggio parafango alla forcella parte superiore per bulloni fissaggio pedane al trave centrale e per bulloni e colonnetta fissaggio piastra orizzontale sinistra al telaio	13	
20	RE 8	**Rosetta** elastica per bullone fissaggio parafango alla forcella parte superiore	1	
21	T 58	**Bullone** fissaggio parafango alla forcella parte superiore e per fissaggio piastra orizzontale sinistra al telaio parte anteriore	2	
22	DN 7	**Dado** per bullone fissaggio parafango alla forcella	2	
23	RE 7	**Rosetta** per bulloni fissaggio parafango alla forcella	2	
24	TA 110	**Bullone** fissaggio parafango alla forcella	2	
25	T 8091	**Dado** per vite fissaggio cavallotto sul parafango anteriore	1	
26	24454/1	**Cavallotto** sul parafango anteriore	1	
27	38164/1	**Vite** fissaggio cavallotto sul parafango anteriore e settore leva comando cambio	2	
28	* 26951	**Laterale** destro	1	
29	26952/1	**Laterale** sinistro	1	
30	M 140	**Bullone** fissaggio laterali parte superiore	6	
31	T 5087	**Rosetta** per bullone fissaggio laterali parte superiore	6	
32	36070 A	**Rosetta** per bulloni fissaggio laterali inferiore	9	
33	* T 13081 bis	**Bullone** fissaggio braccio porta leva riduttore	1	
34	* 26955	**Braccio** porta leva comando riduttore	1	
35	26945	**Chiocciola** del ventilatore	1	
36	38387	**Bullone** fissaggio piastra orizzontale sinistra	4	
37	26493	**Colonnetta** sul telaio fermo pedale freno posteriore	1	
38	26943/1	**Piastra** orizzontale sinistra per culla	1	
39	26512	**Cruscotto**	1	
40	26210	**Settore** per leva comando cambio	1	
41	26908	**Staffa** di fissaggio ruota di ricambio	1	
42	26511	**Viti** fissaggio cruscotto parte superiore	3	
43	T 30442	**Catenella** completa sul porta ruota di ricambio	1	
44	T 30441	**Dado** per perno porta ruota di ricambio	1	
45	T 30439	**Rosetta** per perno porta ruota di ricambio	1	
46	40471	**Anello** gomma sul telaio per passaggio fili	1	
47	24625 bis	**Anello** gomma pass. trasmissione sulla pedana destra	1	

Tavola 13

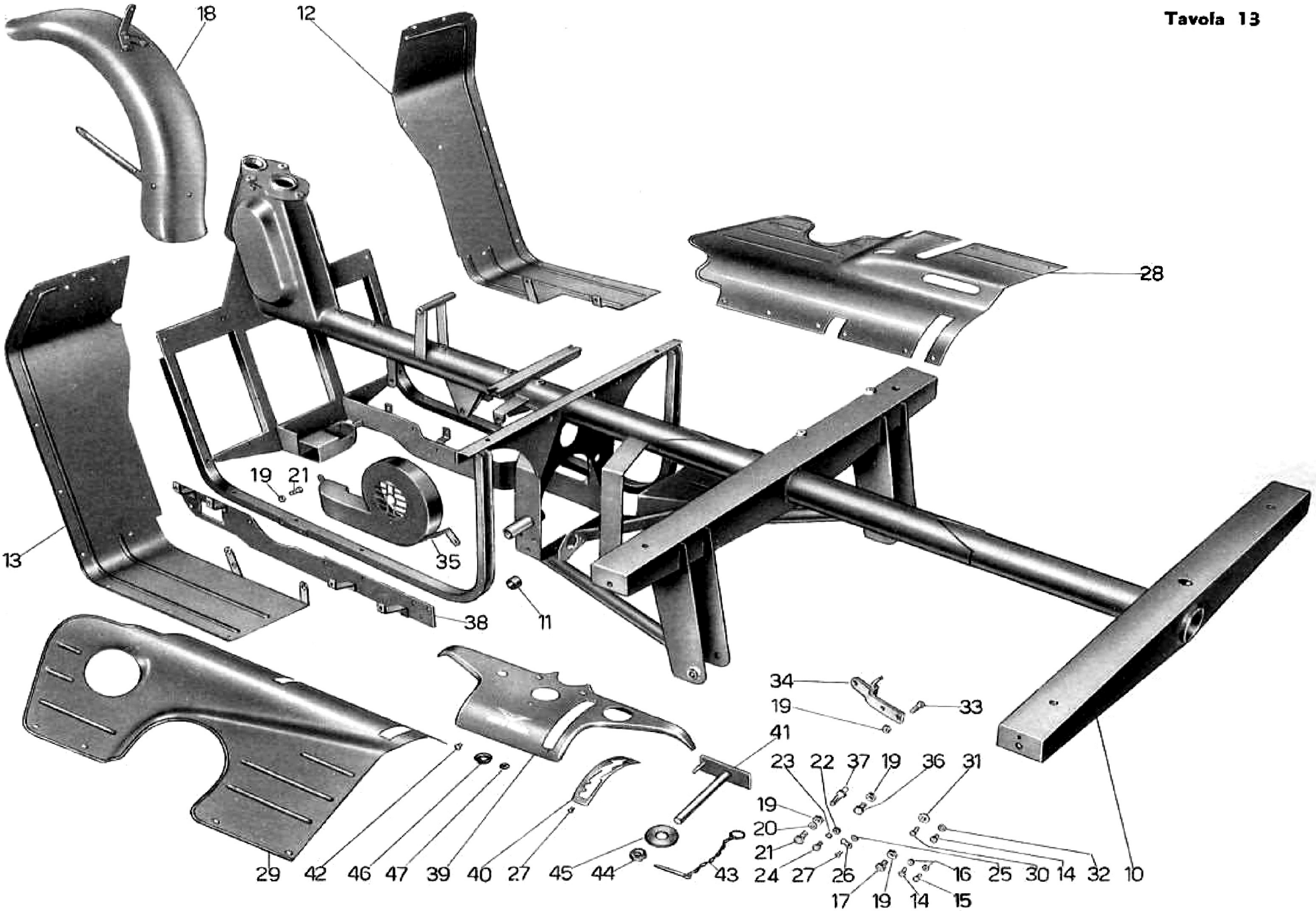
18
12
28
19
21
13
35
38
11
34
19
33
41
23
22
37
19
36
31
19
20
21
29
42
46
47
39
40
27
45
44
43
24
27
26
16
25
30
14
32
10
17
19
14
15

Dal N. di telaio HBV 50 al N. HDI 99 sono stati montati i seguenti particolari:

N. d'ordine	DENOMINAZIONE	Quant.
	Dal N. HBV 50 al N. HDI 99	
26417	**Telaio**	1
26506	**Pedana** paragamba destra	1
26507	**Pedana** paragamba sinistra	1
T 134	**Bullone** fiss. pedane e cruscotto	8
T 136	**Bullone** fiss. pedane e laterali parte inf.	8
DN 6	**Dadi** per bulloni fiss. pedane e per bulloni fiss. pedane e laterale parte inferiore	16
DN 8	**Bullone** fiss. pedali appoggiapiedi	4
26514	**Laterale** destro	1
26517	**Laterale** sinistro	1
T 13083	**Bullone** fiss. pedali appoggiapiedi	3
M 140	**Bullone** fiss. laterali parte superiore	3
T 5087	**Rosetta** per bulloni fiss. laterali parte sup.	3
26840	**Braccio** pedale appoggiapiedi destro	1
26504/1	**Braccio** appoggiapiedi sinistro	1
26505 D/S	**Appoggiapiede** gomma	2
26500	**Chiocciola** del ventilatore	1
26494	**Dado** fiss. piastra e fermo molla pedale freno post.	1
26491	**Piastra** orizzontale sinistra	1
	Dal N. HBV 50 al N. HCZ 99	
26510	**Cruscotto**	1

Tavola 14

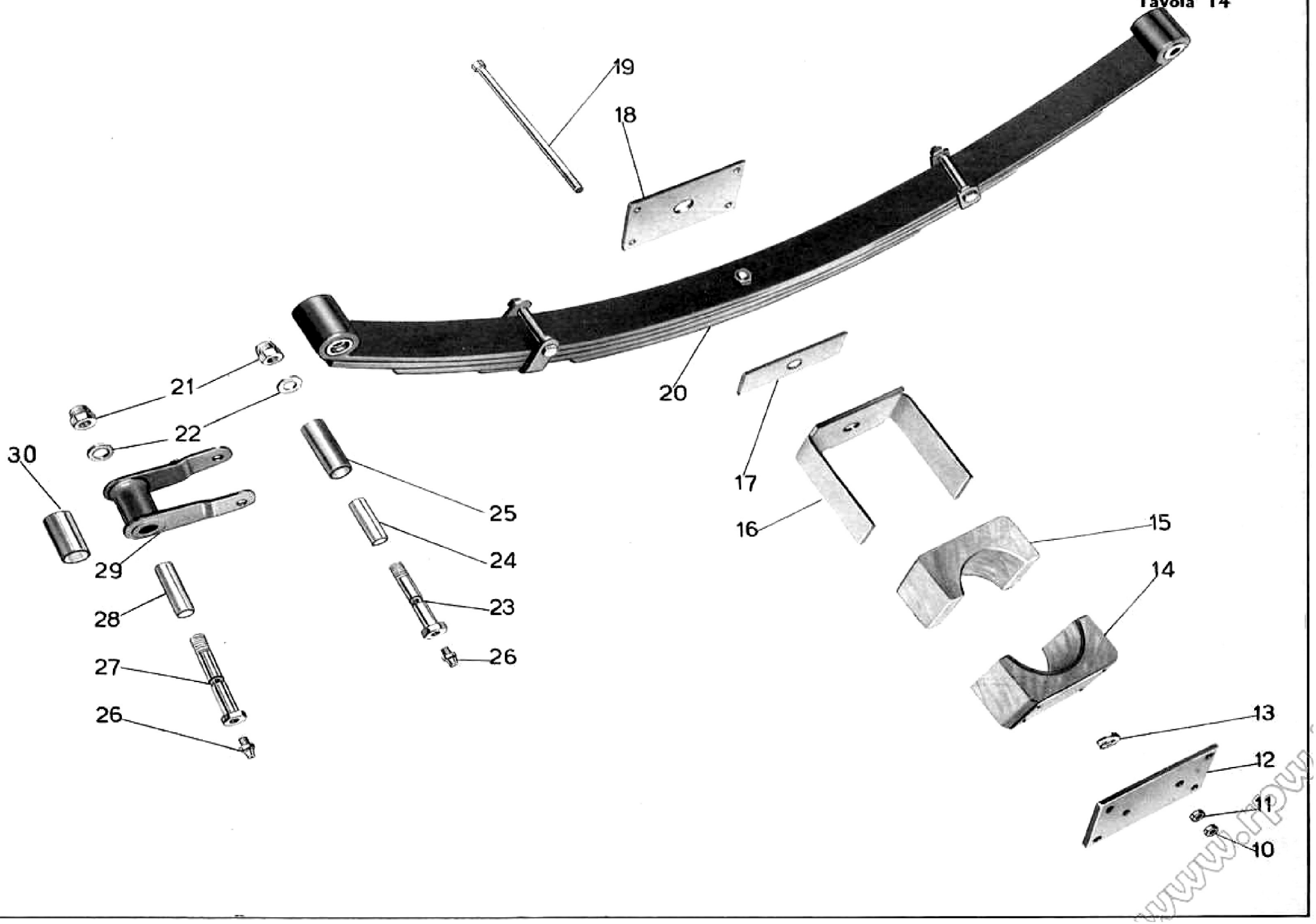

TAV. **14**

COMPLESSO : **Mototelaio** — GRUPPO : **Telaio e sospensione posteriore**

SOTTOCOMPLESSO : **Telaio - Ruote - Freni** — SOTTOGRUPPO : **Sospensione elastica posteriore**

N. Figura	Numero d'ordinazione	DENOMINAZIONE	Quantità	Indicazioni suppletive
10	M 61 bis	**Controdado** per bulloni fissaggio molle a balestra	8	
11	DN 7	**Dado** per bulloni fissaggio molle a balestra	8	
12	26629	**Piastra** inferiore per cavallotto porta molle a balestra	2	
13	T 2128 ter	**Molla** di pressione sulla piastra inferiore	4	
14	26625	**Tassello** inferiore per cavallotto porta molle a balestra	2	
15	26623	**Tassello** superiore per cavallotto porta molle a balestra	2	
16	26624	**Cavallotto** porta molle a balestra	2	
17	26627	**Spessore** fra supporti e molle a balestra	2	
18	26628	**Piastra** superiore per cavallotto porta molle a balestra	2	
19	26631	**Bullone** fissaggio molle a balestra	8	
● 20	* 26838	**Molla** a balestra	2	
21	26344	**Dado** per bulloni perno molle a balestra e per perni biscottini	8	
22	T 35226	**Rosetta** per bulloni perno molle a balestra e per perni biscottini	8	
23	26614	**Bullone** per perno molle a balestra	4	
24	26613	**Perno** per molle a balestra	4	
25	26612	**Boccola** per molle a balestra	4	
26	T 0238	**Ingrassatore** a sfera sui perni biscottini	8	
27	26621	**Bullone** per perni biscottini per molle a balestra	4	
28	26620	**Perno** per biscottini per molle a balestra	4	
29	26615	**Biscottino** oscillante per molle a balestra	4	
30	26619	**Boccola** per biscottino oscillante per molle e balestra	4	

(● 20) - I numeri d'ordinazione delle foglie balestra sono i seguenti:
26838/1 (foglia lunga) - 26838/2 - 26838/3 - 26838/4 - 26838/5 - 26838/6 (foglia corta).

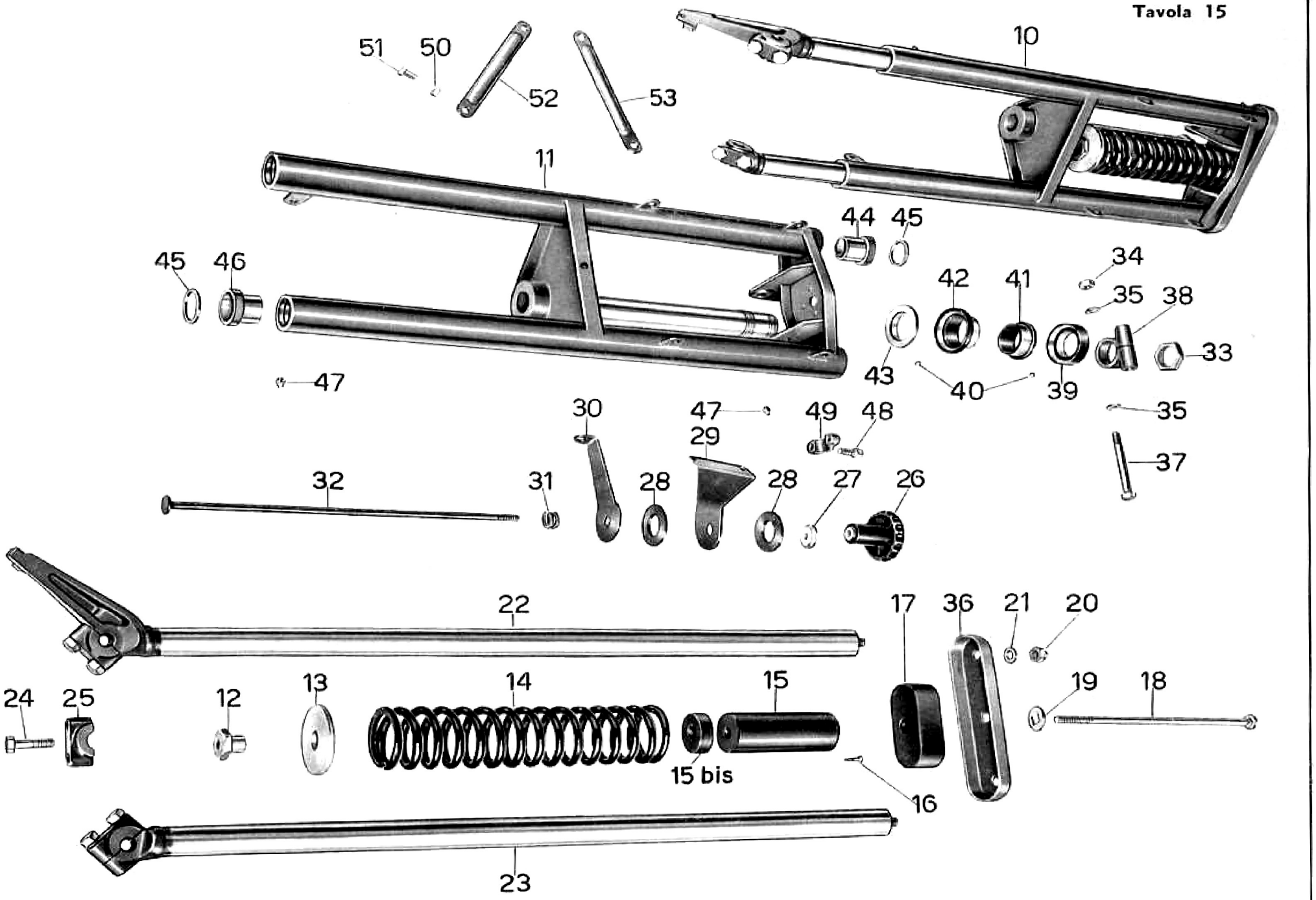
10
11
12
13
14
15
15 bis
16
17
18
19
20
21
22
23
24
25
26
27
28
28
29
30
31
32
33
34
35
35
36
37
38
39
40
41
42
43
44
45
45
46
47
47
48
49
50
51
52
53

TAV. 15

COMPLESSO : **Mototelaio** — GRUPPO : **Sospensione anteriore e sterzo**

SOTTOCOMPLESSO : **Telaio - Ruote - Freni** — SOTTOGRUPPO : **Forcella anteriore - Sospensione elastica anteriore - Sterzo**

N. Figura	Numero d'ordinazione	DENOMINAZIONE	Quantità	Indicazioni suppletive
10	26871/26547	**Forcella** anteriore completa	1	
11	26871	**Forcella** anteriore	1	
12	26570	**Dado** per tirante molla forcella	1	
13	26569	**Rosetta** inferiore per tirante molla	1	
14	26880	**Molla** per forcella	1	
15	26562	**Corpo** tampone di guida molla forcella	1	Il tampone completo di gomma porta il n. 26561
15 bis	26563	**Anello** elastico per tampone di guida molla forcella	1	
16	T 35946	**Vite** fissaggio tampone al traverso superiore	4	
17	26559	**Tampone** fermo ritorno molla	1	
18	26566	**Tirante** per molla forcella	1	
19	26565	**Ranella** superiore per tirante molla	1	
20	T 2075 bis	**Dado** per serraggio tubi forcella	2	
21	M 8018 ter	**Rosetta** per dado serraggio tubi forcella	2	
22	26547/26552 D	**Braccio** destro per forcella completo di cappello e bulloni	1	
23	26548/26552 S	**Braccio** sinistro per forcella completo di cappello e bulloni	1	
24	26554	**Bullone** per morsetti bracci forcella	4	
25	26552 D/S	**Cappello** per morsetti bracci forcella	2	
26	26580	**Volantino** comando frenasterzo	1	
27	26574	**Tappo** sul cannotto dello sterzo	1	
28	26576	**Disco** per frenasterzo	2	
29	26577	**Piastra** fissa per frenasterzo	1	
30	26578	**Piastra** girevole sulla forcella per frenasterzo	1	
31	T 2128 ter	**Molla** per frenasterzo	1	
32	26579	**Tirante** per frenasterzo	1	
33	26573	**Dado** sul cannotto forcella	1	
34	T 71 bis	**Dado** per fissaggio morsetto sul cannotto dello sterzo	1	
35	T 209 B	**Rosetta** per bullone fissaggio morsetto sul cannotto dello sterzo	2	
36	26878	**Traverso** superiore di unione bracci forcella	1	
37	26598	**Bullone** fissaggio morsetto sul cannotto dello sterzo	1	
38	26597	**Morsetto** sul cannotto dello sterzo	1	
39	39503/1	**Calotta** superiore regolabile dello sterzo - superiore	1	
40	T 220	**Sfera** per calotte	42	
41	39502	**Calotta** superiore dello sterzo - inferiore	1	
42	39501	**Calotta** inferiore dello sterzo - superiore	1	
43	39500	**Calotta** inferiore dello sterzo - inferiore	1	
44	26542	**Boccola** superiore per forcella	2	
45	24425	**Anello** di tenuta per forcella	4	
46	26543	**Boccola** inferiore per forcella	2	
47	T 0238	**Ingrassatore** a sfera sulla forcella	4	
48	24417 bis	**Bullone** fissaggio cappelli morsetti al manubrio	4	
49	24417	**Cappello** per morsetti manubrio	2	
50	M 70 bis	**Dado** per bullone fissaggio bacchette porta faro	4	
51	TA 110	**Bullone** fissaggio bacchetta porta faro	4	
52	26881/1	**Bacchetta** porta faro superiore	2	
53	26881	**Bacchetta** porta faro inferiore	2	

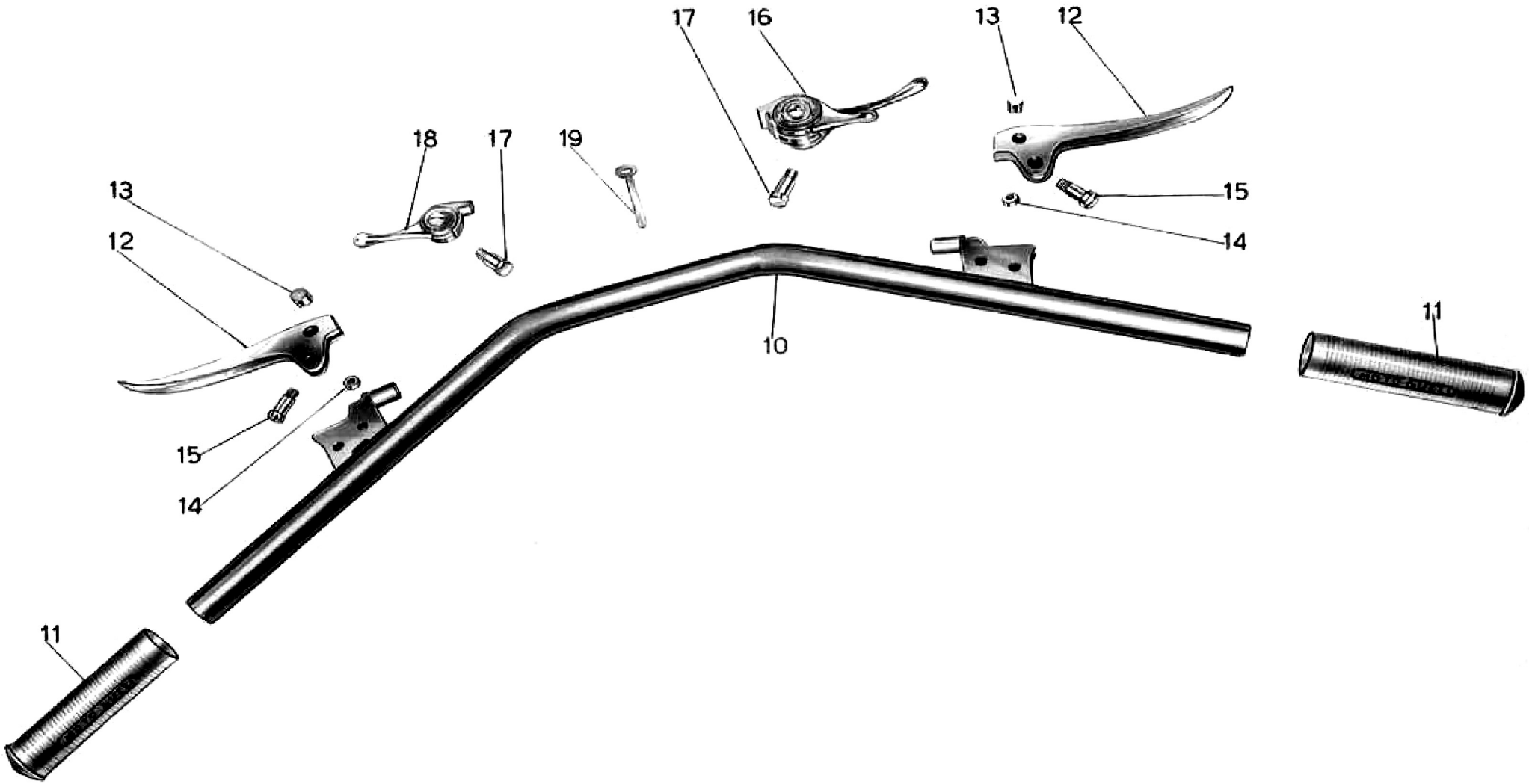
17
16
13
12
18
17
19
13
12
15
14
10
11
15
14
11

TAV. 16

COMPLESSO : **Mototelaio**
SOTTOCOMPLESSO : **Telaio - Ruote - Freni**
GRUPPO : **Sospensione anteriore e sterzo**
SOTTOGRUPPO : **Manubrio e leve di comando**

N. Figura	Numero d'ordinazione	D E N O M I N A Z I O N E	Quantità	Indicazioni suppletive
10	26595	**Manubrio**	1	
11	11756/1	**Manopola** destra e sinistra sul manubrio	2	
12	38728 D/S	**Leva** a mano comando frizione e freno anteriore sul manubrio	2	
13	38740 bis	**Blocchetto** di guida capocorda per leve frizione e freno anteriore	2	
14	T 8550 bis	**Dado** per viti di fissaggio leve freno e frizione manubrio	2	
15	38730	**Vite** fissaggio leve freno anteriore e frizione al manubrio	2	
16	26599	**Manettino** destro sul manubrio a due comandi	1	
17	38733 bis	**Bullone** fissaggio manettini sul manubrio	2	
18	38731	**Manettino** sinistro sul manubrio comando anticipo	1	
19	TA 236	**Fascetta** fissaggio trasmissioni	2	

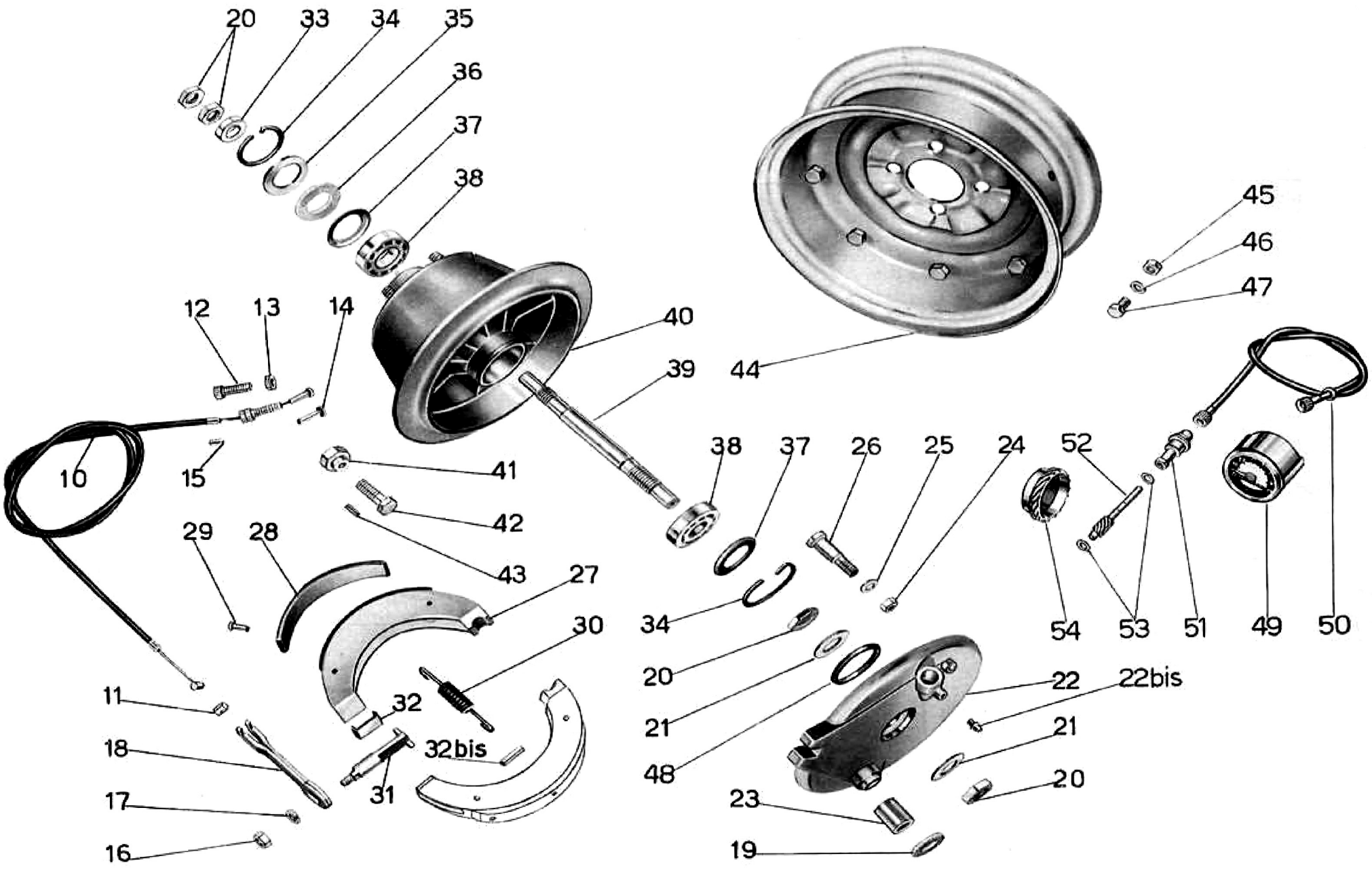
20
33
34
35
36
37
38
12
13
14
40
39
44
45
46
47
10
15
41
42
43
38
37
26
25
24
52
29
28
27
30
34
20
21
48
54
53
51
49
50
11
18
17
16
32
32bis
31
22
22bis
21
20
23
19

TAV. 17

COMPLESSO : **Mototelaio** GRUPPO : **Ruote**

SOTTOCOMPLESSO : **Telaio - Ruote - Freni** SOTTOGRUPPO : **Ruota - Mozzo - Freno anteriore e comando**

N. Figura	Numero d'ordinazione	DENOMINAZIONE	Quantità	Indicazioni suppletive
10	26604	**Trasmissione** comando freno anteriore	1	
11	T 9362	**Capocorda** per cavo lato mozzo	1	
12	38735	**Vite** tendifilo per leva freno anteriore	1	
13	38736	**Ghiera** zigrinata per vite tendifilo freno anteriore	1	
14	38740 ter	**Capocorda** per cavo lato manubrio	1	
15	T 235	**Coprifilo** per guaina trasmissione	2	
16	DN 6	**Dado** fissaggio leva e camma al disco porta ceppi	1	
17	M 136 bis	**Rosetta** per dado fissaggio leva e camma al disco porta ceppi	1	
18	26650	**Leva** comando camma freno anteriore	1	
19	38570 bis	**Guarnizione** feltro per camma	1	
20	38564	**Dado** per perno mozzo anteriore	4	
21	38565	**Rosetta** di spessore mozzo anteriore lato destro	2	
22	26890	**Disco** porta ceppi completo di boccola	1	
22 bis	26897	**Ingrassatore** a pressione sul disco porta ceppi	1	
23	38568	**Boccola** sul disco porta ceppi per camma	1	
24	DN 7	**Dado** per perno sul disco porta ceppi	1	
25	M 2035	**Rosetta** per perno sul disco porta ceppi	1	
26	38569	**Perno** sul disco porta ceppi	1	
27	40430	**Ceppo** freno anteriore completo di suole	2	
28	40432	**Suola** per ceppi freno anteriore	2	
29	T 35095	**Ribattino** fissaggio suole ai ceppi freno anteriore	4	
30	40435	**Molla** per ceppi freno anteriore	2	
31	38570	**Camma** per ceppi freno anteriore	1	
32	40433	**Piastrina** per ceppi freno anteriore	2	
32 bis	38578	**Perno** per attacco molle sui ceppi	4	
33	26896	**Anello** di spessore per mozzo anteriore	1	
34	26646	**Molla** di tenuta anello premistoppa	2	
35	26645	**Anello** premistoppa per mozzo anteriore	1	
36	26644	**Anello** feltro per mozzo anteriore	1	
37	26643	**Fondello** premistoppa per mozzo anteriore	2	
38	26641	**Cuscinetto** a rulli conici per mozzo anteriore	2	15 x 42 x 13 (Riv 01/02/4911)
39	26889/1	**Perno** per mozzo ruota anteriore	1	
40	26886/1	**Corpo** del mozzo anteriore	1	
41	26640	**Dado** fissaggio ruota al mozzo	4	
42	26661	**Bullone** sul corpo mozzo fissaggio ruota	4	
43	38555	**Grano** per bullone sul corpo mozzo fissaggio ruota	4	
44	26898	**Ruota** a disco scomponibile	1	3.00 D — 10
45	T 2202	**Dado** per bullone unione semiruote	9	
46	RE 9	**Rosetta** elastica per bullone unione semiruote	9	
47	26899	**Bullone** di unione semiruote	9	
48	26892	**Guarnizione** di tenuta sul disco porta ceppi	1	

(segue)

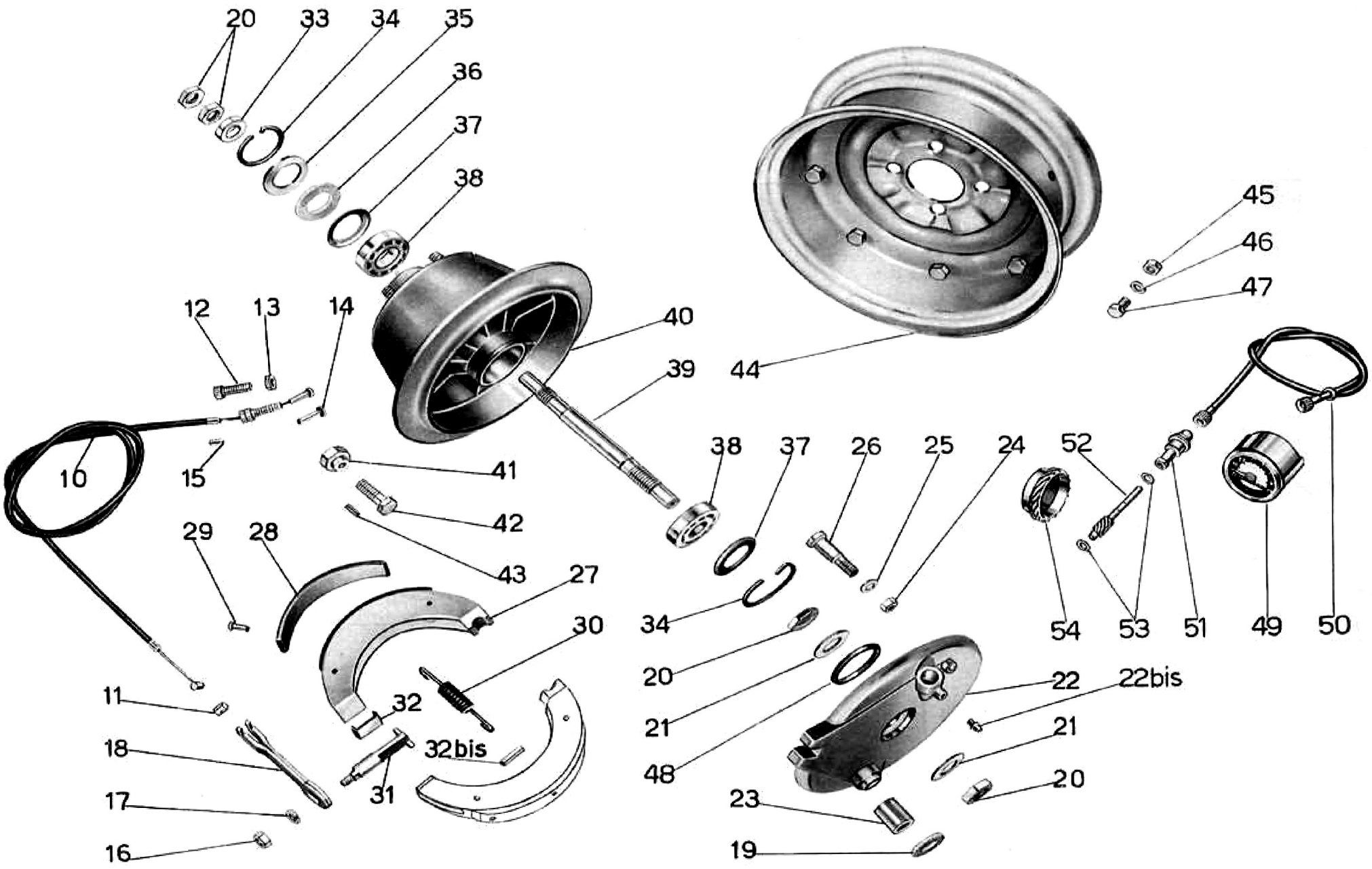
20
33
34
35
36
37
38
12
13
14
40
39
44
45
46
47
10
15
41
42
43
38
37
26
25
24
52
29
28
27
30
34
20
21
48
54
53
51
49
50
11
18
17
16
32
32bis
31
22
22bis
21
20
23
19

TAV. **17**

COMPLESSO : **Mototelaio** GRUPPO : **Ruote**

SOTTOCOMPLESSO : **Telaio - Ruote - Freni** SOTTOGRUPPO : **Ruota - Mozzo - Freno anteriore e comando**

N. Figura	Numero d'ordinazione	DENOMINAZIONE	Quantità	Indicazioni suppletive
49	60920/0	**Contachilometri**	1	Il contachilometri completo porta il N. d'ordinazione 26522
50	57898/0	**Trasmissione** per contachilometri	1	
51	76575/0	**Bussola** per rinvio contachilometri	1	
52	75006/0	**Albero** con pignone per rinvio contachilometri	1	
53	34847/0	**Rosetta** per albero con pignone	2	
54	76574/0	**Corona** dentata per rinvio contachilometri	1	

Catalogo BORLETTI

Dal N. di telaio HBV 50 al N. HCZ 99 sono stati montati i seguenti particolari:

N. d'ordin.	DENOMINAZIONE	Quant.
26648	**Disco** porta ceppi	1
38563	**Anello** di spessore per mozzo ant.	1
26889	**Perno** per mozzo anteriore	1
26886	**Corpo** mozzo anteriore	1
26893	**Contachilometri** completo di trasmissione	1
	Corpo comando contachilometri	1

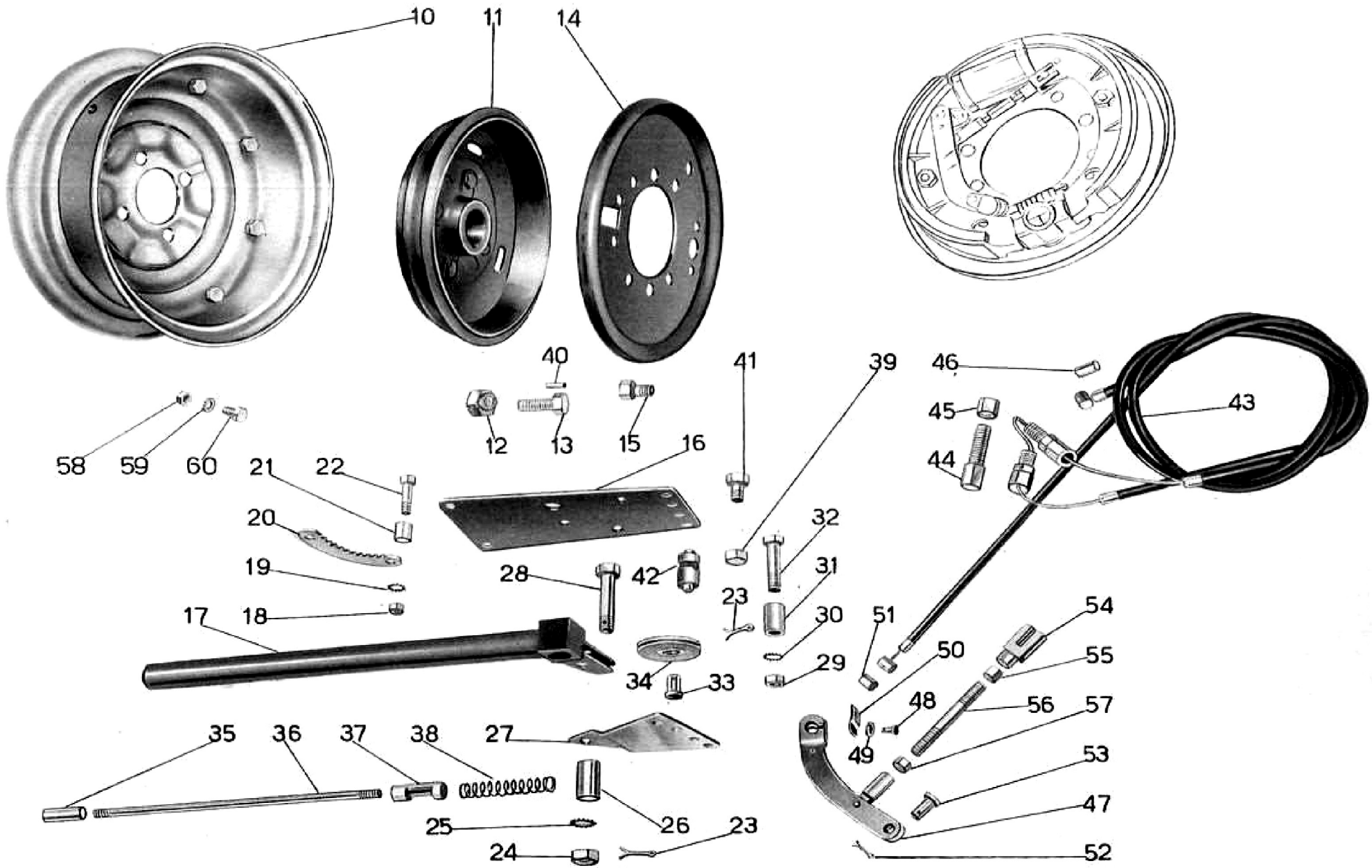
10
11
14
40
41
39
46
45
43
44
58
59
60
12
13
15
16
21
22
20
19
17
18
28
42
32
31
23
30
29
51
54
55
50
48
56
57
49
53
47
52
34
33
35
36
37
38
27
25
26
23
24

TAV. **18**

COMPLESSO : **Mototelaio** GRUPPO : **Ruote**

SOTTOCOMPLESSO : **Telaio - Ruote - Freni** SOTTOGRUPPO : **Ruote - Mozzi - Freno di stazionamento e comando**

N. Figura	Numero d'ordinazione	DENOMINAZIONE	Quantità	Indicazioni suppletive
10	26898	**Ruota** a disco scomponibile	2	3.00 D — 10
11	26664	**Mozzo** posteriore completo di bulloni e tamburo	2	
12	26640	**Dado** fissaggio ruote ai mozzi	8	
13	26661	**Bullone** fissaggio ruote posteriori ai mozzi	8	
14	26689/2 D/S	**Disco** porta ceppi freno posteriore	2	
15	26720/1	**Bullone** fissaggio disco porta ceppi ai bracci del ponte	8	
16	26706	**Piastra** freno a mano	1	
17	26707	**Complessivo** leva freno a mano	1	
18	25771/4	**Dado** bloccaggio cremagliera	2	
19	25771/3	**Rosetta** elastica per bullone bloccaggio cremagliera	2	
20	25771	**Cremagliera**	1	
21	25771/1	**Distanziale** per cremagliera	1	
22	25771/2	**Bullone** bloccaggio cremagliera	1	
23	25770/14	**Copiglia** per bullone bloccaggio leva e per perno fissaggio puleggia	2	
24	25770/13	**Dado** per bullone bloccaggio leva	1	
25	25770/12	**Rosetta** per bullone bloccaggio leva	1	
26	25770/4	**Distanziale** per leva a mano	1	
27	26710	**Piastra** sostegno perni	1	
28	25770/11	**Bullone** per fulcro leva freno a mano	1	
29	25740/11	**Dado** per bullone fissaggio piastra sostegno perni	2	
30	25740/10	**Rosetta** per bullone fissaggio piastra sostegno perni	2	
31	26710/1	**Distanziatore** per piastra sostegno perni	2	
32	26710/2	**Bullone** fissaggio piastra sostegno perni	2	
33	25770/10	**Perno** per puleggia	1	
34	25770/9	**Puleggia**	1	
35	25770/8	**Pulsante** per leva	1	
36	26708	**Asta** per leva freno a mano	1	
37	25770/6	**Dente** arresto leva	1	
38	25770/5	**Molla** per leva freno a mano	1	
39	DN 8	**Dado** fissaggio piastra freno a mano	2	
40	38555	**Grano** per bulloni fissaggio ruote posteriori ai mozzi	8	
41	38387	**Bullone** fissaggio piastra al telaio	2	
42	26709	**Perno** tirafilo per freno a mano	2	
43	26711	**Trasmissione** comando freno a mano	1	
44	25774/4	**Vite** tendifilo per trasmissione comando freno a mano	2	
45	25774/5	**Dado** per vite tendifilo trasmissione comando freno a mano	2	
46		**Coprifilo** per guaina	4	
47	26696/1 D/S	**Leva** freno a mano sui ceppi	2	
48	26697/2	**Vite** bloccaggio piastrina sulla leva freno a mano	2	
49	26697/1	**Rosetta** elastica per vite bloccaggio piastrina sulla leva	2	
50	26697	**Piastrina** ritegno capocorda freno a mano	2	
51	26711/1	**Capocorda** per cavo trasmissione freno a mano	2	
52	26696/5	**Copiglia** per perno attacco leva freno a mano sui ceppi	2	
53	26696/4	**Perno** attacco leva freno a mano sui ceppi	2	

(segue)

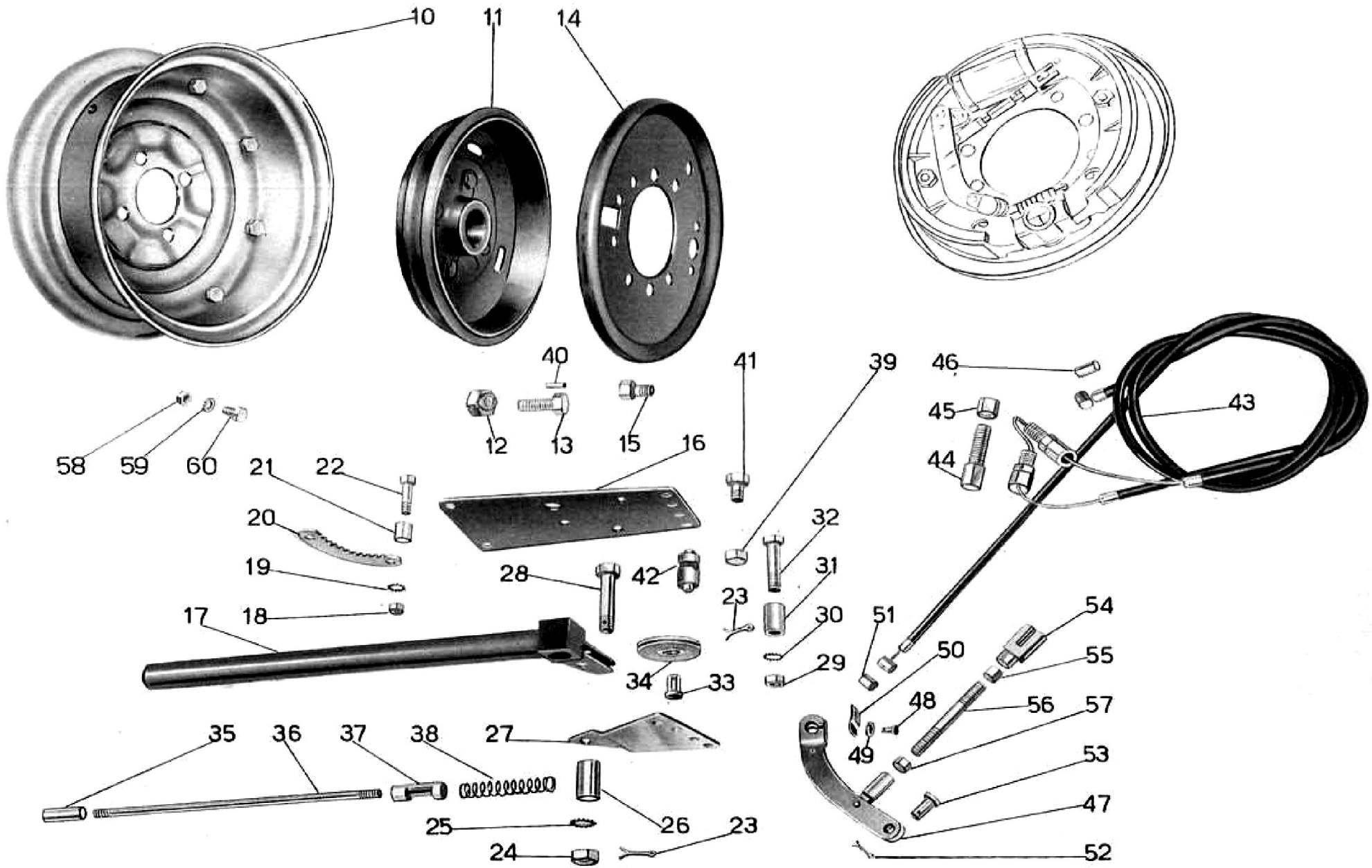
10
11
14
40
41
39
46
45
43
44
58
59
60
12
13
15
16
21
22
20
19
17
18
28
42
32
31
23
30
29
51
54
55
50
48
56
57
49
53
47
52
34
33
35
36
37
38
27
25
26
23
24

N. Figura	Numero d'ordinazione	DENOMINAZIONE	Quantità	Indicazioni suppletive
54	26698/3	**Forcella** sul puntone	2	
55	26698/2	**Dado** sinistro per puntone	2	
56	26698	**Puntale** leva freno sui ceppi	2	
57	26698/1	**Dado** destro per puntone	2	
58	T 2202	**Dado** per bullone unione semiruote	18	
59	RE 9	**Rosetta** elastica per bullone unione semiruote	18	
60	26899	**Bullone** unione semiruote	18	

Dal N. di telaio HBV 50 al N. HFF 99 è stato montato il seguente particolare:

N. d'ordin.	DENOMINAZIONE	Quant.
26656	**Mozzo** posteriore compl. di bul'oni	2

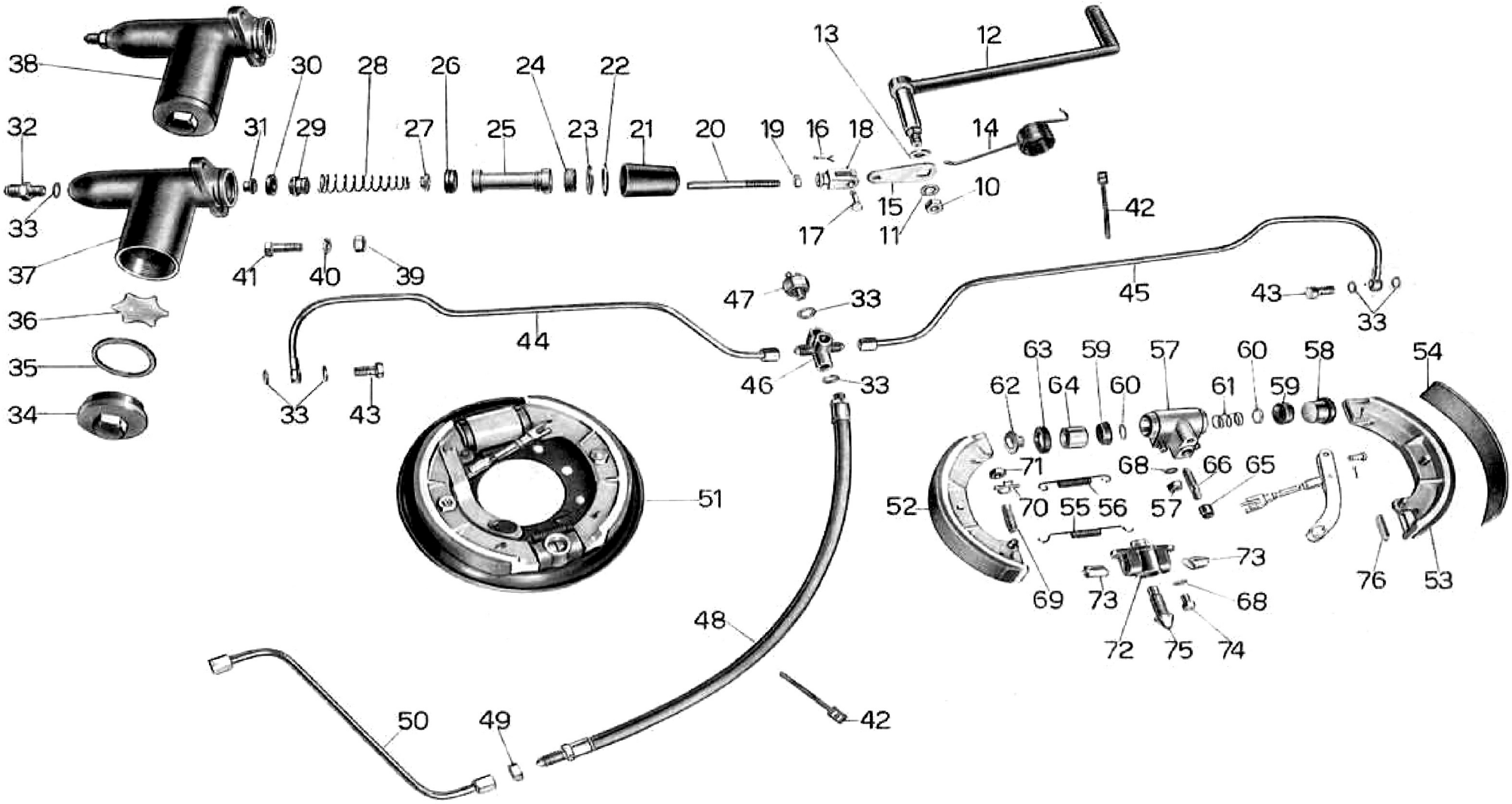
38
32
33
37
36
35
34
30
31
29
28
27
26
25
24
23
22
21
20
19
16
18
13
12
14
15
10
17
11
42
41
40
39
47
33
44
45
43
33
46
33
33
43
51
48
50
49
42
63
59
57
60
58
54
62
64
60
61
59
71
68
66
65
52
70
55
56
57
73
68
69
73
72
75
74
76
53

TAV. 19

COMPLESSO : **Mototelaio** GRUPPO : **Ruote**

SOTTOCOMPLESSO : **Telaio - Ruote - Freni** SOTTOGRUPPO : **Freni idraulici posteriori e comando**

N. Figura	Numero d'ordinazione	D E N O M I N A Z I O N E	Quantità	Indicazioni suppletive
10	26344	**Dado** per perno pedale comando freno idraulici	1	
11	T 2213	**Rosetta** per perno pedale comando freni idraulici	1	
12	26947	**Pedale** comando freni idraulici	1	
13	M 8278	**Rosetta** sul perno pedale freni idraulici	1	
14	26673/1	**Molla** richiamo pedale freno comando freni idraulici	1	
15	26674	**Levetta** sul pedale comando freni idraulici	1	
16	M 160 bis	**Copiglia** per spina tenuta forcellino sulla levetta	1	
17	25719	**Spina** tenuta forcellino sulla levetta	1	
18	25718	**Forcellino** sul puntale per pompa	1	
19	25303	**Dado** sul puntale di registro	1	
20	26680	**Puntale** per pompa comando freni	1	
21	26677/17	**Cappuccio** parapolvere	1	
22	26677/9	**Anello** elastico arresto pistone pompa	1	
23	26677/8	**Anello** arresto pistone	1	
24	26678/3	**Calotta** testa pistone	1	
25	26678/2	**Pistone** per pompa freni idraulici	1	
26	26678/4	**Calotta** fondo pistone	1	
27	26678/5	**Scodellino** molla entro calotta	1	
28	26677/7	**Molla** ritorno pistone pompa freni idraulici	1	
29	26678/6	**Valvola** uscita per pompa freni idraulici	1	
30	26678/8	**Guarnizione** esterna per valvola uscita pompa freni idraulici	1	
31	26678/7	**Guarnizione** interna per valvola uscita pompa freni idraulici	1	
32	25720	**Raccordo** pompa per tubazione	1	
33	25721	**Rosetta** per raccordo pompa tubazione, per interruttore idraulico e per tubazione flessibile	7	
34	26677/14	**Complessivo** tappo pompa freni idraulici	1	
35	26677/16	**Guarnizione** gomma per tappo pompa freni idraulici	1	
36	26678/9	**Rondella** paraspruzzi	1	
37	26678/1	**Corpo** pompa	1	
38	26678	**Pompa** per freni idraulici completa	1	
39	DN 8	**Dado** per bulloni fissaggio pompa sul telaio	2	
40	RE 8	**Rosetta** elastica per bulloni fissaggio pompa sul telaio	2	
41	T 2625 bis	**Bullone** fissaggio pompa al telaio	2	
42	26726	**Fascetta** tenuta fili, tubazione e tubo flessibile	3	
43	25730	**Tappo** per raccordo tubazioni	2	
44	26702	**Tubazione** posteriore destra	1	
45	26701	**Tubazione** posteriore sinistra	1	
46	25726	**Raccordo** a tre vie per attacco idro stop	1	
47	25732	**Interruttore** idraulico d'arresto	1	
48	25724	**Complessivo** tubo flessibile	1	
49	25725/2	**Dado** per raccordo tubo fessibile	1	
50	26682	**Tubazione** anteriore completa	1	
51	26689 D/S	**Complessivo** disco freno destro e sinistro	2	
52	26694	**Complessivo** ganascia anteriore sinistra e posteriore destra	2	
53	26694/1	**Complessivo** ganascia anteriore destra e posteriore sinistra	2	

(segue)

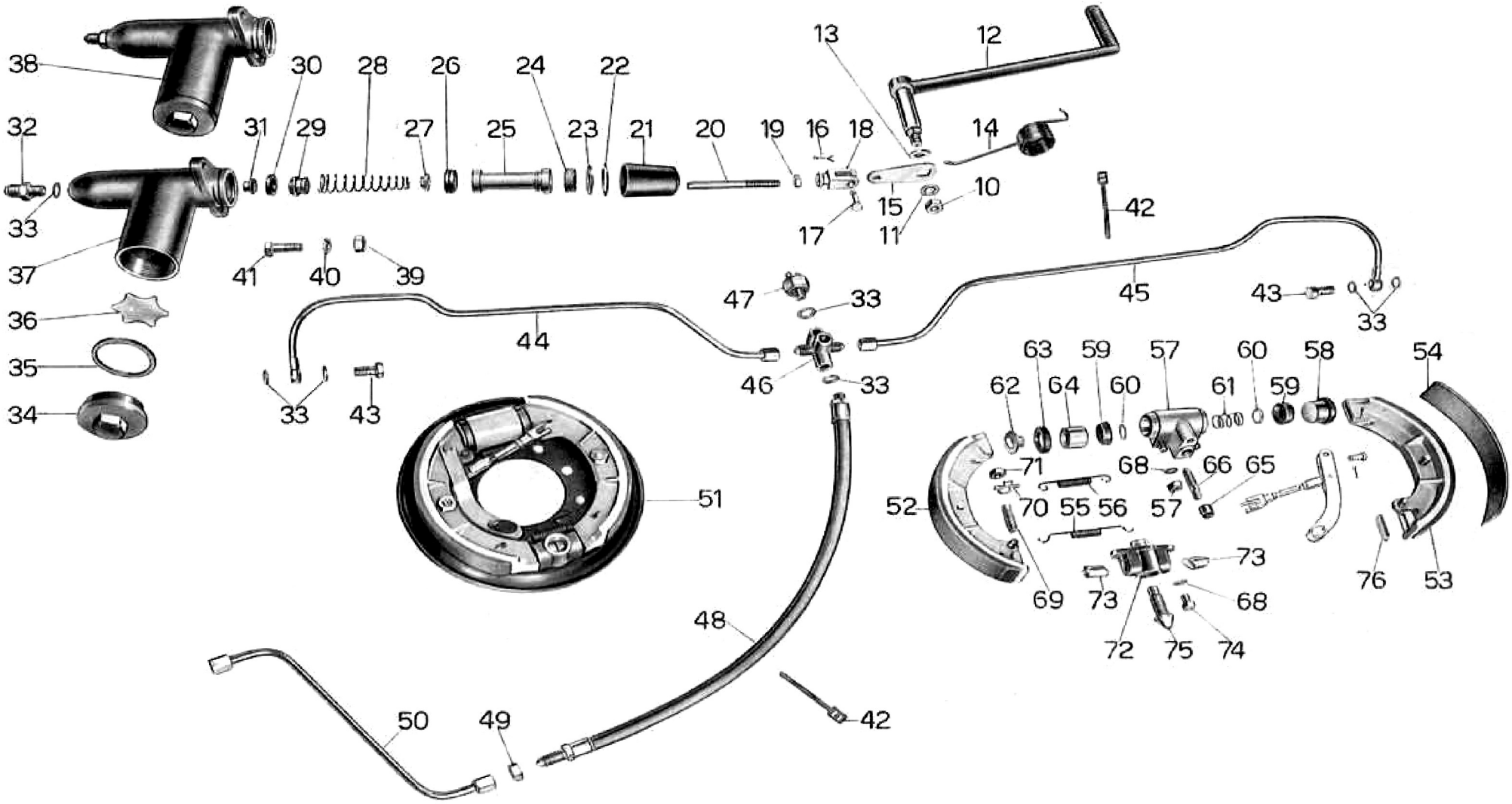
38
32
33
37
36
35
34
30
31
29
28
27
26
25
24
23
22
21
20
19
16
18
13
12
14
15
10
17
11
42
41
40
39
47
33
44
45
43
33
46
33
33
43
51
48
50
49
42
63
59
57
60
58
54
62
64
60
61
59
71
68
66
65
52
70
55
56
57
73
68
69
73
72
75
74
76
53

COMPLESSO : **Mototelaio** GRUPPO : **Ruote**

SOTTOCOMPLESSO : **Telaio - Ruote - Freni** SOTTOGRUPPO : **Freni idraulici posteriori e comando**

N. Figura	Numero d'ordinazione	D E N O M I N A Z I O N E	Quantità	Indicazioni suppletive
54	26694/6	**Suola** per ganasce	4	
55	26695/1	**Molla** inferiore richiamo ganasce	2	
56	26695	**Molla** superiore richiamo ganasce	2	
57	26692/1	**Corpo** cilindro	2	
58	26692/2	**Complessivo** montaggio pistone cilindro	4	
59	26692/8	**Calotta** (CC23) per pistoni	4	
60	26692/7	**Scodellino** premi calotta	4	
61	26692/6	**Molla** per pistone	2	
62	26692/5	**Testa** per pistone cilindro	4	
63	26692/4	**Scodellino** parapolvere	4	
64	26692/3	**Pistone** per cilindro	4	
65	25741/1	**Cappuccio** parapolvere	2	
66	25741	**Vite** spurgo aria	2	
67	25740/11	**Dado** bloccaggio cilindro	4	
68	25740/10	**Rosetta** elastica per dado bloccaggio cilindro e per bullone fissaggio corpo registro	8	
69	26694/7	**Perno** registro ganasce	4	
70	25752	**Rosetta** di sicurezza per perno registro ganasce	4	
71	25753	**Dado** bloccaggio perno registro ganasce	4	
72	26693	**Corpo** registro ganasce	2	
73	26693/3	**Nottolino** registro ganasce	4	
74	26693/1	**Bullone** bloccaggio registro ganasce	4	
75	26693/2	**Perno** registro ganasce	2	
76	26694/5	**Piastrina** per ganasce	8	

Dal N. di telaio HBV 50 al N. HEG 99 sono stati montati i seguenti particolari:

N. d'ordin.	DENOMINAZIONE	Quant.
26670	**Pedale** comando freni idraulici	1
26677/6	**Calotta** sul pistone pompa e per pistone alimentazione	3
26677/3	**Pistone** per pompa freni idraulici	1
26677/4	**Calotta** per pistone pompa	1
26677/1	**Corpo** pompa	1
25715/18	**Tappo** valvola aspiraz. per pompa freni	1
25715/14	**Complessivo** valvola d'aspirazione	1
25715/17	**Guarnizione** per compl. valvola aspirazione	1
26677/12	**Disco** per molla alimentazione	1
26677/13	**Anello** elastico arresto pistone alimentaz.	1
26677/11	**Molla** per alimentazione	1
26677/10	**Pistone** alimentazione	1
25715/10	**Valvola** mandata pompa compl.	1
26677	**Pompa** per freni idraulici completa	1

Tavola 20

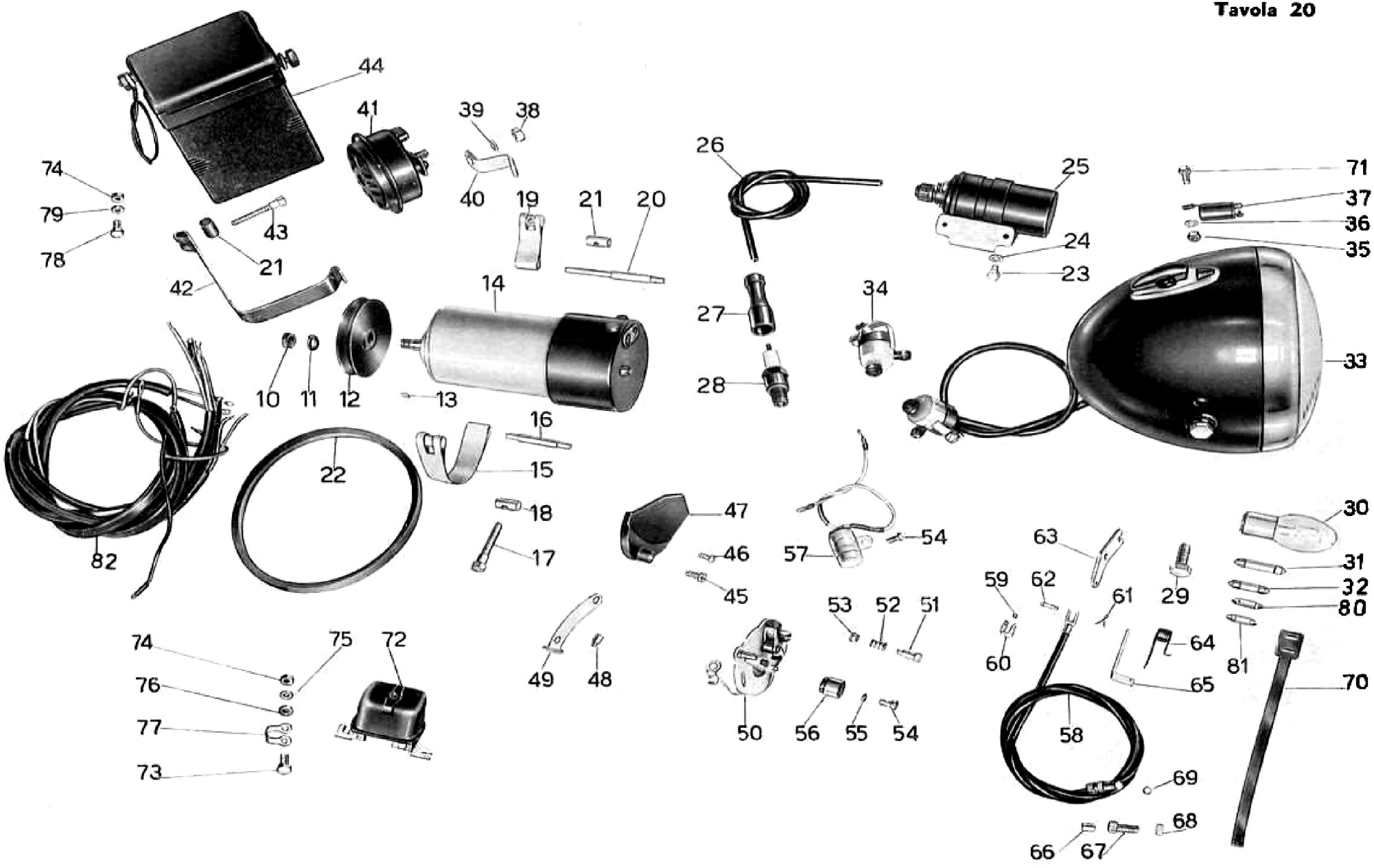
44
41
39
38
26
25
71
37
36
35
74
79
78
43
21
42
40
19
21
20
24
23
14
27
34
33
10
11
12
13
28
16
15
22
18
17
47
46
45
57
54
30
31
32
80
82
63
59
62
61
29
53
52
51
60
64
81
65
70
74
75
72
76
77
73
49
48
50
56
55
54
58
69
68
66
67

TAV. 20 — COMPLESSO: **Mototelaio** — SOTTOCOMPLESSO: **Impianto elettrico** — GRUPPO: **Accensione - Generatore illuminazione ed accessori** — SOTTOGRUPPO: **Bobina - Dinamo - Batteria - Faro - Tromba elettrica - Complessivo gruppo cavi - Comando ruttore**

N. Figura	Numero d'ordinazione	D E N O M I N A Z I O N E	Quantità	Indicazioni suppletive
10	95055-25	**Dado** fissaggio puleggia alla dinamo	1	Marelli
11	95155-4	**Rosetta** per dado fissaggio puleggia alla dinamo	1	Marelli
12	40486	**Puleggia** per dinamo	1	
13	90071-41	**Chiavella** sulla dinamo per puleggia	1	Marelli
14	DN 36 C 60/6 - 2100 D	**Dinamo**	1	Marelli
15	40480	**Fascetta** lunga fissaggio dinamo completa di rullo non filettato	1	
16	40484 bis	**Spina** per fissaggio fascetta posteriore	1	
17	26078	**Vite** per serraggio fascette dinamo	1	
18	M 2175	**Rullo** non filettato per fascetta lunga dinamo	1	
19	40482	**Fascetta** corta fissaggio dinamo completa di rullo filettato	1	
20	40484	**Spina** per fissaggio fascetta anteriore	1	
21	M 2174	**Rullo** filettato per fascetta corta dinamo e per fascetta fissaggio batteria	2	
22	40487	**Cinghia** di trasmissione per dinamo	1	
23	T 134	**Bullone** fissaggio bobina alla pedana	2	
24	38438	**Rosetta** per bullone fissaggio bobina alla pedana	2	
25	40532	**Bobina** completa	1	Marelli B 101 D
26	26742	**Filo** per candela	1	
27	40530	**Attacco** rapido per filo candela	1	
28	CW 225 G	**Candela** con guarnizione	1	Marelli
29	3199	**Bullone** attacco faro al braccio forcella	2	Pagani (CEV)
30	6 V 25/25 W	**Lampada** per luce campagna per faro anteriore	1	
31	6 V 5 W	**Lampada** per luce città sul faro anteriore	1	a siluro mm. 11,5 x 39
32	6 V 1,5 W	**Lampada** spia per faro anteriore	1	a siluro mm. 8,2 x 31
33	4012	**Faro** anteriore	1	Pagani (CEV)
34	8041	**Deviatore** per comando luce anabbagliante e pulsante per tromba elettrica	1	Pagani (CEV)
35		**Dado** sulla vite fissaggio bobina d'intermittenza nel faro per lampeggiatori	1	Marelli
36		**Rosetta** per vite fissaggio bobina d'intermittenza nel faro per lampeggiatori	1	Marelli
37	26747/1	**Bobina** d'intermittenza per lampeggiatori	1	
38	DN 8	**Dado** di fissaggio tromba elettrica alla squadretta	1	
39	RE 8	**Rosetta** elastica per bullone fissaggio tromba elettrica	1	
40	26584	**Squadretta** porta tromba elettrica	1	
41	26749	**Tromba** elettrica	1	
42	26745	**Fascetta** fissaggio batteria completa di rullo filettato	1	
43	M 172	**Vite** fissaggio fascetta	1	
44		**Batteria** con capacità di Ah 12 - 6V	1	
45	36022	**Vite** fissaggio coperchietto ruttore	1	
46	40495	**Vite** fissaggio cavi al coperchietto ruttore	1	
47	40494	**Coperchietto** per ruttore	1	
48	38773	**Boccola** di guida trasmissione comando anticipo	1	
49	40492	**Braccio** sul coperchio lato volano di fermo guaina trasmissione	1	
50	S 302/30 A/S 302/31 A	**Ruttore** completo di piastra	1	Marelli
51	S 20/121	**Vite** fissaggio piastra ruttore	2	Marelli
52	S 20/123	**Molla** per tenuta piastra ruttore	2	Marelli
53	S 20/122	**Bussolina** guida molle	2	Marelli

(segue)

Tavola 20

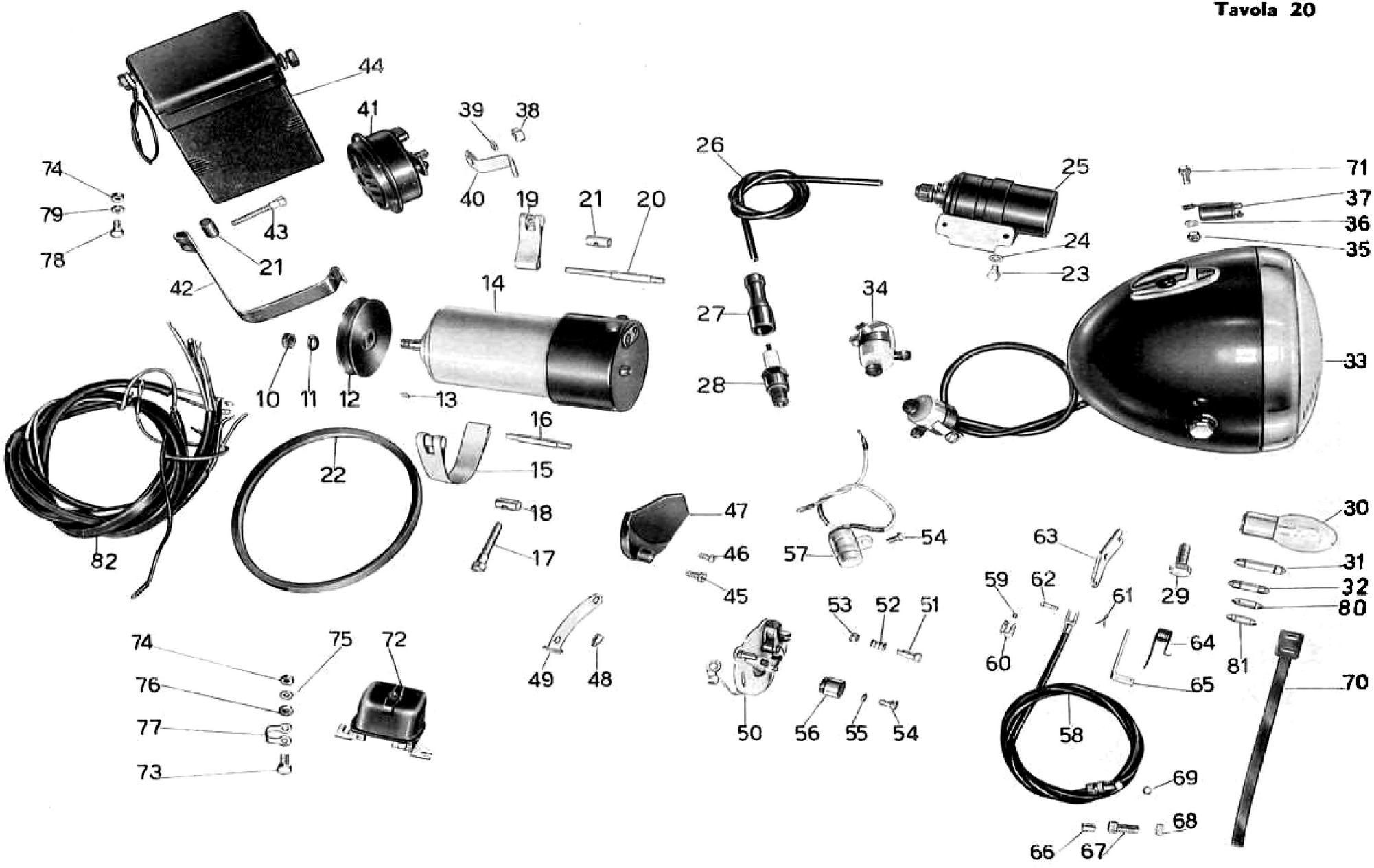
44
41
39
38
26
25
71
37
36
35
74
79
78
43
21
42
40
19
21
20
24
23
14
27
34
33
10
11
12
13
28
16
15
22
18
17
47
46
45
57
54
30
31
32
80
82
63
59
62
61
29
53
52
51
60
64
81
65
70
74
75
72
76
77
73
49
48
50
56
55
54
58
69
68
66
67

COMPLESSO : **Mototelaio**
SOTTOCOMPLESSO : **Impianto elettrico**

GRUPPO : **Accensione - Generatore illuminazione ed accessori**
SOTTOGRUPPO : **Bobina - Dinamo - Batteria - Faro - Tromba elettrica - Complessivo gruppo cavi - Comando ruttore**

N. Figura	Numero d'ordinazione	DENOMINAZIONE	Quantità	Indicazioni suppletive
54	38134/1	**Vite** serraggio camma del ruttore e fissaggio condensatore al basamento	2	
55	38133/1	**Rosetta** per vite serraggio camma del ruttore	1	
56	MVA 22/500-3	**Camma** del ruttore	1	Marelli
57	CE 4 L	**Condensatore** completo di connessioni	1	Marelli
58	26602	**Trasmissione** comando anticipo	1	
59	40525	**Capocorda** per trasmissione anticipo lato leva comando ruttore	1	
60	38746	**Forcellino** attacco trasmissione alla leva comando ruttore	1	
61	TA 175 H	**Copiglia** per forcellino attacco trasmissione alla leva comando ruttore	1	
62	38748	**Spina** per forcellino attacco trasmissione alla leva comando ruttore	1	
63	40490	**Leva** comando ruttore	1	
64	40523/1	**Molla** richiamo ruttore	1	
65	40523/2	**Squadretta** per fermo molla richiamo ruttore	1	
66	T 234	**Coprifilo** per guaina	2	
67	38738	**Vite** tendifilo per leva comando anticipo	1	
68	38739	**Ghiera** zigrinata per vite tendifilo per leva comando anticipo	1	
69	38745	**Capocorda** per trasmissione anticipo lato manettino	1	
70	26726	**Fascetta** tenuta fili	5	
71		**Vite** fissaggio bobina d'intermittenza sul faro	1	Marelli
72	40540	**Regolatore** di tensione	1	Marelli IR 39 B
73	26518	**Bullone** fissaggio regolatore al telaio	2	
74	DN 6	**Dado** per bulloni fissaggio regolatore al telaio e per bullone fissaggio filo massa batteria	3	
75	36453	**Rosetta** per bullone fissaggio regolatore al telaio	2	
76	40541	**Anello** distanziatore per bullone fiss. regolatore al telaio	2	
77	40542	**Cavallottino** di massa per regolatore	1	
78	T 136	**Bullone** fissaggio filo massa batteria	1	
79	31377	**Rosetta** per bullone fissaggio filo massa batteria	1	
80		**Fusibile** per luce (10 A lunghezza 25)	1	
81		**Fusibile** per tromba e indicatori di direzione (5 A tarati lunghezza 17)	1	
82		**Gruppo** cavi dal faro per impianto elettrico - comprende i cavi:		

N. 1 cavo nero bipolare (2 fili) dal faro (T—T+) alla tromba - m. 0,34.
N. 1 cavo grigio dal faro (SP) alla bobina (B+) con attacco ad occhio ø 5,2 ad una estrem. - m. 0,73.
N. 1 cavo giallo dal faro (FT) alla scatola di connessione con attacco ad occhio ø 4,2 ad una estremità - m. 1,57.
N. 1 cavo rosso dal faro (B+) al regolatore (51) con attacco ad occhio ø 4,2 ad una estrem. - m. 1,30.
N. 1 cavo rosso dal regolatore (B+) alla batteria (+) con attacco ad occhio ø 8,5 e ø 4,2 - m. 1,05
N. 1 cavo nero dal faro (A) all'idrostop - m. 2,25.
N. 1 cavo verde dal faro (ID) al commutatore di direz. - m. 0,78.
N. 1 cavo bianco dal faro (61) al regolatore (61) co attacco ad occhio ø 5,2 ad una estremità - m. 1,26.
N. 1 cavo nero dalla bobina (D) al ruttore con attacchi ad occhio ø 4,2 e ø 5,2 alle estr. - m. 0,75.
N. 1 cavo nero dal commutatore di direzione alla massa (sul cruscotto) con attacco ad occhio ø 6,5 ad una estremità - m. 0,14.
N. 1 cavo nero dal regolatore (67) alla dinamo (DF) con attacchi a forcella ø 4,2 alle estr. - m. 0,27.
N. 1 cavo bianco dal regolatore (61) alla dinamo (D+) con attacchi ad occhio ø 4,2 e ø 5,2 alle estremità - m. 0,23.
N. 1 cavo nero dalla batteria (—) alla massa con attacchi ad occhio ø 6,5 e 8,5 alle estr. m. 0,27.

(segue)

Tavola 20

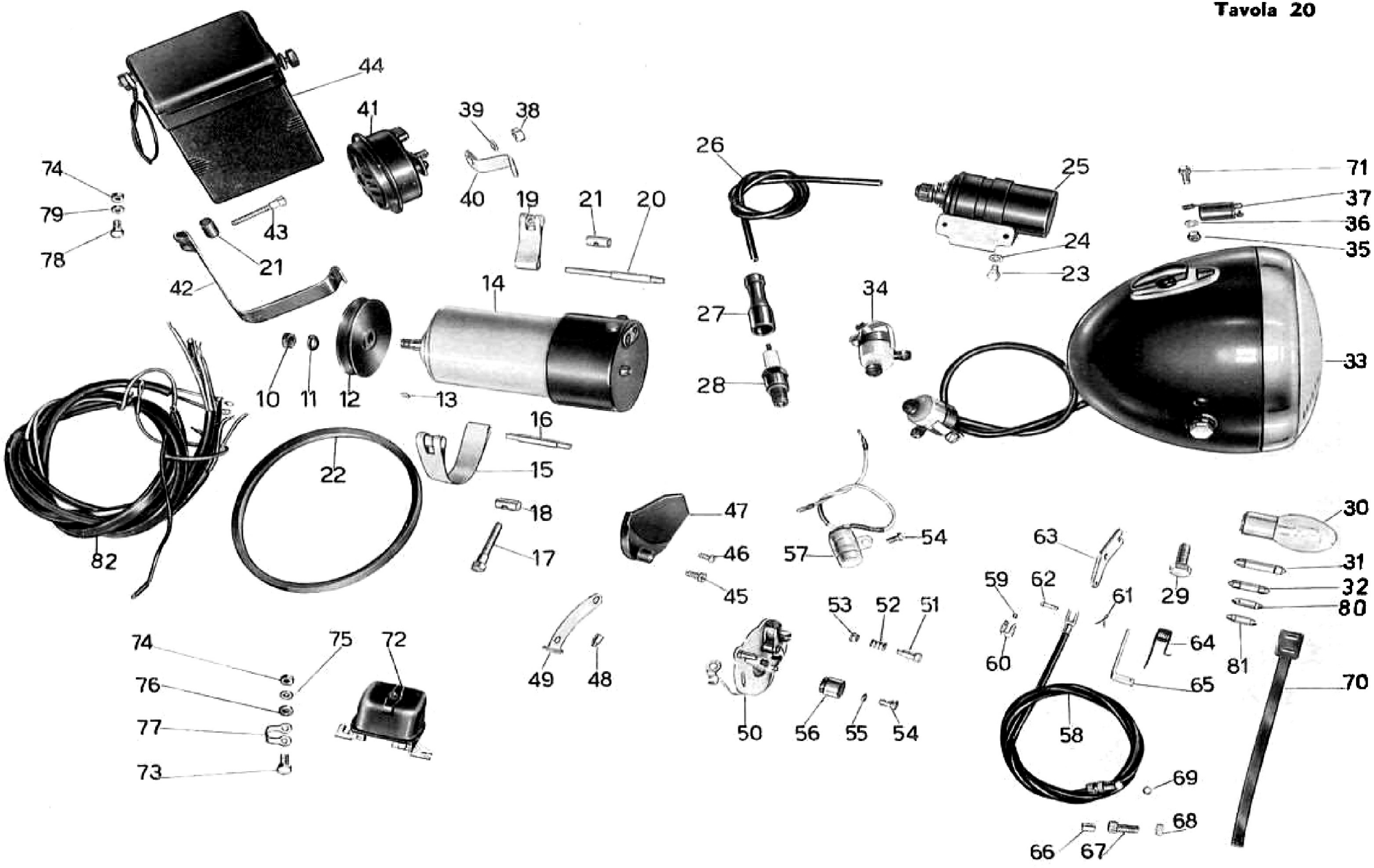
44
41
39
38
26
25
71
37
36
35
74
79
78
43
21
42
40
19
21
20
24
23
14
27
34
33
10
11
12
13
28
16
15
22
18
17
47
46
45
57
54
30
31
32
80
81
82
63
59
62
61
29
60
64
65
70
53
52
51
49
48
50
56
55
54
58
69
68
66
67
74
75
72
76
77
73

COMPLESSO : **Mototelaio** GRUPPO **Accensione - Generatore illuminazione ed accessori**

SOTTOCOMPLESSO : **Impianto elettrico** SOTTOGRUPPO : **Bobina - Dinamo - Batteria - Faro - Tromba elettrica - Complessivo gruppo cavi - Comando ruttore**

N. Figura	Numero d'ordinazione	D E N O M I N A Z I O N E	Quantità	Indicazioni suppletive

N. 1 cavo bianco dal commutatore di direzione (D) alla scatola di connessione con attacco ad occhio ø 3,2 ad una estremità - m. 1,40.
N. 1 cavo arancione dal commutatore di direzione (S) alla scatola di connessione con attacco ad occhio ø 5,2 ad una estremità - m. 1,40.
N. 2 cavi gialli dalla scatola di connessione ai fanalini d'ingombro con attacco ad occhio ø 4,2 ad una estremità - m. 1,00.
N. 1 cavo bianco dalla scatola di connessione all'indicatore di direzione con attacco ad occhio ø 3,2 ad una estremità - m. 1,00.
N. 1 cavo arancione dalla scatola di connessione all'indicatore di direzione con attacco ad occhio ø 5,2 ad una estremità - m. 1,00.
N. 2 cavi neri dai fanalini d'ingombro alla massa con attacchi ad occhio ø 8,5 ad una estr. - m. 1,36.
N. 1 cavo giallo dalla scatola di connessione al fanalino targa con attacco ad occhio ø 4,2 ad una estremità - m. 1,66.
N. 1 cavo nero dall'idrostop al fanalino d'arresto - m. 1,51.
N. 1 cavo nero dal fanalino targa alla massa (telaio) con attacchi ad occhio ø 6,5 alle estr. - m. 0,35.
N. 1 guaina in vipla nera ø interno 12 per copertura di 7 cavi - m. 1,00.
N. 1 guaina in vipla nera ø interno 10 per copertura di 5 cavi - m. 0,24.
N. 1 guaina in vipla nera ø interno 8 per copertura di 3 cavi - m. 0,23.
N. 1 guaina in vipla nera ø interno 8 per copertura di 3 cavi - m. 0,27.
N. 2 guaine in vipla nera ø interno 8 per copertura di 3 cavi - m. 0,90.
N. 1 guaina in vipla nera ø interno 8 per copertura di 3 cavi - m. 0,12.
N. 1 guaina in vipla nera ø interno 8 per copertura di 2 cavi - m. 0,17.
N. 1 guaina in vipla nera ø interno 6 per copertura di 2 cavi - m. 0,36.
N. 1 guaina in vipla nera ø interno 6 per copertura di 2 cavi - m. 0,25.
NB. - Dalla parte degli attacchi ad occhio, i cavi devono avere una ulteriore copertura in vipla, lunga mm. 15 di uguale colore del cavo.

Dal N. di telaio HBV 50 al N. HED 19 sono stati montati i seguenti particolari:

N. d'ordin.	DENOMINAZIONE	Quant.
DN 200A45/6-2200 D	**Dinamo**	1
26741	**Bobina** completa	1
26747	**Bobina** d'intermittenza per lampegg.	2

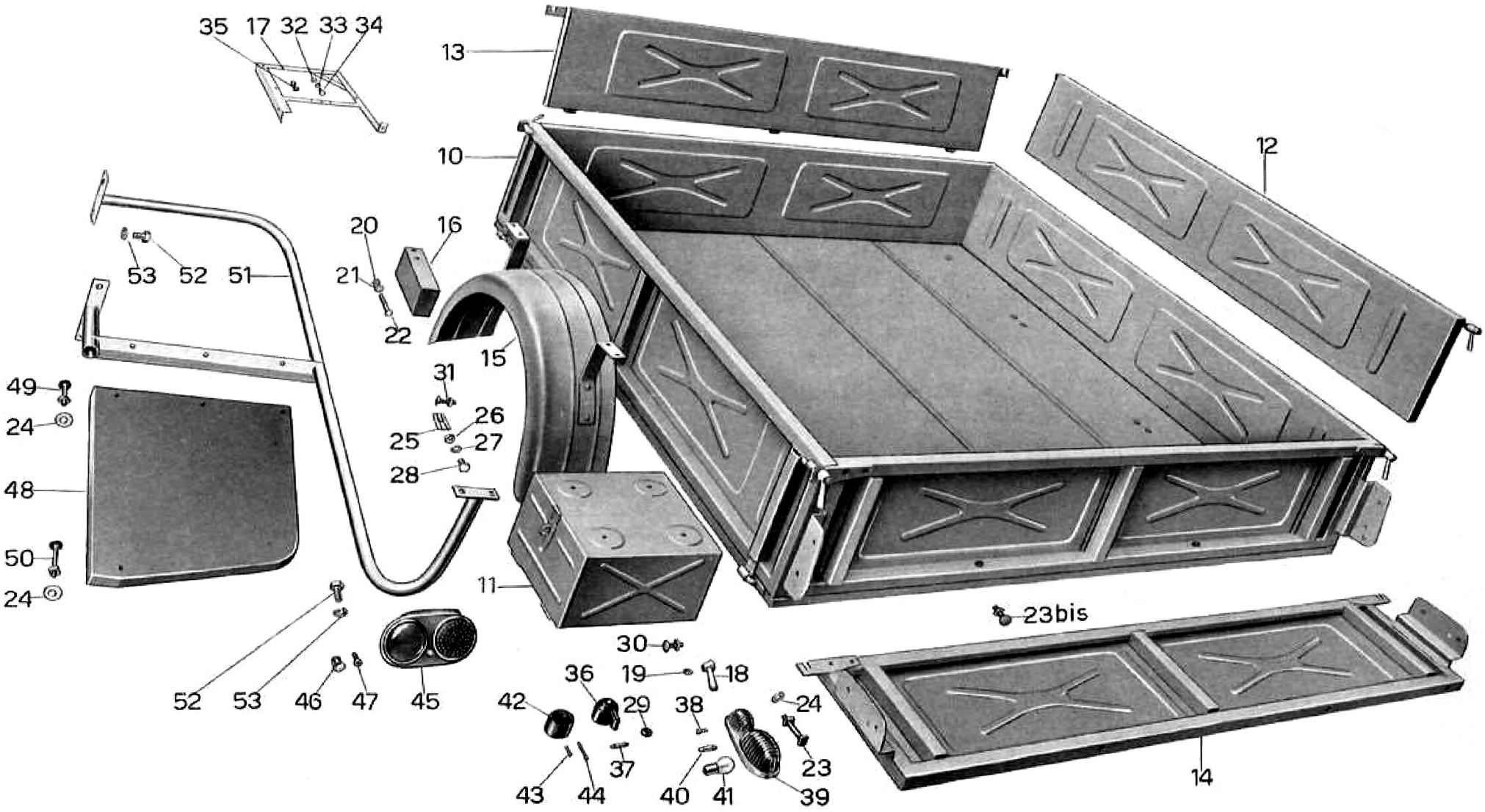
35
17
32
33
34
13
10
12
20
16
53
52
51
21
22
15
31
49
24
26
25
27
28
48
50
24
11
23bis
30
36
19
18
52
53
46
47
45
42
29
38
24
37
23
43
44
40
41
39
14

TAV. 21

COMPLESSO : **Carrozzeria**
SOTTOCOMPLESSO : **Cassone**

GRUPPO : **Cassone ed accessori**
SOTTOGRUPPO : **Cassone - Cassetta - Parafanghi post. - Portatarga - Deviatore - Fanalini d'ingombro - Scatola connessioni - Fanalino targa - Seggiolino per secondo passeggero**

N. Figura	Numero d'ordinazione	D E N O M I N A Z I O N E	Quantità	Indicazioni suppletive
10	26960	**Cassone** completo (misure interne m. 1,45 x 1,33 x 0,27)	1	Il pianale del cassone porta il N. 26961
11	26732	**Cassetta** porta utensili	1	
12	26795	**Sponda** laterale destra e sinistra per cassone	2	
13	26796	**Sponda** posteriore per cassone	1	
14	26962	**Sponda** anteriore per cassone	1	
15	26905	**Parafango** posteriore	2	
16	26903	**Tampone** fermo corsa sul cassone	2	
17	26799	**Porta** targa completo	1	
18	26795/2	**Maniglia** per chiusura sponde	4	
19	26795/5	**Anello** sul chiavistello per chiusura sponde	4	
20	DN 8	**Dado** per bulloni fiss. tampone di fermo corsa sul cassone	4	
21	T 64 bis	**Ranella** per bulloni fiss. tamponi al cassone	4	
22	12331 bis	**Bullone** fiss. tampone di fermo corsa al cassone	4	
23	26797	**Bullone** fiss. sponda anteriore al pianale del cassone completo di dado	3	
23 bis	26768	**Bullone** fiss. sponda completo di dado	2	
24	26797 bis	**Rosetta** per bullone fiss. sponda ant. al pianale del cassone e per bulloni fiss. sedile	8	
25	26730	**Fettuccia** tra cassone e telaio	4	
26	T 71 bis	**Dado** per bullone fiss. cassone al telaio	4	
27	RE 10	**Rosetta** elastica per bullone fiss. cassone al telaio	4	
28	10039 ter	**Bullone** fiss. cassone al telaio	4	
29	38792	**Bussola** isolante sul cassone	1	
30	26737	**Bullone** fiss. cassetta porta utensili completo di dado	4	
31	26736	**Bullone** fiss. parafango posteriore completo di dado	8	
32	DN 7	**Dado** per bullone fiss. porta targa	2	
33	RE 7	**Rosetta** elastica per bullone fiss. porta targa	2	
34	T 5858 bis	**Bullone** fiss. porta targa	2	
35	26739	**Bullone** fiss. porta targa con dado	1	
36	25576	**Deviatore** sul cruscotto	1	
37	12 V 3 W	**Lampada** a siluro (6 x 31) per deviatore sul cruscotto	1	
38	38788	**Vite** fiss. indicatori di direzione al cassone	4	
39	26748	**Indicatore** di direzione e d'ingombro	2	
40	6 V 3 W	**Lampada** a siluro (8,2 x 31) per indicatori d'ingombro	2	
41	6 V 15 W	**Lampada** sferica per indicatori di direzione	2	
42	26743	**Scatola** per connessioni tripolari	1	
43	26744	**Vite** corta fiss. base scatola per connessioni tripolari	1	
44	26744/1	**Vite** lunga fiss. coperchio scatola per connessioni tripolari	1	
45	25573	**Fanalino** posteriore a due luci e tre servizi	2	
46	6 V 5 W	**Lampada** sferica per fanalino posteriore	1	
47	26746	**Vite** fiss. filo massa fanalino posteriore	1	
48	26972	**Sedile** per 2° passeggero	1	
49	26763	**Bullone** completo di dado fiss. sedile al braccio	3	
50	26973	**Bullone** fiss. sedile al traverso centrale completo di dado	1	

(segue)

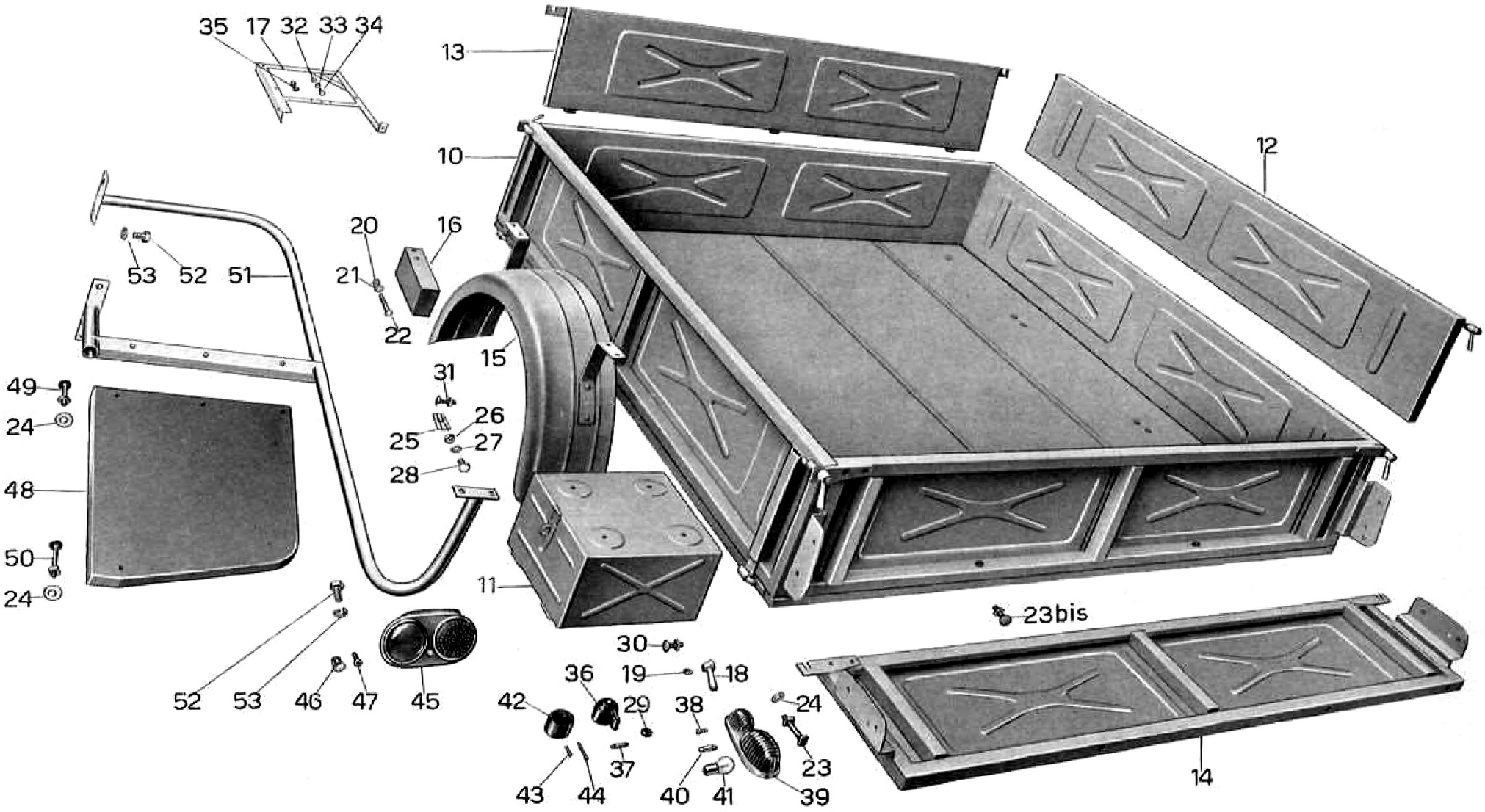
35
17
32
33
34
13
10
12
20
16
53
52
51
21
22
15
31
49
24
26
25
27
28
48
50
24
11
23bis
30
36
19
18
52
53
46
47
45
42
29
38
24
37
23
43
44
40
41
39
14

N. Figura	Numero d'ordinazione	D E N O M I N A Z I O N E	Quantità	Indicazioni supplotive
51	26970	**Braccio** laterale per sedile 2° passeggero	1	
52	T 137 bis	**Bullone** fiss. braccio per sedile	4	
53	RE 8	**Rosetta** elastica per bullone fiss. braccio per sedile	4	

Dal N. di telaio HBV 50 al N. HDI 99 sono stati montati i seguenti particolari:

N. d'ordin.	DENOMINAZIONE	Quant.
26760	**Sedile** per 2° passeggero	1
° 26910	**Appoggiapiedi** completo di bracciolo	1
T 129	**Bullone** fiss. bracciolo parte sup	2
RE 8	**Rosetta** elastica per bullone fiss. bracciolo parte superiore . .	2

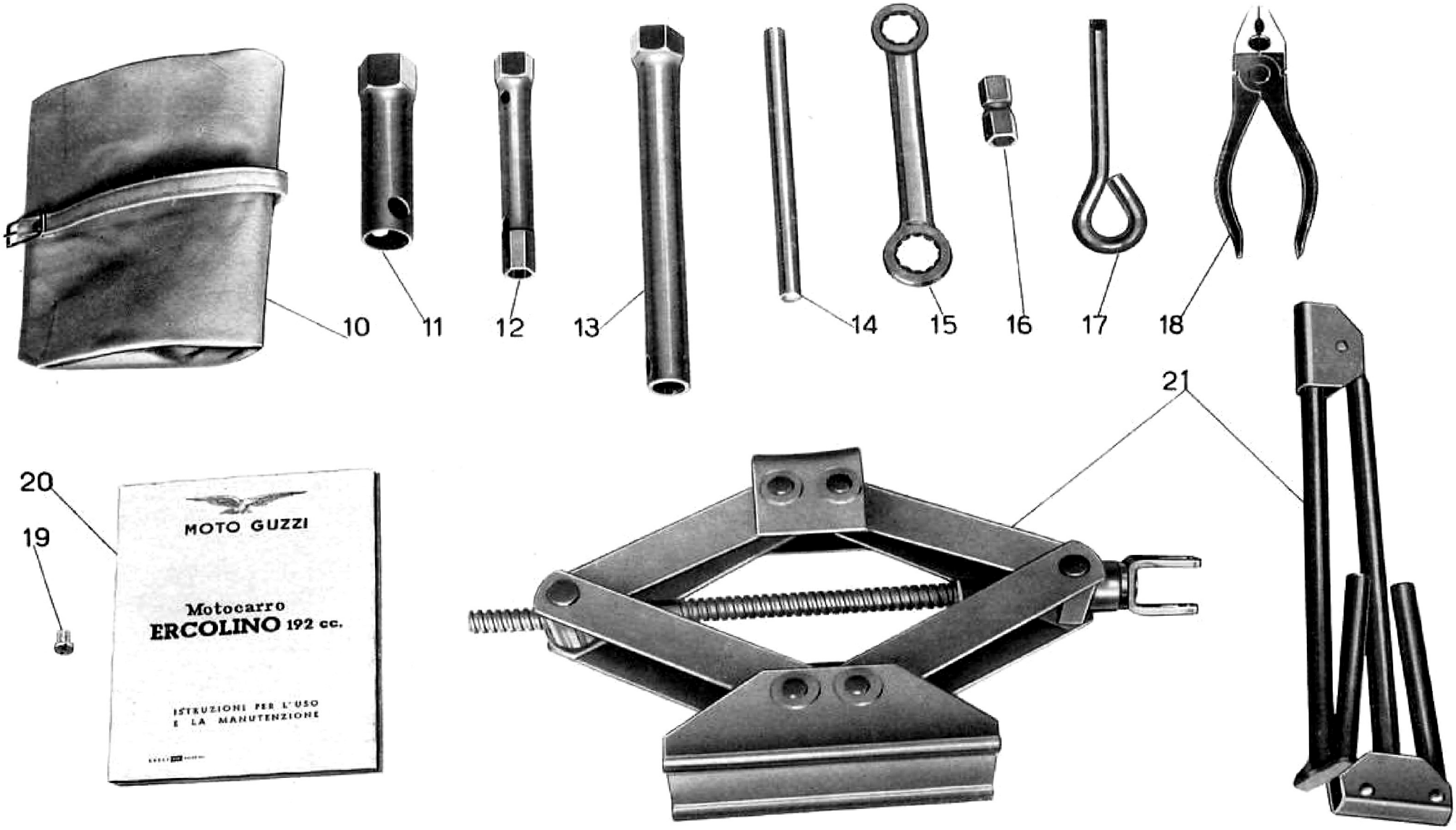
10
11
12
13
14
15
16
17
18
19
20
21
MOTO GUZZI
Motocarro
ERCOLINO 192 cc.
ISTRUZIONI PER L'USO
E LA MANUTENZIONE

TAV. 22

COMPLESSO : **Dotazione** GRUPPO : **Comuni**

SOTTOCOMPLESSO : **Attrezzi** SOTTOGRUPPO : **Dotazione individuale**

N. Figura	Numero d'ordinazione	DENOMINAZIONE	Quantità	Indicazioni suppletive
10	26754	**Borsa** porta utensili	1	
11	38804	**Chiave** a tubo per candela da mm. 21	1	
12	T 9602	**Chiave** a tubo da mm. 10 - 14	1	
13	26756	**Chiave** a tubo da mm. 22 per ruote	1	
14	T 9604 bis	**Spina** ø 11 per chiave a tubo	1	
15	T 9613/1	**Chiave** ad occhio da mm. 17 - 19	1	
16	26757	**Chiave** da mm. 11 per registro punterie	1	
17	36465	**Cacciavite** (spina per chiavi a tubo)	1	
18	38808	**Pinza** universale	1	
19		**Getto** di scorta	1	
20		**Libretto** istruzioni	1	
21	26755	**Martinetto** completo di asta comando	1	

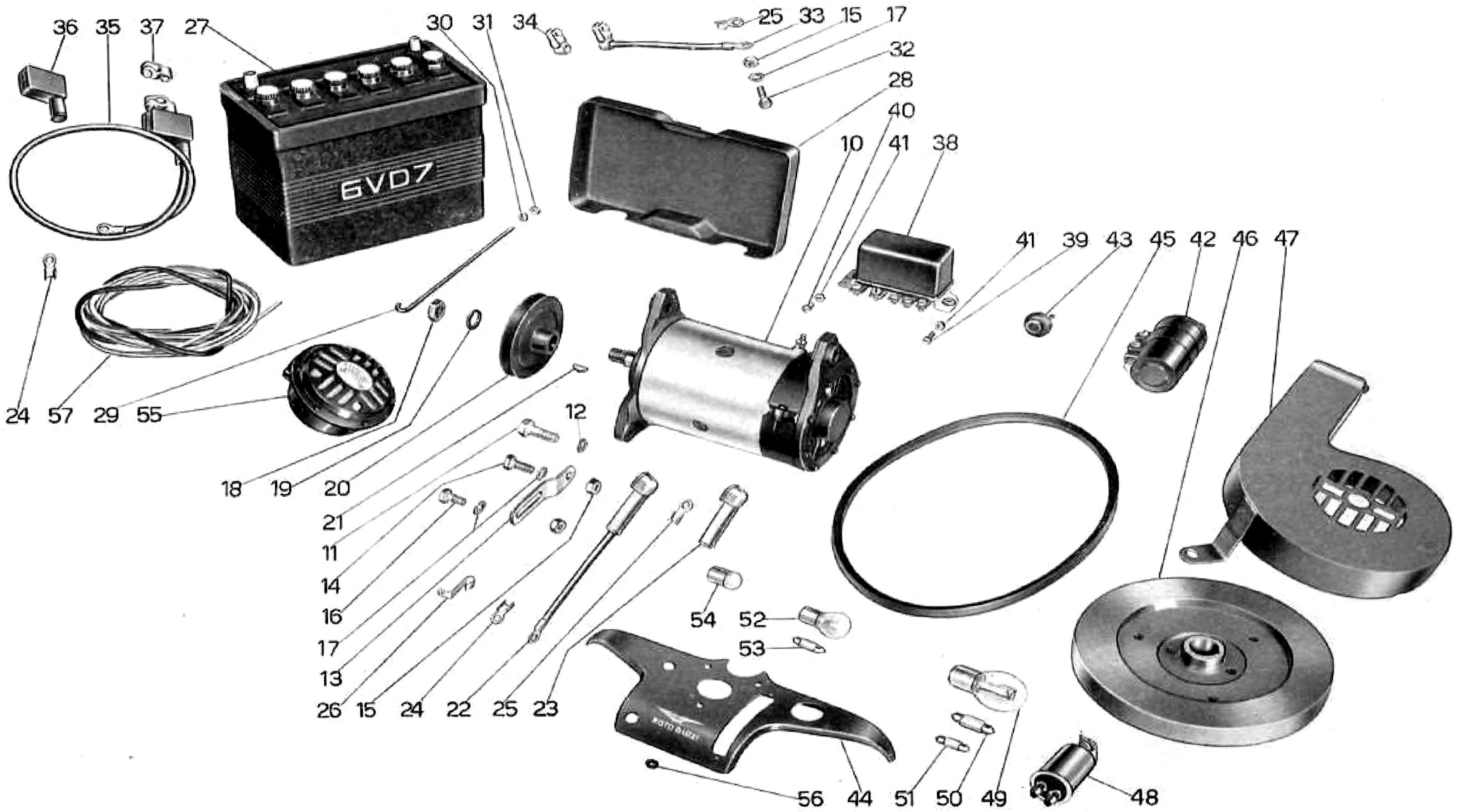
36
35
37
27
30
31
34
25
33
15
17
32
28
40
10
41
38
6VD7
41
39
43
45
42
46
47
24
57
29
55
12
18
19
20
21
11
14
16
17
13
26
15
24
22
25
23
54
52
53
56
44
51
50
49
48

A RICHIESTA (per avviamento elettrico)

TAV. **23** Dinamotore - Regolatore-teleruttore - Bobina - Pulsante avviamento - Bobina d'intermittenza - Batteria - Cruscotto

N. Figura	Numero d'ordinazione	D E N O M I N A Z I O N E	Quantità	Indicazioni suppletive
10	LA/EJ 90/12/2900+1R5	**Dinamotore** (Bosch)	1	
11	12214	**Bullone** fissaggio dinamotore	2	
12	R E 10	**Rosetta** elastica per bullone fissaggio dinamotore	2	
13	27018	**Piastrina** d'ancoraggio dinamotore	1	
14	T 58	**Bullone** fissaggio piastrina dinamotore	1	
15	D N 8	**Dado** per bullone fissaggio piastrina d'ancoraggio dinamotore, per bullone di regolazione dinamotore e per bullone fissaggio cavo massa al telaio	3	
16	T 129 bis	**Bullone** di regolazione dinamotore	1	
17	RE 8	**Rosetta** per bullone di regolazione dinamotore, per bullone fissaggio piastrina d'ancoraggio dinamotore e per bullone fissaggio cavo massa al telaio	3	
18		**Dado** fissaggio puleggia sul dinamotore	1	
19		**Rosetta** per dado fissaggio puleggia sul dinamotore	1	
20	27020	**Puleggia** per dinamotore	1	
21		**Chiavella** sull'albero dinamotore	1	
22		**Cavo** (sez. 16) nero dal regolatore (30h) al dinamotore (30h) con attacchi ad occhio ø 6,5 e 8,5 alle estremità m. 0,28	1	
23	25984	**Cappuccio** copri attacco per cavo dal regolatore al dinamotore	1	
24	27024	**Capocorda** per cavo dal regolatore al dinamotore e per cavo dal regolatore alla batteria ø 6,5	2	
25	25984 bis	**Capocorda** per cavo dal regolatore al dinamotore e per cavo dalla batteria alla massa ø 8,5	2	
26	26968/1	**Fascetta** tenuta cavo	1	
27		**Batteria** (12 V - 28 Ah)	1	
28	25979	**Coperchio** fissaggio batteria	1	
29	25980	**Tirante** fissaggio batteria al telaio	2	
30	RE 6	**Rosetta** elastica per tirante fissaggio batteria al telaio	2	
31	DN 6	**Dado** per tirante fissaggio batteria al telaio	2	
32	T 129	**Bullone** fissaggio cavo di massa batteria al telaio	1	
33		**Cavo** (sezione 16) nero dalla batteria (—) alla massa con attacco ad occhio ø 8,5 e morsetto 25982 m. 0,40	1	
34	25982	**Morsetto** di presa corrente (negativo)	1	
35		**Cavo** (sezione 16) nero dal regolatore (30/51) alla batteria (+) con attacco ad occhio ø 6,5 e morsetto 25981 m. 0,60	1	
36	27026	**Cappuccio** per morsetto positivo della batteria	1	
37	25981	**Morsetto** di presa corrente (positivo)	1	
38	RS/2D60..90/12A3	**Regolatore-teleruttore** (Bosch)	1	
39	36022	**Vite** lunga fissaggio regolatore - teleruttore	1	
40	38134/1	**Vite** corta fissaggio regolatore - teleruttore	2	
41	41093	**Dado** per viti fissaggio regolatore - teleruttore	3	
42	27030	**Bobina** d'accensione (Marelli B 204 A)	1	
43	SH/TD7/1	**Pulsante** d'avviamento (Bosch)	1	
44	26512/1	**Cruscotto**	1	
45	27013	**Cinghia** di trasmissione per dinamotore	1	
46	27010/1	**Volano** motore	1	
47	27014	**Chiocciola** del ventilatore	1	
48	25985/1	**Bobina** d'intermittenza nel faro (12 V - 18 W)	1	
49	12 V 35/35 W	**Lampada** per luce campagna nel faro anteriore	1	

(segue)

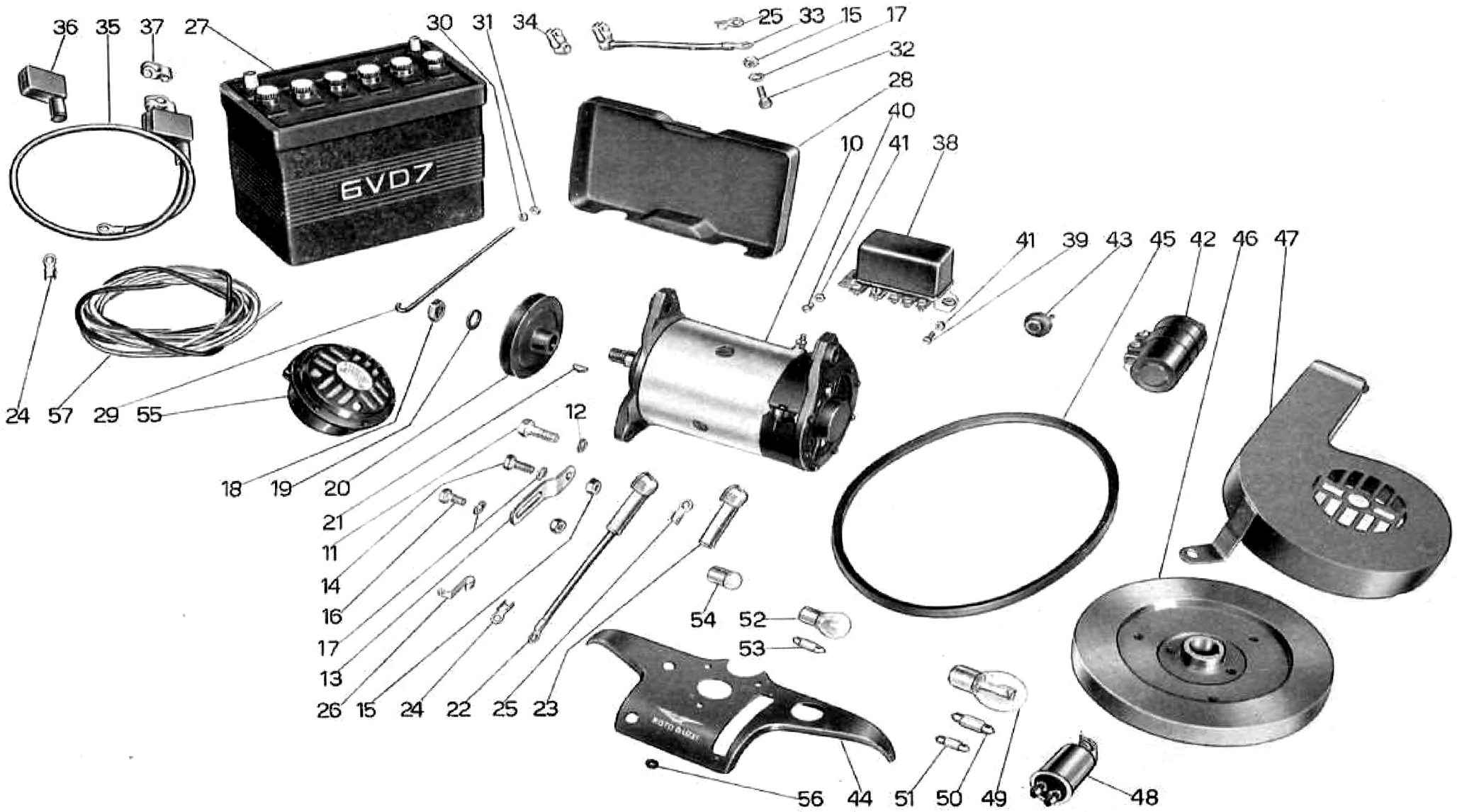
36
35
37
27
30
31
34
25
33
15
17
32
28
40
10
41
38
6VD7
41
39
43
45
42
46
47
24
57
29
55
12
18
19
20
21
11
14
16
17
13
26
15
24
22
25
23
54
52
53
56
44
51
50
49
48

A RICHIESTA (per avviamento elettrico)

TAV. **23** Dinamotore - Regolatore-teleruttore - Bobina - Pulsante avviamento - Bobina d'intermittenza - Batteria - Cruscotto

N. Figura	Numero d'ordinazione	D E N O M I N A Z I O N E	Quantità	Indicazioni supplettive
50	12 V 5 W	**Lampada** per luce città nel faro anteriore (siluro ø 11,5 x 39 mm.)	1	
51	12 V 3 W	**Lampada** spia nel faro ant. (siluro ø 8,2 x 31 mm.)	1	
52	12 V 15 W	**Lampada** per indicatori di direzione	2	
53	12 V 3 W	**Lampada** per fanalini d'ingombro (siluro ø 8,2 x 31 mm.)	2	
54	12 V 5 W	**Lampada** per fanalino posteriore	2	
55	T 213 B	**Tromba** elettrica (Marelli)	1	
56	40471	**Anello** gomma sul telaio per passaggio fili	1	
57		**Gruppo** cavi e guaine per impianto elettrico - comprende i seguenti cavi:		
		N. 1 cavo bipolare (sez. 1,5) nero, dal faro (T—T+) alla tromba - m. 0,34.		
		N. 1 cavo (sez. 1,5) grigio dal faro (SP) alla bobina (B+) con attacco ad occhio ø 5,2 ad una estremità - m. 0,73.		
		N. 1 cavo (sez. 1,5) rosso dal faro (SP) al pulsante avviamento con attacco ad occhio ø 4,2 ad una estremità - m. 0,84.		
		N. 1 cavo (sez. 2,5) rosso dal faro (B+) al regolatore (30/51) con attacco ad occhio ø 6,5 ad una estremità - m. 1,16.		
		N. 1 cavo (sez. 1,5) nero dal faro (A) all'idrostop - m. 2,25		
		N. 1 cavo (sez. 1,5) verde dal faro (ID) al commutatore di direzione - m. 0,86.		
		N. 1 cavo (sez. 1,5) bianco dal faro (61) al regolatore (D+/61) con attacco ad occhio ø 5,2 ad una estremità - m. 1,18.		
		N. 1 cavo (sez. 1,5) giallo dal faro (FT) alla scatola di connessione con attacco ad occhio ø 4,2 ad una estremità - m. 1,57.		
		N. 1 cavo (sez. 1,5) nero dalla bobina (D) al ruttore con attacchi ad occhio ø 4,2 e 5,2 alle estremità - m. 1,04.		
		N. 1 cavo (sez. 1,5) nero dal regolatore (50) al pulsante avviamento con attacchi ad occhio ø 4,2 e 5,2 alle estremità - m. 0,92.		
		N. 1 cavo (sez. 2,5) rosso dal regolatore (D+/61) al dinamotore (D+) con attacchi ad occhio ø 5,2 alle estremità - m. 0,17.		
		N. 1 cavo (sez. 1,5) bianco dal regolatore (DF) al dinamotore (DF) con attacchi a forcella ø 5,2 alle estremità - m. 0,17.		
		N. 1 cavo (sez. 1,5) bianco dal commutatore di direzione (D) alla scatola di connessione con attacco ad occhio ø 3,2 ad una estremità - m. 1,40.		
		N. 1 cavo (sez. 1,5) arancione dal commutatore di direzione (S) alla scatola di connessione con attacco ad occhio ø 5,2 ad una estremità - m. 1,40.		
		N. 1 cavo (sez. 1,5) nero dal commutatore di direzione alla massa (sul cruscotto) con attacco ad occhio ø 6,5 ad una estremità - m. 0,14.		
		N. 2 cavi (sez. 1,5) gialli dalla scatola di connessione ai fanalini d'ingombro con attacco ad occhio ø 4,2 ad una estremità - m. 1,00.		
		N. 1 cavo (sez. 1,5) bianco dalla scatola di connessione all'indicatore di direzione con attacco ad occhio ø 3,2 ad una estremità - m. 1,00.		
		N. 1 cavo (sez. 1,5) arancione dalla scatola di connessione all'indicatore di direzione con attacco ad occhio ø 5,2 ad una estremità - m. 1,00.		
		N. 2 cavi (Sez. 1,5) neri dai fanalini d'ingombro alla massa con attacchi ad occhio ø 8,5 ad una estremità - m. 1,36.		
		N. 1 cavo (sez. 1,5) giallo dalla scatola di connessione al fanalino targa con attacco ad occhio ø 4,2 ad una estremità - m. 1,66.		
		N. 1 cavo (sez. 1,5) nero dall'idrostop al fanalino d'arresto - m. 1,51.		
		N. 1 cavo (sez. 1,5) nero dal fanalino targa alla massa (telaio) con attacchi ad occhio ø 6,5 alle estremità - m. 0,35		
		N. 1 guaina in vipla nera ø interno 13 per copertura di 7 cavi - m. 0,83.		
		N. 1 guaina in vipla nera ø interno 10 per copertura di 4 cavi - m. 0,40.		
		N. 1 guaina in vipla nera ø interno 8 per copertura di 3 cavi - m. 0,23.		
		N. 1 guaina in vipla nera ø interno 8 per copertura di 3 cavi - m. 0,27.		
		N. 1 guaina in vipla nera ø interno 6 per copertura di 2 cavi - m. 0,25.		
		N. 1 guaina in vipla nera ø interno 6 per copertura di 2 cavi - m. 0,28.		
		N. 2 guaine in vipla nera ø interno 8 per copertura di 3 cavi - m. 0,90.		
		N. 1 guaina in vipla nera ø interno 6 per copertura di 2 cavi - m. 0,36.		
		NB. - Dalla parte degli attacchi ad occhio i cavi devono avere una ulteriore copertura in vipla, lunga mm. 15 di uguale colore del cavo.		

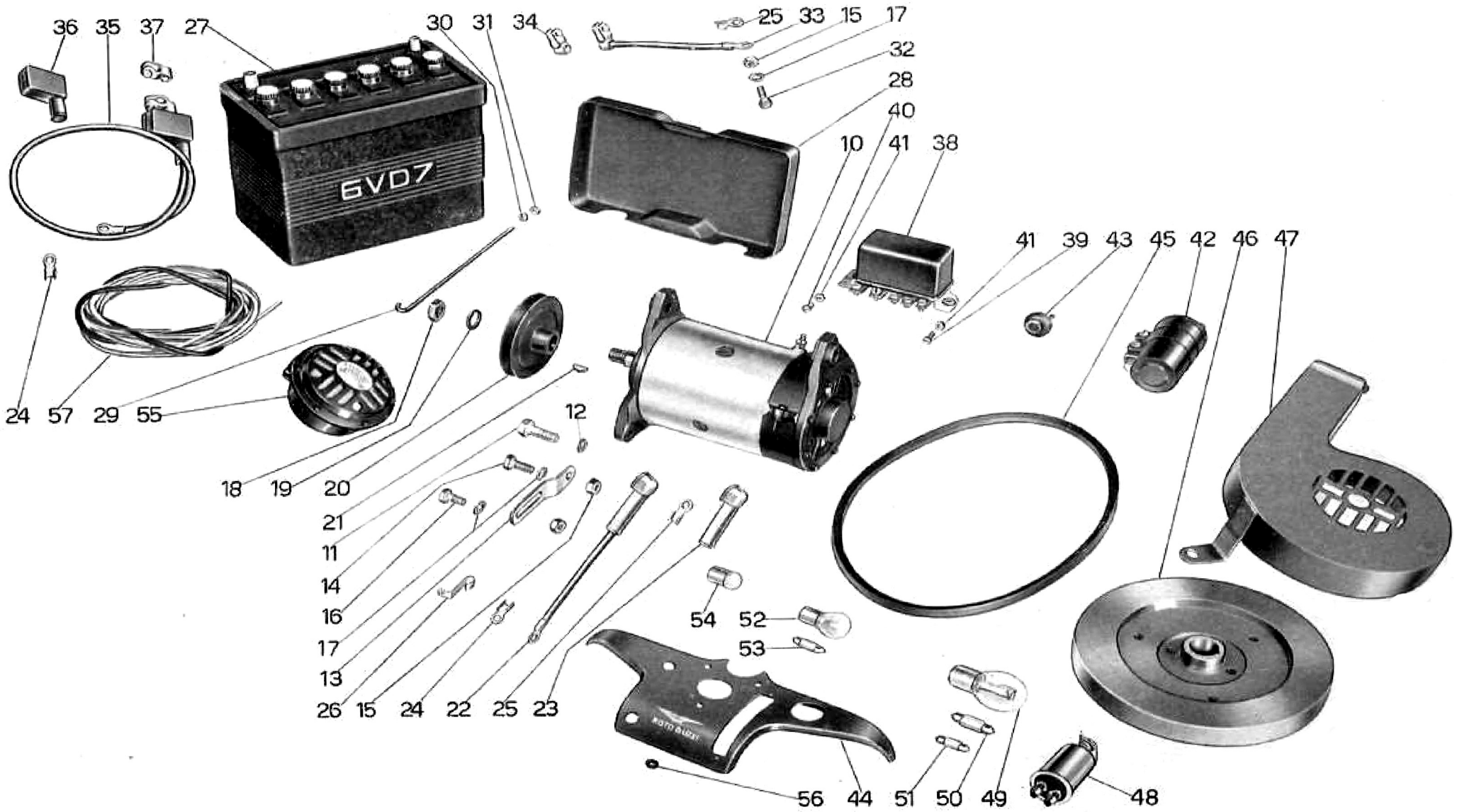
36
35
37
27
30
31
34
25
33
15
17
32
28
40
10
41
38
6VD7
41
39
43
45
42
46
47
24
57
29
55
12
18
19
20
21
11
14
16
17
13
26
15
24
22
25
23
54
52
53
56
44
51
50
49
48

NB. - Sugli « Ercolino » dal n. HEA 00 per motocarro da q. 5,9 e dal n. HEC 00 per motocarro da q. 3,5 si potrà, montare l'impianto con avviamento elettrico sostituendo i particolari qui sotto elencati con i particolari di tavola 23.

N.° d'ordinazione	N. di Tav.	N. di Figura	N.° d'ordinazione	N. di Tav.	N. di Figura
DN 6	**20**	**74**			
6 V 1,5 W	**20**	**32**			
6 V 3 W	**21**	**40**			
6 V 5 W	**20**	**31**			
6 V 5 W	**21**	**46**			
6 V 15 W	**21**	**41**			
6 V 25/25 W	**20**	**30**			
DN 36 C 60/6-2100 D	**20**	**14**			
T 136	**20**	**78**			
M 2174	**20**	**21**			
M 2175	**20**	**18**			
26070/1	**3**	**29**			
26078	**20**	**17**			
26512	**13**	**39**			
26518	**20**	**73**			
26745	**20**	**42**			
26747/1	**20**	**37**			
26749	**20**	**41**			
26945	**13**	**35**			
31377	**20**	**79**			
36453	**20**	**75**			
40540	**20**	**72**			
40480	**20**	**15**			
40482	**20**	**19**			
40484	**20**	**20**			
40484 bis	**20**	**16**			
40486	**20**	**12**			
40487	**20**	**22**			
40532	**20**	**25**			
40541	**20**	**76**			
40542	**20**	**77**			
90071-41	**20**	**13**			
95055 - 25	**20**	**10**			
95115 - 4	**20**	**11**			
Gruppo cavi e guaine	**20**	**82**			
Batteria 6 V (Ah 12)	**20**	**44**			

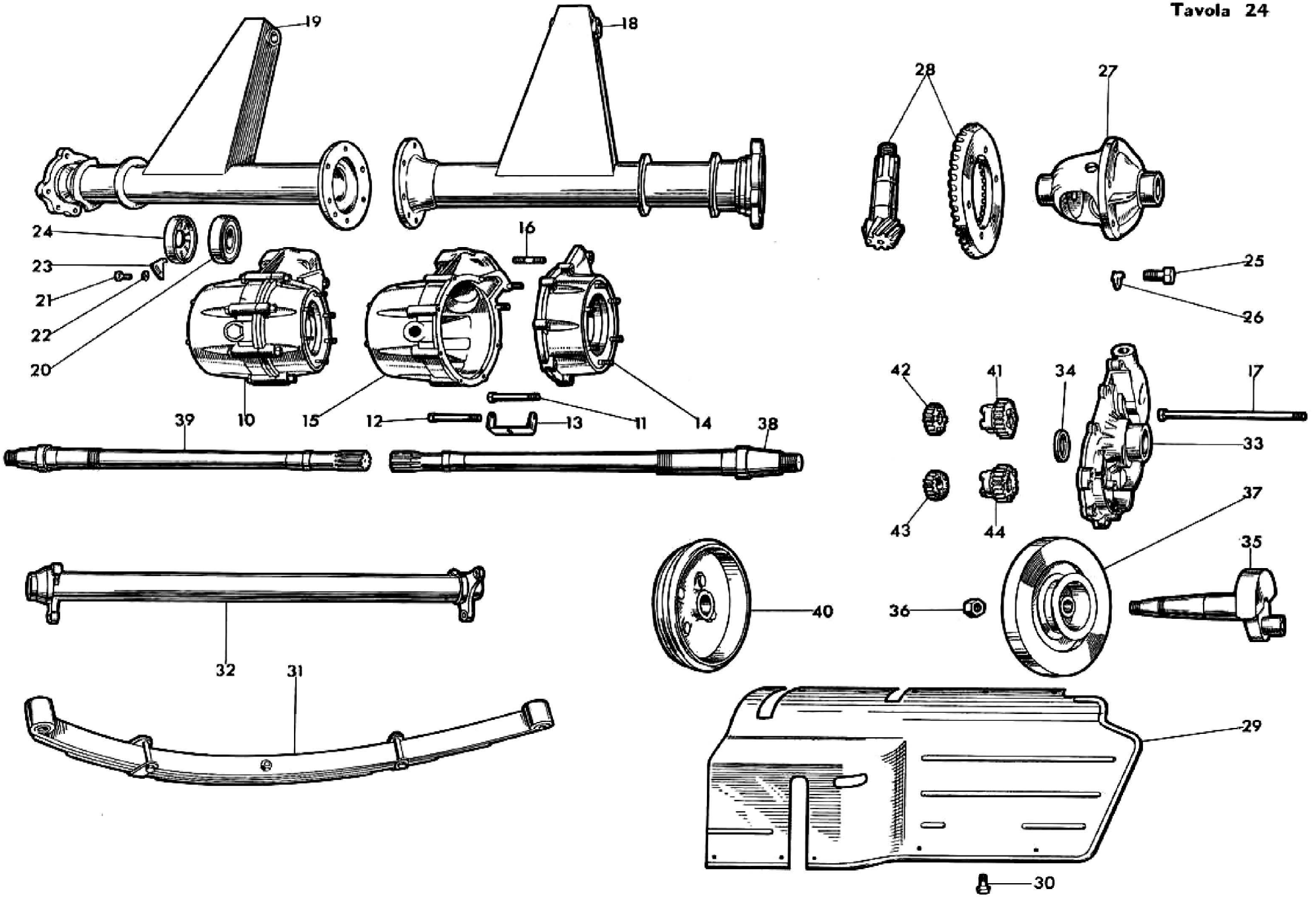
19
18
28
27
24
23
21
22
20
16
25
26
42
41
34
17
33
39
10
15
12
13
11
14
38
43
44
37
35
40
36
32
31
29
30

VARIANTI (per motocarro da q. 3,5)

AV. 24 Coperchio lato volano - Volano - Albero motore - Ponte differenziale - Ingranaggi cambio - Laterale destro - Albero di trasmissione Molle a balestra - Tamburo freni posteriori.

N. Figura	Numero d'ordinazione	DENOMINAZIONE	Quantità	Indicazioni supplitive
10	26351/1/26352	**Scatola** differenziale completa di coperchio	1	
11	26354	**Bullone** fissaggio coperchio alla scatola	5	
12	26354/1	**Bullone** fissaggio coperchio e cavallotto per interruttore	1	
13	26688	**Cavallotto** per interruttore sulla scatola differenziale	1	
14	26352/35225	**Coperchio** per scatola differenziale completo di prigionieri	1	
15	26351/1/35225	**Scatola** ponte differenziale completa di prigionieri	1	
16	26353	**Prigionieri** sulla scatola fissaggio coperchio	3	
17	26953	**Tirante** inferiore fissaggio motore al telaio	2	
18	26385	**Braccio** destro ponte differenziale	1	
19	26386	**Braccio** sinistro per ponte differenziale	1	
20	26356	**Cuscinetto** a rulli conici sulla scatola e coperchio differenziale	2	29,985 x 62 x 16 (Riv. 01/04/4120)
21	M 140	**Vite** fissaggio piastrina di fermo ghiere ponte differenziale	2	
22	RE 6	**Rosetta** elastica per vite fissaggio piastrina di fermo ghiere	2	
23	26358	**Piastrina** di fermo ghiere ponte differenziale	2	
24	26357	**Ghiera** registro cuscinetti ponte differenziale	2	
25	26372	**Bullone** fissaggio corona alla scatola interna differenziale	6	
26	26373	**Rosetta** di fermo per bullone fissaggio corona alla scatola differenziale	6	
27	26362/1	**Scatola** interna per differenziale	1	
28	26368/26369	**Corona** e pignone per coppia conica differenziale	1	
29	26951/1	**Laterale** destro	1	
30	T 129	**Bullone** sulla piastra orizzontale destra	1	
31	26610	**Molla** a balestra	1	
32	26335	**Albero** della trasmissione	1	
33	26058	**Coperchi** basamento lato volano	1	
34	38053	**Guarnizione** sul coperchio lato volano per albero motore	1	
35	26065	**Albero** motore	1	
36	38120	**Dado** per bloccaggio volano motore	1	
37	26170	**Volano** motore	1	
38	26399 D	**Semiasse** destro per ponte differenziale	1	
39	26399 S	**Semiasse** sinistro per ponte differenziale	1	
40	26656	**Mozzo** posteriore	2	
41	26127	**Ingranaggio** mobile sull'albero primario per III velocità	1	
42	26126	**Ingranaggio** libero sull'albero primario II velocità	1	
43	26133	**Ingranaggio** libero sull'albero secondario per III velocità	1	
44	26132	**Ingranaggio** mobile sull'albero secondario per II velocità	1	

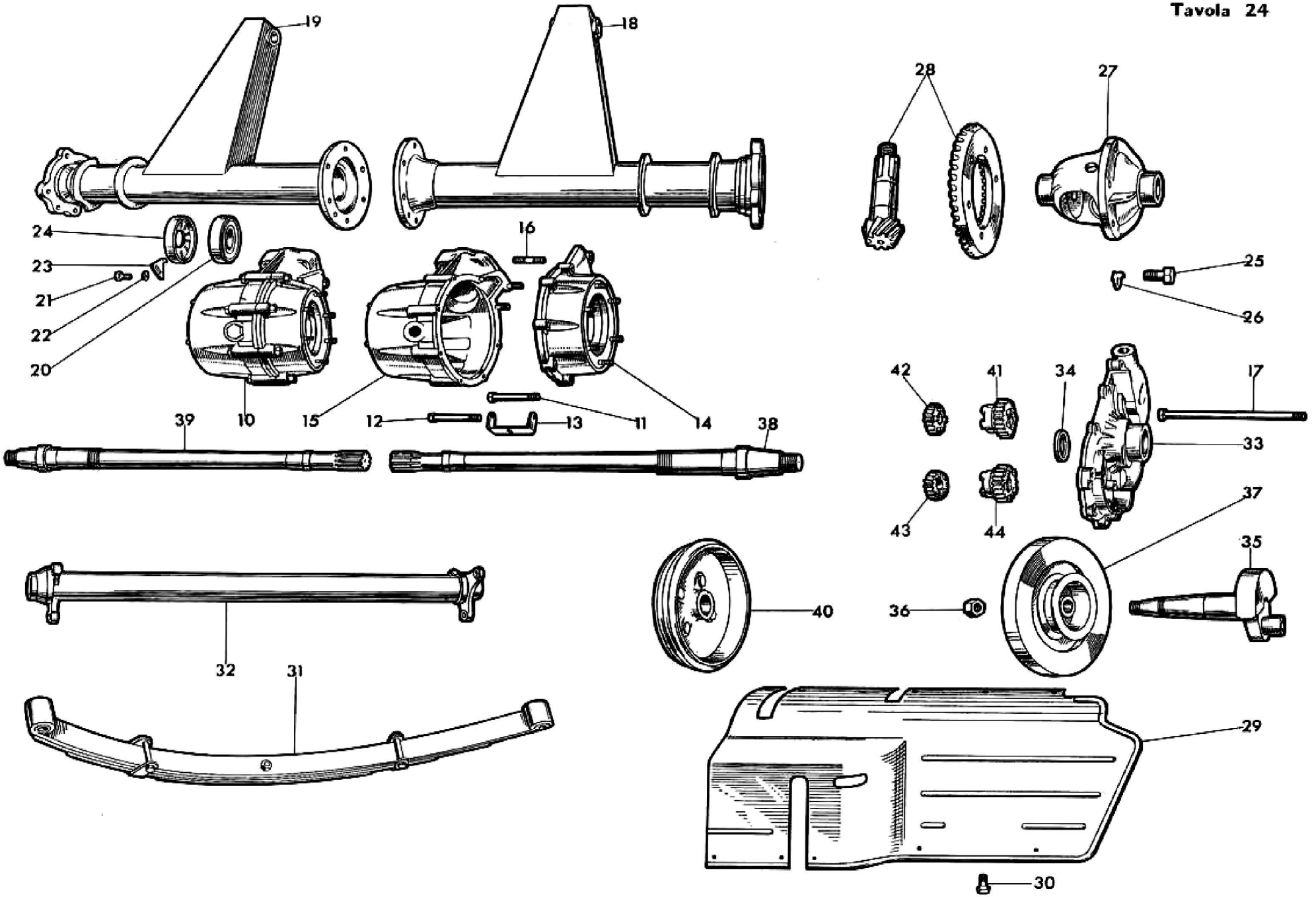
19
18
28
27
24
23
21
22
20
16
25
26
42
41
34
17
33
39
10
15
12
13
11
14
38
43
44
37
35
40
36
32
31
29
30

Dal numero di motore-telaio HCI 00 al N. HEH 49 sono stati montati i seguenti particolari:

N. d'ordin.	DENOMINAZIONE	Quant.
	Dal N. HCI 00 al N. HCZ 99	
26510	**Cruscotto**	1
26648	**Disco** porta coppi ant.	1
38563	**Anello** di spessore per mozzo ant.	1
26889	**Perno** per mozzo anteriore	1
26886	**Corpo** mozzo anteriore	1
26893	**Contachilometri** completo di trasmissione e corpo di comando	1
	Dal N. HCI 00 al N. HDI 99	
26061	**Tirante** inf. ant. fiss. motore al telaio	1
38096	**Tirante** inferiore post. fiss. motore al telaio	1
26270	**Serbatoio** benzina	1
12231 bis	**Bullone** fiss. serbatoio parte ant.	1
DN 8	**Dado** per bullone fiss. serbatoio e sella	3
T 326 ter	**Rosetta** per bulloni fiss. serbatoio e sella	2
T 8267	**Rosetta** sul serbatoio per bulloni fiss. serbatoio e sella	4
26275	**Bullone** fiss. serbatoio parte post. e sella	2
26272/1	**Rubinetto** benzina	1
26173	**Tuboxione** benzina	1
26417	**Telaio**	1
26506	**Pedana** paragamba destra	1
26507	**Pedana** paragamba sinistra	1
T 134	**Bullone** fiss. pedane e cruscotto	8
DN 6	**Dado** per bulloni fiss. pedane e per bulloni fiss. pedane e laterali parte inferiore	16
T 136	**Bullone** fiss. pedane e laterali parte inf.	8
DN 8	**Bullone** fiss. pedali appoggiapiedi	4
26514	**Laterale** destro	1
26517	**Laterale** sinistro	1
T 13081	**Bullone** fiss. pedali appoggiapiedi	3
M 140	**Bullone** fiss. laterali parte superiore	3
T 5087	**Rosetta** per bulloni fiss. laterali parte sup.	3
26504/1	**Braccio** appoggiapiedi	2
26505 D/S	**Appoggiapiede** gomma	2
26500	**Chiocciola** del ventilatore	1
26494	**Dado** fiss. piastra e fermo molla pedale freno posteriore	1
26491	**Piastra** orizzontale sinistra	1
26760	**Sedile** per secondo passeggero	1
26759	**Appoggiapiedi** completo di bracciolo	1
T 129	**Bullone** fiss. bracciolo parte superiore	2
RE 8	**Rosetta** elastica per bulloni fiss. bracciolo parte superiore	2
	Dal N. HCI 00 al N. HDQ 49	
26404	**Flangia** tenuta cuscinetti ruota post.	2
26406	**Guarnizione** feltro per semiassi	2
26407	**Fondello** per tenuta guarnizioni sui semiassi	2
	Dal N. HCI 00 al N. HDZ 50	
T 136	**Bullone** fiss. coperchietto per scatola	4
26165	**Coperchietto** superiore per scatola cambio	1
26164	**Guarnizione** per coperchietto superiore scatola cambio	1
	Dal N. HCI 00 al N. HED 19	
DN 20 CA 45/6 2200 D	**Dinamo** (Marelli)	1
26741	**Bobina** d'accensione	1
26747	**Bobina** d'intermittenza per lampeggiatori	1
	Dal N. HCI 00 al N. HEH 49	
26670	**Pedale** comando freni idraulici	1
26677/6	**Calotta** sul pistone pompa e per pistone alimentazione	3
26677/3	**Pistone** per pompa freni idraulici	1
26677/4	**Calotta** per pistone pompa	1
26677/1	**Corpo** pompa	1
25715/18	**Tappo** valvola aspiraz. per pompa freni	1
25715/14	**Complessivo** valvola d'aspirazione	1
25715/17	**Guarnizione** per complessivo valvola d'aspirazione	1
26677/13	**Anello** elastico arresto pistone aliment.	1
26677/12	**Disco** per molla alimentazione	1
26677/10	**Pistone** alimentazione	1
26677/11	**Molla** per alimentazione	1
25715/10	**Valvola** di mandata pompa compl.	1
26677	**Pompa** per freni idraulici	1

ARTE GRAFICA VALSECCHI
LECCO - VIA ROMA N. 28
2.200 COPIE - LUGLIO 1959

MOTO GUZZI

MOTOCARRO

ERCOLINO 192 cc

CATALOGO PEZZI DI RICAMBIO

SHELL X100 MOTOR OIL

IIIª EDIZIONE
Giugno 1961



MOTO GUZZI

SOCIETÀ PER AZIONI

STABILIMENTO E AMMINISTRAZIONE: Mandello del Lario (Como)
Via Emanuele V. Parodi, 27

Telefoni: Mandello Lario 71.112 (4 linee con ricerca automatica)
Lecco 22.691
Collegamento ponte-radio con Milano e Genova
Telegrammi: Motoguzzi - Mandello Lario

SEDE LEGALE: Milano - Via Durini N. 28

Telefoni: 705.784 - 705.785 - Telegrammi: Motoguzzi - Milano

FILIALE - CENTRO RICAMBI - OFFICINA RIPARAZIONI
Milano (640) - Via G. da Procida, 14
Telefoni: 341.421/341.296/381.997/384.033
Telegr.: Filialmotoguzzi - Milano

UFFICI: **Genova** - C.so Aurelio Saffi, 29
Telefoni: 55.242/55.243/55.244/55.245
Telegrammi: Paromar - Genova
Roma - Via Barberini, 86 - Telefono 484.758
Telegrammi: Motoguzzi - Roma
Napoli - Piazza Municipio, 84 - Telefono 310.581
Telegrammi: Motoguzzi - Napoli

Motocarro

ERCOLINO 192 cc

CATALOGO PEZZI DI RICAMBIO

III^A EDIZIONE
(Giugno 1961)

NORME PER LA RICHIESTA DEI PEZZI DI RICAMBIO

Nelle ordinazioni dei pezzi di ricambio si deve indicare chiaramente:

— Il numero della tavola nella quale si trova.
— Il numero di figura.
— Il simbolo { N.° di disegno. / N.° d'ordinazione.
— La sua denominazione.
— Il quantitativo dei pezzi.
— I numeri del motore e telaio del motocarro al quale il pezzo è destinato.
— Il nome e l'indirizzo del richiedente (chiaramente leggibile).
— Il mezzo di trasporto.

CONDIZIONI GENERALI DI VENDITA

1) PREZZI - Si intendono netti e per contanti per merce resa franco fabbrica o franco sede Concessionario, secondo le norme in vigore.

I prezzi indicati nei listini, nelle offerte e nei contratti, potranno essere variati in qualsiasi momento anche per ordini in corso e saranno quelli in vigore all'atto della consegna.

2) CONSEGNE - La Moto Guzzi non assume alcuna responsabilità in caso di ritardo di consegna, le cui epoche vengono indicate al compratore a puro titolo informativo.

La merce viaggia a rischio e pericolo del committente anche se spedita franco di porto.

3) GARANZIA - La Moto Guzzi garantisce i suoi prodotti di serie per sei mesi a partire dalla data della consegna al compratore.
Questa garanzia è limitata alla ripresa pura e semplice da parte della Moto Guzzi del pezzo eventualmente rotto per ben accertato difetto di materiale o di lavorazione, ed al suo ricambio gratuito, franco fabbrica, contro un pezzo nuovo: le spese di smontaggio e montaggio e il costo del materiale di consumo sono a carico del compratore.

La consegna del pezzo nuovo sarà fatta dalla Moto Guzzi al più presto possibile e l'eventuale ritardo nel rifornimento di esso non potrà essere invocato per richiedere un risarcimento di danni od un prolungamento del periodo di garanzia.

Sono escluse dalla garanzia le gomme e gli accessori o parti non costruite dalla Moto Guzzi.

La garanzia resta annullata per i prodotti eventualmente riparati, modificati o semplicemente smontati, anche solo in parte, fuori dalle officine della Moto Guzzi, o da quelle da essa autorizzate o per i prodotti che fossero stati utilizzati in gare, corse, ecc., e comunque non conformemente alle indicazioni date dalla Moto Guzzi, con particolare riguardo per il rispetto dei limiti di carico.

L'esame delle avarie e delle loro cause sarà sempre fatto dalle officine della Moto Guzzi; tutte le relative spese di trasporto (andata e ritorno), saranno a carico del compratore.
Sono a carico del compratore anche le eventuali spese di sopraluogo, qualora venisse chiesto dal compratore e accettato dalla Moto Guzzi.
La garanzia sui mototelai è concessa solo quando la carrozzeria sia stata costruita e montata secondo norme e disegni preventivamente approvati dalla Moto Guzzi.

Qualora la merce di proprietà del compratore si trovasse presso la Moto Guzzi, questa non risponde dei danni conseguenti ad eventi climaterici, furti, incendi ed altri casi imprevisti o di forza maggiore.
I dati di peso, velocità, consumo, rendimento ed altri che potranno essere forniti dalla Moto Guzzi, si intendono sempre come approssimativi, su di essi la Moto Guzzi non assume alcun impegno formale. Per i tipi da corsa, a causa dell'eccezionale potenza da essi sviluppata e dallo sforzo anormale cui si assoggettano tali macchine, la Moto Guzzi non assume garanzia.
La garanzia prestata non importa mai nel committente il diritto alla risoluzione del contratto o a risarcimento di danni.

4) RESPONSABILITA' - La Moto Guzzi declina ogni responsabilità per qualsiasi danno che potesse verificarsi a persona o cosa per l'uso, causa, o in dipendenza dei prodotti da essa forniti.

In ogni caso la responsabilità della Moto Guzzi, anche nell'eventualità di incidenti a persona o cosa, derivanti da difetto di costruzione e di materiali, è, per espressa convenzione, limitata strettamente alla sostituzione gratuita dei pezzi riconosciuti difettosi dalla Moto Guzzi con esclusione di qualsiasi altra forma di risarcimento. La Moto Guzzi non assume alcuna responsabilità verso il compratore in dipendenza di eventuale infrazione di brevetti, marchi, modelli, ecc. che venisse riscontrata sulle merci da essa fornite.

5) RISERVE - Le merci vendute dalla Moto Guzzi non possono essere adoperate per un servizio diverso da quello cui sono destinate: esse non possono partecipare ad alcuna corsa, concorsi, esposizioni od altra manifestazione sportiva senza l'espresso consenso scritto della Moto Guzzi.
Tutti i prodotti o parti di essi, non possono essere modificati tanto nei riguardi del loro funzionamento come nella loro speciale costruzione e nella loro linea e forma estetica.

6) MODIFICHE DI COSTRUZIONE - La Moto Guzzi si riserva il diritto di introdurre qualsiasi modifica ai suoi prodotti, senza alcun obbligo di notificarle al compratore; essa non è tenuta ad applicare ai prodotti già costruiti o in corso di costruzione e destinati al compratore, quelle modifiche che eventualmente fossero già state e che potessero venire studiate ed applicate successivamente alla ordinazione.

I pezzi originali portano incisi i marchi di fabbrica depositati a termine di legge

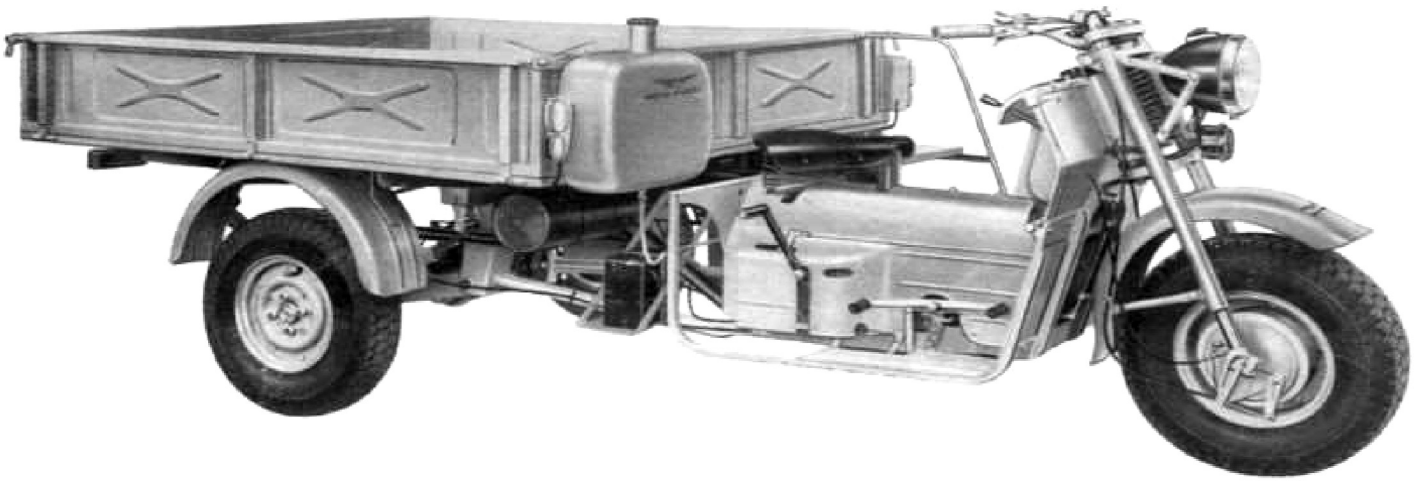

Fig. 1 - lato destro

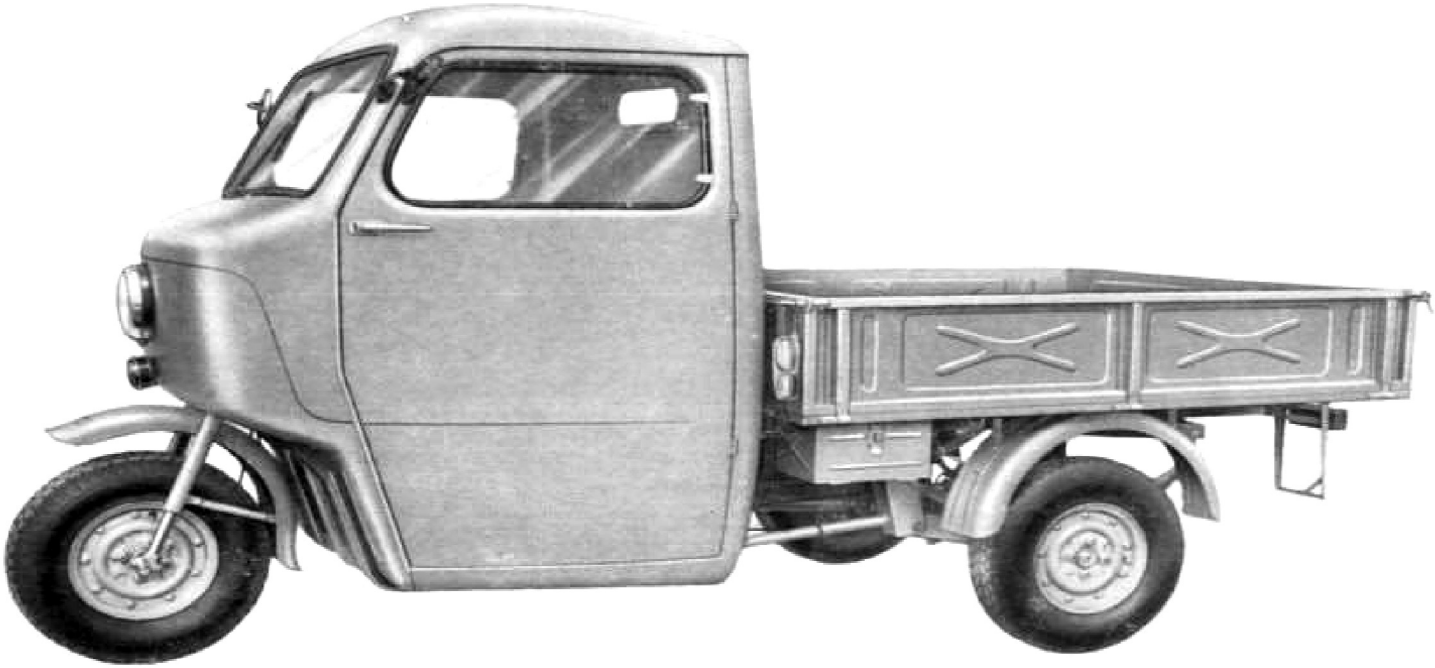

Fig. 2 - lato sinistro con cabina

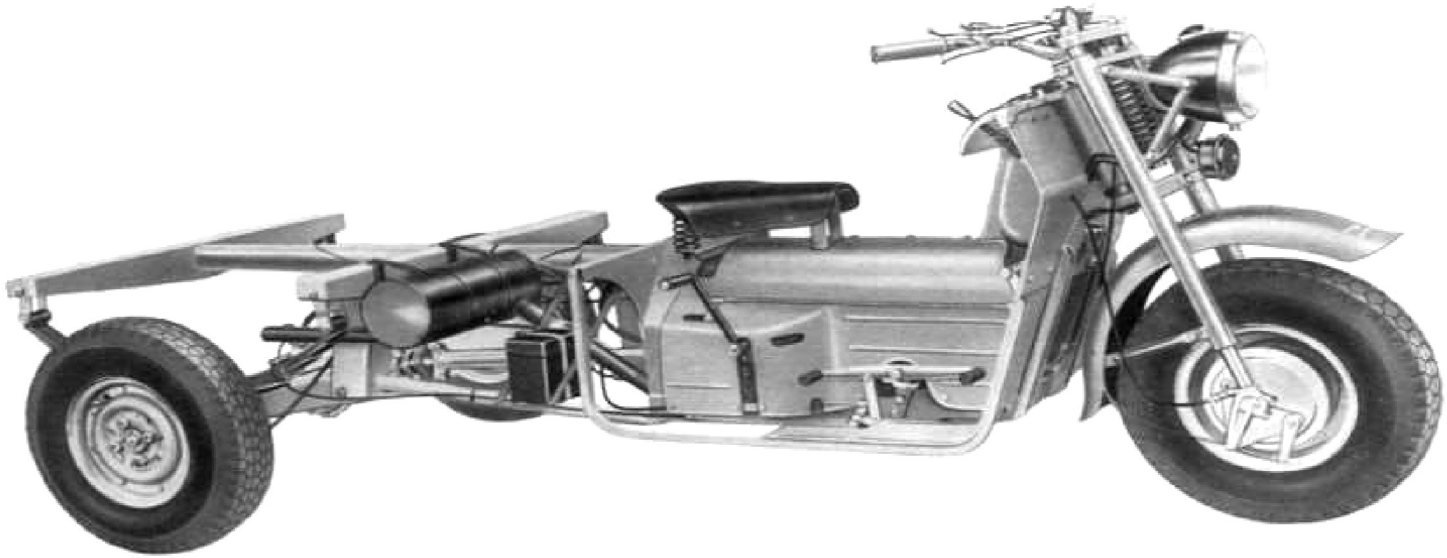

Fig. 3 - Mototelaio

MOTORE - CAMBIO

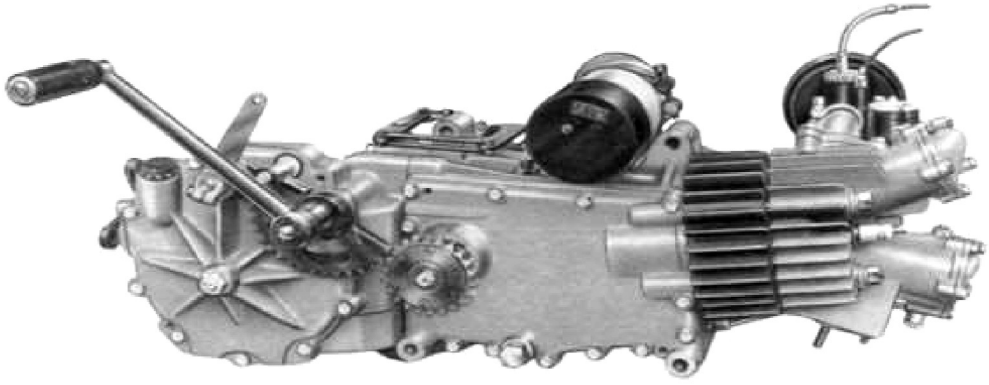

Fig. 4 - lato destro

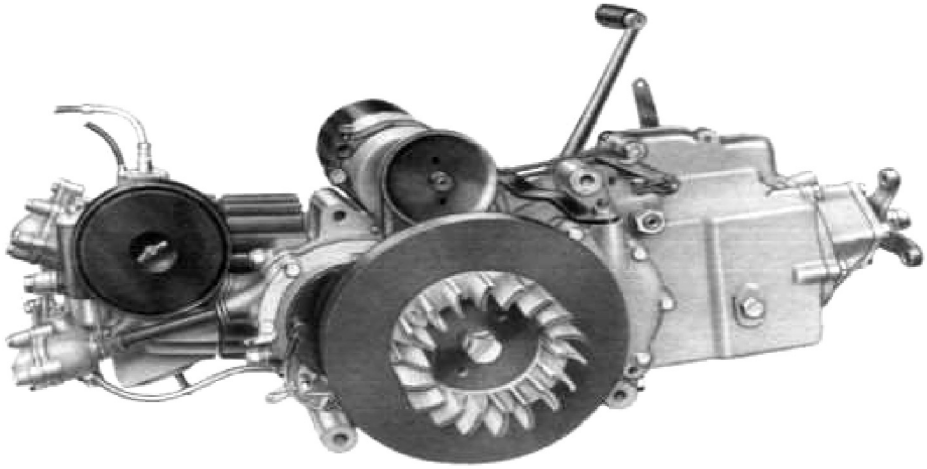

Fig. 5 - lato sinistro

CARATTERISTICHE TECNICHE

MOTORE: monocilindrico a 4 tempi, valvole in testa a bagno d'olio, testa in lega leggera.

ALESAGGIO: mm 65.

CORSA: mm 58.

CILINDRATA: 192 cc.

RAPPORTO DI COMPRESSIONE: 1 : 6,4.

POTENZA EFFETTIVA: CV 7 a 5200 giri.

CAMBIO: 4 velocità in avanti, retromarcia e riduttore.

COMANDO CAMBIO: con leva a mano e settore.

RAFFREDDAMENTO: ad aria libera e forzata mediante ventola sul volano motore.

LUBRIFICAZIONE: forzata.

CAPACITA' SERBATOIO OLIO: litri 3,7 circa.

CAPACITA' SERBATOIO BENZINA: litri 12 circa di cui riserva lt 1,5 ca.

ACCENSIONE: con bobina - spinterogeno.

TRASMISSIONE: ad albero tubolare munito di giunti flessibili.

TELAIO: costituito da un tubo centrale portante ed elementi in lamiera stampata.

SOSPENSIONI: anteriore con forcella telescopica con molla centrale agente in compressione; posteriore con molle a balestra.

RUOTE: a dischi. Dimensioni cerchi 3.00 D - 10 scomponibile.

GOMME: anteriore e posteriore 5.00 - 10 T.

FRENI: ad espansione; anteriore meccanico comandato con leva a mano posta a destra sul manubrio; posteriori idraulici comandati con leva a pedale posta a sinistra; di stazionamento agente sulle ganasce posteriori comandato con leva a mano posta sul lato sinistro del veicolo.

PASSO: m 1,85.

CARREGGIATA: m 1,10.

VELOCITA' MASSIMA: Km 60 all'ora circa.

PORTATA REALE NETTA: Kg 560 circa.

CASSONE: dimensioni m 1,50 x 1,48 x 0,27.

CONTACHILOMETRI: incorporato sul cruscotto.

Nella descrizione, dove è scritto DESTRA o SINISTRA si deve intendere alla destra o alla sinistra di chi si trova in sella.

INDICE DELLE TAVOLE

Complessi	Sottocomplessi	Gruppi	Sottogruppi	Tavole
MOTOTELAIO	MOTORE	Organi principali	Cilindro - Testa - Coperchi - Valvole	1
			Basamento e coperchi	2
			Albero motore - Biella - Pistone - Volano - Ventola	3
			Distribuzione	4
		Alimentazione e scarico	Serbatoio benzina - Carburatore - Tubo scarico - Silenziatore - Sella	5
		Lubrificazione	Tubazioni - Pompa olio - Valvola automatica	6
	TRASMISSIONE	Innesto e avv.	Innesto e comando frizione - Avviamento motore	7
		Cambio	Scatola e coperchi del cambio	8
			Ingranaggi - Alberi del cambio - Comando cambio	9
		Trasmissione	Albero di trasmissione con giunti	10
		Ponte e differenziale	Ponte e scatola ruotismi del differenziale	11
			Semiassi e ruotismi del differenziale - Riduttore con comando	12
	TELAIO RUOTE FRENI	Telaio e sospensione posteriore	Telaio - Parafango anteriore - Cruscotto - Contachilometri - Pedane laterali	13
			Sospensione elastica posteriore	14
		Sospens. ant. e sterzo	Forcella anteriore - Sospensione elastica anteriore - Sterzo	15
			Manubrio e leve di comando	16
		Ruote	Ruota - Mozzo - Freno anteriore e comando	17
			Ruote - Mozzi - Freno di stazionamento e comando	18
			Freni idraulici posteriori e comando	19
	IMPIANTO ELETTRICO (6 V)	Accensione Generatore illuminazione ed accessori	Bobina - Dinamo - Batteria - Faro - Tromba elettrica - Complessivo gruppi cavi - Comando ruttore - Fanalini	20
	IMPIANTO ELETTRICO (12 V)	Avviamento elettrico	Dinamotore - Batteria - Bobine - Tromba - Regolatore - Lampade - Cruscotto - Chiocciola per ventilatore - Volano	21
MOTOCARRO	CARROZZERIA	Cassone ed accessori	Cassone - Seggiolino per 2° pass. - Cassetta porta utensili - Parafango post.	22
		Cabina	Cabina - Portiere - Serbatoio - Sedile con secondo passeggero	23
		Accessori per cabina	Vetri - Maniglie - Guaine - Chiavistelli - Tergicristallo - Specchio	24
DOTAZIONE	ATTREZZI	Comuni	Dotazione individuale	25

INDICE NUMERICO

SIMBOLO N. disegno	SIMBOLO N. d'ord	N. di Tav.	N. di Fig.
		6	28
		7	54
		13	16
DN 6	92602206	17	16
		18	18
		20	85
		21	31
		23	17
RE 6	95120065	13	50
		21	30
		5	25
		9	21
		11	28
		13	22
DN 7	92700073	14	11
		17	24
		18	29
		19	67
		22	32
RE 7	95120075	13	23
		22	33
DK 8	92751081	2	20
		5	13
		7	45
		11	34
		12	50
		13	19
DN 8	92701087	18	39
		19	39
		20	38
		21	15
		22	20
		2	21
		11	35
		13	20
RE 8	95120085	18	40
		19	40
		20	39
		21	17
		22	44
		2	16
RE 9	95120095	17	46
		18	59

SIMBOLO N. disegno	SIMBOLO N. d'ord	N. di Tav.	N. di Fig.
		21	12
RE 10	95120105	22	27
		23	24
T 011 bis	98110075	2	59
M 26	91741550	12	11bis
M 44	32032400	4	23
M 45	91110606	4	22
		8	35
T 58	98108023	13	21
		21	14
		1	30
M 61 bis	92700071	14	10
		12	49
T 64 bis	95100247	13	52
		22	21
M 70	95790127	12	62
M 70 bis	92700072	12	63
		15	50
		2	52
		8	16
		9	26
		11	23
T 71 bis	92602210	15	34
		18	24
		21	18
		22	26
		23	23
T 85	95780265	9	16
T 87 bis	95500120	1	21
		7	48
M 107 bis	92700077	5	53
M 108	94321046	7	30
TA 110	98107013	13	24
		15	51
M 121 bis	90714142	6	44
		5	14
T 129	98108015	13	17
		21	32
		5	54
T 129 bis	98108017	13	51
		21	16

SIMBOLO N. disegno	SIMBOLO N. d'ord	N. di Tav.	N. di Fig.
		13	14
T 134	98106009	20	23
		21	56
T 136	98024312	13	15
		20	75
		6	29
M 136 bis	95100137	17	17
T 137 bis	98108013	5	16
		22	43
		1	16
M 140	98106017	9	24
		13	30
		23	19
		2	22
M 145 ter	95101231	7	46
		21	54
		9	14
M 160 bis	95500222	19	16
M 172	99105082	20	43
		12	52
TA 175 H	95500012	20	61
TA 180 ter	90714113	6	19
TA 182	95990060	6	18
M 192	95950241	2	24
		2	25
M 192 A	90714101	8	43
		11	43
M 192 bis	95920080	6	17
T 193 N	95716517	5	34
		2	56
T 209 B	95100311	8	17
		15	35
T 220	92295706	15	40
M 224	92201230	11	37
T 234	95720122	5	35
		20	66
		7	61
T 235	95720130	12	61
		17	15
TA 236	93302106	16	19

SIMBOLO N. disegno	SIMBOLO N. d'ord	N. di Tav.	N. di Fig.
		11	14
T 0238	94020060	14	26
		15	47
T 298 ter	95101171	5	24
T 326 ter	95100259	5	15
T 2011	92701148	7	62
M 2035	95100173	17	25
M 2050	92201425	2	41
M 2062	26368600	12	11
M 2063	93702370	12	10
M 2069	90352017	3	16
T 2069 bis	90714180	6	27
		11	39
T 2070	26143500	6	26
T 2075 bis	92700125	15	20
T 2128 ter	94322180	14	13
		15	31
M 2174	95716261	20	21
M 2175	95716163	20	18
M 2191	92700095	2	15
T 2202	92701094	17	45
		18	58
T 2204	98108032	11	33bis
T 2207	91180808	18	40bis
T 2213	95100307	19	11
M 2314	25034000	1	31
M 2315 ter	90714124	12	38
M 2353	91702355	3	25
T 2625 bis	98108029	19	41
T 2679 bis	95500020	12	45
T 2710	26254000	9	10
T 5087	95101123	13	31
T 5146	95100177	11	30
T 5858 bis	98107014	22	34
M 8018 ter	95101430	15	21
T 8053 ter	98107020	5	23
M 8068	25051600	4	20
T 8090	98345012	5	48
T 8091	92700055	5	49
		13	35
		20	35

INDICE NUMERICO

SIMBOLO		N. di Tav.	N. di Fig
N. disegno	N. d'ord.		
M 8133 D	91910612	7	70
M 08139 bis	98365011	20	32
M 8157	95740171	9	20
M 8278	95100693	19	13
T 8516	95129110	9	15
T 8521	99105080	5	29
T 8521 bis	95716260	5	26
T 8521 ter	95716162	5	56
T 8550 bis	92701065	16	14
M 9070	25150500	6	38
M 9071	94321045	6	35
M 9072	95100002	6	48
M 9072 bis	95500007	6	47
T 9184 bis	95500234	3	10
		9	32
T 9263	92249219	11	56
T 9362	95716122	12	58
		17	11
T 9602	25902000	25	12
T 9604 bis	25908400	25	14
T 9613/1	25900500	25	15
10039 ter	98110022	22	28
		23	25
11046	95100513	7	63
11172	92700173	12	27
11177	92701171	12	26
11524	98106025	11	44
11540	95985718	6	21
12183	98110057	2	57
12214	98110030	21	11
12331 bis	98108086	22	22
T 13081 bis	98108033	11	52
		13	33
T 13149	95101167	7	66
M 14058	95100565	9	49
23521	24603025	16	11
24119	2408110C	8	10bis
24417	24500500	15	49
24417 bis	24500700	15	48
24425	90713260	15	45
24454/1	93301152	13	26
24625 bis	91551081	13	47
25066	92701181	7	32
25137	25104000	5	11
25140	90716470	5	12
25275	98106021	2	29
25303	92701083	5	17
		19	19
25341 ter	95100415	9	13
		11	12
25576	25742200	20	78
25718	25670300	19	18
25719	95780280	19	17
25720	25662100	19	32
25721	25656100	19	33
25725/2	25657400	19	49
25726	25656800	19	46
25730	25656000	19	43
25732	25657000	19	47
25740/10	25650600	18	30
		19	68
25741	25655000	19	66
25741/1	25655100	19	65
25752/1	25651100	19	70
25753	92600208	19	71
25770/4	25686100	18	26
25770/5	25685700	18	38
25770/6	25685600	18	37
25770/8	25684600	18	35
25770/9	25688300	18	34
25770/10	25688700	18	33
25770/11	25686000	18	28
25770/12	95000210	18	25
25770/14	95500223	18	23
25771	25687900	18	20
25771/1	25688000	18	21
25771/2	25688200	18	22
25771/3	95020006	18	19
25774/4	25683000	18	44
25774/5	92700084	18	45
25967	25743700	21	57
25979	25704600	21	28
25980	25705501	21	29
25981	25706500	21	37
25982	25706900	21	34
25984	25707100	21	23
25984 bis	25707200	21	25
25985/28	25741501	21	48
26039	26020800	1	45
26040/40051	26000700	2	10
26045	26013100	2	40
26046	99110063	2	39
26050	26001300	2	11
26051	26001200	2	12
26052	92234220	2	46
26053	90402838	2	47
		8	27
26058/1	26000401	2	13
26059	26000600	2	14
26062	26008600	2	58
26065/1	26064201	3	21
26070/1	26067001	3	29
26071	26068000	3	28
26078	99105081	20	17
26080	26080200	7	37
26088	26090100	7	47
26089	26091600	7	52
26091	26091500	7	50
26094	95100831	7	36
26095	91182055	7	34
26097	91182029	7	33
26100	26264500	7	64
26101	26263200	8	18
26105/38217	26260201	7	68
26106	26261500	7	26
26108	26265700	7	69
26115	26200200	8	10
26116	26205000	8	28
26116/1	26205100	8	29
26117	92267214	8	30
26118	95100511	9	56
26119	90272026	8	10bis
26121	26200300	8	22
26122	92201420	8	26
26122/1	92201422	8	45
26123	95100125	8	25
26124	98106014	8	24
26125	26210500	9	37
26127/1	26211400	9	43
26128	26213600	9	62
26129	26214000	9	59
26131	91122016	9	60
26132/1	26214400	9	58
26133	26211300	9	4
26133/1	26214700	9	5
26134	26217200	9	6
26135	26216200	9	5
26136	95510408	9	5
26137	26216500	9	5
26139	91111518	9	5
26140	26230500	9	5
26141	26230800	9	5
26142	26230200	9	4
26142/4	91111320	9	4
26143	26232100	9	4
26144/1	26212601	9	4
26146	26213000	9	4
26148	26201100	8	4
26152/1	26205301	8	3
26153	90403040	8	3
26155	26328800	10	1
26156/1	26217900	9	3
		12	3
26157	26217800	9	3
26166	26080400	7	33
		9	3
26166/1	95100727	11	5
26166/2	95100715	9	3
26168	92731121	9	3
26171	26201400	8	1
26174	26203300	8	1
26175	91111636	8	1
26176	26201500	8	1
26177	90561522	8	1
26178	26234400	9	2
26182	26236800	9	2
26185	26258200	9	2
26186	26235100	9	3
26187	26235200	9	3
26188	94321080	9	2
26189	98511013	9	3
26190	98107028	8	2
26191	98110067	8	3
26192	98110036	8	4
26194	26256200	9	1
26195	26257800	9	2
26198	26256900	9	1

INDICE NUMERICO

SIMBOLO		N. di Tav.	N. di Fig.
N. disegno	N. d'ord.		
26200	99105123	9	19
26203	99105121	9	12
26205	26254100	9	11
26210	26459200	13	40
26256	26145100	6	25
26257	26145700	6	24
26259	26154300	6	22
26260	26154000	6	20
26262/1	26158200	6	14
26262/2	26155000	6	16
26263	95985509	6	15
26267	26142301	6	10
26269	95985480	6	49
26274	26108400	5	45
		6	50
26280	26120800	5	50
26283	26123000	5	55
26285	26123400	5	22
26339	91112314	10	17
26340	26320400	10	14
26341	98110037	10	12
26342	26328900	10	15
26343	98110055	10	16
		10	11
26344	92630110	14	21
		19	10
26353	96507040	11	29
26355	95512102	11	27
26359	95980118	11	38
26363	26359000	12	22
26364	26358500	12	23
26365	26358000	12	24
26366	26357000	12	25
26375	26352400	11	26
26376	92249423	11	53
26377	91182136	11	57
26378/1	26352700	11	54
26379	26352500	11	59
26380	90403055	11	55
26381	26352600	11	60
26382	26354900	12	31
26395	91111861	11	51
26396/1	26362000	11	17
26397/1	26362100	11	13
26398	90114182	11	18

SIMBOLO		N. di Tav.	N. di Fig.
N. disegno	N. d'ord.		
26400	92201428	11	22
26401	91182753	12	15
26402	93701270	12	13
26403	26368200	12	14
26405	98711030	11	19
26408	90706660	11	10
26409	92730120	11	11
26411	90403652	11	21
26412 D	26367501	12	12
26412 S	26367601	12	16
26413	26366001	11	20
26460	91111915	13	11
26493	26678500	13	37
26511	98347009	13	42
26512	26457501	13	39
26512/1	26457502	21	44
26518	98106015	13	49
26522	26761500	17	49
26542	26505500	15	44
26543	26505600	15	46
26547/26552 D	26522500	15	22
26548/26552 S	26522600	15	23
26552 D	26524800	15	25
26552 S	26524600		
26554	98108035	15	24
26559	26529000	15	17
26562	26527800	15	15
26563	93110180	15	15bis
26565	95102110	15	19
26566	26527000	15	18
26569	95100610	15	13
26570	92750100	15	12
26573	92701300	15	33
26574	26512800	15	27
26576	90114230	15	28
26577	26516400	15	29
26578	26516500	15	30
26579	26516100	15	32
26580	26516000	15	26
26584	26744200	20	40
26595	26600200	16	10
26597	26512500	15	38
26598	98110085	15	37
26599	26118000	16	16
26600	26117500	5	30

SIMBOLO		N. di Tav.	N. di Fig.
N. disegno	N. d'ord.		
26601	26117000	5	31
26602	26710900	20	58
26603	26093000	7	56
26604	26625400	17	10
26606	26609600	16	20
26612	26559000	14	25
26613	26558900	14	24
26614	26558800	14	23
26615	26558300	14	29
26619	26559300	14	14
26620	26559200	14	28
26621	26559100	14	27
26623/25	26556800	14	15
26624	26557000	14	16
26627	26557600	14	17
26628	26557700	14	18
26629	26556700	14	12
26631	98107161	14	19
26640	26612100	17	41
		18	12
26641	92249414	17	38
26643	95190280	17	37
26644	90713252	17	36
26645	95100853	17	35
26646	90352044	17	34
26647	26614300	17	22ter
26650	26625000	17	18
26661	98110035	17	42
		18	13
26664	26632001	18	11
26673/1	26678000	19	14
26674	26678200	19	15
26677/7	26660801	19	28
26677/8	26663100	19	23
26677/9	26663200	19	22
26677/14	26660400	19	34
26677/16	26660500	19	35
26677/17	26663800	19	21
26678	26660201	19	38
26678/1	26660301	19	37
26678/2	26662901	19	25
26678/3	26663001	19	24
26678/4	26662800	19	26
26678/5	26662700	19	27

SIMBOLO		N. di Tav.	N. di Fig.
N. disegno	N. d'ord.		
26678/6	26662500	19	29
26678/7	26662200	19	31
26678/8	26662300	19	30
26678/9	26661500	19	36
26680	26670200	19	20
26683	26657501	19	50
26684	26657100	19	48
26689 D	26635000	19	51
26689 S	26635100		
26689/2 D	26635200	18	14
26689/2 S	26635600		
26692/1	26653200	19	57
26692/2	26653300	19	58
26692/3	26653400	19	64
26692/4	26653800	19	63
26692/5	26653500	19	62
26692/6	26653900	19	61
26692/7	26653600	19	60
26692/8	26653700	19	59
26693	26650200	19	72
26693/1	26650500	19	74
26693/2	26650300	19	75
26693/3	26650400	19	73
26694	26637200	19	52
26694/1	26637000	19	53
26694/5	26638300	19	76
26694/6	26638000	19	54
26694/7	26651000	19	69
26695	26638200	19	56
26695/1	26638100	19	55
26696/1 D	26680200	18	47
26696/1 S	26680400		
26696/4	26680500	18	53
26696/5	95400212	18	52
26697	26681100	18	50
26697/1	95020004	18	49
26697/2	98304007	18	48
26698	26680700	18	56
26698/1	26681600	18	57
26698/2	26681700	18	55
26698/3	26680800	18	54
26701	26656500	19	45
26702	26656200	19	44
26706	26687000	18	16

INDICE NUMERICO

SIMBOLO		N. di Tav	N. di Fig.
N. disegno	N. d'ord.		
26707	26684400	18	17
26708	26685200	18	36
26709	26688900	18	42
26710	26687300	18	27
26710/1	26687600	18	31
26710/2	98107038	18	32
26711/1	26682700	18	51
26720/1	98108026	18	15
26726	93302225	19	42
		20	70
26730	26588100	22	25
26732	26476000	22	11
26736	97030430	22	31
26737	97030435	22	30
26739	97030225	22	35
26742	26717300	20	26
26745	26705000	20	42
26746	98106006	22	38
26747/28	26741504	20	37
26754	26914500	25	10
26755	26905800	25	21
26756	26901800	25	13
26757	26900400	25	16
26763	97020330	22	40
26768	97010460	22	36
26795	26585000	22	12
26795/2	26587001	22	18
26795/5	26587000	22	19
26797	97010455	22	23
26797 bis	95100255	22	24
26801/1/35225	26350302	11	41
26802/35225	26350401	11	36
26803	98107048	11	31
26804	98107052	11	32
26805	26351800	11	45
26806	92249517	11	46
26807	26350500	11	48
26808	98105015	11	47
26809	26350600	11	50
26810	98105021	11	49
26811	26354201	12	21
26813	26357200	12	18
26814	26340200	12	19
26815/1	26340301	12	20

SIMBOLO		N. di Tav.	N. di Fig.
N. disegno	N. d'ord.		
26816	98108044	12	17
26817	95100245	12	17bis
26818	26340900	12	29
26819/26820	26354601	12	30
26821/1	26340401	12	33
26822	95100645	12	28
26825	26341500	12	36
26826	26341400	12	34
26827	26341300	12	35
26828	26344400	12	60
26829	26341600	12	37
26830	94321068	12	39
26831	92295951	12	40
26835	26363501	11	15
26836	26363601	11	16
26838	26555500	14	20
26842	26347100	12	43
26844	99105151	12	41
26845	95129200	12	42
26847	26346000	12	51
26850	99105122	12	48
26851	26346700	12	47
26852	95780270	12	46
26853	95740242	12	64
26854	95780240	12	53
26855 bis	26343001	12	53bis
26855/1/31684	26343100	12	54
26855/3	26343201	12	55
26856 bis	26343701	12	55bis
26856/1/31684	26343900	12	56
26856/3	26344000	12	57
26857	26205400	8	46
26858/1	26200802	8	39
26859/1	91182542	9	40
26862	26326301	10	10
26864/26865	26080300	7	35
26871/26547	26490200	15	10
26871	26490300	15	11
26878	26529100	15	36
26880	94321061	15	14
26881	26502100	15	53
26881/1	26502000	15	52
26883	26434300	13	18
26886/1	26613001	17	40
26889/2	26614103	17	39

SIMBOLO		N. di Tav	N. di Fig.
N. disegno	N. d'ord.		
26890	26620201	17	22
26892	90565262	17	48
26894/1	26742901	11	33
26896	91181506	17	33
26897	94030060	17	22bis
26898	26610400	17	44
		18	10
26899	98109018	17	47
		18	60
26903	26569200	22	16
26905	26437000	22	15
26906	26481500	13	45
26907	26480501	13	41
26915	26400201	13	10
26943/1	26425003	13	38
26945	26069001	13	35
26947	26677001	19	12
26949	26453201	13	12
26951	26576201	13	28
26952/1	26576301	13	29
26953	98110209	2	55
26954	98110215	2	53
26955	26347000	13	34
26956	26446000	13	13bis
26957	26456002	13	13
26963	26113201	5	27
26964	26100201	5	10
26965	26108401	5	21
26966	26105401	5	39
26967	9598549C	5	40
26968	26108500	5	46
26968/1	26108600	5	47
		21	26
26969/2	26113600	5	27bis
26973	97020335	22	41
26978	26462300	13	48
27010/1	26067002	21	46
27013	26702500	21	45
27014	26069002	21	47
27015	26069500	13	53
27018	26708100	21	13
27020	26701400	21	20
27024	26707400	21	24
27026	26706700	21	36

SIMBOLO		N. di Tav	N. di Fig.
N. disegno	N. d'ord.		
27030	26716501	21	42
27032	26716800	21	55
27033	26716502	21	42
27034	26743701	21	57
27050	26585302	22	10
27053	26585302	22	14
27054	26585201	22	13
27057	26475002	22	17
27058	26741200	22	45
27060	26465000	22	42
27062	26464002	22	39
27063	26465001	22	37
27065	26769801	24	25
27090	26682301	14	43
27075	26100203	23	28
27079	26460500	23	26
27083 D	26465401	23	21
27083 S	24465501	23	22
27084	99105143	23	16
27085	95125145	23	34
27160 D	26742602	20	84
27160 S	26742702		
27165	26746501	20	88
27166	99302220	20	89
27170	26740900	20	81
27171	26741000	20	80
T 30441	92701161	13	44
T 30442	25482100	13	43
T 30759 bis	91800307	8	19
31359	32251000	12	44
31377	95100139	20	71
		23	18
31573	95190095	6	39
31684	95715224	12	65
T 35095	25622200	17	29
T 35225	96510039	11	25
T 35226	95100333	11	24
		14	22
T 35232	95980210	8	42
		11	42
T 35769	98108027	21	58
T 35946	99302320	15	16

INDICE NUMERICO

SIMBOLO		N. di Tav	N. di Fig
N. disegno	N. d'ord.		
36016	95512071	8	23
		11	40
36018 bis	36142900	8	32
36018 A	36142300	8	31
36022	98305014	3	27
		12	59
		20	45
36022 bis	95100055	21	19
36022 ter	98305017	20	73
		21	39
36070 A	95100130	13	32
		20	36
36202	95715113	5	36
36465	36905000	25	17
38002 bis	38035500	1	46
38007	90713065	1	38
38008	38037000	1	37
38009	38037100	1	40
38010/1	94321225	1	35
38011/1	94321032	1	36
38012	38038000	1	34
38013	38038100	1	33
38015 A	38030200	1	27
38015 S	38030400		
38017	38030800	1	32
38018	38031800	1	23
38019	38031400	1	25
38020	38033000	1	24
38021	95100161	1	26
38022	92701073	1	22
38023	38023500	1	18
38024	94322215	1	28
38024 bis	90118122	1	29
38026	98106028	1	17
		2	28
38028	38023700	1	19
38029	38023800	1	20
38033	90714082	1	14
		6	13
38034	95990035	1	13
		6	12

SIMBOLO		N. di Tav	N. di Fig
N. disegno	N. d'ord.		
38038	96507041	1	49
38043	38050200	4	19
38045	38052200	4	21
38070	38153000	2	32
38072	38153100	2	33
38076	96508068	2	23
38081	98106043	2	26
38082	98106034	2	27
38083	91181017	2	54
38086	92234325	2	43
38087	90561623	2	45
38105	91111520	3	14
38106	38063000	3	12
38107	95510304	3	22
38108	38065400	3	11
38117	38070500	3	24
38118	95100835	3	31
38121	95100889	3	34
38122	95125300	3	33
38123	95100917	3	32
38126	38054500	4	28
38127	98387010	4	25
38128	38054700	4	26
38129	38016400	2	38
38130	98306013	2	37
38131	90713161	4	27
38133/1	95100051	20	55
38134/1	98305010	20	54
		21	40
38138/1	95190130	4	11
38138/2	38047400	4	12
38138/3	95100455	4	14
38138/4	94321200	4	13
38139	90706120	4	10
38163	95990061	6	23
38164/1	98345008	13	27
38168	38142900	6	11
38182 A	98305038	6	33
38184	38150800	6	42
38184/1	38151300	6	46
38184/2	94321114	6	45
38184/3	38149300	6	43
38185	38152200	2	50
38186	90706078	2	51
38188 A	90714181	2	49

SIMBOLO		N. di Tav	N. di Fig
N. disegno	N. d'ord.		
38196/1	38082100	7	15
38199/5	38085600	7	43
38199/6	38085500	7	41
38199/7	92295868	7	42
38200 bis/1	38087600	7	44
38203	95780261	7	49
38206	98307010	7	51
38207	38092600	7	55
38208	38092700	7	53
38215	94020070	7	65
38215 B	91181272	7	76
38216	91111612	7	72
38217	38262100	7	75
38217/1	38262200	7	74
38217/2	98366013	7	73
38218/1	38265600	7	71
38223	90118161	7	67
38228	90271015	7	22
38232/1	92701160	7	10
38234/1	90271020	9	44
38255	38146300	6	32
38256	38148400	6	36
38258	38148500	6	37
38259	91701232	6	31
38260	38148800	6	40
38261	38148900	6	41
38262 bis	98305022	6	34
38264	38147700	6	30
38357	38263300	8	20
38387	98108016	13	36
38438	95100133	20	24
38470	38460500	5	19
38471 D	38461900	5	20
38471 S	38462100		
38472	99105104	5	18
38555	95510308	17	43
		18	40
38564	92700151	17	20
38565	95100575	17	21
38568	91111220	17	23
38569	38623200	17	26
38570	38622500	17	31
38570 bis	90713145	17	19
38578	95510324	17	32bis

SIMBOLO		N. di Tav	N. di Fig
N. disegno	N. d'ord.		
38607	92201225	8	40
38678	95100337	9	27
38728 D	38628000	16	12
38728 S	38093900		
38730	99105070	16	15
38731	38711900	16	18
38733 bis	99105100	16	17
38735	95790235	7	57
		17	12
38736	93760070	7	58
		17	13
38738	95790225	5	32
		20	67
38739	93760060	5	33
		20	68
38740 bis	95716645	16	13
38740 ter	95715225	7	59
		17	14
38742	95720230	7	60
38745	95716516	20	69
38746	95740215	20	60
38747	91181503	5	37
38748	95780225	20	62
38773	38710600	20	48
38792	91551053	22	29
38793	93301157	20	90
38804	38901900	24	11
38808	38905500	24	18
39035	90718650	1	11
39051 bis	95100183	2	35
39106	92701250	3	30
39110 B	38060410	3	18
39110 M	38060400		
39111	38060800	3	19
39112	38060900	3	20
39113	38061200	3	17
39124	38053201	4	24
39125	38053301	4	29
39165	38151701	2	48
39189	38085400	7	39
39190	38082900	7	21
39191	38082600	7	18

INDICE NUMERICO

SIMBOLO N. disegno	SIMBOLO N. d'ord.	N. di Tav	N. di Fig
39192/1	38081600	7	11
39193	90114700	7	12
39194/38116	38081000	7	14
39196	38082200	7	16
39197	38082300	7	17
39198	91115909	7	13
39199	38083400	7	20
39219	38266400	7	23
39220	38266800	7	27
39221	38266600	7	31
39223	38266900	7	25
39224	38237700	7	29
39225	38267100	7	28
39227	91800418	7	24
39232	91742423	7	40
39233	98366004	7	38
39500	38515200	15	43
39501	38515100	15	42
39502	38515000	15	41
39503/1	38514900	15	39
40001/2/40003	38022325	1	12
40001/2/42005	38022225	1	10
40002/1	38036201	1	44
40003 R	38036600	1	42
40004 R	38036700	1	43
40006	38036100	1	41
40009	38045001	4	16
40011	38045201	4	17
40020	38159300	1	15
40026	26115001	1	47
40028	98107017	1	48
40039	38020200	1	50
40042	38031801	4	18
40043	90714110	4	30
40051	38016100	2	36
40052	38016500	2	42
40053	95512072	2	31
40054	38091802	8	33
40055	95510425	8	34
40056	98107018	2	34
40075	96509148	2	18
40076	96509156	2	19
40077	95100281	2	17
40088/1	38017700	2	30
40089	90402240	2	44

SIMBOLO N. disegno	SIMBOLO N. d'ord.	N. di Tav	N. di Fig
40102	98511106	3	23
40103/1	38061510	3	13
40107	92296729	3	15
40110	92701147	3	26
40122	38046000	4	15
40148	90714123	5	38
40152/5	38120200	5	52
40153	90718355	5	51
40191	94321096	7	19
40430	26620500	17	27
40432	26622000	17	28
40433	26622400	17	32
40435	26622100	17	30
		13	46
40471	91551163	21	21
		24	26
40480	25732100	17	28
40482	38700700	20	19
40484	38700500	20	20
40484 bis	38700900	20	16
40486	38701400	20	12
40487	38702500	20	22
40490	38709400	20	63
40492	26715800	20	49
40494	38708700	20	47
40495	98304010	20	46
40523/1	38710300	20	64
40523/2	38710500	20	65
40525	95715112	20	59
40530	38717400	20	27
40532	38716500	20	25
40540	38703800	20	72
41093	92700050	20	74
		21	41
42002	38036225	1	43bis
42005	38036025	1	39
55040	98024425	18	41
55681	55743700	20	41
Libretto Istruzioni		25	20

Carburatore

SIMBOLO N. disegno	SIMBOLO N. d'ord.	N. di Tav	N. di Fig
MA19B51/3562	26112600	5	28
1486	36935700	25	19
2127	38109100	5	41
2139	38109300	5	44
2140	38109200	5	42
3569	26934600	5	43

Freno di stazionamento

SIMBOLO N. disegno	SIMBOLO N. d'ord.	N. di Tav	N. di Fig
Coprifilo per guaina	26682800	18	46

Impianto elettrico (6 V)

SIMBOLO N. disegno	SIMBOLO N. d'ord.	N. di Tav	N. di Fig
CE 4 L	38708600	20	57
6 V 1,5 W	93450311	20	31
6 V 3 W	93450312	20	87
6 V 3/15 W	93450212	20	83
6 V 10 W	93450314	20	86
6 V 15 W	93450115	20	82
6 V 25/25 W	93450216	20	30
12 V 3 W	93450322	20	79
S 20/121	26709000	20	51
S 20/122	26709200	20	53
S 20/123	26709100	20	52
MVA 22/500-3	26709300	20	56
DN 36 C 60/6/2100 D	26700201	20	14
S 302/30 A	38708500	20	50
90071-41	38701200	20	13
95055-25	38702100	20	10
95115-4	38702300	20	11

SIMBOLO N. disegno	SIMBOLO N. d'ord.	N. di Tav.	N. di Fig.
Faro	26740500	20	33
Commutatore	11746001	20	34
Candela	32717000	20	28
Bullone fiss. faro	32740700	20	29
Fusibili		20	76
		20	77
Batteria	38704500	20	44
Gruppo cavi e guaine		20	91

Impianto per avviamento elettrico (12 V)

SIMBOLO N. disegno	SIMBOLO N. d'ord.	N. di Tav	N. di Fig
12 V 3 W	93450422	21	50
12 V 3/15 W	93450222	21	52
12 V 15 W	93450124	21	51
12 V 35/35 W	93450228	21	49
12 V 10 W	93450324	21	53
Batteria	25704500	21	27
Regolatore	26703300	21	38
Dinamotore	26708001	21	10
Pulsante	27735000	21	43
Faro	26740501	21	59
Gruppo cavi e guaine		21	60

Cabina

SIMBOLO N. disegno	SIMBOLO N. d'ord.	N. di Tav.	N. di Fig.
Cabina	26590100	23	10
Portiera destra	26595000	23	11
Portiera sinistra	26595100	23	12
Guaina portiere	26595800	24	14
Maniglia	26596000	24	22
Chiavistello	26596400	24	23
Piastra	26597600	23	13
Listello gomma	26597800	23	14
Vetro ant.	26598000	24	10
Vetro post.	26598200	24	11
Vetro port. des.	26598301	24	15
Vetro port. sin.	26598400	24	16
Guaina vetro	26598600	24	18
Chiavistello	26598700	24	21
Forcellino	26598901	24	20
Guaina per vetro post.	26599200	24	12
Guaina per vetro ant.	26599400	24	13
Guaina vetro	26599600	24	17
Guina faro	26599800	24	19
Tergicristallo	26755000	24	24

Dadi

SIMBOLO N. disegno	SIMBOLO N. d'ord.	⌀ e passo
D N 6	92602206	6 MA
D N 7	92700073	7 MA
D N 8	92701087	8 MA
D K 8	92751081	8 MA
M 61 bis	92700071	7 MA
M 70 bis	92700072	7 MA
T 71 bis	92602210	10 MA
M 107 bis	92700077	7 MA
T 2011	92701148	14 MB
T 2075 bis	92700125	12 P. 1,25 M
M 2191	92700095	9 MB
T 2202	92701094	9 MA
T 8091	92700055	5 MA
T 8550 bis	92701065	6 MB
11172	92700173	17 P. 1 MA
11177	92701171	17 P. 1 M
25066	92701181	18 MB
25303	92701083	8 MA
26573	92701300	30 P. 1 M
T 30441	92701161	16 MB
38022	92701073	7 MA
38232/1	92701161	16,5 P. 1,25 M
38564	92700151	15 P. 1,25 M
40110	92701147	14 P. 1,25 M
41093	92700050	5 MA

Bulloni

SIMBOLO N. disegno	SIMBOLO N. d'ord.	⌀ Passo e misura sotto testa
T 011 bis	98110075	10 MA x 75
T 58	98108023	8 MA x 22
TA 110	98107013	7 MA x 13
T 129	98108015	8 MA x 15
T 129 bis	98108017	8 MA x 17,5
T 134	98106009	6 MA x 9
T 136	98024312	6 MA x 13
T 137 bis	98108013	8 MA x 71
M 140	98106017	6 MA x 17
T 2204	98108032	8 MA x 27
T 2625 bis	98108029	8 MA x 25
T 5858 bis	98107014	7 MA x 15

segue Bulloni

SIMBOLO N. disegno	SIMBOLO N. d'ord.	⌀ Passo e misura sotto testa
T 8053 ter	98101430	7 MA x 19
10039 ter	98110022	10 MA x 22
11524	98106025	6 MA x 25
12183	98110057	10 MA x 57
12214	98110030	10 MA x 30,5
12331 bis	98108086	8 MA x 34
T 13081 bis	98108033	8 MA x 30
25275	98106021	6 MA x 21
26124	98106014	6 MA x 14
26190	98107028	7 MA x 23
26191	98110067	10 MA x 67
26192	98110036	10 MA x 35
26200	99105123	10 MB x 102,5
26203	99105121	8 MA x 45,5
26341	98110037	10 MA x 35
26343	98110055	10 MA x 55
26359	95980118	18 P. 1,5 M x 12
26554	98108035	8 P. 1 M x 30
26598	98110085	10 MA x 85
26631	98107161	7 MA x 161
26661	98110035	10 MA x 35
26720/1	98108026	8 MA x 22
26803	98107048	7 MA x 48
26804	98107052	7 MA x 51
26808	98105015	5 MA x 15
26810	98105021	5 MA x 21
26816	98008044	8 MA x 39
26899	98109018	9 MA x 17
26953	98110209	10 MA x 209
26954	98110215	10 MA x 215
T 35769	98108027	8 MA x 27
38026	98106028	6 MA x 28
38081	98106043	6 MA x 42
38082	98106034	6 MA x 34
38208	38092700	6 MA x 11
38387	98108016	8 MA x 16,5
40028	98107017	7 MA x 17
40056	98107018	7 MA x 19
55040	98024425	8 MA x 25

TABELLE

Viti a testa cilindrica

SIMBOLO N. disegno	SIMBOLO N. d'ord.	⌀ Passo e misura sotto testa
26405	98711030	11 P. 1,25 M x 30
36022	98305014	5 MA x 13
36022 ter	98305017	5 MA x 17
38130	98306013	6 MA x 12
38134/1	98305010	5 MA x 10
38182 A	98305038	5 MA x 38,5
38206	98307010	7 MA x 10
38262 bis	98305022	5 MA x 22
40495	98304010	4 MA x 9

Viti a testa tonda

SIMBOLO N. disegno	SIMBOLO N. d'ord.	⌀ Passo e misura sotto testa
T 8090	98345012	5 MA x 12
26511	98347009	7 P. 1 M x 9
38164/1	98345008	5 MA x 8,5

Viti a testa svasata

SIMBOLO N. disegno	SIMBOLO N. d'ord.	⌀ Passo e misura sotto testa
M 08139 bis	98365011	5 P. 0,85 M x 10,5
26046	99110063	6 MA x 28
38127	98387010	7 MA x 10,3
38217/2	98366013	6 MA x 11
39233	98366004	5,9 P. 1 M x 4,5

Prigionieri

SIMBOLO N. disegno	SIMBOLO N. d'ord.	⌀ Passo e lunghezza totale
26353	96507040	7 MA x 37
T 35225	96510039	10 MA x 39,5
38038	96507041	7 MA x 37
38076	96508068	8 MA x 68
40075	96509148	9 MA x 148
40076	96509156	9 MA x 156

Rosette

SIMBOLO N. disegno	SIMBOLO N. d'ord.	Diametri e spessore
R E 6	95120065	6,5 x 11 x 2
R E 7	95120075	7,5 x 11,5 x 2
R E 8	95120085	8,5 x 13,5 x 2,5
R E 9	95120095	9,5 x 14,5 x 2,5
R E 10	95120105	10,5 x 15,5 x 2,5
T 64 bis	95100247	8,5 x 19 x 2
M 136 bis	95100137	6,5 x 13 x 1,8
M 145 ter	95101231	8,25 x 17 x 1,5
T 209 B	95100311	10,25 x 19 x 2
T 298 ter	95101171	7,25 x 16 x 2
T 326 ter	95100259	8,75 x 17 x 1,5
M 2035	95100173	7,5 x 13 x 1
T 2213	95100307	10,1 x 20 x 2
T 5087	95101123	6,25 x 19 x 2
T 5146	95100177	7,5 x 13 x 1,5
M 8018 ter	95101413	12,5 x 22 x 1,5
M 8278	95100693	19,5 x 28,5 x 1
M 9072	95100002	2,5 x 6 x 0,5
11046	95100513	14,25 x 26 x 2
T 13149	95101167	7,1 x 24 x 2
M 14058	95100565	15,2 x 25 x 2
25341 ter	95100415	12,25 x 20 x 2
26094	95100831	25,2 x 32 x 1,5 ÷ 1,8
26118	95100511	14,1 x 25 x 1,7 ÷ 2,4
26123	95100125	6,25 x 19 x 3
26166/1	95100727	21,2 x 28 x 0,1
26166/2	95100715	20,2 x 28 x 1,5 ÷ 1,8
26569	95100610	16,2 x 65 x 5
26645	95100853	26 x 42 x 1
26797 bis	95100255	8,5 x 24 x 2
26817	95100245	8,5 x 17 x 2
26822	95100645	17,5 x 24 x 0,3 ÷ 0,5
26845	95129200	15,3 x 20 x 0,25
31377	95100139	6,5 x 17 x 1,5
T 35226	95100333	10,5 x 20 x 0,5 ÷ 0,8
36022 bis	95100055	5,25 x 9 x 1
36070 A	95100130	6,5 x 12,5 x 1
38123	95100917	30,2 x 40 x 2
38133/1	95100051	5,25 x 8 x 1
38438	95100133	6,5 x 12 x 0,5
38565	95100575	15,5 x 30 x 1,5
38678	95100337	10,5 x 24 x 2
39051 bis	95100183	7,5 x 20 x 0,5
40077	95100281	9,5 x 20 x 3

Rosette in fibra

SIMBOLO N. disegno	SIMBOLO N. d'ord.	Diametri e spessore
M 121 bis	90714142	14 x 20 x 1
TA 180 ter	90714113	11,2 x 19 x 1
M 192 A	90714101	10 x 17 x 1
T 2069 bis	90714180	18 x 26 x 1
M 2315 ter	90714124	12,2 x 20 x 1
38033	90714082	8,25 x 15 x 0,5
38188 A	90714181	18,1 x 26 x 2
40043	90714110	11 x 17 x 1,2
40148	90714123	12,2 x 18 x 0,3 ÷ 0,5

Copiglie

SIMBOLO N. disegno	SIMBOLO N. d'ord.	⌀ e lunghezza totale
T 87 bis	95500120	1,5 x 20
M 160 bis	95500222	2 x 22
TA 175 H	95500012	1 x 12
T 2679 bis	95500020	1 x 20
M 9072 bis	95500007	1 x 7
T 9184 bis	95500234	2 x 34

Seeger

SIMBOLO N. disegno	SIMBOLO N. d'ord.	tipo
38228	90271015	(15e)
38234/1	90271020	(20e) speciale

Rulli

SIMBOLO N. disegno	SIMBOLO N. d'ord	⌀ e misura totale
40107	92296729	⌀ 2,5 x 12,8 mm

TABELLE

Sfere

SIMBOLO		Misure in pollici
N. disegno	N. d'ord.	
T 220	92295706	1/4"
26831	92295951	9/32"
38199/7	92295868	11/32"

Cuscinetti

SIMBOLO		Misure e sigle (Riv)
N. disegno	N. d'ord.	
M 224	92201230	30 x 62 x 16 (Riv 3 A)
M 2050	92201425	25 x 62 x 17 (Riv 6 B)
T 9263	92249219	20 x 47 x 14,383 Riv 01/02/3912
26052	92234220	20 x 47 x 14 (Riv 1 DAPV)
26122	92201420	20 x 52 x 15 (Riv 5 B)
26122/1	92201422	22 x 56 x 16 (Riv 5 B 22)
26376	92249423	22,236 x 53,977 x 19,5 (Riv 01/02/3921)
26400	92201428	28 x 68 x 18 (Riv 6-28 B)
26641	92249414	15 x 42 x 13 (Riv 01/02/4911)
26806	92249517	17 x 47 x 19 (Riv 01/02/7503)
38086	92234325	25 x 25 x 18 (Riv 2 DAAPV)
38607	92201225	25 x 52 x15 (Riv 2 A)

Ingrassatori

SIMBOLO		Ø e passo
N. disegno	N. d'ord.	
T 0238	94020060	6 MA
26897	94030060	
38215	94020070	7 MA

Anelli di tenuta

SIMBOLO		Diametri e spessore
N. disegno	N. d'ord.	
26053	90402838	Angus 28 x 38 x 7 MIM 2838
26153	90403040	Angus 30 x 40 x 7 MIM 3040
26177	90561522	15,4 x 17 x 21,5 x 22,8
26380	90403055	30 x 55 x 10
26408	90706660	66 x 70 x 2
26411	90403652	36 x 52 x 7
26892	90565262	52 x 54 x 61,5 x 62,8
38087	90561623	16,7 x 17,2 x 22,8 x 23,5
38139	90706120	12 x 20 x 4
38186	90706078	7,8 x 11,8 x 2
40089	90402240	Angus 22 x 40 x 7 MIM 2240/7

Guarnizioni isolanti

SIMBOLO		Diametri e spessore
N. disegno	N. d'ord.	
39035	90718650	65 x 71,8 x 1,5
40153	90718355	35,5 x 41 x 2 ÷ 2,5

TAVOLE PEZZI DI RICAMBIO

Tavola 1

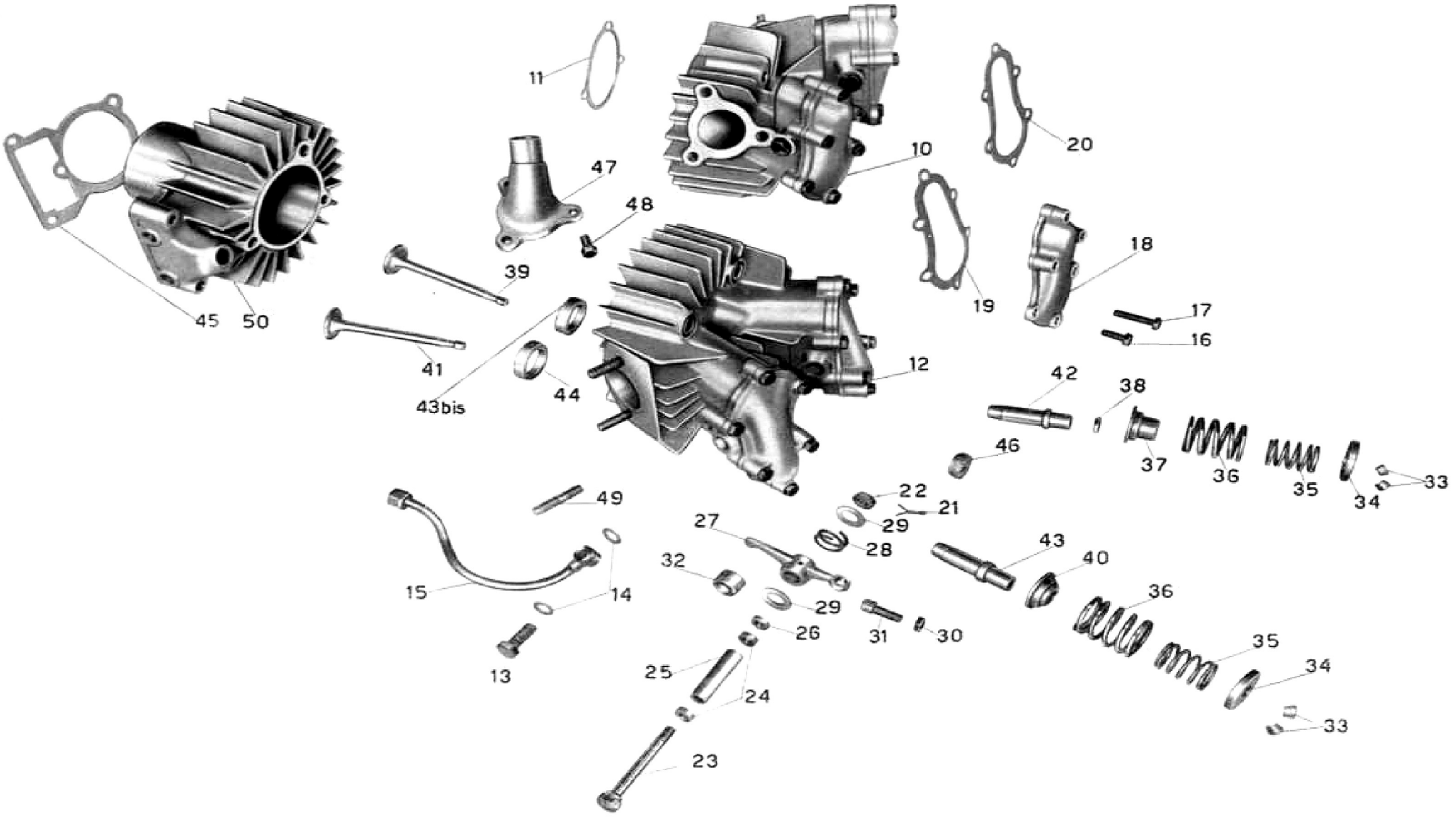

11
10
20
47
48
39
45
50
41
43bis
44
12
19
18
17
16
42
38
46
37
36
35
34
33
49
22
21
29
27
28
43
40
32
15
14
29
36
26
31
30
35
34
13
25
24
33
23

TAV. **1**

COMPLESSO : **Mototelaio** — GRUPPO : **Organi principali**

SOTTOCOMPLESSO: **Motore** — SOTTOGRUPPO: **Cilindro - Testa - Valvole**

N. Fig.	SIMBOLO N. disegno	SIMBOLO N. d'ordinaz.	DENOMINAZIONE	Quantità	Indicazioni supplettive
10	40001/2/42005	38022225	**Testa** del motore completa	1	
11	39035	90718650	**Guarnizione** fra testa e cilindro	1	
12	40001/2/40003	38022325	**Testa** del motore completa di ghiere, guida valvole, coper.	1	
13	38034	95990035	**Bullone** cavo per attacco tubazione ricupero olio dalla testa al basamento	1	
14	38033	90714082	**Guarnizione** per bullone cavo attacco tubazione	2	8,25 x 15 x 0,5
15	40020	38159300	**Tubazione** ricupero olio dalla testa al basamento	1	
16	M 140	98106017	**Bullone** corto per coperchi testa motore	6	6 MA x 17
17	38026	98106028	**Bullone** lungo per coperchi testa motore	6	6 MA x 28
18	38023	38023500	**Coperchio** sulla testa	2	
19	38028	38023700	**Guarnizione** per coperchio testa (lato aspirazione)	1	
20	38029	38023800	**Guarnizione** per coperchio testa (lato scarico)	1	
21	T 87 bis	95500120	**Copiglia** sui perni per spinotti bilancieri	2	1,5 x 20
22	38022	92701073	**Dado** sui perni per spinotti bilancieri	2	7 MA
23	38018	38031800	**Perno** per spinotti bilancieri	2	
24	38020	38033000	**Anello** per tenuta olio perni bilancieri	4	
25	38019	38031400	**Spinotti** per bilancieri	2	
26	38021	95100161	**Distanziatore** sui perni bilancieri	2	
27	38015 A	38030200	**Bilanciere** aspirazione completo di boccola	1	
	38015 S	38030400	**Bilanciere** scarico completo di boccola	1	
28	38024	94322215	**Molla** per bilancieri aspiraz. e scarico	2	
29	38024 bis	90118122	**Rosetta** per bilancieri aspiraz. e scarico	4	
30	M 61 bis	92700071	**Dado** per vite con nicchia sui bilancieri	2	7 MA
31	M 2314	25034000	**Vite** con nicchia sui bilancieri	2	
32	38017	38030800	**Boccola** per bilancieri aspiraz. e scarico	2	
33	38013	38038100	**Mezzi** collarini di tenuta piattelli superiori valvole	4	
34	38012	38038000	**Piattello** superiore per molle valvole	2	
35	38010/1	94321225	**Molla** interna per valvole	2	
36	38011/1	94321032	**Molla** esterna per valvole	2	
37	38008	38037000	**Piattello** inferiore per molle valvola aspirazione	1	
38	38007	90713065	**Guarnizione** tenuta olio sul piattello inf. valvola asp.	1	
39	42005	38036025	**Valvola** aspirazione	1	
40	38009	38037100	**Piattello** inferiore per molle valvole scarico	1	
41	40006	38036100	**Valvola** scarico	1	
42	40003/R	38036600	**Guida** valvola aspirazione	1	
43	40004/R	38036700	**Guida** valvola scarico	1	
43bis	42002	38036225	**Ghiera** per sede valvola aspirazione	1	
44	40002/1	38036201	**Ghiera** per sede valvola scarico	1	
45	26039	26020800	**Guarnizione** tra cilindro e basamento	1	
46	38002 bis	38035500	**Ghiera** per sede candela	1	
47	40026	26115001	**Pipa** aspirazione	1	
48	40028	98107017	**Bullone** fiss. pipa aspirazione alla testa	3	7 MA x 17
49	38038	96507041	**Prigioniero** sulla testa per attacco silenziatore	2	7 MA x 37
50	40039	38020200	**Cilindro** motore	1	

N.B. - Dal n. HBV 50 al n. HFF 99 dovendo sostituire la testa n. Disegno 40001/1/40003 n. di Ordinazione 38022300 si dovrà cambiare anche la pipa aspirazione montando la: n. Disegno 40026 n. d'Ordinazione 26115001.

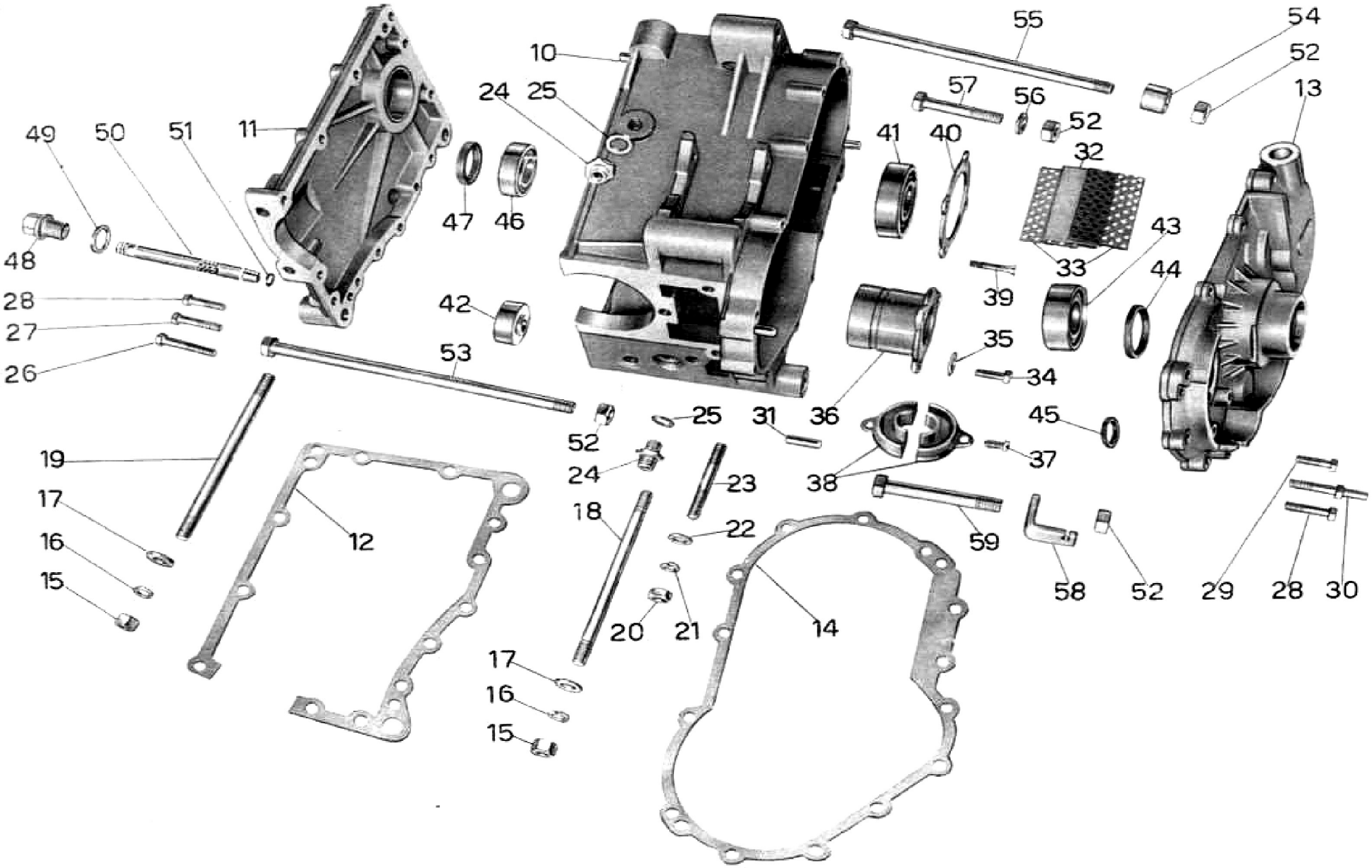
10
11
12
13
14
15
16
17
18
19
20
21
22
23
24
25
26
27
28
29
30
31
32
33
34
35
36
37
38
39
40
41
42
43
44
45
46
47
48
49
50
51
52
53
54
55
56
57
58
59

TAV. **2**

COMPLESSO : **Mototelaio** — GRUPPO : **Organi principali**

SOTTOCOMPLESSO : **Motore** — SOTTOGRUPPO : **Basamento e coperchi**

N. Fig.	SIMBOLO N. disegno	SIMBOLO N. d'ordinaz.	DENOMINAZIONE	Quantità	Indicazioni supplettive
10	26040/40051	26000700	**Basamento** motore completo di boccole e spine	1	
11	26050	26001300	**Coperchio** basamento lato avviamento	1	
12	26051	26001200	**Guarnizione** per coperchio basamento lato avviamento	1	
13	26058/1	26000401	**Coperchio** basamento lato volano	1	
14	26059	26000600	**Guarnizione** per coperchio basamento lato volano	1	
15	M 2191	92700095	**Dado** per tiranti fiss. cilindro e testa	3	9 MA
16	R E 9	95120095	**Rosetta** per tiranti fiss. cilindro e testa	3	9,5 x 14,5 x 2,5
17	40077	95100281	**Rosetta** per tiranti fiss. cilindro e testa	3	9,5 x 20 x 3
18	40075	96509148	**Tirante** sul basamento fiss. cilindro e testa	1	9 MA x 148
19	40076	96509156	**Tirante** sul coperchio lato avviamento fiss. cilindro e testa	2	9 MA x 156
20	D K 8	92751081	**Dado** coronato per prigionieri fiss. cilindro ..	2	8 MA
21	R E 8	95120085	**Rosetta** elastica per prigionieri fiss. cilindro	2	8,25 x 13,5 x 2,5
22	M 145 ter	95101231	**Rosetta** per prigionieri fiss. cilindro	2	8,25 x 17 x 1,5
23	38076	96508068	**Prigioniero** fiss. cilindro	2	8 MA x 68
24	M 192	95950241	**Raccordo** sul basamento per ricupero olio dalla testa al basamento e per sfiatatoio	2	
25	M 192 A	90714101	**Guarnizione** fibra per raccordi sul basamento	2	10 x 17 x 1
26	38081	98106043	**Bullone** lungo fiss. coperchio lato avv. al basamento	2	6 MA x 42
27	38082	98106034	**Bullone** lungo fiss. coperchio lato avv. al basamento	10	6 MA x 34
28	38026	98106028	**Bullone** corto fiss. coperchio lato avviamento e lato volano al basamento	12	6 MA x 28
29	25275	98106021	**Bullone** corto fiss. coperchio lato volano al basamento	2	6 MA x 21
30	40088/1	38017700	**Colonnetta** fiss. coperchio lato volano e porta levetta ruttore	1	
31	40053	95512072	**Spine** di riferimento sul basamento	4	
32	38070	38153000	**Retina** per filtro olio nel basamento	1	
33	38072	38153100	**Piastrina** tenuta filtro olio nel basamento	2	
34	40056	98107018	**Bullone** fiss. boccola nel basamento per albero motore	3	7 MA x 19
35	39051 bis	95100183	**Rosetta** di sicurezza sulla boccola per albero motore	3	7,5 x 20 x 0,5
36	40051	38016100	**Boccola** nel basamento per albero motore	1	
37	38130	98306013	**Vite** fiss. boccola in due metà al basamento	2	6 MA x 12
38	38129	38016400	**Boccola** in due metà sull'albero camme	1	
39	26046	99110063	**Vite** fiss. flangia tenuta cuscinetto	4	6 MA x 28
40	26045	26013100	**Flangia** tenuta cuscinetto a sfere per albero frizione	1	
41	M 2050	92201425	**Cuscinetto** a sfere per albero frizione	1	25 x 62 x 17 (Riv 6 B)
42	40052	38016500	**Boccola** di guida albero camme	1	
43	38086	92234325	**Cuscinetto** a rulli sul coperchio lato volano per albero motore	1	25 x 25 x 18 (Riv DAAPV)
44	40089	90402240	**Anello** di tenuta coperchio lato volano per albero motore	1	Angus 22 x 40 x 7 (MIM 2240/7)
45	38087	90561623	**Guarnizione** sul coperchio lato volano per albero camme	1	16,7 x 17,2 x 22,8 x 23,5
46	26052	92234220	**Cuscinetto** a rulli sul coperchio lato avviamento per albero frizione	1	20x47x14 (Riv DAPV)
47	26053	90402838	**Anello** di tenuta sul coperchio lato avviamento	1	Angus 28 x 38 x 7 (MIM 2838)
48	39165	38151701	**Tappo** per filtro olio nel basamento	1	
49	38188 A	90714181	**Guarnizione** sul tappo per filtro olio nel basamento	1	18,1 x 26 x 2
50	38185	38152200	**Filtro** olio nel basamento completo di molla	1	
51	38186	90706078	**Guarnizione** per filtro olio nel basamento	1	7,8 x 11,8 x 2

(segue)

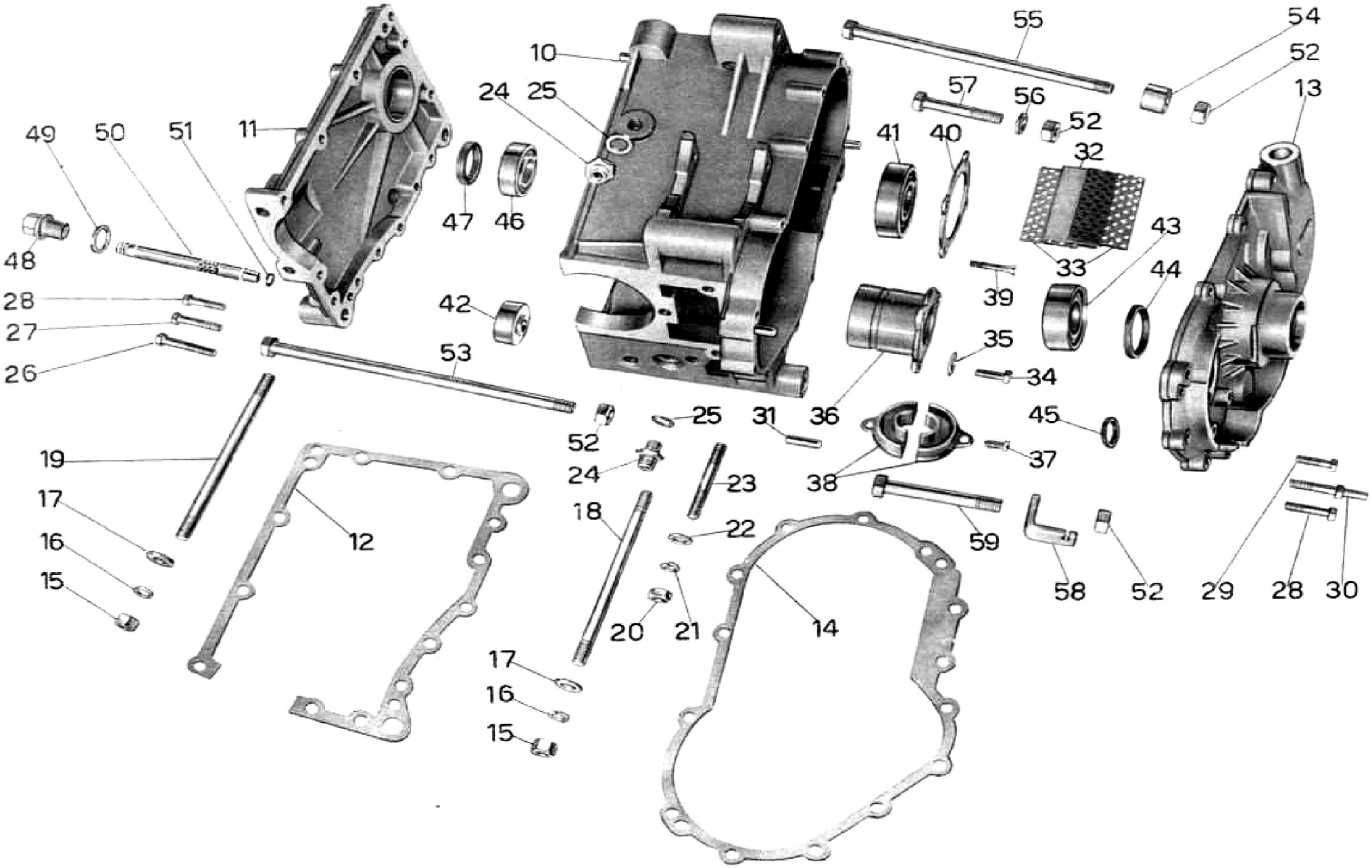
10
11
12
13
14
15
16
17
18
19
20
21
22
23
24
25
26
27
28
29
30
31
32
33
34
35
36
37
38
39
40
41
42
43
44
45
46
47
48
49
50
51
52
53
54
55
56
57
58
59

N. Fig.	SIMBOLO N. disegno	SIMBOLO N. d'ordinaz.	DENOMINAZIONE	Quantità	Indicazioni supplettive
52	T 71 bis	92602210	**Dado** per bulloni inferiori e superiori fiss. motore al telaio	4	10 MA
53	26954	98110215	**Tirante** inferiore fiss. motore al telaio	1	10 MA x 215
54	38083	91181017	**Distanziatore** fra basamento e telaio sul tirante inf. post.	1	
55	26953	98110209	**Tirante** inferiore ant. fiss. motore al telaio	1	10 MA x 209
56	T 209 B	95100311	**Rosetta** sul bullone superiore fiss. motore al telaio	1	10,25 x 19 x 2
57	12183	98110057	**Bullone** posteriore superiore fiss. motore al telaio	1	10 MA x 57
58	26062	26008600	**Squadretta** fermo guaina frizione sul bullone ant. super.	1	
59	T 011 bis	98110075	**Bullone** anteriore superiore fiss. motore al telaio	1	10 MA x 75

Dal n. di motore HBV 50 al n. HFF 49 sono stati montati i seguenti particolari:

SIMBOLO N. Disegno	SIMBOLO N. d'Ordin.	DENOMINAZIONE	Quant.
		Dal n. HBV 50 al n. HDI 99	
26061	98110227	**Tirante** inf. ant. fiss. motore al telaio	1
38096/2	98110202	**Tirante** inf. post. fiss. motore al telaio	1
		Dal n. HBV 50 al n. HFF 49	
26058	26000400	**Coperchio** basamento lato volano	1
38053	90563342	**Guarnizione** del coperchio lato volano per albero motore	1

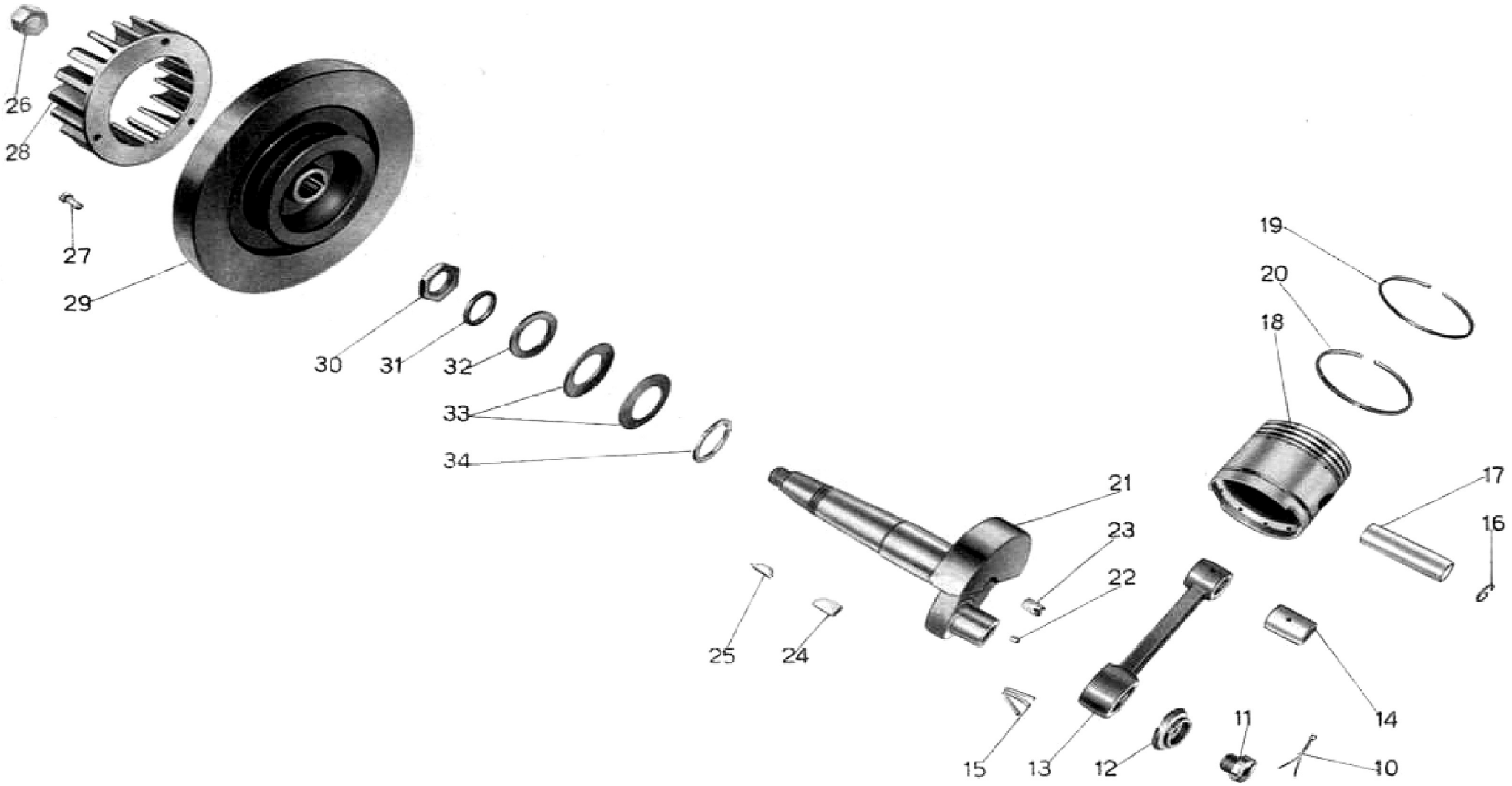
26
28
27
29
30
31
32
33
34
19
20
18
21
23
22
17
16
25
24
15
13
12
11
14
10

TAV. **3**

COMPLESSO : **Mototelaio**
SOTTOCOMPLESSO : **Motore**

GRUPPO : **Organi principali**
SOTTOGRUPPO : **Albero motore - Biella - Pistone - Volano - Venta**

N. Fig.	SIMBOLO N. disegno	SIMBOLO N. d'ordinaz	DENOMINAZIONE	Quantità	Indicazioni suppletive
10	T 9184 bis	95500234	**Copiglia** ferma tappo sull'albero motore	1	2 x 34
11	38108	38065400	**Tappo** sull'albero motore	1	
12	38106	38063000	**Flangia** tenuta biella sull'albero motore	1	
13	40103/1	38061510	**Biella** completa di boccola	1	
14	38105	91111520	**Boccola** per biella	1	
15	40107	92296729	**Rullo** ad ago per biella	31	Ø 2,5 x 19,8 mm
16	M 2069	90352017	**Molla** di fermo spinotto per pistone	2	
17	39113	38061200	**Spinotto** per pistone	1	
18	39110 M	38060400	**Mondial** } Pistone	1	
	39110 B	38060410	**Borgo** }		
19	39111	38060800	**Fascia** elastica	2	
20	39112	38060900	**Fascia** elastica raschiaolio	2	
21	26065/1	26064201	**Albero** motore	1	
22	38107	95510304	**Grano** di fermo flangia tenuta biella	1	
23	40102	98511106	**Tappo** per albero motore	1	
24	38117	38070500	**Chiavella** sull'albero motore per pignone	1	
25	M 2353	91702355	**Chiavella** sull'albero motore per volano motore	1	
26	40110	92701147	**Dado** per bloccaggio volano motore	1	14 P. 1,25 M
27	36022	98305014	**Vite** fiss. ventola sul volano motore	3	5 MA x 13
28	26071	26068000	**Ventola** sul volano motore	1	
29	26070/1	26067001	**Volano** motore	1	
30	39106	92701250	**Dado** bloccaggio sull'albero motore	1	
31	38118	95100835	**Anello** distanziatore fra pignone e cuscinetto	1	
32	38123	95100917	**Anello** distanziatore tra le rosette « Belleville » e pignone	1	30,2 x 40 x 2
33	38122	95125300	**Rosetta** « Belleville » sull'albero motore	2	
34	38121	95100889	**Rosetta** di spinta per albero motore	1	

Dal n. di motore HBV 50 al n. HFF 49 sono stati montati i seguenti particolari:

SIMBOLO N. Disegno	SIMBOLO N. d'Ordin.	DENOMINAZIONE	Quant.
26065	26064200	**Albero** motore	1
38120	38067101	**Dado** per blocc. volano motore	1
26070	26067000	**Volano** motore	1

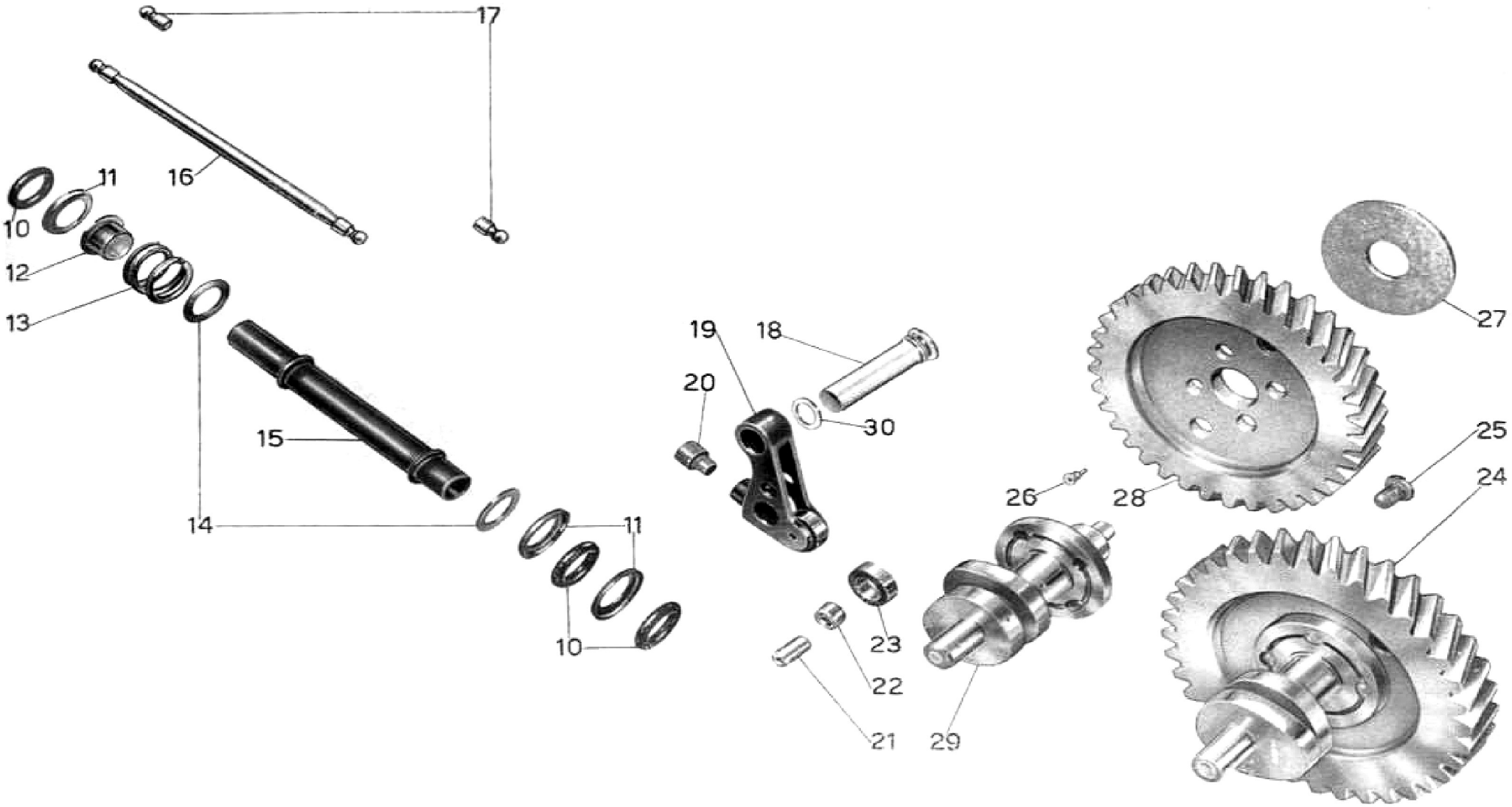
17
16
11
10
12
13
15
14
11
10
19
18
20
30
23
22
21
29
26
28
27
25
24

N. Fig.	SIMBOLO N. disegno	SIMBOLO N. d'ordinaz.	DENOMINAZIONE	Quantità	Indicazioni supplettive
10	38139	90706120	**Anello** di tenuta olio sui tubi copriastine	6	12 x 20 x 4
11	38138/1	95190130	**Scodellino** per guarnizioni dei tubi copriastine	6	
12	38138/2	38047400	**Anello** per guida molla sui tubi copriastine	2	
13	38138/4	94321200	**Molla** per tubi copriastine	2	
14	38138/3	95100455	**Rosetta** per appoggio molle e scodellini sul tubo copriastine	4	
15	40122	38046000	**Tubo** copriastine	2	
16	40009	38045001	**Astina** comando bilancieri	2	
17	40011	38045201	**Pasticca** sulle astine comando bilancieri	4	
18	40042	38031801	**Perno** per levette aspirazione e scarico	2	
19	38043	38050200	**Levetta** per camma aspirazione e scarico	2	
20	M 8068	25051600	**Pasticca** per levette aspirazione e scarico	2	
21	38045	38052200	**Perno** per rulli levette aspirazione e scarico	2	
22	M 45	91110606	**Boccola** per rulli levette aspirazione e scarico	2	
23	M 44	32032400	**Rullo** per levette aspirazione e scarico	2	
24	39124	38053201	**Albero** delle camme completo di ingranaggio	1	
25	38127	98387010	**Vite** fiss. ingranaggio all'albero camme	4	7 MA x 10,3
26	38128	38054700	**Spina** di fermo feltro sull'ingranaggio	2	
27	38131	90713161	**Anello** feltro per ingranaggio albero camme	1	
28	38126	38054500	**Ingranaggio** sull'albero camme	1	
29	39125	38053301	**Albero** camme	1	
30	40043	90714110	**Guarnizione** fibra per perno levette asp. e scarico	2	11 x 17 x 1,2

Dal n. di motore HBV 50 al n. HGG 50 sono stati montati i seguenti particolari:

SIMBOLO N. Disegno	SIMBOLO N. d'Ordin.	DENOMINAZIONE	Quant.
		Dal n. HBV 50 al n. HFF 49	
40124	38053300	**Albero** delle camme completo di ingr.	1
40125		**Albero** delle camme	1
		Dal n. HBV 50 al n. HGG 50	
38046	38052400	**Perno** per levette asp. e scarico	2

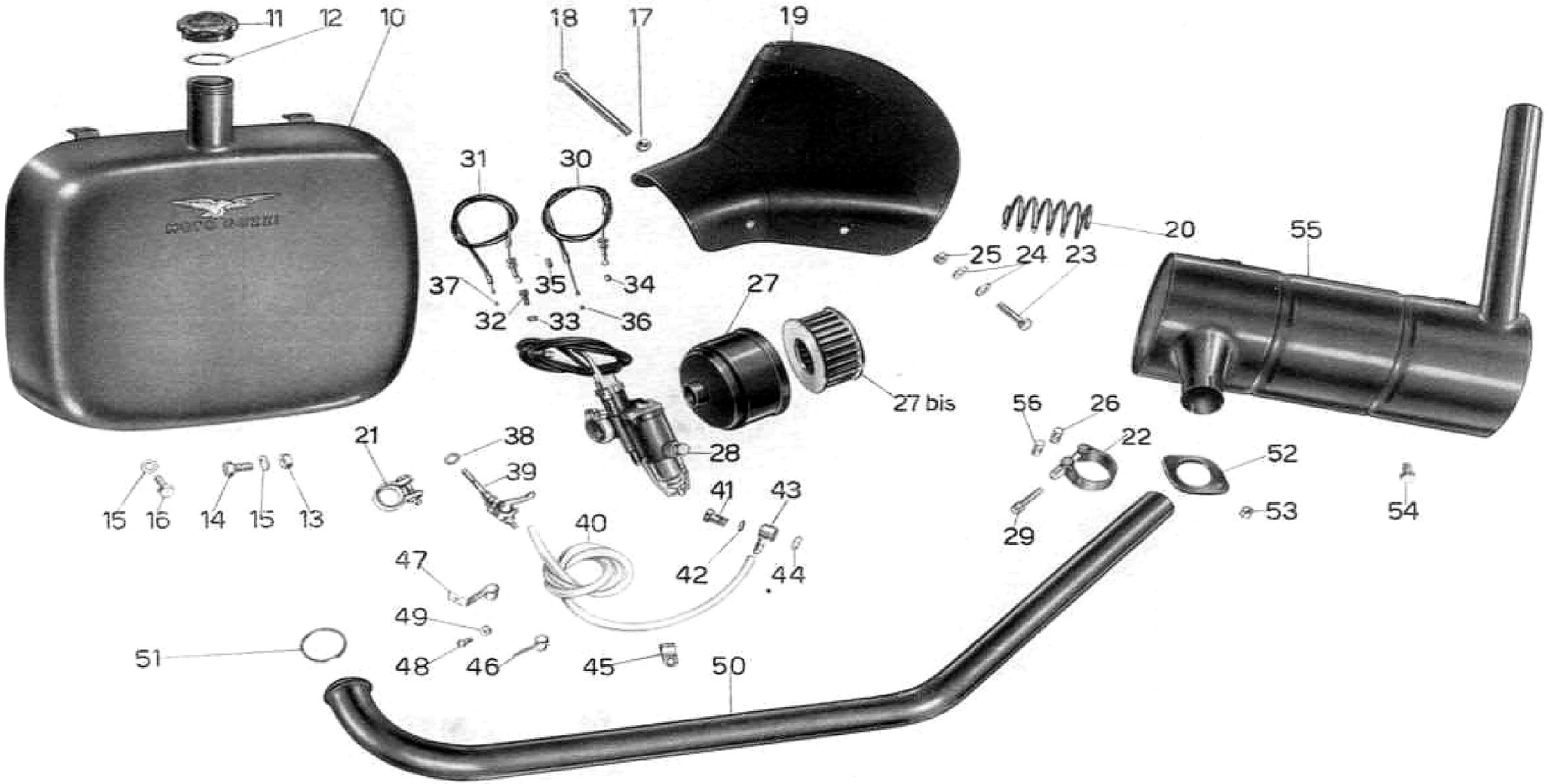
11
12
10
18
17
19
31
30
20
55
25
24
23
37
35
34
27
32
33
36
27 bis
56
26
22
52
21
38
28
39
41
43
53
54
15
16
14
15
13
40
29
47
42
44
49
51
48
46
45
50

TAV. 5

COMPLESSO : **Mototelaio**
SOTTOCOMPLESSO : **Motore**

GRUPPO : **Alimentazione e scarico**
SOTTOGRUPPO : **Serbatoio benzina - Carburatore - Tubo scarico Silenziatore - Sella**

N. Fig.	SIMBOLO N. disegno	SIMBOLO N. d'ordinaz	DENOMINAZIONE	Quantità	Indicazioni supplettive
10	26964	26100201	**Serbatoio** benzina	1	
11	25137	25104000	**Tappo** per serbatoio benzina	1	
12	25140	90716470	**Guarnizione** per tappo serbatoio benzina	1	
13	D N 8	92701087	**Dado** per bullone fiss. serbatoio (parte inferiore)	1	8 MA
14	T 129	98108015	**Bullone** fiss. serbatoio (parte inferiore)	1	8 MA x 15
15	T 326 ter	95100259	**Rosetta** per bulloni fiss. serbatoio	3	8,75 x 17 x 1,5
16	T 137 bis	98108013	**Bullone** fiss. serbatoio (parte superiore)	2	8 MA x 71
17	25303	92701083	**Dado** per bullone fiss. sella parte anteriore	1	8 MA
18	38472	99105104	**Bullone** fiss. sella parte anteriore	1	
19	38470	38460500	**Sella**	1	
20	38471 D	38461900	**Molla** laterale destra per sella	1	
	38471 S	38462106	**Molla** laterale sinistra per sella	1	
21	26965	26108401	**Fascetta** per tubazione benzina	1	
22	26285	26123400	**Fascetta** fiss. silenziatore	1	
23	T 8053 ter	98107020	**Bullone** posteriore fiss. sella	2	7 MA x 19
24	T 298 ter	95101171	**Rosetta** per bullone posteriore fiss. sella	4	7,25 x 16 x 2
25	D N 7	92700073	**Dado** per bullone posteriore fiss. sella	2	7 MA
26	T 8521 bis	95716260	**Rullo** filettato per fascetta fissaggio silenziatore	1	
27	26963	26113201	**Filtro** aria per carburatore	1	Dell' Orto
27bis	26969/2	26113600	**Elemento** filtrante in filtex	1	Dell' Orto
28	MA 19 BS 1/3562	26112600	**Carburatore** (Dell'Orto) completo di trasmissioni	1	
29	T 8521	99105080	**Vite** per fiss. fascetta silenziatore	1	
30	26600	26117500	**Trasmissione** completa comando gas	1	
31	26601	26117000	**Trasmissione** completa comando avviamento	1	
32	38738	95790225	**Vite** tendifilo per trasmissioni comando gas e avviamento	2	
33	38739	93760060	**Ghiera** zigrinata per viti tendifilo per trasmissioni	2	
34	T 193 N	95716517	**Capocorda** per cavi gas e avviamento sul manubrio	2	
35	T 234	95720122	**Copriguaina** per trasmissioni gas e avviamento	4	
36	36202	95715113	**Capocorda** per trasmissione comando gas parte carburatore	1	
37	38747	91181503	**Capocorda** per trasmissione comando avviam. parte carbur.	1	
38	40148	90714123	**Guarnizione** per rubinetto benzina	3	12,2 x 18 x 0,3÷0,5
39	26966	26105401	**Rubinetto** benzina	1	
40	26967	95985490	**Tubazione** benzina	1	
41	2127	38109100	**Tappo** per pipetta attacco raccordo tubazione al carburatore	1	
42	2140 N°	38109200	**Guarnizione** piccola per tappo	1	
43	3569 Dell'Orto	26934600	**Pipetta** per attacco tubazione al carburatore	1	
44	2139	38109300	**Guarnizione** grande per tappo	1	
45	26274	26108400	**Fascetta** fiss. tubazione benzina	1	
46	26968	26108500	**Fascetta** fiss. tubazione parte centrale	1	
47	26968/1	26108600	**Fascetta** fiss. tubazione parte posteriore	1	
48	T 8090	98345012	**Vite** fiss. fascette	2	5 MA x 12
49	T 8091	92700055	**Dado** per vite fiss. fascette	2	5 MA
50	26280	24120800	**Tubo** scarico	1	

(segue)

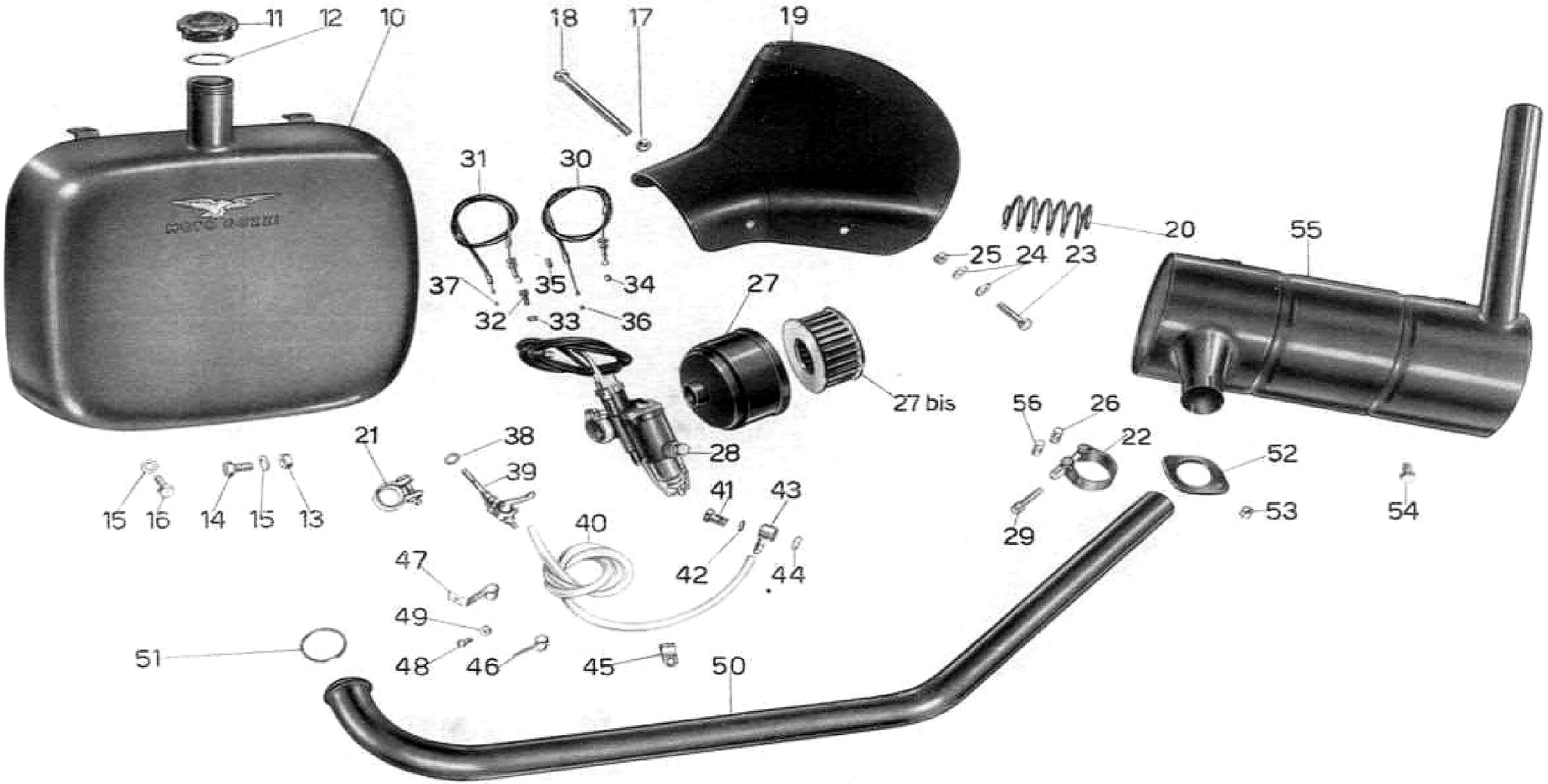
11
12
10
18
17
19
31
30
20
55
25
24
23
37
35
34
27
32
33
36
27 bis
56
26
22
52
21
38
28
39
41
43
53
54
15
16
14
15
13
40
29
47
42
44
49
51
48
46
45
50

TAV. **5**

COMPLESSO : **Mototelaio**
SOTTOCOMPLESSO : **Motore**

GRUPPO : **Alimentazione e scarico**
SOTTOGRUPPO : **Serbatoio benzina - Carburatore - Tubo scarico Silenziatore - Sella**

N. Fig.	SIMBOLO N. disegno	SIMBOLO N. d'ordinaz.	DENOMINAZIONE	Quantità	Indicazioni supplettive
51	40153	90718355	**Guarnizione** per tubo scarico	1	
52	40152/5	38120200	**Flangia** per tubo scarico	1	
53	M 107 bis	92700077	**Dado** fiss. tubo scarico alla testa	2	7 MA
54	T 129 bis	98108017	**Bullone** fiss. silenziatore al telaio	2	8 MA x 17,5
55	26283	26123000	**Silenziatore**	1	
56	T 8521 ter	95716162	**Rullo** non filettato per fascetta fiss. silenziatore	1	

Dal n. di motore HBV 50 al n. HDI 99 sono stati montati i seguenti particolari:

SIMBOLO N. Disegno	SIMBOLO N. d'Ordin.	DENOMINAZIONE	Quant.
26270	26100200	**Serbatoio** benzina	1
12331 bis	98108086	**Bullone** fiss. serbatoio e sella parte post.	1
D N 8	92701087	**Dado** per bullone fiss. serbatoio e sella parte post.	3
T 326 ter	95100259	**Rosetta** per bulloni fiss. serbatoio e sella parte ant.	2
T 8267	95100253	**Rosetta** sul serbatoio per bulloni fiss. serbatoio e sella	4
26275	98108128	**Bullone** fiss. serbatoio parte post. e sella	2
26272/1	26105400	**Rubinetto** benzina	1
26173		**Tubazione** benzina	1

Tavola 6

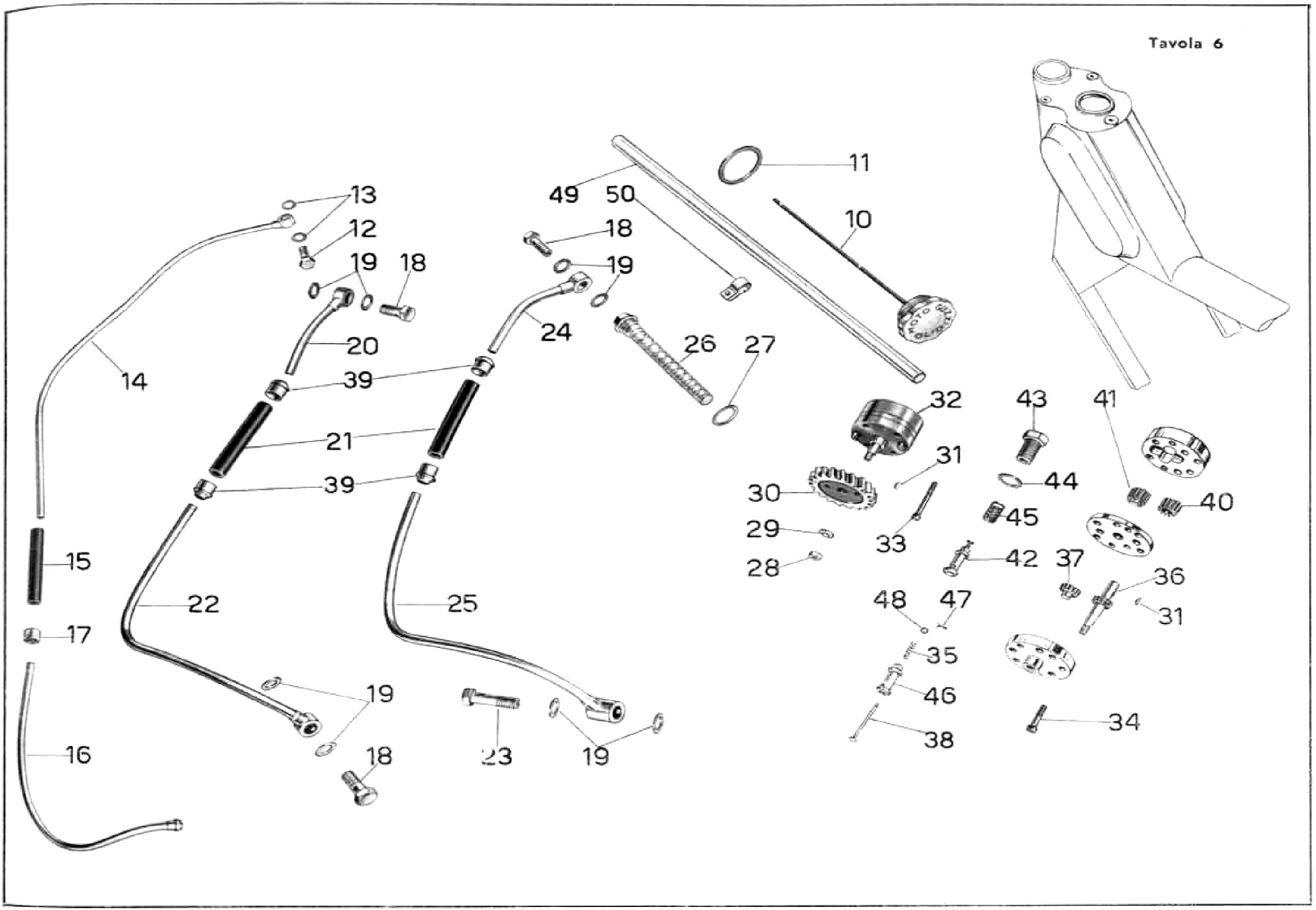
13
12
19
18
14
20
39
21
39
15
22
17
16
19
18
49
50
18
19
24
26
27
11
10
32
31
30
29
28
33
43
44
45
42
48
47
35
46
38
41
40
37
36
31
34
23
19

TAV. **6**

COMPLESSO : **Mototelaio** — GRUPPO : **Lubrificazione**

SOTTOCOMPLESSO: **Motore** — SOTTOGRUPPO: **Tubazioni - Pompa olio - Valvola automatica**

N. Fig.	SIMBOLO N. disegno	SIMBOLO N. d'ordinaz.	DENOMINAZIONE	Quantità	Indicazioni suppletive
10	26267	26142301	**Tappo** per serbatoio olio	1	
11	38168	38142900	**Guarnizione** per tappo serbatoio olio	1	
12	38034	95990035	**Bullone** cavo per attacco tubazione sfiatatoio olio al serbatoio	1	
13	38033	90714082	**Guarnizione** per bullone cavo attacco tubazione sfiatatoio olio	2	8,25 x 15 x 0,5
14	26262/1	26158200	**Tubazione** sfiatatoio olio superiore	1	
15	26263	95985509	**Tubo** in gomma per tubazioni sfiatatoio olio	1	
16	26262/2	26155000	**Tubazione** sfiatatoio olio inferiore	1	
17	M 192 bis	95920080	**Dado** per tubazione sfiatatoio olio inferiore	1	
18	TA 182	95990060	**Bullone** cavo per attacchi tubazioni ricupero e mandata olio al serbatoio	3	
19	TA 180 ter	90714113	**Guarnizione** per tubazioni di mandata e ricupero olio	8	11,2 x 19 x 1
20	26260	26154000	**Tubo** corto per tubazioni ricupero olio	1	
21	11540	95985718	**Tubo** gomma di unione tubi per tubazioni di mandata e ricupero olio	2	
22	26259	26154300	**Tubo** lungo per tubazione ricupero olio	1	
23	38163	95990061	**Bullone** cavo attacco tubazione mandata olio al basamento	1	
24	26257	26145700	**Tubo** corto per tubazione mandata olio	1	
25	26256	26145100	**Tubo** lungo per tubazione mandata olio	1	
26	T 2070	26143500	**Raccordo** con filtro per olio sul serbatoio	1	
27	T 2069 bis	90714180	**Guarnizione** fibra per raccordo con filtro per olio sul serbatoio	1	18 x 26 x 1
28	D N 6	92602206	**Dado** fiss. ingranaggio comando pompa olio all'albero	1	6 MA
29	M 136 bis	95100137	**Rosetta** per dado fiss. ingranaggio comando pompa olio	1	6,5 x 13 x 1,8
30	38264	38147700	**Ingranaggio** comando pompa olio	1	
31	38259	91701232	**Chiavella** sull'albero comando pompa olio e ingranaggio ricupero	2	
32	38255	38146300	**Pompa** olio completa	1	
33	38182 A	98305038	**Vite** fiss. pompa olio al basamento	4	5 MA x 38,5
34	38262 bis	98305022	**Vite** per pompa olio	2	5 MA x 22
35	M 9071	94321045	**Molla** per valvola automatica	1	
36	38256	38148400	**Alberello** dentato per pompa olio	1	
37	38258	38148500	**Ingranaggio** libero per pompa olio	1	
38	M 9070	25150500	**Valvolina** di regolazione	1	
39	31573	95190095	**Raccordo** per tubo gomma per tubazioni mandata e ricupero	4	
40	38260	38148900	**Ingranaggio** ricupero olio sull'alberello della pompa olio	1	
41	38261	38148900	**Ingranaggio** libero per pompa ricupero olio	1	
42	38184	38150800	**Valvola** automatica completa	1	
43	38184/3	38149300	**Tappo** per valvola automatica	1	
44	M 121 bis	90714142	**Guarnizione** fibra per tappo valvola automatica	1	14 x 20 x 1
45	38184/2	94321114	**Molla** tenuta valvola automatica	1	
46	38184/1	38151300	**Corpo** della valvola automatica	1	
47	M 9072 bis	95500007	**Copiglia** sulla valvola di fermo piattello	1	1 x 7
48	M 9072	95100002	**Piattello** tenuta molla valvolina	1	
49	26269	95985480	**Tubazione** sfiatatoio	1	
50	26274	26108400	**Fascetta** fissaggio tubazione sfiatatoio	2	

Particolare montato sulla produzione precedente:

SIMBOLO N. Disegno	SIMBOLO N. d'Ordin.	DENOMINAZIONE	Quant.
26265	26142300	**Tappo** per serbatoio	1

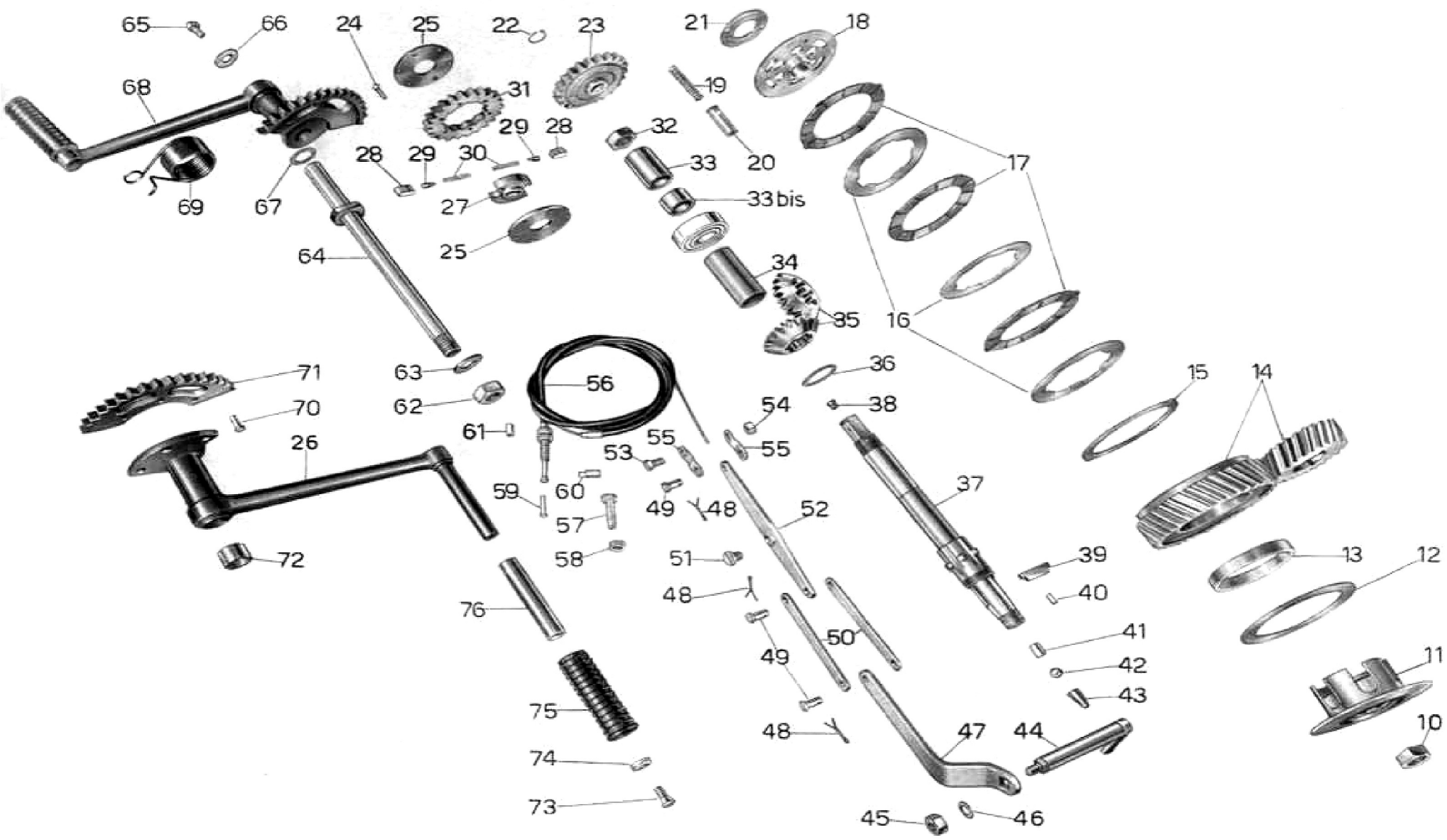
65
66
24
25
22
23
21
18
68
31
19
29
28
32
28
29
30
33
20
17
69
67
27
33bis
25
64
34
35
16
71
63
56
36
15
14
62
54
38
70
61
55
55
26
53
37
59
60
49
48
52
57
72
58
51
39
13
12
48
40
76
50
41
49
42
11
43
75
48
47
44
10
74
73
45
46

TAV. **7**

COMPLESSO : **Mototelaio** GRUPPO : **Innesto e avviamento**

SOTTOCOMPLESSO: **Trasmissione** SOTTOGRUPPO: **Innesto e comando frizione - Avviamento**

N. Fig.	SIMBOLO		DENOMINAZIONE	Quantità	Indicazioni supplettive
	N. disegno	N. d'ordinaz.			
10	38232/1	92701160	**Dado** per albero porta frizione	1	
11	39192/1	38081600	**Corpo** frizione fisso	1	
12	39193	90114700	**Disco** ferodo grande	1	
13	39198	91115909	**Boccola** per ingranaggio trasmissione	1	
14	39194/38116	38081000	**Ingranaggio** trasmissione completo e pignone motore	1	
15	38196/1	38082100	**Disco** ferodo con tacche esterne	1	
16	39196	38082200	**Disco** frizione con tacche interne	3	
17	39197	38082300	**Disco** frizione con tacche esterne	3	
18	39191	38082600	**Piattello** spingimolle	1	
19	40191	94321096	**Molla** per frizione	6	
20	39199	38083400	**Scodellino** porta molle	6	
21	39190	38082900	**Piattello** appoggio molle	1	
22	38228	90271015	**Anello** seeger per tenuta ingranaggio libero avviamento	1	15 e
23	39219	38266400	**Ingranaggio** libero avviamento completo	1	
24	39227	91800418	**Ribattino** unione dischi corpo e ingranaggio avviamento	6	
25	39223	38266900	**Disco** esterno per ingranaggio avviamento	2	
26	26106	26261500	**Pedivella** messa in moto	1	
27	39220	38266800	**Corpo** centrale porta saltarello	1	
28	39225	38267100	**Saltarello** per ingranaggio avviamento	2	
29	39224	38237700	**Pistoncino** spingi saltarello per ingranagg. avviamento	2	
30	M 108	94321046	**Molla** per saltarelli ingranaggio avviamento	2	
31	39221	38266600	**Ingranaggio** libero avviamento	1	
32	25066	92701181	**Dado** bloccaggio pignone conico sull'albero frizione	1	18 MB
33	26097	91182029	**Distanziatore** sull'albero frizione	1	
33bis	26166	26080400	**Anello** tra cuscinetto e distanziatore	1	
34	26095	91182055	**Distanziatore** tra pignone e cuscinetto sull'albero friz.	1	
35	26864/26865	26080300	**Ingranaggio** conico sull'albero frizione e sull'albero primario del cambio	1	
36	26094	95100831	**Rosetta** di regolazione per ingranaggio conico sull'albero frizione	1	25,2 x 32 x 1,5÷1,8
37	26080	26080200	**Albero** porta frizione	1	
38	39233	98366004	**Vite** di chiusura foro lubrificazione avviamento	1	5,9 P. 1 M x 4,5
39	39189	38085400	**Chiavella** spingi dischi frizione	1	
40	39232	91742423	**Chiavella** per albero frizione	1	
41	38199/6	38085500	**Pistoncino** spingidischi interno	1	
42	38199/7	92295868	**Sfera** tra i pistoncini spingidischi	1	11/32"
43	38199/5	38085600	**Pistoncino** spingidischi esterno	1	
44	38200 bis/1	38087600	**Leva** comando frizione interna	1	
45	D N 8	92701087	**Dado** per fiss. leve comando frizione	1	8 MA
46	M 145 ter	95101231	**Rosetta** per leve comando frizione	1	8,25 x 17 x 1,5
47	26088	26090100	**Leva** comando frizione esterna	1	
48	T 87 bis	95500120	**Copiglia** per spine di unione piastrine comando frizione	3	1,5 x 20
49	38203	95780261	**Spina** di unione piastrine comando frizione	3	
50	26091	26091500	**Piastrina** di collegamento leve frizione	2	
51	38206	98307010	**Vite** fiss. leva di rinvio	1	7 MA x 10
52	26089	26091600	**Leva** di rinvio per frizione	1	

(segue)

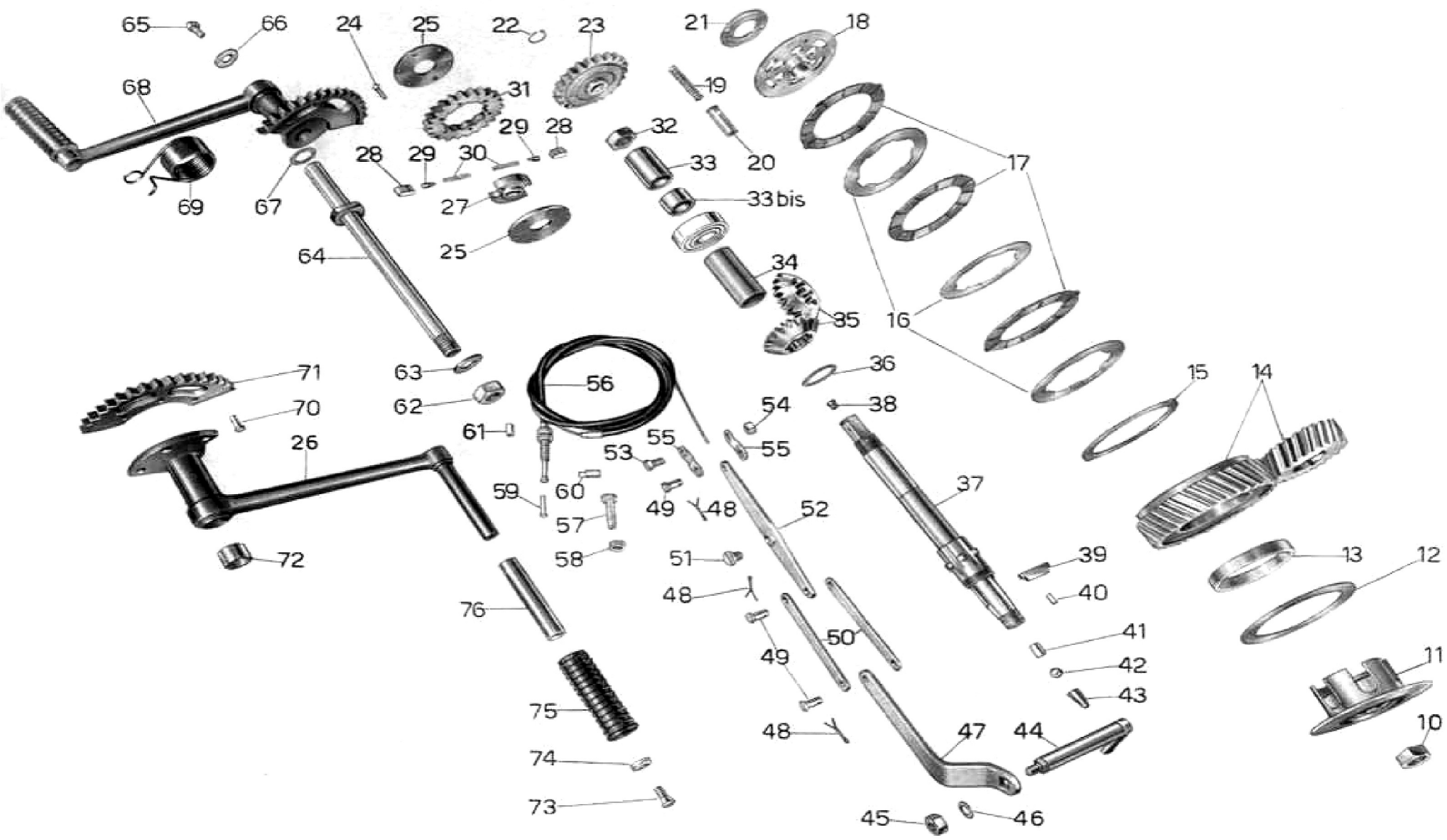
65
66
24
25
22
23
21
18
68
31
19
29
28
32
28
29
30
33
20
17
69
67
27
33bis
25
64
34
35
16
71
63
56
36
15
14
62
54
38
70
61
55
55
26
53
37
59
60
49
48
52
57
72
58
51
39
13
12
48
40
76
50
41
49
42
11
43
75
48
47
44
10
74
73
45
46

TAV. 7

COMPLESSO : **Mototelaio** — GRUPPO : **Innesto e avviamento**

SOTTOCOMPLESSO : **Trasmissione** — SOTTOGRUPPO : **Innesto e comando frizione - Avviamento**

N. Fig.	SIMBOLO N. disegno	SIMBOLO N. d'ordinaz.	DENOMINAZIONE	Quantità	Indicazioni suppletive
53	38208	38092700	**Bullone** capocorda cavo frizione	1	6 MA x 11
54	D N 6	92602206	**Dado** per bullone capocorda cavo frizione	1	6 MA
55	38207	38092600	**Piastrina** per attacco bullone capocorda	2	
56	26603	26093000	**Trasmissione** completa comando frizione	1	
57	38735	95790235	**Vite** tendifilo sulla leva frizione	1	
58	38736	93760070	**Ghiera** zigrinata per vite tendifilo sulla leva frizione	1	
59	38740 ter	95715225	**Capocorda** per trasmissione comando frizione	1	
60	38742	95720230	**Coprifilo** per guaina parte motore	1	
61	T 235	95720130	**Coprifilo** per guaina parte manubrio	1	
62	T 2011	92701148	**Dado** fiss. albero della messa in moto	1	14 MB
63	11046	95100513	**Rosetta** per dado fiss. albero della messa in moto	1	14,25 x 26 x 2
64	26100	26264500	**Albero** della messa in moto	1	
65	38215	94020070	**Ingrassatore** sull'albero della messa in moto	1	7 MA
66	T 13149	95101167	**Rosetta** fiss. pedale avviamento all'albero	1	7,1 x 24 x 2
67	38223	90118161	**Rosetta** sull'albero della messa in moto	1	16,1 x 24 x 1
68	26105/38217	26260201	**Pedivella** avviamento completa	1	
69	26108	26265700	**Molla** richiamo pedivella messa in moto	1	
70	M 8133 D	91910612	**Ribattino** fiss. settore alla pedivella	3	
71	38218/1	38265600	**Settore** dentato per pedivella messa in moto	1	
72	38216	91111612	**Boccola** per pedivella messa in moto	2	
73	38217/2	98366013	**Vite** di tenuta rosetta sul pedalino gomma per pedale	1	6 MA x 11
74	38217/1	38262200	**Rosetta** di tenuta pedalino gomma sulla pedivella	1	
75	38217	38262100	**Pedalino** gomma per pedivella messa in moto	1	
76	38215 B	91181272	**Tubetto** girevole sulla pedivella messa in moto	1	

Dal n. di motore HBV 50 al n. HFF 99 è stata montata la seguente coppia conica:

SIMBOLO N. Disegno	SIMBOLO N. d'Ordin.	DENOMINAZIONE	Quant.
26860/26861	26080301	**Ingranaggio** conico sull'albero frizione e sull'albero primario del cambio	1

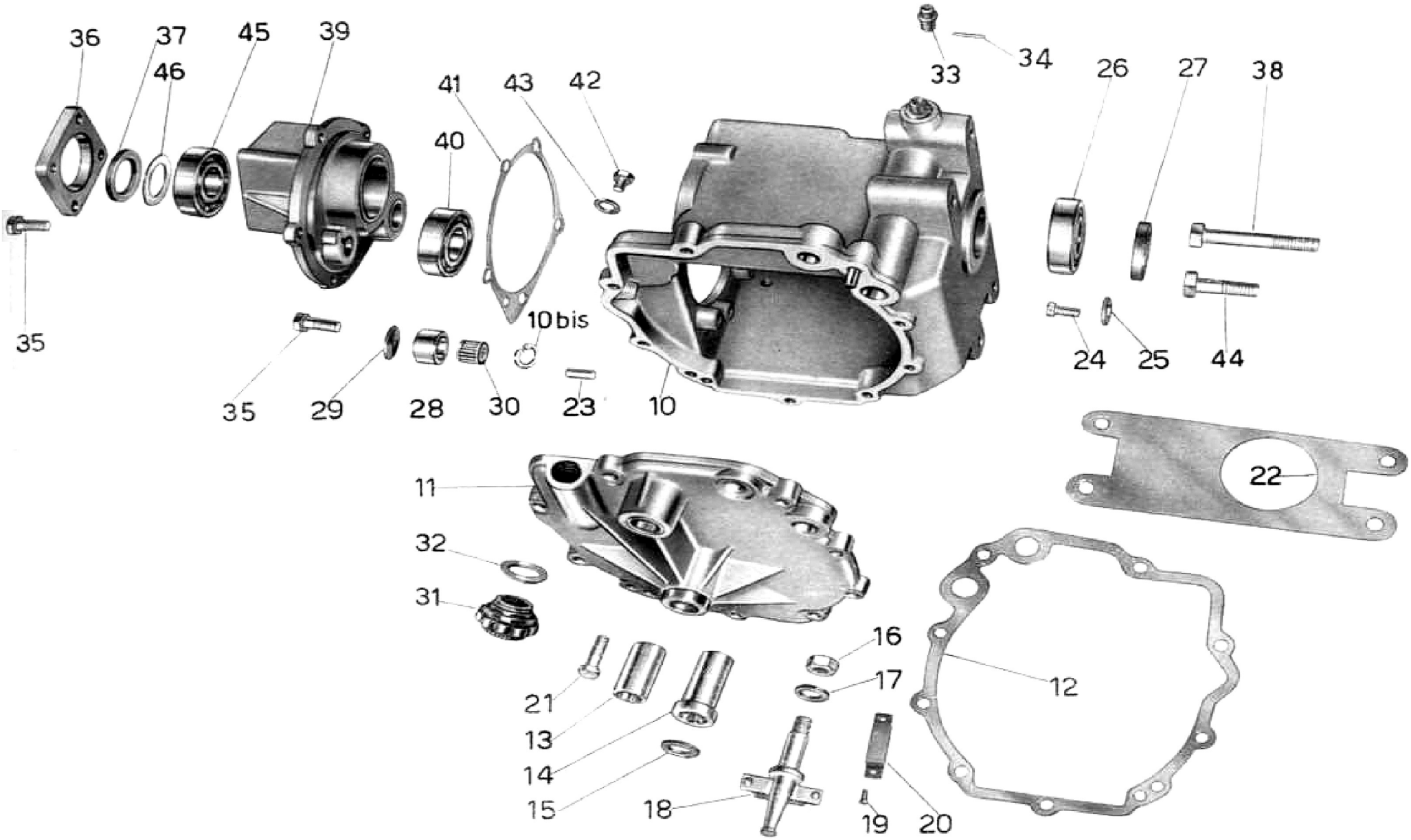
36
37
46
45
39
35
41
43
42
40
33
34
26
27
38
24
25
44
10bis
35
29
28
30
23
10
22
11
32
31
16
17
12
21
13
14
15
18
19
20

TAV. **8**

COMPLESSO : **Mototelaio** — GRUPPO : **Cambio**

SOTTOCOMPLESSO: **Trasmissione** — SOTTOGRUPPO: **Scatola e coperchio del cambio**

N. Fig.	SIMBOLO N. disegno	SIMBOLO N. d'ordinaz.	DENOMINAZIONE	Quantità	Indicazioni supplettive
10	26115	26200200	**Scatola** del cambio completa di anello seeger	1	
10bis	26119	90272026	**Anello** seeger di tenuta cuscinetto a rullini sulla scatola del cambio	1	
11	26171	26201400	**Coperchio** laterale della scatola cambio completo di boccole	1	
12	26176	26201500	**Guarnizione** per coperchio laterale	1	
13	26175	91111636	**Boccola** sul coperchio laterale guida settore comando camma	1	
14	26174	26203300	**Boccola** sul coperchio laterale guida camma spostamento marce	1	
15	26177	90561522	**Anello** di tenuta sulla boccola guida camma spostamento marce	1	15,4 x 17 x 21,5 x 22,8
16	T 71 bis	92602210	**Dado** fiss. colonnetta di fermo messa in moto alla scatola cambio	1	10 MA
17	T 209 B	95100311	**Rosetta** per dado fiss. colonnetta di fermo messa in moto	1	10,25 x 19 x 2
18	26101	26263200	**Colonnetta** di fermo messa in moto completa	1	
19	T 30759 bis	91800307	**Ribattino** di fiss. blocchetto sulla colonnetta fermo messa in moto	2	
20	38357	38263300	**Blocchetto** di fermo settore messa in moto	1	
21	26190	98107028	**Bullone** fiss. coperchio laterale alla scatola cambio	8	7 MA x 23
22	26121	26200300	**Guarnizione** fra scatola cambio e basamento motore	1	
23	36016	95512071	**Spina** di riferimento sulla scatola cambio	3	
24	26124	98106014	**Bullone** di tenuta cuscinetto lato pignone conico	2	6 MA x 14
25	26123	95100125	**Rosetta** per bullone di tenuta cuscinetto lato pignone conico	2	6,25 x 19 x 3
26	26122	92201420	**Cuscinetto** a sfere sull'albero primario lato pignone conico	1	20 x 52 x 15 (Riv 5 B)
27	26053	90402838	**Anello** di tenuta sulla scatola cambio lato pignone conico	1	Angus 28 x 38 x 7 (MIM 2838)
28	26116	26205000	**Anello** per gabbia a rullini sull'albero secondario	2	
29	26116/1	26205100	**Fondello** di spinta per gabbia a rullini sull'albero secondario	2	
30	26117	92267214	**Gabbia** a rullini per albero secondario	2	
31	36018 A	36142300	**Tappo** sul coperchio per introduzione olio compl.	1	
32	36018 bis	36142300	**Guarnizione** per tappo sul coperchio	1	
33	40054	38091802	**Perno** per leva rinvio frizione sulla scatola cambio	1	
34	40055	95510425	**Spina** per perno leva rinvio frizione sulla scatola cambio	1	
35	T 58	98108023	**Bullone** fiss. coperchietto post. tenuta cuscinetto e per fiss. coperchio posteriore	9	8 MA x 22
36	26152/1	26205301	**Coperchietto** sul coperchio post. tenuta cuscinetto a sfere	1	
37	26153	90403040	**Anello** di tenuta sul coperchietto	1	Angus 30 x 40 x 7 (MIM 3040)
38	26191	98110067	**Bullone** lungo fiss. scatola cambio al basamento	2	10 MA x 67
39	26858/1	26200802	**Coperchio** posteriore sulla scatola cambio	1	
40	38607	92201225	**Cuscinetto** a sfere sul coperchio posteriore per ingranaggio presa diretta	1	25 x 52 x 15 (Riv 2 A)
41	26148	26201100	**Guarnizione** tra coperchio posteriore e scatola cambio	1	
42	T 35232	95980210	**Tappo** per livello e scarico olio sulla scatola cambio	2	
43	M 192 A	90714101	**Guarnizione** per tappo livello e scarico olio sulla scatola	2	
44	26192	98110036	**Bullone** corto fiss. scatola cambio al basamento	2	10 MA x 35
45	26122/1	92201422	**Cuscinetto** a sfere sul coperchietto per ingran. presa diretta	1	22x56x16 (Riv 5 B 22)
46	26857	26205400	**Anello** spallamento cuscinetto a sfere	1	

Dal n. di motore HBV 50 al n. HDI 99 sono stati montati i seguenti particolari:

SIMBOLO N. Disegno	SIMBOLO N. d'Ordin.	DENOMINAZIONE	Quant.
		Dal n. HBV 50 al n. HEB 99	
T 136	98024312	**Bullone** fiss. coperchietto	4
26165	26204000	**Coperchietto** superiore	1
26164	26201101	**Guarnizione** per coperchietto	1
		Dal n. HBV 50 al n. HGG 99	
26152	26205300	**Coperchietto** sul coper. post.	1
26858	26200800	**Coperchio** post. per scatola	1
25055	92234225	**Cuscinetto** a rulli sul coperchio	1
26122	92201420	**Cuscinetto** a sfere sul coperchietto per coperchio post.	1

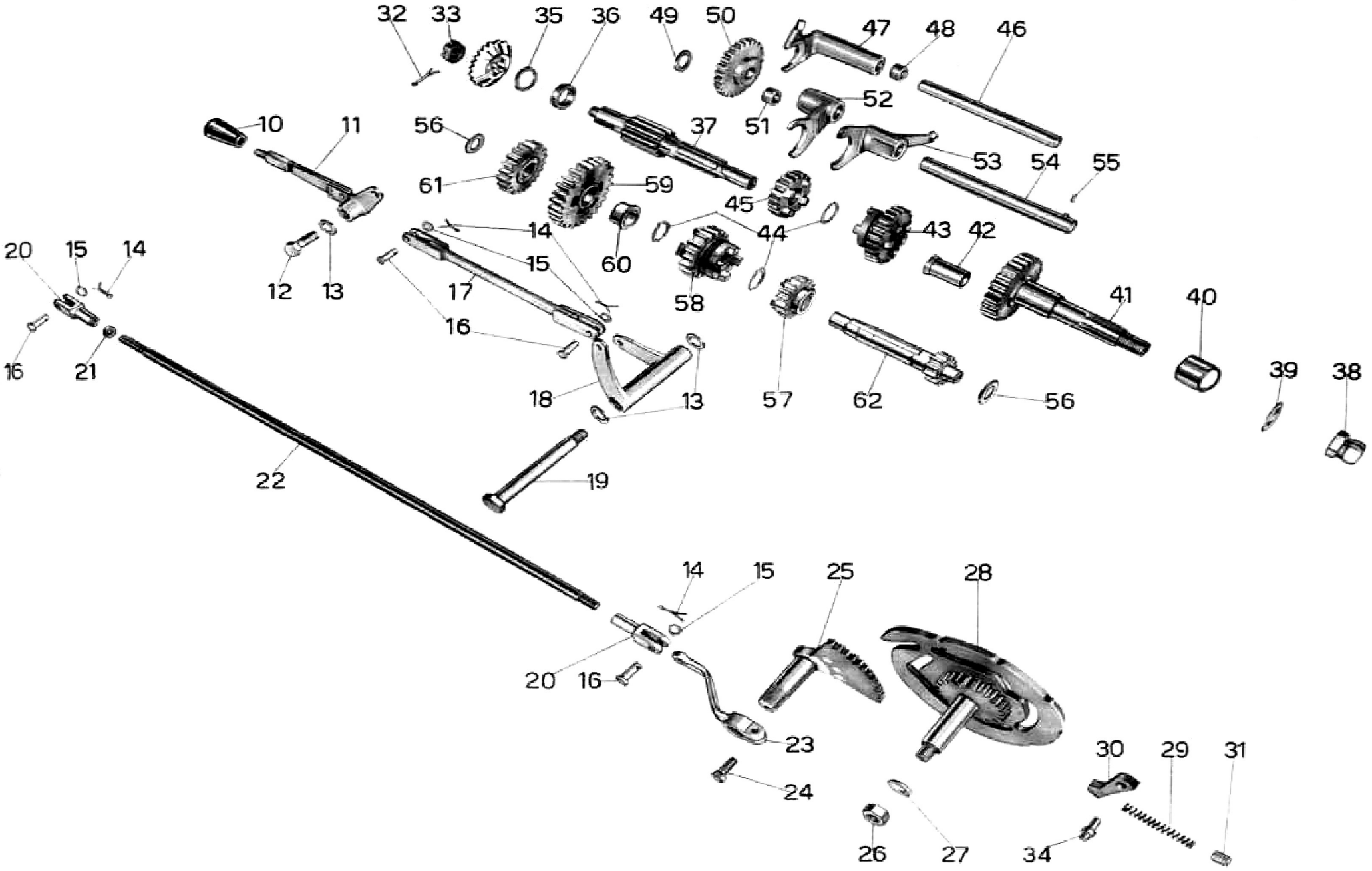
32
33
35
36
49
50
47
48
46
10
11
56
37
51
52
53
54
55
61
59
45
14
44
43
42
20
15
14
12
13
17
15
60
58
41
40
16
21
18
13
57
62
56
39
38
22
19
14
15
25
28
20
16
23
24
30
29
31
26
27
34

TAV. **9** COMPLESSO : **Mototelaio** GRUPPO : **Cambio**
SOTTOCOMPLESSO: **Trasmissione** SOTTOGRUPPO: **Ingranaggi e alberi del cambio - Comando cambio**

N. Fig.	SIMBOLO N. disegno	SIMBOLO N. d'ordinaz.	DENOMINAZIONE	Quantità	Indicazioni supplettive
10	T 2710	26254000	**Pomolo** per leva comando cambio	1	
11	26205	26254100	**Leva** comando cambio	1	
12	26203	99105121	**Perno** per leva comando cambio superiore	1	8 MA x 45,5
13	25341 ter	95100415	**Rosetta** per perno leve comando cambio	3	12,25 x 20 x 2
14	M 160 bis	95500222	**Copiglia** per spine tiranti cambio	4	2 x 22
15	T 8516	95129110	**Rosetta** per spine tiranti cambio	4	6,8 x 11 x 0,25
16	T 85	95780265	**Spina** per tiranti cambio	4	
17	26194	26256200	**Tirante** intermedio per comando cambio	1	
18	26198	26256900	**Corpo** principale per leva comando cambio	1	
19	26200	99105123	**Perno** per leva comando cambio inferiore	1	
20	M 8157	95740171	**Forcellino** sul tirante dal corpo principale alla leva sul settore dentato comando camma spostamento marce	2	
21	D N 7	92700073	**Dado** di regolazione per forcellino sul tirante	1	7 MA
22	26195	26257800	**Tirante** dal corpo principale alla leva sul settore dentato comando camma spostamento marce	1	
23	26185	26258200	**Leva** sul settore dentato comando camma spostamento marce	1	
24	M 140	98106017	**Bullone** fiss. leva sul settore dentato comando camma	1	6 MA x 17
25	26182	26236800	**Settore** dentato comando camma spostamento marce	1	
26	T 71 bis	92602210	**Dado** fiss. camma spostamento marce	1	10 MA
27	38678	95100337	**Rosetta** per dado fiss. camma spostamento marce	1	10,5 x 24 x 2
28	26178	26234400	**Camma** spostamento marce	1	
29	26188	94321080	**Molla** di spinta saltarello per camma	1	
30	26186	26235100	**Saltarello** per camma spostamento marce	1	
31	26189	98511013	**Tappo** sulla scatola cambio tenuta molla per saltarello	1	
32	T 9184 bis	95500234	**Copiglia** di tenuta dado bloccaggio ingranaggio conico	1	2 x 34
33	23168	92731121	**Dado** bloccaggio ingranaggio conico sul primario	1	
34	26187	26235200	**Perno** saltarello per camma spostamento marce	1	
35	26166/2	95100715	**Rosetta** di regolazione ingranaggio conico sull'albero primario	1	20,2 x 28 x 1,5 ÷ 1,8
36	26166	26080400	**Distanziatore** fra cuscinetto e ingranaggio conico	1	
37	26125	26210500	**Albero** primario del cambio	1	
38	26157	26217800	**Dado** bloccaggio manicotto per giunto lato cambio	1	
39	26156/1	26217900	**Rosetta** di sicurezza per dado bloccaggio manicotto	1	
40	26859/1	91182542	**Distanziatore** sull'ingranaggio presa diretta	1	
41	26144/1	26212601	**Ingranaggio** della presa diretta completo di boccola	1	
42	26146	26213000	**Boccola** per ingranaggio presa diretta	1	
43	26127/1	26211400	**Ingranaggio** mobile sull'albero primario per III velocità	1	
44	38234/1	90271020	**Anello** seeger per tenuta ingranaggi	3	
45	26133	26211300	**Ingranaggio** libero sull'albero primario II velocità	1	
46	26143	26232100	**Albero** per forcellino comando ingranaggio retromarcia	1	
47	26142	26230200	**Forcellino** comando ingranaggio retromarcia compl. di boccola	1	
48	26142/4	91111320	**Boccola** per forcellino comando ingranaggio retromarcia	2	
49	M 14058	95100565	**Rosetta** di spessore per ingranaggio intermedio per retromarcia	1	15,2 x 25 x 2
50	26137	26216500	**Ingranaggio** intermedio per retromarcia completo di boccola	1	
51	26139	91111518	**Boccola** per ingranaggio intermedio per retromarcia	1	

(segue)

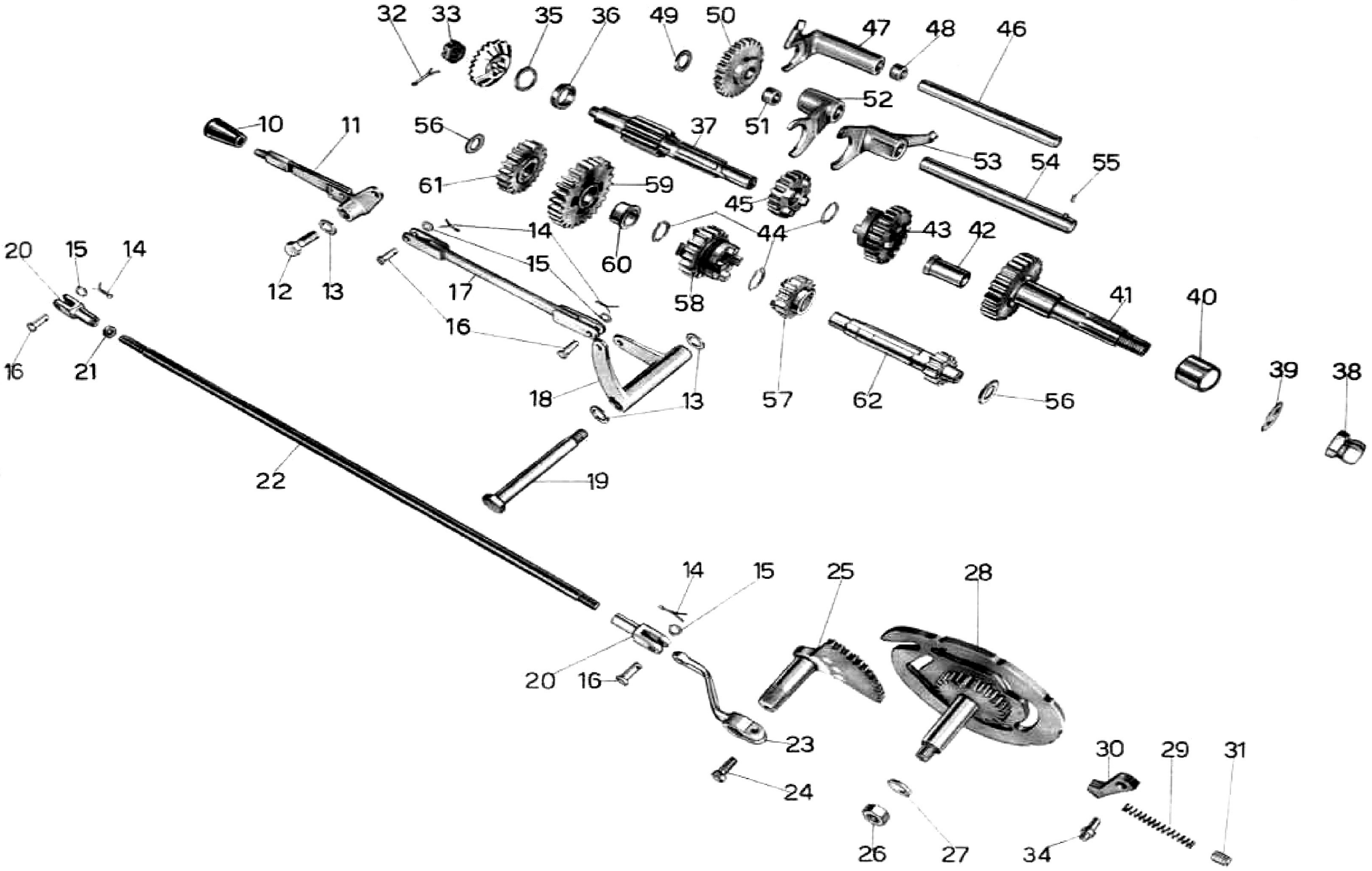
32
33
35
36
49
50
47
48
46
10
11
56
37
51
52
53
54
55
61
59
45
14
44
43
42
20
15
14
12
13
17
15
60
58
41
40
16
21
18
13
57
62
56
39
38
22
19
14
15
25
28
20
16
23
24
30
29
31
26
27
34

N. Fig.	SIMBOLO N. disegno	SIMBOLO N. d'ordinaz.	DENOMINAZIONE	Quantità	Indicazioni supplettive
52	26140	26230500	**Forcellino** comando I e III velocità	1	
53	26141	26230800	**Forcellino** comando ingranaggio innesto II e IV velocità	1	
54	26135	26216200	**Albero** di guida per forcellini e ingranaggio retromarcia	1	
55	26136	95510408	**Grano** di fermo albero guida forcellini e ingranaggio retromarcia	1	
56	26118	95100511	**Rosetta** di registrazione per albero secondario	2	14,1 x 24 x 1,7÷2,4
57	26133/1	26214700	**Ingranaggio** libero sull'albero secondario per III velocità	1	
58	26132/1	26214400	**Ingranaggio** mobile sull'albero secondario per II velocità	1	
59	26129	26214000	**Ingranaggio** libero sull'albero secondario per I velocità completo di boccola	1	
60	26131	91122016	**Boccola** per ingranaggio libero sull'albero secondario per I velocità	1	
61	26134	26217200	**Ingranaggio** sull'albero secondario per comando retromarcia	1	
62	26128	26213600	**Albero** secondario del cambio	1	

Dal n. di motore HBV 50 al n. HGG 99 sono stati montati i seguenti particolari:

SIMBOLO N. Disegno	SIMBOLO N. d'Ordin.	DENOMINAZIONE	Quant.
		Dal n. HBV 50 al n. HFF 99	
26127	26211401	**Ingranaggio** mobile sull'albero primario III velocità	1
26126	26211301	**Ingranaggio** libero sull'albero primario II velocità	1
26133	26211300	**Ingranaggio** libero sull'albero secondario per III velocità	1
26132	26214401	**Ingranaggio** mobile sull'albero secondario per II velocità	1
		Dal n. HBV 50 al n. HGG 99	
26859	91182024	**Distanziatore** sull'ingranaggio presa diretta	1
26144	26212600	**Ingranaggio** presa diretta	1

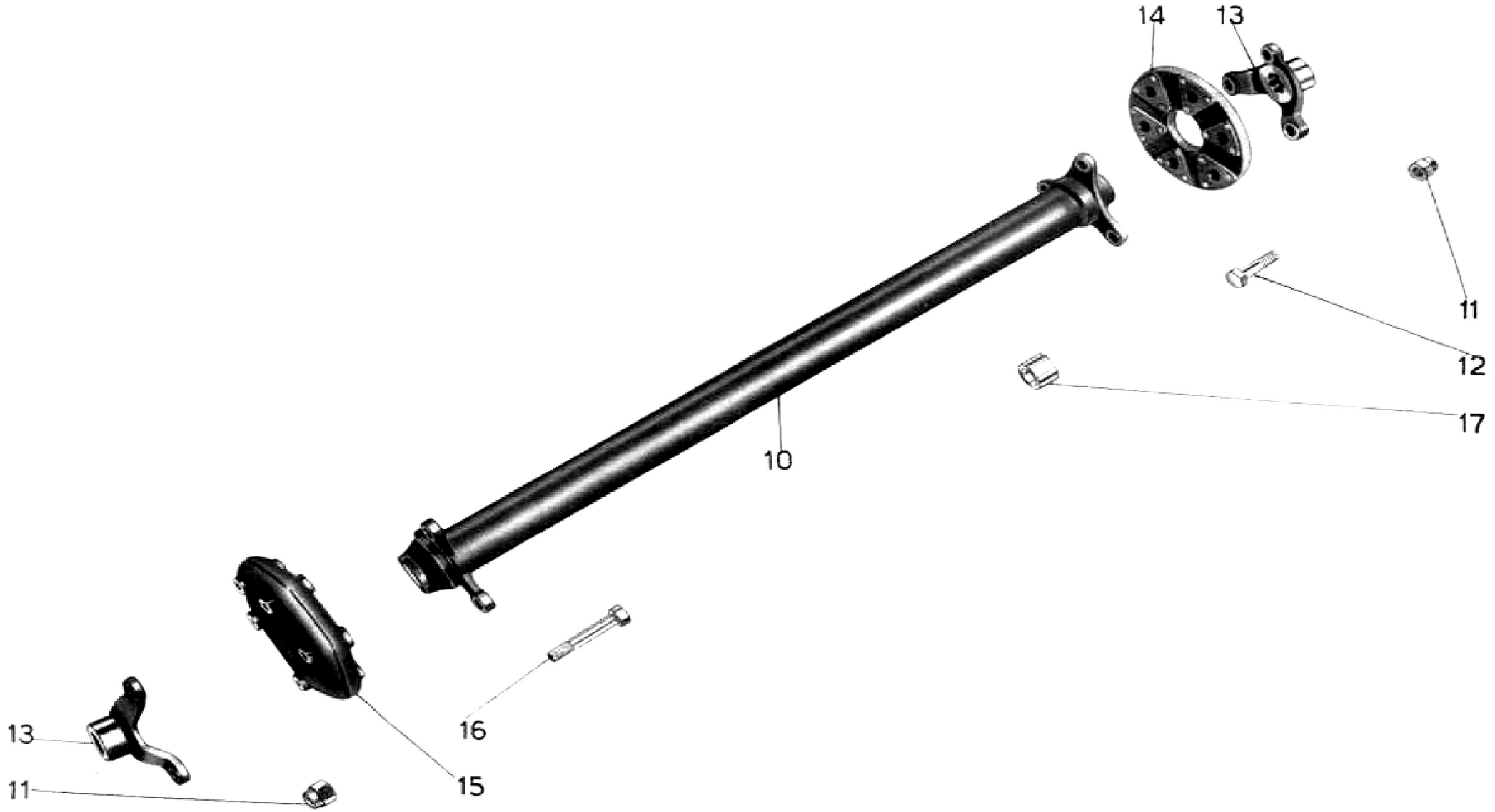
14
13
11
12
17
10
16
15
13
11

TAV. **10**

COMPLESSO : **Mototelaio**
SOTTOCOMPLESSO : **Trasmissione**

GRUPPO : **Trasmissione**
SOTTOGRUPPO : **Albero della trasmissione con giunti**

N. Fig.	SIMBOLO		DENOMINAZIONE	Quantità	Indicazioni supplettive
	N. disegno	N. d'ordinaz.			
10	**26862**	**26326301**	**Albero** della trasmissione	1	
11	**26344**	**92630110**	**Dado** per bulloni fiss. giunti	12	
12	**26341**	**98110037**	**Bullone** fiss. giunto parte scatola cambio	6	10 MA x 35
13	**26155**	**26328800**	**Manicotto** per giunti	2	
14	**26340**	**26320400**	**Giunto** elastico per scatola cambio	1	
15	**26342**	**26328900**	**Giunto** elastico per scatola differenziale	1	
16	**26343**	**98110055**	**Bullone** fiss. parte scatola differenziale	6	10 MA x 55
17	**26339**	**91112314**	**Boccola** sull'albero di trasmissione	2	

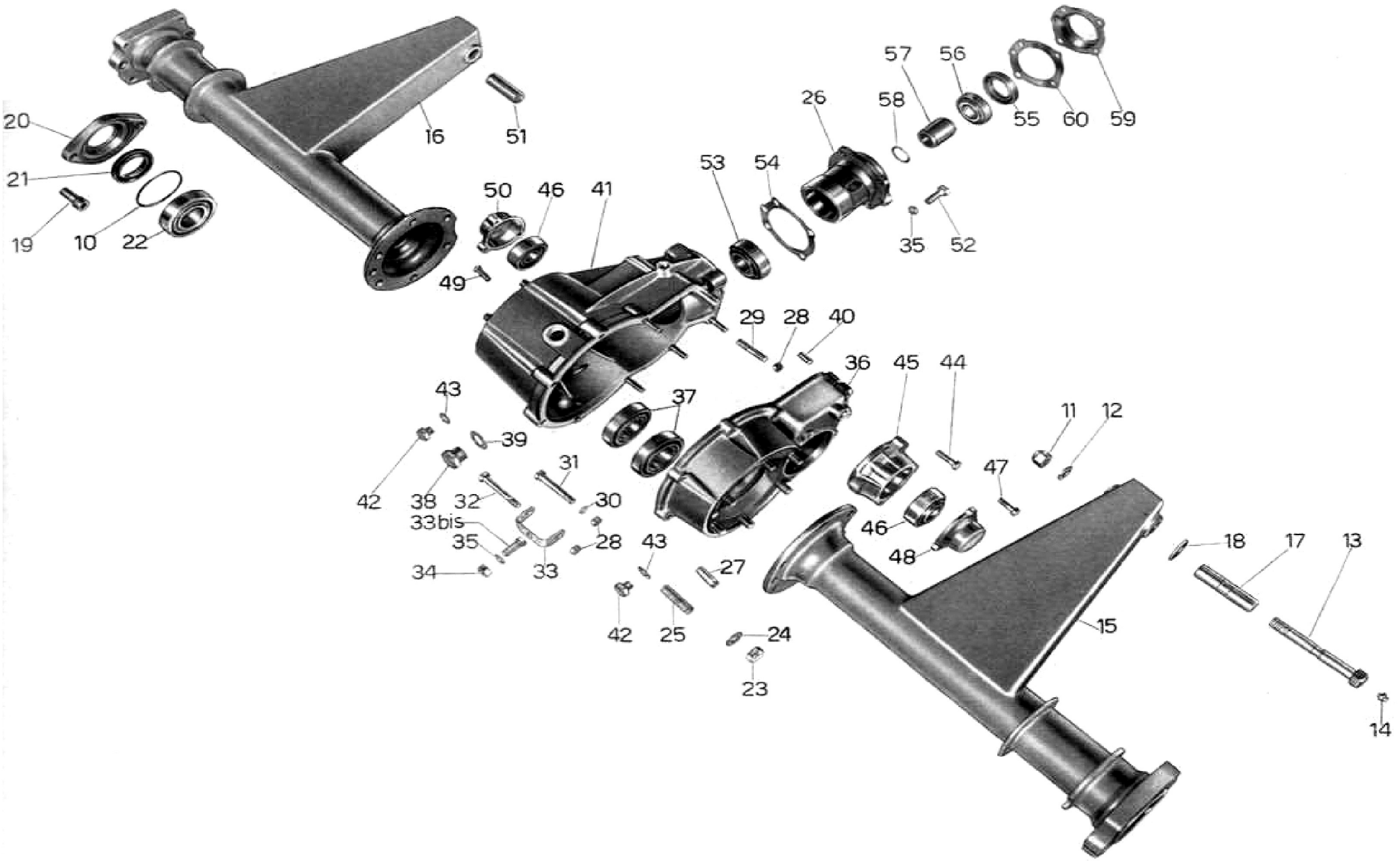
20
21
19
10
22
16
51
50
46
41
49
57
56
58
26
55
60
59
53
54
35
52
29
28
40
36
45
44
43
37
11
12
39
31
47
42
38
32
30
33bis
35
28
43
46
48
18
17
13
34
33
27
42
25
24
15
23
14

TAV. **11**

COMPLESSO : **Mototelaio**
SOTTOCOMPLESSO : **Trasmissione**

GRUPPO : **Ponte e differenziale**
SOTTOGRUPPO : **Ponte e scatola ruotismi del differenziale**

N. Fig.	SIMBOLO N. disegno	SIMBOLO N. d'ordinaz.	DENOMINAZIONE	Quantità	Indicazioni supplettive
10	26408	90706660	**Anello** gomma fra braccio ponte differenziale e flangia	2	66 x 70 x 2
11	26409	92730120	**Dado** sui perni bracci oscillanti	2	
12	25341 ter	95100415	**Rosetta** per bulloni per perni bracci oscillanti	2	12,25 x 20 x 2
13	26397/1	26362100	**Perno** per bracci oscillanti ponte differenziale	2	
14	T 0238	94020060	**Ingrassatore** sui bulloni per perni bracci oscillanti	2	6 MA
15	26835	26363501	**Braccio** destro per ponte differenziale	1	
16	26836	26363601	**Braccio** sinistro per ponte differenziale	1	
17	26396/1	26362000	**Perno** per bracci oscillanti del ponte differenziale	2	
18	26398	90114182	**Rosetta** ammortizzatore per ponte differenziale	2	
19	26405	98711030	**Bullone** fiss. flangie tenuta cuscinetti sulle ruote posteriori	4	
20	26413	26366001	**Flangia** tenuta cuscinetti sulle ruote posteriori	2	
21	26411	90403652	**Anello** di tenuta tipo Angus	2	36 x 52 x 7
22	26400	92201428	**Cuscinetto** a sfere per semiassi	2	28 x 68 x 18 (Riv 6-28 B)
23	T 71 bis	92602210	**Dado** per prigionieri sulla scatola e coperchio differenziale	12	10 MA
24	T 35226	95100333	**Rosetta** per prigionieri sulla scatola e coperchi differenziale	12	10,5 x 20 x 0,5÷0,8
25	T 35225	96510039	**Prigioniero** sulla scatola e coperchio differenziale	12	10 MA x 39,5
26	26375	26352400	**Custodia** porta cuscinetti per pignone differenziale	1	
27	26355	95512102	**Spina** di riferimento sulla scatola differenziale	2	
28	D N 7	92700073	**Dado** per prigionieri e bulloni fiss. coperchio alla scatola	9	7 MA
29	26353	96507040	**Prigioniero** sulla scatola fiss. coperchio	5	7 MA x 37
30	T 5146	95100177	**Rosetta** per prigionieri e bulloni fiss. coperchio	8	7,5 x 13 x 1,5
31	26803	98107048	**Bullone** fiss. coperchio alla scatola	3	7 MA x 48
32	26804	98107052	**Bullone** fiss. coperchio alla scatola e cavallotto interruttore d'arresto sulla scatola differenziale	1	7 MA x 51
33	26894/1	26742901	**Cavallotto** fiss. interruttore d'arresto sulla scatola differenziale	1	
33bis	T 2204	98108032	**Bullone** fiss. cavallotto interruttore d'arresto	1	8 MA x 27
34	D N 8	92701087	**Dado** fiss. interruttore sul cavallotto	1	8 MA
35	R E 8	95120085	**Rosetta** elastica fiss. interruttore d'arresto sul cavallotto per fiss. flangia per custodia cuscinetti	5	8,5 x 13,5 x 2,5
36	26802/35225	26350401	**Coperchio** scatola ponte differenziale completo di prigioniero	1	
37	M 224	92201230	**Cuscinetto** a sfere sulla scatola e coperchio differenziale	2	30 x 62 x 16 (Riv 3 A)
38	26359	95980118	**Tappo** per olio sulla scatola differenziale	1	18 P. 1,5 x 12
39	T 2069 bis	90714180	**Guarnizione** per tappo olio sulla scatola differenziale	1	18 x 26 x 1
40	36016	95512071	**Spina** di riferimento tra coperchio e scatola	1	
41	26801/1/35225	26350302	**Scatola** ponte differenziale completa di prigionieri	1	
42	T 35232	95980210	**Tappo** per livello e scarico olio scatola differenziale	2	10 MA x 9
43	M 192 A	90714101	**Guarnizione** per tappo di livello e scarico olio scatola differenziale	2	10 x 17 x 1
44	11524	98106025	**Bullone** fiss. coperchietto porta cuscinetto sul coperchio	3	6 MA x 25
45	26805	26351800	**Coperchietto** porta cuscinetto sul coperchio	1	
46	26806	92249517	**Cuscinetto** a rulli conici per albero scanalato per riduttore	2	17 x 47 x 19 (Riv 01/02/7503)
47	26808	98105015	**Bullone** fiss. coperchietto destro	3	5 MA x 15
48	26807	26350500	**Coperchietto** destro sul coperchio scatola differenziale	1	
49	26810	98105021	**Bullone** fiss. coperchietto sinistro	3	5 MA x 21
50	26809	26350600	**Coperchietto** sinistro sulla scatola differenziale	1	

(segue)

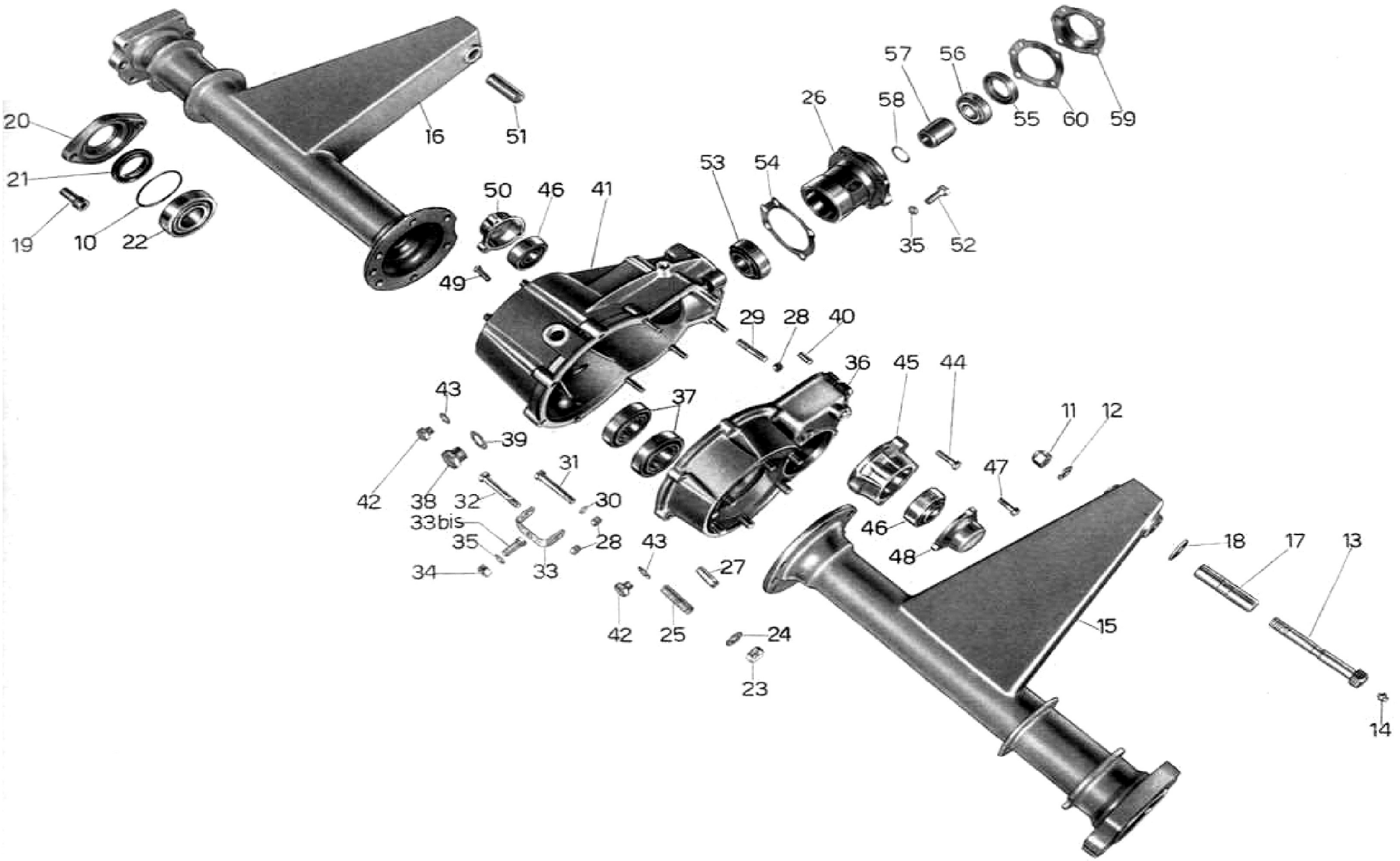
20
21
19
10
22
16
51
50
46
41
49
57
56
58
26
55
60
59
53
54
35
52
29
28
40
36
45
44
43
37
11
12
39
31
47
42
38
32
30
33bis
35
28
43
46
48
18
17
13
34
33
27
42
25
24
15
23
14

N. Fig.	SIMBOLO N. disegno	SIMBOLO N. d'ordinaz.	DENOMINAZIONE	Quantità	Indicazioni suppletive
51	26395	91111861	**Boccola** per trave bracci differenziale	2	
52	T 13081 bis	98108033	**Bullone** fiss. flangia per custodia porta cuscinetti	4	8 MA x 30
53	26376	92249423	**Cuscinetto** a rulli conici sul pignone differenziale	1	22,236 x 53,977 x 19,5 (Riv 01/02/3921)
54	26378/1	26352700	**Piastrina** di registro custodia	4	n. 1 pezzo da mm 0,5 n. 3 pezzi da mm 0,1
55	26380	90403055	**Anello** di tenuta sulla flangia per custodia porta cuscinetto	1	55 x 30 x 10
56	T 9263	92249219	**Cuscinetto** a rulli conici sul pignone esterno	1	20 x 47 x 14,383 (Riv 01/02/3912)
57	26377	91182136	**Distanziatore** per pignone differenziale	1	
58	26166/1	95100727	**Rosetta** di regolazione per pignone differenziale	—	Il n. dei pezzi varia da 7 a 15 21,2 x 28 x 0,1
59	26379	26352500	**Flangia** per custodia	1	
60	26381	26352600	**Guarnizione** per flangia	1	

Dal n. di telaio HBV 50 al n. HFF 99 sono stati montati i seguenti particolari:

SIMBOLO N. Disegno	SIMBOLO N. d'Ordin.	DENOMINAZIONE	Quant.
		Dal n. HBV 50 al n. HDN 25	
26400	92201428	**Cuscinetto** a sfere	1
26801/35225	26350300	**Scatola** differenziale completa di prigionieri	1
26356	92249229	**Cuscinetto** a rulli conici sulla scatola e coperchio differenziale	2
M 140	98106017	**Vite** fiss. piastrina di fermo ghiera	1
R E 6	95120065	**Rosetta** per vite fiss. piastrina di fermo ghiera	1
26357	26368000	**Ghiera** registro cuscinetto	1
		Dal n. HBV 50 al n. HEH 99	
26406	90713350	**Guarnizione** feltro per semiasse	2
26407		**Fondello** per tenuta guarnizione	2
		Dal n. HBV 50 al n. HFF 99	
26404	26366000	**Flangia** tenuta cuscinetti ruote	2
		Dal n. HEI 00 al n. HFF 99	
26407/1	95100981	**Fondello** per tenuta guarnizioni	2

Tavola 12

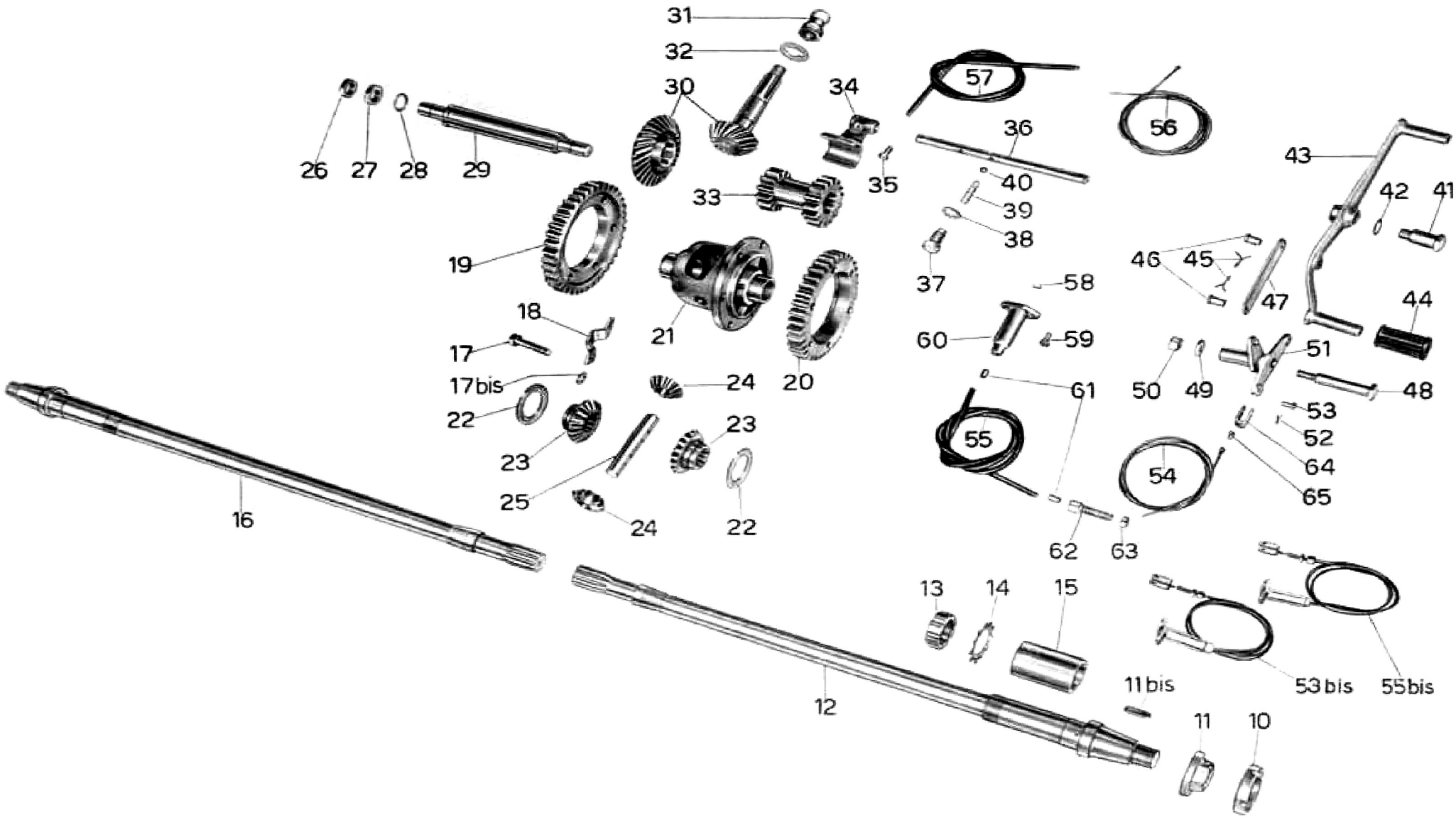

31
32
30
34
57
56
36
43
26
27
28
29
35
40
42
41
33
39
38
19
37
58
46
45
47
44
18
21
60
59
51
17
17bis
24
20
61
50
49
48
22
53
23
52
55
23
64
54
25
65
16
24
22
62
63
13
14
15
53bis
55bis
11bis
12
11
10

TAV. **12** COMPLESSO : **Mototelaio** GRUPPO : **Ponte e differenziale**
SOTTOCOMPLESSO: **Trasmissione** SOTTOGRUPPO: **Semiassi e ruotismi del differenziale - Riduttg con comando**

N. Fig.	SIMBOLO N. disegno	SIMBOLO N. d'ordinaz.	DENOMINAZIONE	Quantità	Indicazioni supplettive
10	M 2063	93702370	**Ghiera** serraggio mozzi sui semiassi	2	
11	M 2C62	26368600	**Dado** serraggio mozzi sui semiassi	2	
11bis	M 26	91741550	**Chiavella** sui semiassi	2	
12	26412 D	26367501	**Semiasse** destro per ponte differenziale	1	
13	26402	93701270	**Ghiera** per semiassi del ponte differenziale	2	
14	26403	26368200	**Rosetta** di fermo ghiera sui semiassi	2	
15	26401	91182753	**Distanziatore** per tenuta cuscinetti sui semiassi	2	
16	26412 S	26367601	**Semiasse** sinistro per ponte differenziale	1	
17	26816	98108044	**Bullone** fiss. ingranaggi per riduttore sulla scatola int.	6	8 MA x 39
17bis	26817	95100245	**Rosetta** per bulloni fiss. ingr. per ridutt. sulla scatola	2	8,5 x 17 x 2
18	26813	26357200	**Piastrina** tenuta perno porta satelliti	2	
19	26814	26340200	**Ingranaggio** grande per riduttore	1	
• 20	26815/1	26340301	**Ingranaggio** piccolo per riduttore	1	
21	26811	26354201	**Scatola** interna per differenziale	1	
22	26363	26359000	**Rosetta** di rasamento fra planetari e scatola	2	
23	26364	26358500	**Planetario** per differenziale	2	
24	26365	26358000	**Satellite** per differenziale	2	
25	26366	26357000	**Perno** porta satelliti	1	
26	11177	92701171	**Controdado** sul dado per regolazione cuscinetti sull'albero riduttore	2	17 P. 1 M
27	11172	92700173	**Dado** per regolazione cuscinetti sull'albero scanalato	2	17 P. 1 M
28	26822	95100645	**Rosetta** di regolazione sull'albero scanalato per riduttore	3	17,5 x 24 x 0,3÷0,5
29	26818	26340900	**Albero** scanalato per riduttore	1	
30	26819/26820	26354601	**Corona** e pignone per coppia conica differenziale	1	
31	26382	26354900	**Dado** bloccaggio manicotto lato differenziale	1	
32	26156/1	26217900	**Rosetta** di sicurezza per dado bloccaggio manicotto	1	
• 33	26821/1	26340401	**Ingranaggio** doppio scorrevole sull'albero per riduttore	1	
34	26826	26341400	**Forcellino** comando ingranaggio doppio scorrevole	1	
35	26827	26341300	**Bullone** fiss. forcellino comando ingranaggio	1	
36	26825	26341500	**Asta** comando riduttore	1	
37	26829	26341600	**Bullone** nella scatola per fermo asta comando riduttore	1	
38	M 2315 ter	90714124	**Guarnizione** per bullone nella scatola per fermo asta	1	12,2 x 20 x 1
39	26830	94321068	**Molla** per fermo asta	1	
40	26831	92295951	**Sfera** per fermo asta	1	9/32''
41	26844	99105151	**Perno** per leva a pedale comando riduttore	1	
42	26845	95129200	**Rosetta** elastica per perno fiss. leva a pedale	1	15,3 x 20 x 0,25
43	26842	26347100	**Leva** a pedale comando riduttore	1	
44	31359	32251000	**Pedalino** gomma per leva a pedale comando riduttore	2	
45	T 2679 bis	95500020	**Copiglia** per spina fiss. tirante alla leva e al bilanciere	2	1 x 20
46	26852	95780270	**Spina** fiss. tirante alla leva e al bilanciere	2	
47	26851	26346700	**Tirante** per leva a pedale comando riduttore	1	
48	26850	99105122	**Perno** fiss. bilanciere al telaio	1	
49	T 64 bis	95100247	**Rosetta** per perno fiss. bilanciere al telaio	1	8,5 x 19 x 2
50	D N 8	92701087	**Dado** per perno fiss. bilanciere al telaio	1	8 MA

(segue)

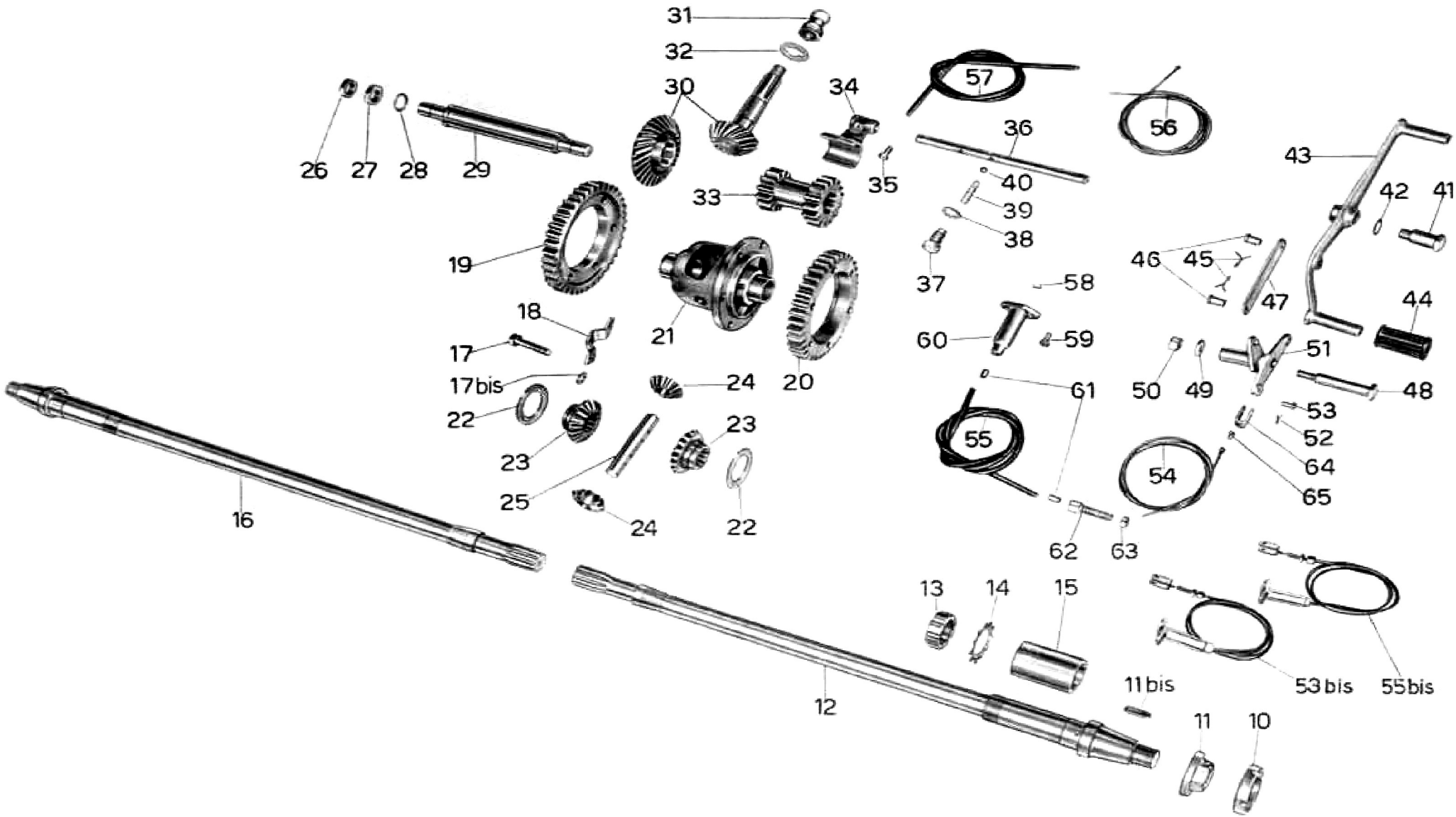
31
32
30
34
57
56
36
43
26
27
28
29
35
40
42
41
33
39
38
19
37
58
46
45
47
44
18
21
60
59
51
17
17bis
24
20
61
50
49
48
22
53
23
52
55
23
64
54
25
65
16
24
22
62
63
13
14
15
53bis
55bis
11bis
12
11
10

TAV. **12**

COMPLESSO : **Mototelaio**
SOTTOCOMPLESSO : **Trasmissione**

GRUPPO : **Ponte e differenziale**
SOTTOGRUPPO : **Semiassi e ruotismi del differenziale - Riduttore con comando**

N. Fig.	SIMBOLO N. disegno	SIMBOLO N. d'ordinaz.	DENOMINAZIONE	Quantità	Indicazioni supplettive
51	26847	26346000	**Bilanciere** comando riduttore	1	
52	TA 175 H	95500012	**Copiglia** per spinetta fiss. trasmissioni al bilanciere	2	1 x 12
53	26854	95780240	**Spinetta** sul forcellino fiss. trasmissioni al bilanciere	2	
53bis	26855 bis	26343001	**Trasmissione** corta comando riduttore	1	
54	26955/1/31684	26343100	**Cavo** corto comando riduttore completo di capocorda	1	
55	26855/3	26343201	**Guaina** per cavo corto comando riduttore	1	
55bis	26856 bis	26343701	**Trasmissione** lunga comando riduttore	1	
56	26856/1/31684	26343900	**Cavo** lungo comando riduttore completo di capocorda	1	
57	26856/3	26344000	**Guaina** per cavo lungo comando riduttore	1	
58	T 9362	95716122	**Capocorda** per cavi lato scatola differenziale	2	
59	36022	98305014	**Vite** fiss. blocchetti fermo guaine	4	5 MA x 13
60	26828	26344400	**Blocchetto** per fermo guaine	2	
61	T 235	95720130	**Copriguaina**	4	
62	M 70	95790127	**Bullone** tendifilo	2	
63	M 70 bis	92700072	**Dado** per bullone tendifilo	2	6 MA
64	26853	95740242	**Forcellino** sul bilanciere comando riduttore	2	
65	31684	95715224	**Capocorda** per cavi comando riduttore		

Dal n. di telaio HBV 50 al n. HFF 99 sono stati montati i seguenti particolari:

SIMBOLO N. Disegno	SIMBOLO N. d'Ordin.	DENOMINAZIONE	Quant.
26399 D	26367500	**Semiasse** destro	1
26399 S	26367600	**Semiasse** sinistro	1

N.B. - Dovendo sostituire l'ingranaggio piccolo riduttore (• 20) 26815 (26340300) e l'ingranaggio doppio scorrevole (• 33) 26821 (26340400) si dovrà sostituire entrambi con gli ingranaggi 26815/1 (26340301) e 26821/1 (26340401).

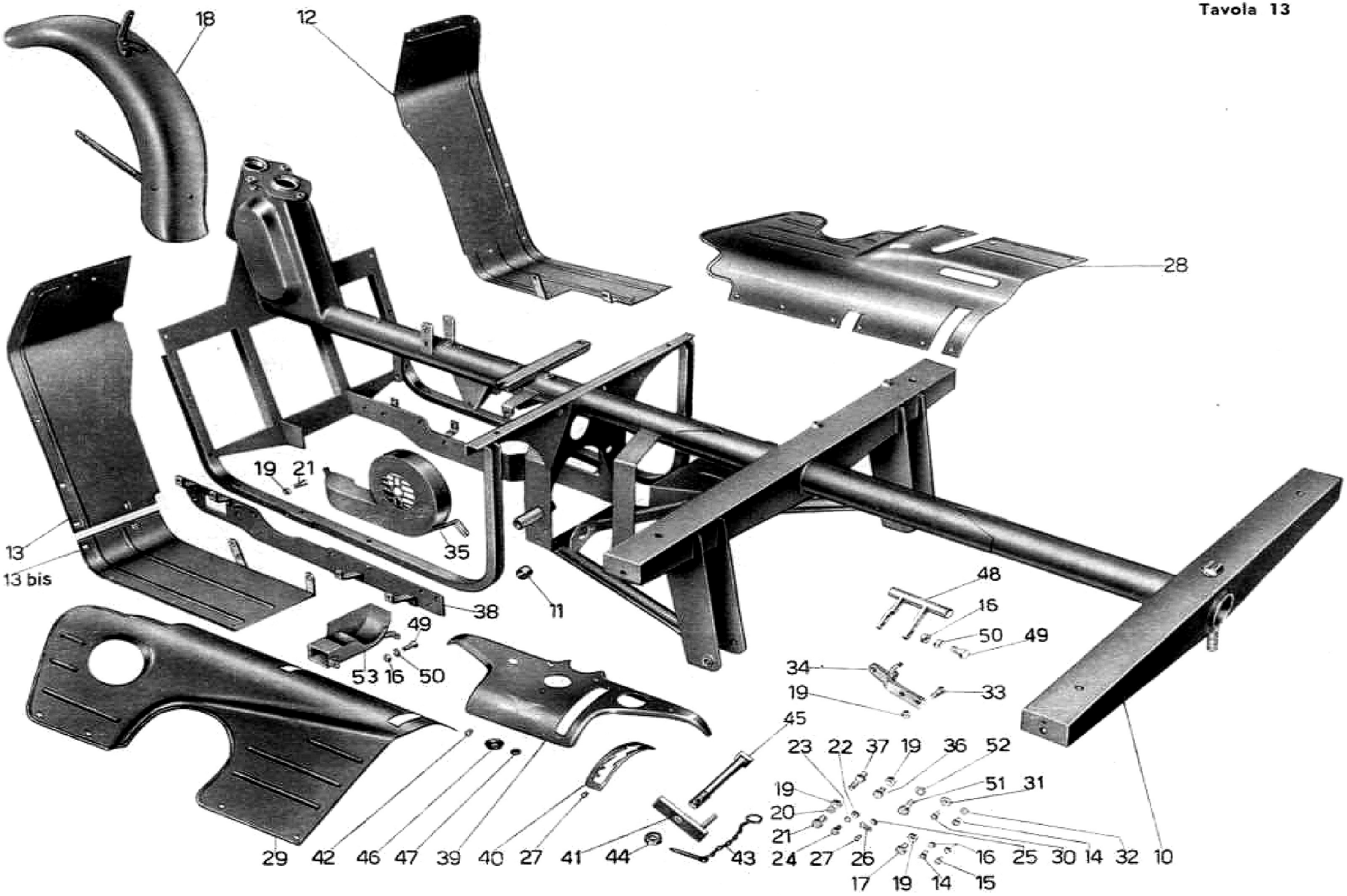
18
12
28
19
21
35
13
13 bis
38
11
49
53
16
50
48
16
50
49
34
19
33
45
23
22
37
19
36
52
19
20
21
51
31
29
42
46
47
39
40
27
41
44
43
24
27
26
16
25
30
14
32
10
17
19
14
15

TAV. **13** COMPLESSO : **Mototelaio** GRUPPO : **Telaio e sospensione posteriore**

SOTTOCOMPLESSO: **Telaio - Ruote - Freni** SOTTOGRUPPO: **Telaio - Parafango ant. - Cruscotto - Contakm. Pedane - Laterali**

N. Fig.	SIMBOLO N. disegno	SIMBOLO N. d'ordinaz.	DENOMINAZIONE	Quantità	Indicazioni supplettive
10	26915	26400201	**Telaio** completo di boccole e tirante fiss. ruota di ricambio	1	
11	26460	91111915	**Boccola** per bussola sul telaio	2	
12	26949	26453201	**Pedana** paragamba destra	1	
13	26957	26456002	**Pedana** paragamba sinistra	1	
13bis	26956	26446000	**Pedana** poggiapiedi sinistra	1	
14	T 134	98106009	**Bullone** fiss. pedane, cruscotto e laterali inferiori	25	6 MA x 9
15	T 136	98024312	**Bullone** fiss. pedane alle piastre frenasterzo	4	6 MA x 13
16	DN 6	92602206	**Dado** per bulloni fiss. pedane e cruscotto, fiss. cavallotto porta sella al telaio e per fiss. boccaglio al telaio	27	6 MA
17	T 129	98108015	**Bullone** fiss. pedane al trave centrale	3	8 MA x 15
18	26883	26434300	**Parafango** anteriore	1	
19	DN 8	92701087	**Dado** per bulloni fiss. parafango alla forcella parte superiore, pedane al trave centrale e per bulloni e colonnetta fiss. piastra orizzontale sinistra	13	8 MA
20	RE 8	95120085	**Rosetta** elastica per bullone fiss. parafango alla forcella parte superiore	1	8,5 x 13,5 x 2,5
21	T 58	98108023	**Bullone** fiss. parafango alla forcella parte superiore e per fiss. piastra orizzontale sinistra al telaio parte anteriore	2	8,5 x 13,5 x 2,5
22	DN 7	92700073	**Dado** per bullone fiss. parafango alla forcella	2	7 MA
23	RE 7	95120075	**Rosetta** per bulloni fiss. parafango alla forcella	2	7,5 x 11,5 x 2
24	TA 110	98107013	**Bullone** fiss. parafango alla forcella	2	7 MA x 13
25	T 8091	92700055	**Dado** per vite fiss. cavallotto sul parafango anteriore	1	5 MA
26	24454/1	93301152	**Cavallotto** sul parafango anteriore	1	
27	38164/1	98345008	**Vite** fiss. cavallotto sul parafango anteriore e settore leva comando cambio	2	5 MA x 8,5
28	26951	26576201	**Laterale** destro	1	
29	26952/1	26576301	**Laterale** sinistro	1	
30	M 140	98106017	**Bullone** fiss. laterali parte superiore	6	6 MA x 17
31	T 5087	95101123	**Rosetta** per bullone fiss. laterali parte superiore	6	6,25 x 19 x 2
32	36070 A	95100130	**Rosetta** per bulloni fiss. laterali parte inferiore	9	6,5 x 12,5 x 1
33	T 13081 bis	98108033	**Bullone** fiss. braccio porta leva riduttore	1	8 MA x 30
34	26955	26347000	**Braccio** porta leva comando riduttore	1	
35	26945	26069001	**Chiocciola** del ventilatore	1	
36	38387	98108016	**Bullone** fiss. piastra orizzontale sinistra	4	8 MA x 16,5
37	26493	26678500	**Colonnetta** sul telaio fermo pedale freno posteriore	1	
38	26943/1	26425003	**Piastra** orizzontale sinistra per culla	1	
39	26512	26457501	**Cruscotto**	1	
40	26210	26459200	**Settore** per leva comando, cambio	1	
41	26907	26480501	**Staffa** di fiss. ruota di ricambio	1	
42	26511	98347009	**Vite** fiss. cruscotto parte superiore	3	7 P. 1 M x 9
43	T 30442	25482100	**Catenella** completa sul porta ruota di ricambio	1	
44	T 30441	92701161	**Dado** per perno porta ruota di ricambio	1	16 MB
45	26906	26481500	**Tirante** sul telaio fiss. ruota di ricambio	1	
46	40471	91551163	**Anello** gomma sul telaio per passaggio fili	1	
47	24625 bis	91551081	**Anello** gomma passaggio trasmissione sulla pedana destra	1	
48	26978	26462300	**Cavallotto** per attacco sella monoposto	1	
49	26518	98106015	**Bullone** fiss. cavallotto al telaio e per fiss. boccaglio al telaio	7	
50	RE 6	95120065	**Rosetta** elastica per bulloni fiss. cavallotto e per bullone fiss. boccaglio al telaio	7	
51	T 129 bis	98108017	**Bullone** fiss. pedane e cabina al trave centrale	2	8 MA x 17,5
52	T 64 bis	95100247	**Rosetta** per bullone fiss. pedane al trave centrale	4	
53	27015	26069500	**Boccaglio** di rafireddamento sul telaio	1	

Dal n. di telaio HBV 50 al n. HHA 99 sono stati montati i seguenti particolari:

SIMBOLO N. Disegno	SIMBOLO N. d'Ordin.	DENOMINAZIONE	Quant.
		Dal n. HBV 50 al n. HDI 99	
26417	26400200	**Telaio**	1
26506	26453200	**Pedana** paragamba destra	1
26507	26456000	**Pedana** paragamba sinistra	1
T 134	98106009	**Bullone** fiss. pedane e cruscotto	8
T 136	98024312	**Bullone** fiss. pedane e laterali parte inferiore	8
D N 6	92602206	**Dadi** per bulloni fiss. pedane e per bulloni fiss. pedane e laterali parte inferiore	16
D N 8	92701087	**Bullone** fiss. pedali appoggiapiedi	4
26514	26576200	**Laterale** destro	1
26517	26576300	**Laterale** sinistro	1
T 13081bis	98108033	**Bullone** fiss. pedali appogg.	3
M 140	98106017	**Bullone** fiss. laterali parte superiore	3
T 5087	95101123	**Rosetta** per bulloni fiss. laterali parte superiore	3
26840	26440200	**Braccio** pedale appogg. destro	1
26504/1	26441300	**Braccio** pedale appogg. sinistro	1
26505 D	26443200	**Appoggiapiede** gomma destro	1
26505 S	26443300	**Appoggiapiede** gomma sinistro	1
26500	26069000	**Chiocciola** del ventilatore	1
26494	92750080	**Dado** fiss. piastra e fermo molla pedale freno posteriore	1
26491	26425002	**Piastra** orizzontale sinistra	1
		Dal n. HBV 50 al n. HCZ 99	
26510	26457500	**Cruscotto**	1
		Dal n. HBV 50 al n. HHA 99	
26908	26480500	**Staffa** di fiss. ruota di ric.	1
T 30439	95100663	**Rosetta** per perno porta ruota di ricambio	1
		Dal n. HBV 50 al n. HGN 99	

Dovendo sostituire il telaio n. disegno 26915 n. d'ord. 26400201 si dovrà unito al telaio sostituire anche le tubazioni per freni idraulici:

n. Disegno 25724 n. d'ord. 25657100 complessivo tubo flessibile con il complessivo n. Disegno 26684 n. d'ord. 26657100;

n. Disegno 26682 n. d'ord. 26657500 Tubazione anteriore completa con la tubazione n. Disegno 26683 n. d'ord. 26657501.

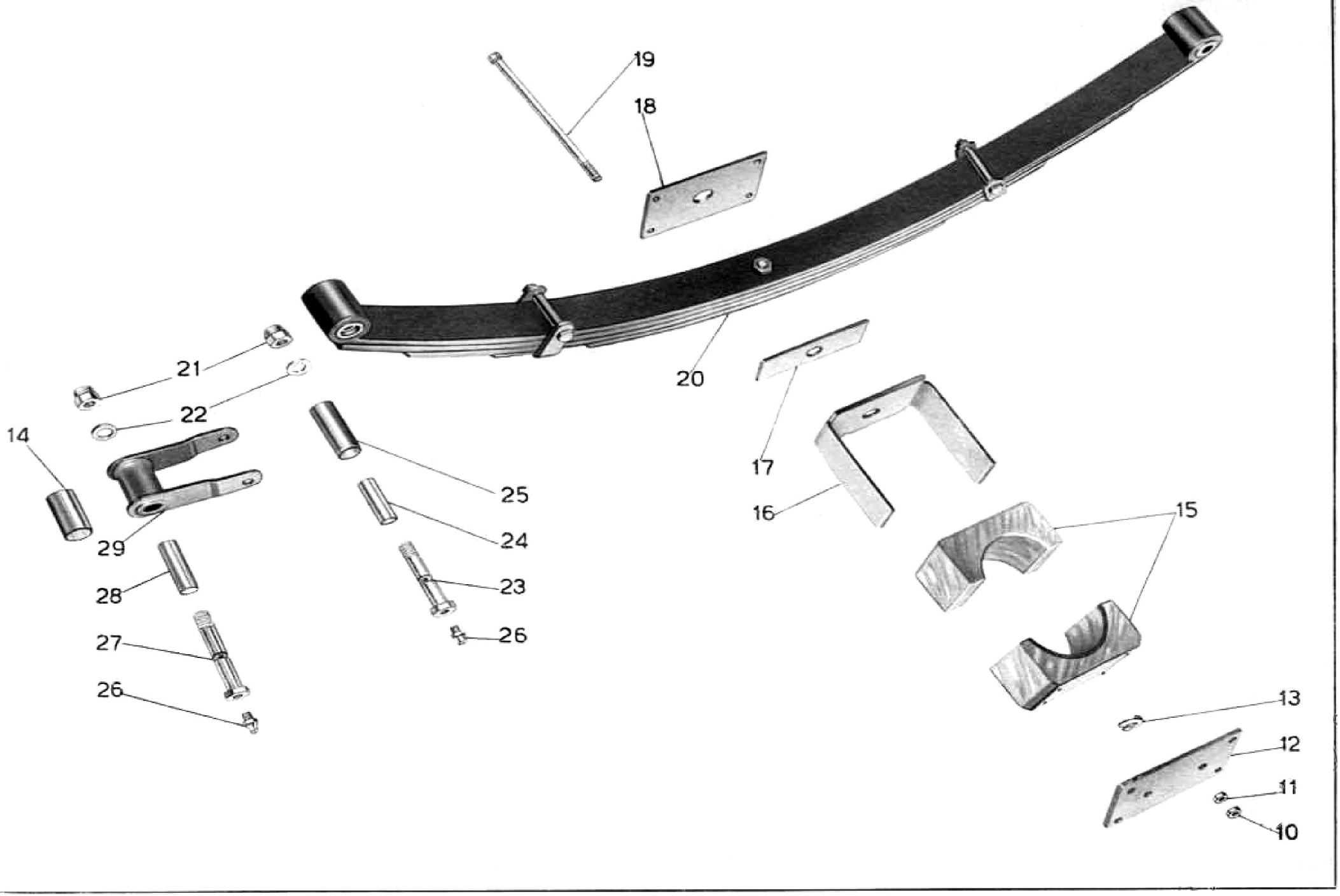
19
18
20
21
22
14
29
28
27
26
25
24
23
26
17
16
15
13
12
11
10

TAV. **14** COMPLESSO : **Mototelaio** GRUPPO : **Telaio e sospensione posteriore**
SOTTOCOMPLESSO: **Telaio - Ruote - Freni** SOTTOGRUPPO: **Sospensione elastica posteriore**

N. Fig.	SIMBOLO N. disegno	SIMBOLO N. d'ordinaz.	DENOMINAZIONE	Quantità	Indicazioni supplettive
10	M 61 bis	92700071	**Controdado** per bulloni fiss. molle a balestra	8	7 MA
11	D N 7	92700073	**Dado** per bulloni fiss. molle a balestra	8	7 MA
12	26629	26556700	**Piastra** inferiore per cavallotto porta molle a balestra	2	
13	T 2128 ter	94322180	**Molla** di pressione sulla piastra inferiore	4	
14	26619	26559300	**Boccola** per biscottino oscillante per molle a balestra	4	
15	26623/25	26556800	**Tassello** inferiore e superiore per cavallotto porta molle a balestra	2	
16	26624	26557000	**Cavallotto** porta molle a balestra	2	
17	26627	26557600	**Spessore** fra supporti e molle a balestra	2	
18	26628	26555700	**Piastra** superiore per cavallotto porta molle a balestra	2	
19	26631	98107161	**Bullone** fiss. molle a balestra	8	7 MA x 171
• 20	26838	26555500	**Molla** a balestra	2	
21	26344	92630110	**Dado** per bulloni perno molle a balestra e per perni biscottini	8	
22	T 35226	95100333	**Rosetta** per bulloni perno molle a balestra e perni biscottini	8	10,5 x 20 x 0,5÷0,8
23	26614	26558800	**Bullone** per perno molle a balestra	4	
24	26613	26558900	**Perno** per molle a balestra	4	
25	26612	26559000	**Boccola** per molle a balestra	4	
26	T 0238	94020060	**Ingrassatore** a sfera sui perni biscottini	8	6 MA
27	26621	26559100	**Bullone** per perni biscottini per molle a balestra	4	
28	26620	26559200	**Perno** per biscottini per molle a balestra	4	
29	25615	26558300	**Biscottino** oscillante per molle a balestra	4	

(• 20) N.B. - I numeri di disegno e d'ordinazione delle foglie a balestra sono i seguenti:

SIMBOLO N. Disegno	SIMBOLO N. d'Ordin.	DENOMINAZIONE	Quant.
26838/1	26555601	**Foglia** balestra (lunga)	2
26838/2	26555602	**Foglia** balestra	2
26838/3	26555603	**Foglia** balestra	2
26838/4	26555604	**Foglia** balestra	2
26838/5	26555605	**Foglia** balestra	2
26838/6	26555606	**Foglia** balestra (corta)	2

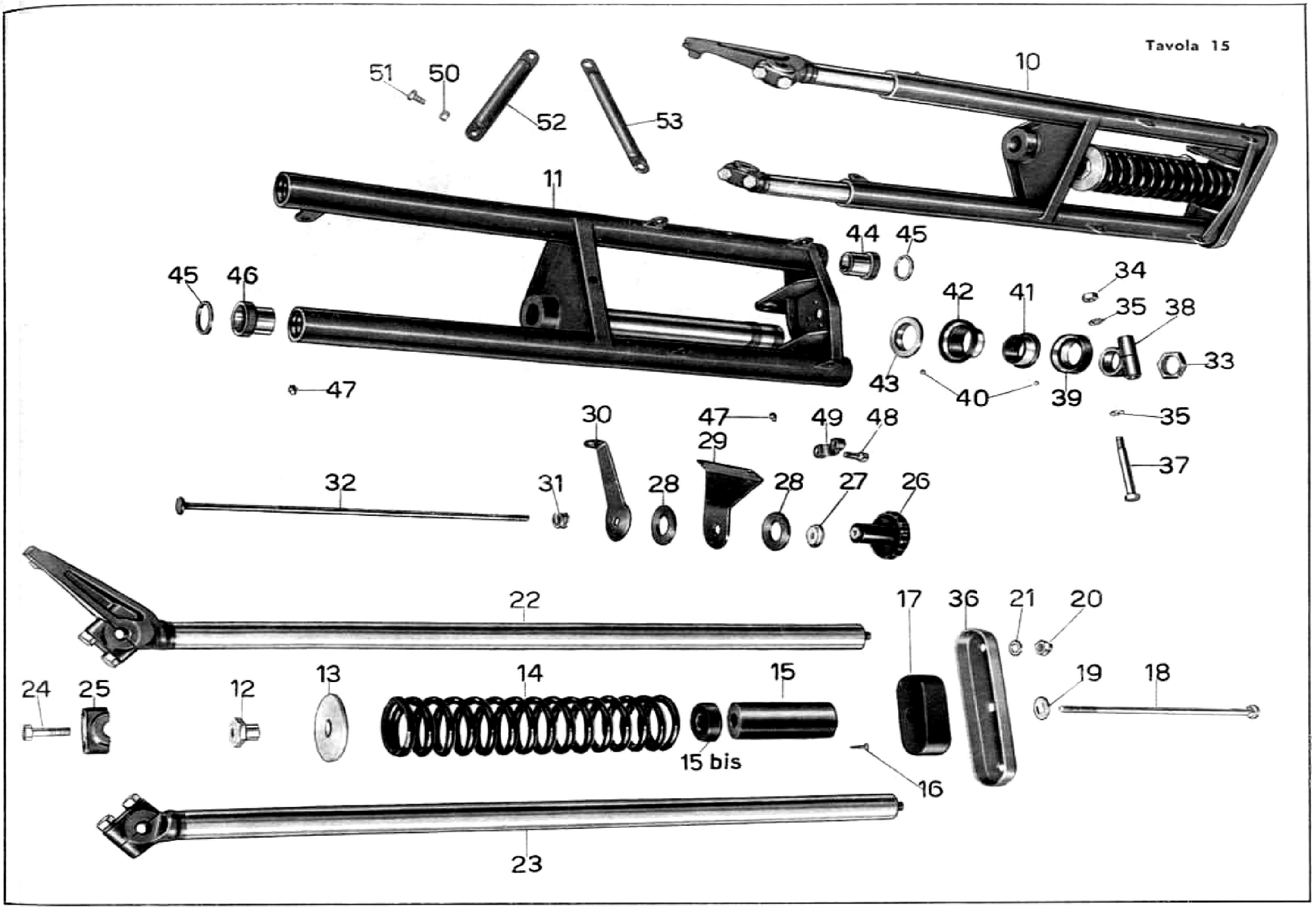
51
50
52
53
10
11
44
45
45
46
34
42
41
35
38
33
43
40
39
47
30
47
49
48
35
29
37
32
31
28
28
27
26
22
17
36
21
20
24
25
12
13
14
15
19
18
15 bis
16
23

TAV. **15** COMPLESSO : **Mototelaio** GRUPPO : **Sospensione anteriore e sterzo**

SOTTOCOMPLESSO: **Telaio - Ruote - Freni** SOTTOGRUPPO: **Forcella anteriore - Sospensione elastica anteriore - Sterzo**

N. Fig.	SIMBOLO N. disegno	SIMBOLO N. d'ordinaz	DENOMINAZIONE	Quantità	Indicazioni supplettive
10	26871/26547	26490200	**Forcella** anteriore completa	1	
11	26871	26490300	**Forcella** anteriore	1	
12	26570	92750100	**Dado** per tirante molla forcella	1	
13	26569	95100610	**Rosetta** inferiore per tirante molle	1	16,2 x 65 x 5
14	26880	94321061	**Molla** per forcella	1	
15	26562	26527800	**Corpo** tampone di guida molla forcella	1	
15bis	25563	93110180	**Anello** elastico per tampone di guida molla forcella	1	
16	T 35946	99302320	**Vite** fiss. tampone al traverso superiore	4	
17	26559	26529000	**Tampone** fermo ritorno molla	1	
18	26566	26527000	**Tirante** per molla forcella	1	
19	26565	95102110	**Ranella** superiore per tirante molla	1	
20	T 2075 bis	92700125	**Dado** per serraggio tubi forcella	2	12 P. 1,25 M
21	M 8018 ter	95101430	**Rosetta** per dado serraggio tubi forcella	2	12,5 x 22 x 1,5
22	26547/26552 D	26522500	**Braccio** destro per forcella completo di cappello e bulloni	1	
23	26548/26552 S	26522600	**Braccio** sinistro per forcella completo di cappello e bulloni	1	
24	26554	98108035	**Bullone** per morsetti bracci forcella	4	8 P. 1 M x 30
25	26552 D	26524800	**Cappello** per morsetti bracci forcella	2	
	26552 S	26524600			
26	26580	26516000	**Volantino** comando frenasterzo	1	
27	26574	26512800	**Tappo** sul cannotto dello sterzo	1	
28	26576	90114230	**Disco** per frenasterzo	2	
29	26577	26516400	**Piastra** fissa per frenasterzo	1	
30	26578	26516500	**Piastra** girevole sulla forcella per frenasterzo	1	
31	T 2128 ter	94322180	**Molla** per frenasterzo	1	
32	26579	26516100	**Tirante** per frenasterzo	1	
33	26573	92701300	**Dado** sul cannotto forcella	1	30 P. 1 M
34	T 71 bis	92602210	**Dado** per fiss. morsetto sul cannotto dello sterzo	1	10 MA
35	T 209 B	95100311	**Rosetta** per bullone fiss. morsetto sul cannotto dello sterzo	2	10,25 x 19 x 2
36	26878	26529100	**Traverso** superiore di unione bracci forcella	1	
37	26598	98110085	**Bullone** fiss. morsetto sul cannotto dello sterzo	1	10 MA x 85
38	26597	26512500	**Morsetto** sul cannotto dello sterzo	1	
39	39503/1	38514900	**Calotta** superiore regolabile dello sterzo superiore	1	
40	T 220	92295706	**Sfera** per calotte	42	1/4"
41	39502	38515000	**Calotta** superiore dello sterzo (inferiore)	1	
42	39501	38515100	**Calotta** inferiore dello sterzo (superiore)	1	
43	39500	38515200	**Calotta** inferiore dello sterzo (inferiore)	1	
44	26542	26505500	**Boccola** superiore per forcella	2	
45	24425	90713260	**Anello** di tenuta per forcella	4	
46	26543	26505600	**Boccola** inferiore per forcella	2	
47	T 0238	94020060	**Ingrassatore** a sfera sulla forcella	4	6 MA
48	24417 bis	24500700	**Bullone** fiss. cappelli morsetti al manubrio	4	
49	24417	24500500	**Cappello** per morsetti manubrio	2	
50	M 70 bis	92700072	**Dado** per bullone fiss. bacchette porta faro	4	7 MA
51	TA 110	98107013	**Bullone** fiss. bacchetta porta faro	4	7 MA x 13
52	26881/1	26502000	**Bacchetta** porta faro superiore	2	
53	26881	26502100	**Bacchetta** porta faro inferiore	2	

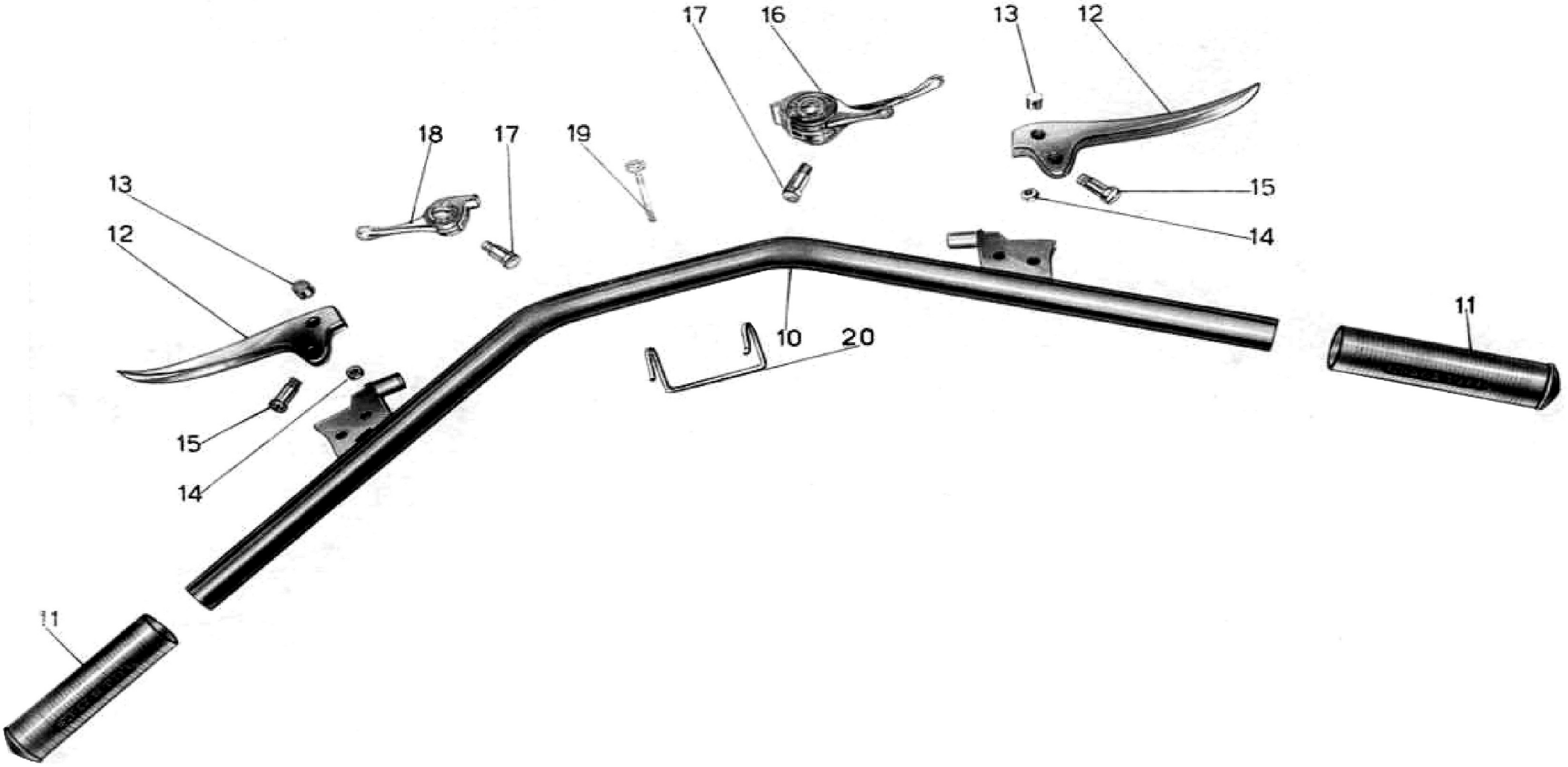
17
16
13
12
18
17
19
13
12
15
14
11
10
20
15
14
11

TAV. **16**

COMPLESSO : **Mototelaio**
SOTTOCOMPLESSO : **Telaio - Ruote - Freni**

GRUPPO : **Sospensione anteriore e sterzo**
SOTTOGRUPPO : **Manubrio e leve di comando**

N. Fig.	SIMBOLO N. disegno	SIMBOLO N. d'ordinaz.	DENOMINAZIONE	Quantità	Indicazioni suppletive
10	26595	26600200	**Manubrio**	1	
11	23521	24603025	**Manopola** destra e sinistra sul manubrio	2	
12	38728 D 38728 S	38628000 38093900	**Leva** a mano comando frizione e freno ant. sul manubrio	2	
13	38740 bis	95716645	**Blocchetto** di guida capocorda per leve frizione e freno	2	
14	T 8550 bis	92701065	**Dado** per viti fiss. leve frizione e freno al manubrio	2	6 MB
15	38730	99105070	**Vite** fiss. leve freno ant. e frizione al manubrio	2	
16	26599	26118000	**Manettino** destro sul manubrio a due comandi	1	
17	38733 bis	99105100	**Bullone** fiss. manettini al manubrio	2	
18	38731	38711900	**Manettino** sinistro sul manubrio comando anticipo	1	
19	TA 236	93302106	**Fascetta** fiss. trasmissioni	2	
20	26606	26609600	**Gancio** sul manubrio per tenuta cavi	1	

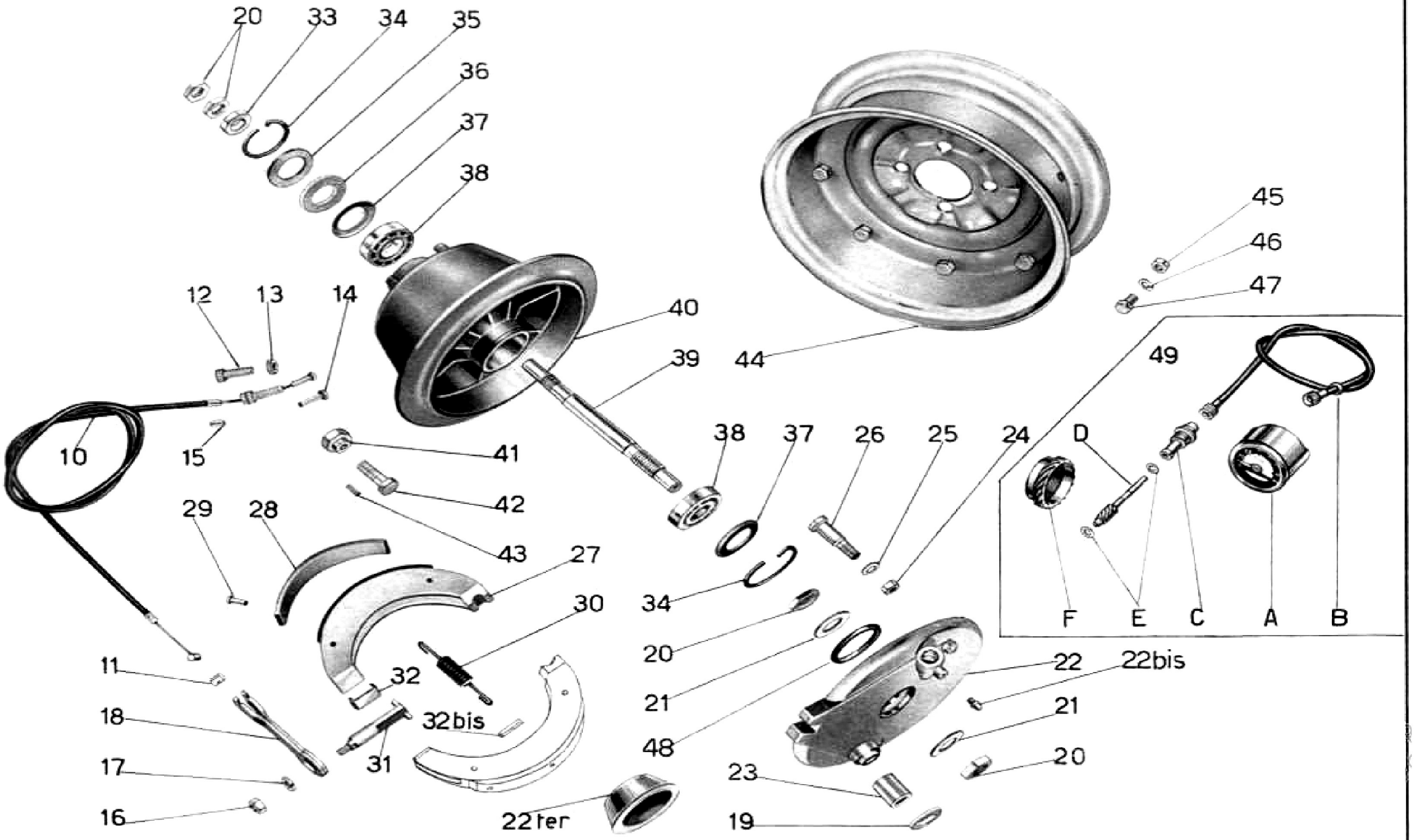
20
33
34
35
36
37
38
12
13
14
40
39
44
45
46
47
49
10
15
41
42
43
38
37
26
25
24
D
29
28
27
30
34
20
21
48
F
E
C
A
B
11
18
17
16
32
32bis
31
22ter
22
22bis
21
20
23
19

TAV. **17**

COMPLESSO : **Mototelaio** GRUPPO : **Ruote**

SOTTOCOMPLESSO: **Telaio - Ruote - Freni** SOTTOGRUPPO: **Ruota - Mozzo - Freno anteriore e comando**

N. Fig.	SIMBOLO		DENOMINAZIONE	Quantità	Indicazioni suppletive
	N. disegno	N. d'ordinaz.			
10	26604	26625400	**Trasmissione** comando freno anteriore	1	
11	T 9362	95716122	**Capocorda** per cavo lato mozzo	1	
12	38735	95790235	**Vite** tendifilo per leva freno anteriore	1	
13	38736	93760070	**Ghiera** zigrinata per vite tendifilo freno anteriore	1	
14	38740 ter	95715225	**Capocorda** per cavo lato manubrio	1	
15	T 235	95720130	**Coprifilo** per guaina trasmissione	2	
16	D N 6	92602206	**Dado** fiss. leva e camma al disco porta ceppi	1	6 MA
17	M 136 bis	95100137	**Rosetta** per dado fiss. leva e camma al disco porta ceppi	1	6,5 x 13 x 1,8
18	26650	26625000	**Leva** comando camma freno ant.	1	
19	38570 bis	90713145	**Guarnizione** feltro per camma	1	
20	38564	92700151	**Dado** per perno mozzo ruota anteriore	4	15 P. 1,25 M
21	38565	95100575	**Rosetta** di spessore mozzo anteriore destro	2	15,5 x 30 x 1,5
22	26890	26620201	**Disco** porta ceppi completo di boccola	1	
22bis	26897	94030060	**Ingrassatore** a pressione sul disco porta ceppi	1	
22ter	26647	26614300	**Coperchietto** copripolvere sul disco porta ceppi	1	
23	38568	91111220	**Boccola** sul disco porta ceppi per camma	1	
24	D N 7	92700073	**Dado** per perno sul disco porta ceppi	1	7 MA
25	M 2035	95100173	**Rosetta** per perno sul disco porta ceppi	1	7,5 x 13 x 1
26	38569	38623200	**Perno** sul disco porta ceppi	1	
27	40430	26620500	**Ceppo** freno anteriore completo di suole	2	
28	40432	26622000	**Suola** per ceppi freno ant.	2	
29	T 35095	25622200	**Ribattino** fiss. suole ai ceppi freno ant.	4	
30	40435	26622100	**Molla** per ceppi freno anteriore	2	
31	38570	38622500	**Camma** per ceppi freno anteriore	1	
32	40433	26622400	**Piastrina** per ceppi freno anteriore	2	
32bis	38578	95510324	**Perno** per attacco molle sui ceppi	4	
33	26896	91181506	**Anello** di spessore per mozzo anteriore	1	
34	26646	90352044	**Molla** di tenuta anello premistoppa	2	
35	26645	95100853	**Anello** premistoppa per mozzo anteriore	1	26 x 42 x 1
36	26644	90713252	**Anello** feltro per mozzo anteriore	2	
37	26643	95190280	**Fondello** premistoppa per mozzo anteriore	2	
38	26641	92249414	**Cuscinetto** a rulli conici per mozzo anteriore	2	15 x 42 x 13 (Riv 01/02/4911)
39	26889/2	26614103	**Perno** per mozzo ruota anteriore	1	
40	26886/1	26613001	**Corpo** mozzo anteriore	1	
41	26640	26612100	**Dado** fiss. ruota al mozzo	4	
42	26661	98110035	**Bullone** sul corpo mozzo fiss. ruota	4	
43	38555	95510308	**Grano** per bullone sul corpo mozzo fiss. ruota	4	
44	26898	26610400	**Ruota** a disco scomponibile	1	3.00 D-10
45	T 2202	92701094	**Dado** per bulloni unione semiruote	9	9 MA
46	R E 9	95120095	**Rosetta** elastica per bulloni unione semiruote	9	9,5 x 14,5 x 2,5
47	26899	98109018	**Bullone** unione semiruote	9	9 MA x 17
48	26892	90565262	**Guarnizione** di tenuta sul disco porta ceppi	1	52 x 54 x 61,5 x 62,8

(segue)

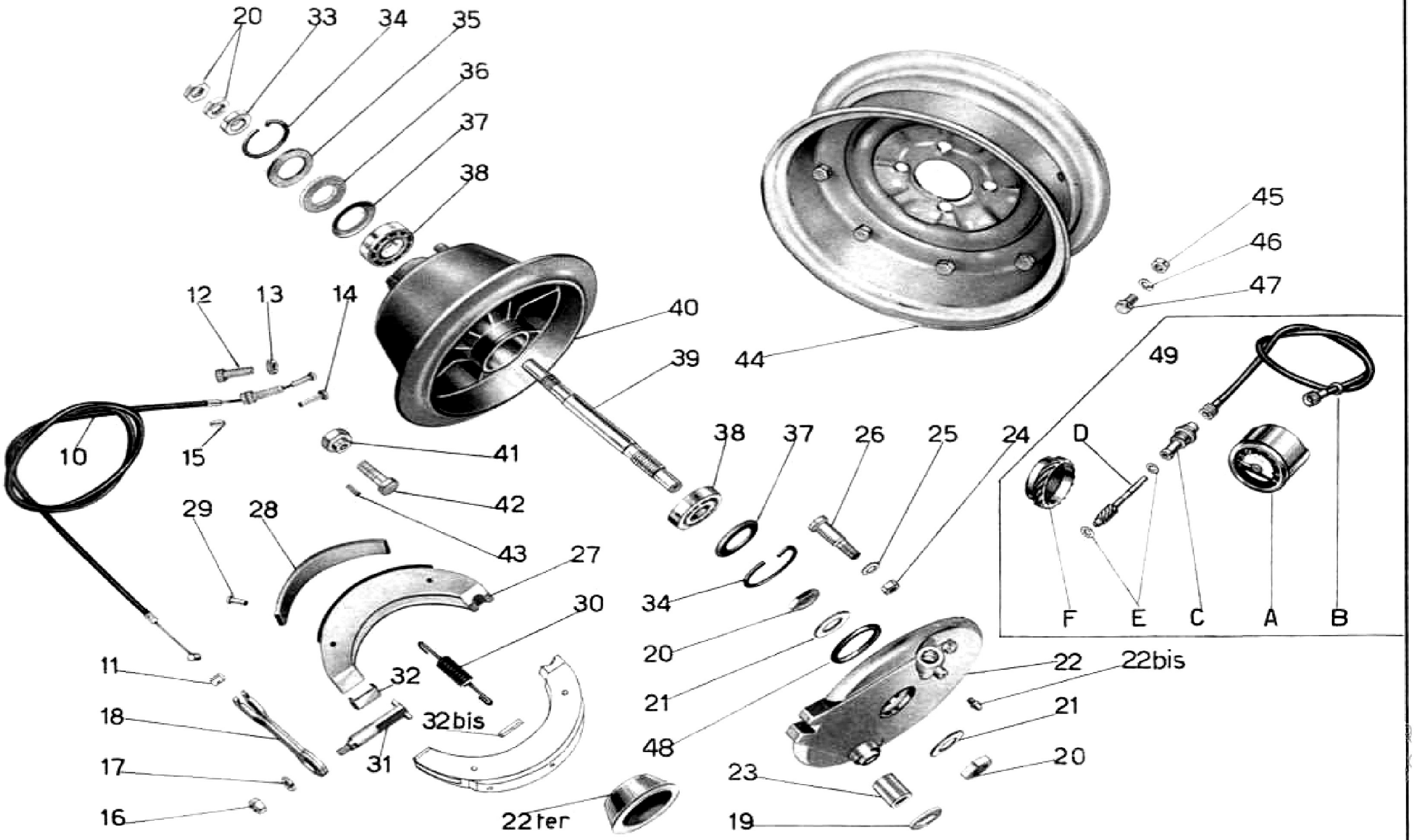
20
33
34
35
36
37
38
12
13
14
40
39
44
45
46
47
49
10
15
41
42
43
38
37
26
25
24
D
29
28
27
30
34
20
21
48
F
E
C
A
B
11
18
17
16
32
32bis
31
22ter
22
22bis
21
20
23
19

N. Fig.	SIMBOLO N. disegno	SIMBOLO N. d'ordinaz.	DENOMINAZIONE	Quantità	Indicazioni supplettive
49	**26522**	**26761500**	**Contachilometri** completo (comprende i seguenti particolari):	1	
a	**60920/0**		**Contachilometri**	1	
b	**57898/0**		**Trasmissione** per contachilometri	1	
c	**76575/0**		**Bussola** per rinvio contachilometri	1	
d	**75006/0**		**Albero** con pignone per rinvio contachilometri	1	
e	**34847/0**		**Rosetta** per albero con pignone	2	
f	**76574/0**		**Corona** dentata per rinvio contachilometri	1	

Catalogo BORLETTI

Dal n. di telaio HBV 50 al n. HCZ 99 sono stati montati i seguenti particolari:

SIMBOLO N. Disegno	SIMBOLO N. d'Ordin.	DENOMINAZIONE	Quant.
26648	**26620200**	**Disco** porta ceppi	1
38563	**91181507**	**Anello** di spessore	1
26889	**26614100**	**Perno** per mozzo	1
26886	**26613000**	**Corpo** mozzo	1
26893	**26760200**	**Contachilometri** completo	1

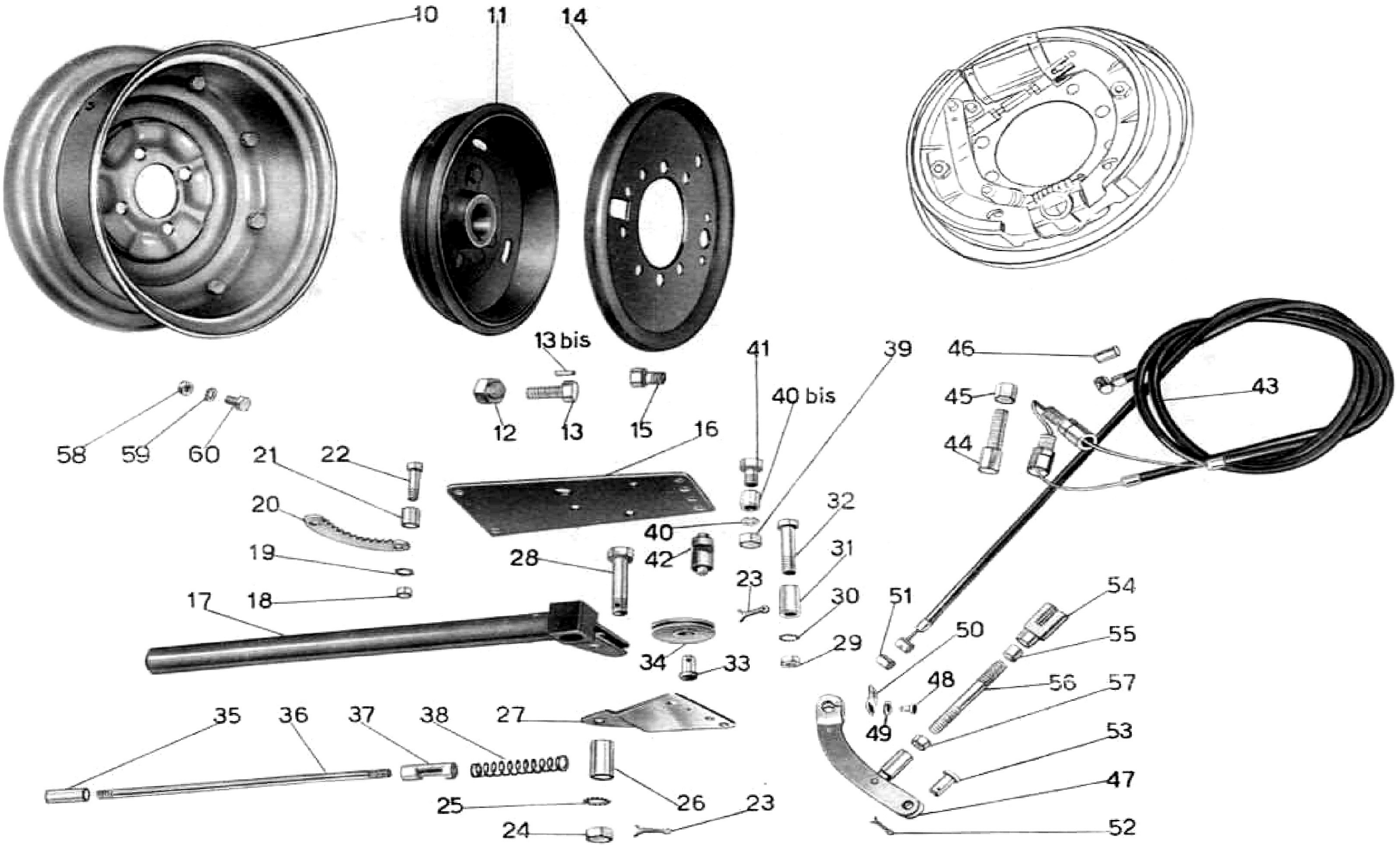
10
11
14
13 bis
41
39
46
40 bis
45
43
12
13
15
16
44
58
59
60
21
22
32
20
40
31
19
28
42
23
30
54
17
18
51
55
50
34
33
29
48
56
57
35
36
37
38
27
49
53
25
26
23
47
24
52

TAV. **18** COMPLESSO : **Mototelaio** GRUPPO : **Ruote**
SOTTOCOMPLESSO: **Telaio - Ruote - Freni** SOTTOGRUPPO: **Ruote - Mozzi - Freno di stazionamento e comando**

N. Fig.	SIMBOLO N. disegno	SIMBOLO N. d'ordinaz.	DENOMINAZIONE	Quantità	Indicazioni supplettive
10	26898	26610400	**Ruota** a disco scomponibile	2	3.00 D - 10
11	26664	26632001	**Mozzo** posteriore completo di bulloni e tamburo	2	
12	26640	26612100	**Dado** fiss. ruote ai mozzi	8	
13	26661	98110035	**Bullone** fiss. ruote posteriori ai mozzi	8	
13bis	38555	95510308	**Grano** per bulloni fiss. ruote post. ai mozzi	6	
14	26689/2 D 26689/2 S	26635200 26635600	**Disco** porta ceppi freno posteriore	2	
15	26720/1	98108026	**Bullone** fiss. disco porta ceppi ai bracci del ponte	8	8 MA x 22
16	26706	26687000	**Piastra** freno a mano	1	
17	26707	26684400	**Complessivo** leva freno a mano	1	
18	D N 6	92602206	**Dado** bloccaggio cremagliera	2	6 MA
19	25771/3	95020006	**Rosetta** elastica per bullone bloccaggio cremagliera	2	
20	25771	25687900	**Cremagliera**	1	
21	25771/1	25688000	**Distanziale** per cremagliera	1	
22	25771/2	25688200	**Bullone** bloccaggio cremagliera	1	
23	25770/14	95500223	**Copiglia** per bullone bloccaggio leva e per perno fiss. puleggia	2	
24	T 71 bis	92602210	**Dado** per bullone bloccaggio leva	1	10 MA
25	25770/12	95000210	**Rosetta** per bullone bloccaggio leva	1	
26	25770/4	25686100	**Distanziale** per leva a mano	1	
27	26710	26687300	**Piastra** sostegno perni	1	
28	25770/11	25686000	**Bullone** per fulcro leva freno a mano	1	
29	D N 7	92700073	**Dado** per bullone fiss. piastra sostegno perni	2	7 MA
30	25740/10	25650600	**Rosetta** per bulloni fiss. piastra sostegno perni	2	
31	26710/1	26687600	**Distanziatore** per piastra sostegno perni	2	
32	26710/2	98107038	**Bullone** fiss. piastra sostegno perni	2	
33	25770/10	25688700	**Perno** per puleggia	1	
34	25770/9	25688300	**Puleggia**	1	
35	25770/8	25684600	**Pulsante** per leva	1	
36	26708	26685200	**Asta** per leva freno a mano	1	
37	25770/6	25685600	**Dente** arresto leva	1	
38	25770/5	25685700	**Molla** per leva freno a mano	1	
39	D N 8	92701087	**Dado** fiss. piastra freno a mano	2	8 MA
40	R E 8	95120085	**Rosetta** elastica per bulloni fiss. piastra freno a mano	2	8,5 x 13,5 x 2,5
40bis	T 2207	91180808	**Bussola** per bullone fiss. piastra freno a mano al telaio	2	
41	55040	98024425	**Bullone** fiss. piastra al telaio	2	8 MA x 25
42	26709	26688900	**Perno** tirafilo per freno a mano	1	
43	27090	26682301	**Trasmissione** comando freno a mano	1	
44	25774/4	25683000	**Vite** tendifilo per trasmissione comando freno a mano	2	
45	25774/5	92700084	**Dado** per vite tendifilo trasmissione comando freno a mano	2	
46		26682800	**Coprifilo** per guaine	4	
47	26696/1 D 26696/1 S	26680200 26680400	**Leva** freno a mano sui ceppi	2	
48	26697/2	98304007	**Vite** bloccaggio piastrina sulla leva freno a mano	2	
49	26697/1	95020004	**Rosetta** elastica per vite bloccaggio piastrina sulla leva	2	

(segue)

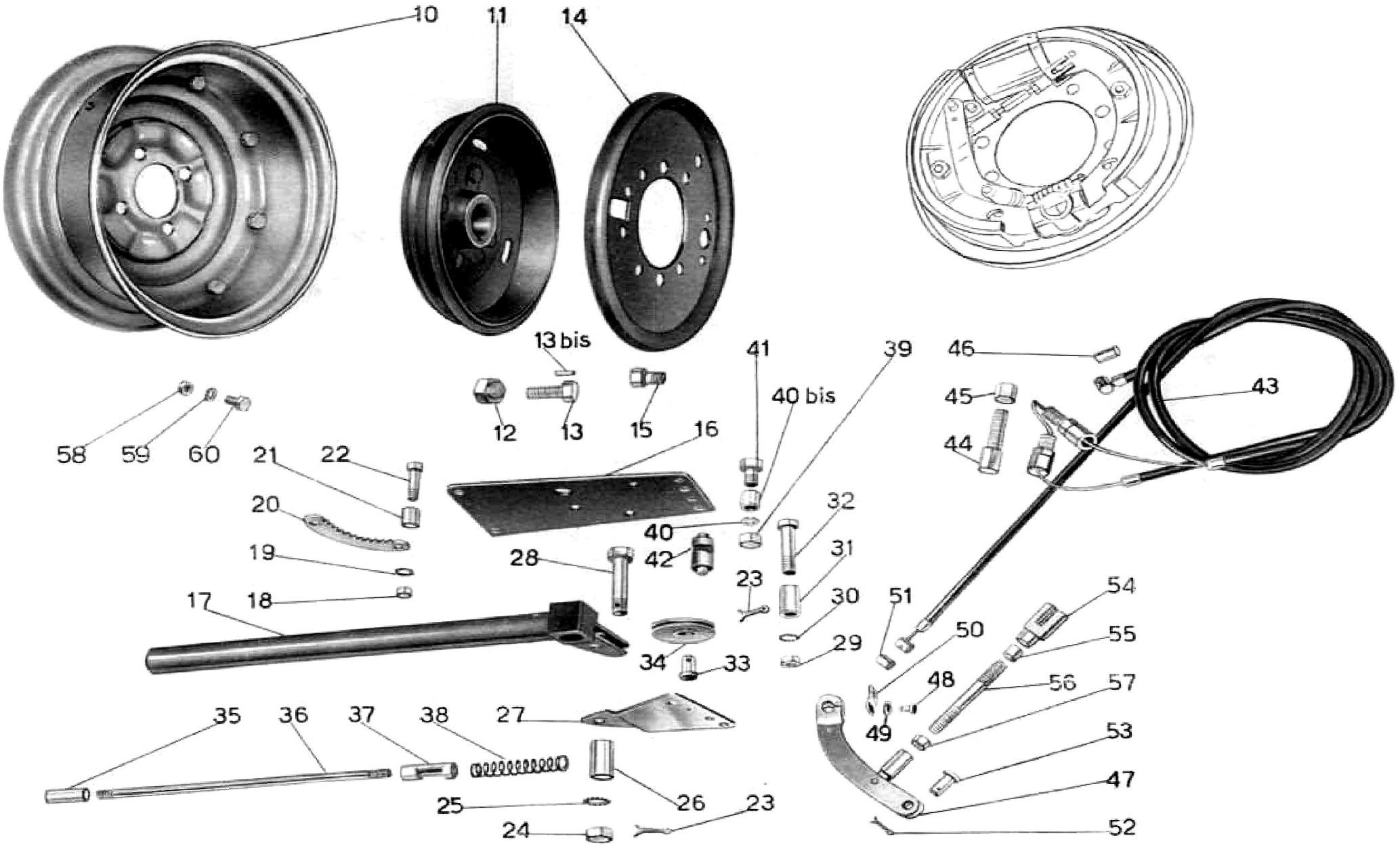
10
11
14
13 bis
41
39
46
40 bis
45
43
12
13
15
16
44
58
59
60
21
22
32
20
40
31
19
28
42
23
30
54
17
18
51
55
50
34
33
29
48
56
57
35
36
37
38
27
49
53
25
26
23
47
24
52

N. Fig.	SIMBOLO N. disegno	SIMBOLO N. d'ordinaz.	DENOMINAZIONE	Quantità	Indicazioni supplettive
50	26697	26681100	**Piastrina** ritegno capocorda freno a mano	2	
51	26711/1	26682700	**Capocorda** per cavo trasmissione freno a mano	2	
52	26696/5	95400212	**Copiglia** per perno attacco leva freno a mano sui ceppi	2	
53	26696/4	26680500	**Perno** attacco leva freno a mano sui ceppi	2	
54	26698/3	26680800	**Forcella** sul puntone	2	
55	26698/2	26681700	**Dado** sinistro sul puntone	2	
56	26698	26680700	**Puntale** leva freno sui ceppi	2	
57	26698/1	26681600	**Dado** destro per puntone	2	
58	T 2202	92701094	**Dado** per bulloni unione semiruote	18	9 MA
59	R E 9	95120095	**Rosetta** elastica per bulloni unione semiruote	18	9,5 x 14,5 x 2,5
60	26899	98109018	**Bullone** unione semiruote	18	9 MA x 17

Dal n. di telaio HBV 50 al n. HFF 99 è stato montato il seguente particolare:

SIMBOLO N. Disegno	SIMBOLO N. d'Ordin.	DENOMINAZIONE	Quant
26656	26632000	**Mozzo** posteriore completo di bulloni	2

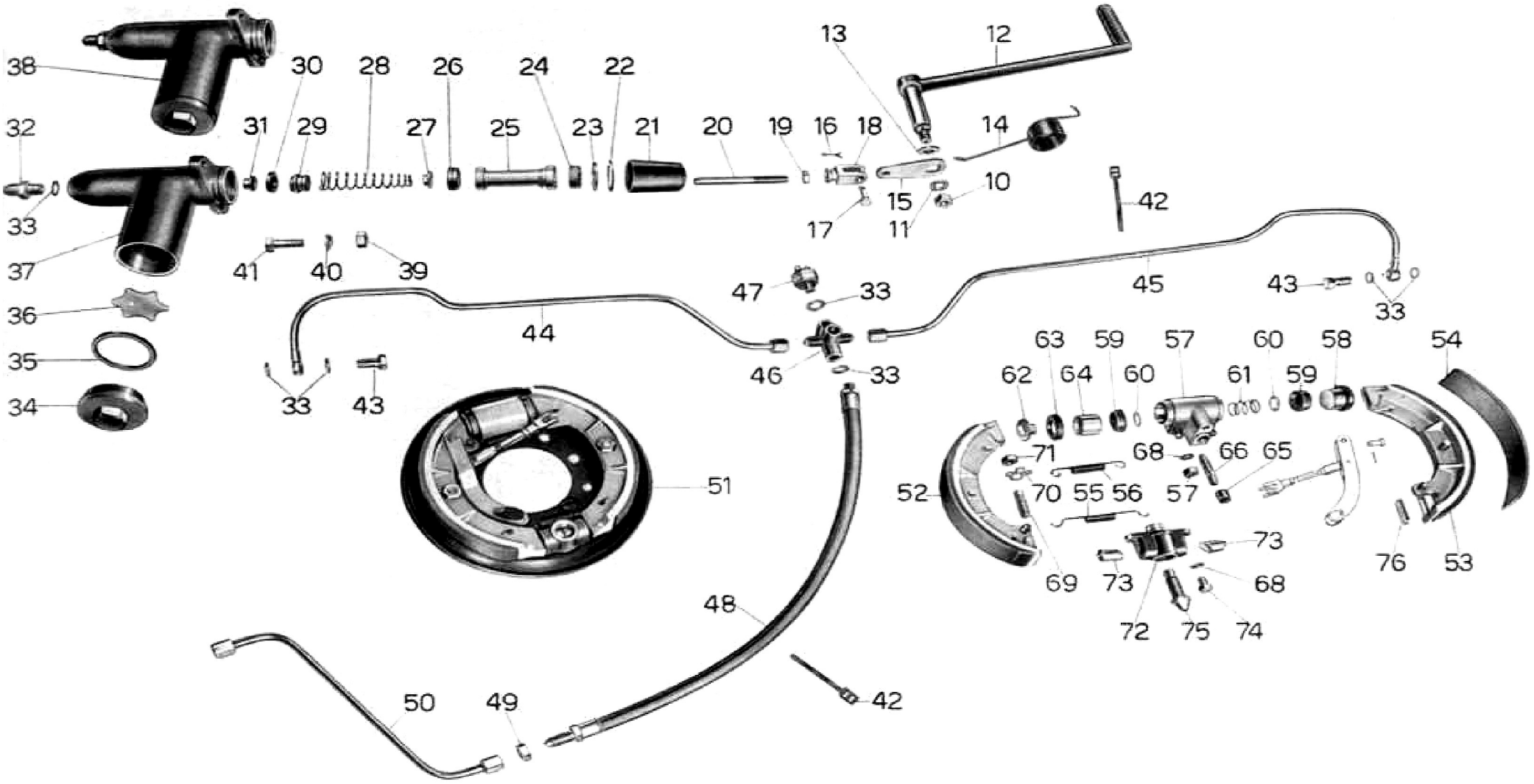
38
30
28
26
24
22
13
12
32
31
29
27
25
23
21
20
19
16
18
14
33
37
15
10
17
11
42
41
40
39
47
33
45
43
33
36
44
35
46
33
63
59
57
60
58
54
34
33
43
62
64
60
61
59
71
68
66
65
51
52
70
55
56
57
73
76
53
69
73
68
48
72
75
74
50
49
42

TAV. **19** COMPLESSO : **Mototelaio** GRUPPO : **Ruote**
SOTTOCOMPLESSO: **Telaio - Ruote - Freni** SOTTOGRUPPO: **Freni idraulici posteriori e comando**

N. Fig.	SIMBOLO N. disegno	SIMBOLO N. d'ordinaz.	DENOMINAZIONE	Quantità	Indicazioni supplettive
10	26344	92630110	**Dado** per perno pedale comando freni idraulici	1	
11	T 2213	95100307	**Rosetta** per perno pedale comando freni idraulici	1	10,1 x 20 x 2
12	26947	26677001	**Pedale** comando freni idraulici	1	
13	M 8178	95100693	**Rosetta** sul perno pedale freni idraulici	1	19,5 x 28,5 x 1
14	26673/1	26678000	**Molla** richiamo pedale freno	1	
15	26674	26678200	**Levetta** sul pedale comando freni idraulici	1	
16	M 160 bis	95500222	**Copiglia** per spine tenuta forcellino sulla levetta	1	2 x 22
17	25719	95780280	**Spina** tenuta forcellino sulla levetta	1	
18	25718	25670300	**Forcellino** sul puntale per pompa	1	
19	25303	92701083	**Dado** sul puntale di registro	1	8 MA
20	26680	26670200	**Puntale** per pompa comando freni	1	
21	26677/17	26663800	**Cappuccio** parapolvere	1	
22	26677/9	26663200	**Anello** elastico arresto pistone pompa	1	
23	26677/8	26663100	**Anello** arresto pistone	1	
24	26678/3	26663001	**Calotta** testa pistone	1	
25	26678/2	26662901	**Pistone** per pompa freni idraulici	1	
26	26678/4	26662800	**Calotta** fondo pistone	1	
27	26678/5	26662700	**Scodellino** molla entro calotta	1	
28	26677/7	26660801	**Molla** ritorno pistone pompa freni idraulici	1	
29	26678/6	26662500	**Valvola** uscita per pompa freni idraulici	1	
30	26678/8	26662300	**Guarnizione** esterna per valvola uscita pompa freni idraulici	1	
31	26678/7	26662200	**Guarnizione** interna per valvola uscita pompa freni idraulici	1	
32	25720	25662100	**Raccordo** pompa per tubazione	1	
33	25721	25656100	**Rosetta** per raccordo pompa tubazione, per interruttore idraulico e per tubazione flessibile	7	
34	26677/14	26660400	**Complessivo** tappo pompa freni idraulici	1	
35	26677/16	26660500	**Guarnizione** gomma per tappo pompa freni idraulici	1	
36	26678/9	26661500	**Rondella** paraspruzzi	1	
37	26678/1	26660301	**Corpo** pompa	1	
38	26678	26660201	**Pompa** per freni idraulici completa	1	
39	D N 8	92701087	**Dado** per bulloni fiss. pompa sul telaio	2	8 MA
40	R E 8	95120085	**Rosetta** elastica per bulloni fiss. pompa sul telaio	2	8,5 x 13,5 x 2,5
41	T 2625 bis	98108029	**Bullone** fiss. pompa al telaio	2	8 MA x 25
42	26726	93302225	**Fascetta** tenuta fili tubazione e tubo flessibile	3	
43	25730	25656000	**Tappo** per raccordo tubazioni	2	
44	26702	26656200	**Tubazione** posteriore destra	1	
45	26701	26656500	**Tubazione** posteriore sinistra	1	
46	25726	25656800	**Raccordo** a tre vie per attacco idro stop	1	
47	25732	25657000	**Interruttore** idraulico d'arresto	1	
48	26684	26657100	**Complessivo** tubo flessibile	1	
49	25725/2	25657400	**Dado** per raccordo tubo flessibile	1	
50	26683	26657501	**Tubazione** anteriore completa	1	
51	26689 D 26689 S	26635000 26635100	**Complessivo** disco freno destro e sinistro	2	
52	26694	26637200	**Complessivo** ganascia anteriore sinistra e posteriore destra	2	

(segue)

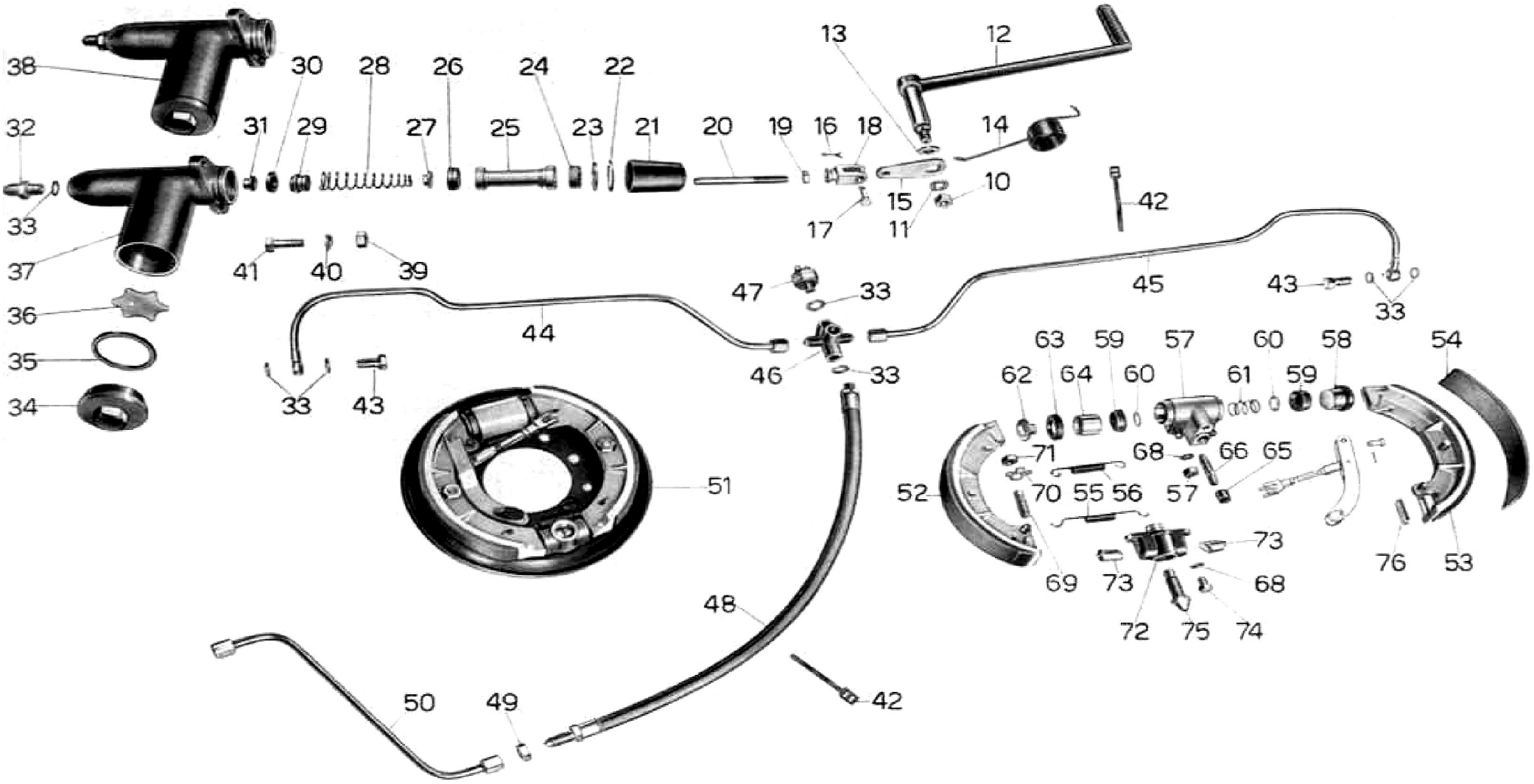
38
30
28
26
24
22
13
12
32
31
29
27
25
23
21
20
19
16
18
14
33
37
15
10
17
11
42
41
40
39
47
33
45
43
33
36
44
35
46
33
63
59
57
60
58
54
34
33
43
62
64
60
61
59
71
68
66
65
51
52
70
55
56
57
73
76
53
69
73
68
48
72
75
74
50
49
42

N. Fig.	SIMBOLO N. disegno	SIMBOLO N. d'ordinaz	DENOMINAZIONE	Quantità	Indicazioni suppletive
53	26694/1	26637000	**Complessivo** ganascia anteriore destra e posteriore sinistra	2	
54	26694/6	26638000	**Suola** per ganasce	4	
55	26695/1	26638100	**Molla** inferiore richiamo ganasce	2	
56	26695	26638200	**Molla** superiore richiamo ganasce	2	
57	26692/1	26653200	**Corpo** cilindro	2	
58	26692/2	26653300	**Complessivo** montaggio pistone cilindro	4	
59	26692/8	26653700	**Calotta** per pistoni	4	
60	26692/7	26653600	**Scodellino** premi calotta	4	
61	26692/6	26653900	**Molla** per pistone	2	
62	26692/5	26653500	**Testa** per pistone cilindro	4	
63	26692/4	26653800	**Scodellino** parapolvere	4	
64	26692/3	26653400	**Pistone** per cilindro	4	
65	25741/1	25655100	**Cappuccio** parapolvere	2	
66	25741	25655000	**Vite** spurgo aria	2	
67	DN 7	92700073	**Dado** bloccaggio cilindro	4	7 MA
68	25740/10	25650600	**Rosetta** elastica per dado bloccaggio cilindro e per bullone fiss. corpo registro	8	
69	26694/7	26651000	**Perno** registro ganasce	4	
70	25752/1	25651100	**Rosetta** di sicurezza per perno registro ganasce	4	
71	25753	92600208	**Dado** bloccaggio perno registro ganasce	4	
72	26693	26650200	**Corpo** registro ganasce	2	
73	26693/3	26650400	**Nottolino** registro ganasce	4	
74	26693/1	26650500	**Bullone** bloccaggio registro ganasce	4	
75	26693/2	26650300	**Perno** registro ganasce	2	
76	26694/5	26638300	**Piastrina** per ganasce	8	

Dal n. di telaio HBV 50 al n. HGN 99 sono stati montati i seguenti particolari:

SIMBOLO N. Disegno	SIMBOLO N. d'Ordin.	DENOMINAZIONE	Quant.
		Dal n. HBV 50 al n. HEG 99	
26670	26677000	**Pedale** comando freni idraulici	1
26677/6	26663000	**Calotta** sul pistone pompa e pistone alimentazione	3
26677/3	26662900	**Pistone** per pompa freni	1
26677/4	26660900	**Calotta** per pistone pompa	1
26677/1	26660300	**Corpo** pompa	1
25715/18	98110006	**Tappo** valvola aspiraz. per pompa	1
25715/14	25661700	**Compless.** valvola d'aspiraz.	1
25715/17	95100105	**Guarnizione** per compless. valvola d'aspirazione	1
26677/12	26660700	**Disco** per molla alimentazione	1
26677/13	26660600	**Anello** elastico arresto pistone	1
26677/11	26660800	**Molla** per alimentazione	1
26677/10	26661000	**Pistone** alimentazione	1
25715/10	25662000	**Valvola** mandata pompa completa	1
26677	26660200	**Pompa** per freni idraulici compl.	1
		Dal n. HBV 50 al n. HGN 99	
25724	25657100	**Complessivo** tubo flessibile	1
26682	26657500	**Tubazione** ant. completa	1

Tavola 20

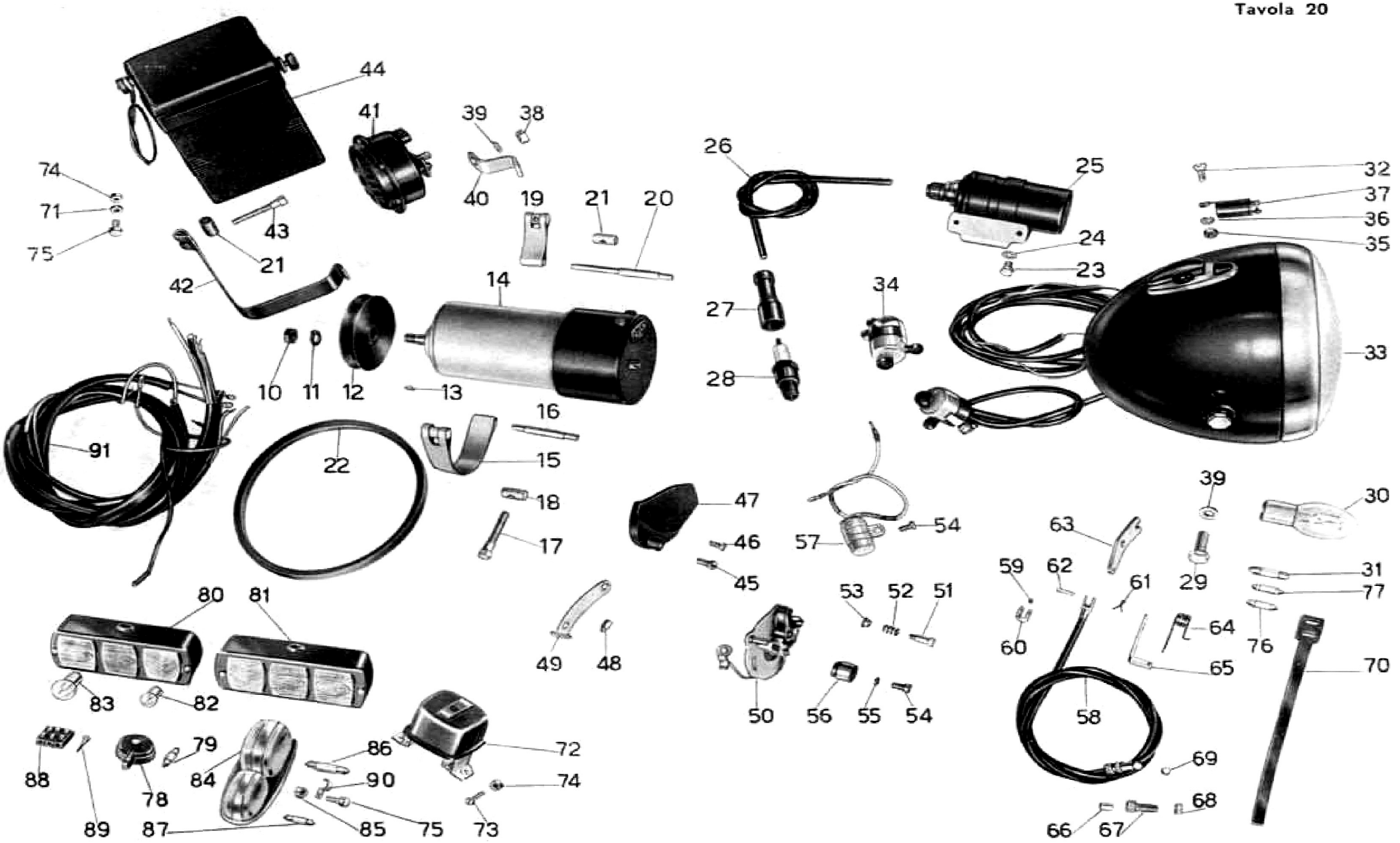
44
41
39
38
26
25
32
37
36
35
74
71
75
43
21
40
19
21
20
24
23
42
14
27
34
33
10
11
12
13
28
16
91
22
15
18
47
39
30
17
46
57
54
63
45
59
62
29
31
77
80
81
53
52
51
61
64
76
60
49
48
65
70
83
82
50
56
55
54
58
79
86
72
69
88
84
90
74
78
68
89
87
85
75
73
66
67

TAV. **20**

COMPLESSO : **Mototelaio**
SOTTOCOMPLESSO: **Impianto elettrico (6 V)**

GRUPPO : Accensione - Generatore illuminazione ed accessori
SOTTOGRUPPO: Bobina - Dinamo - Batteria - Faro - Tromba elettrica - Complessivo gruppo cavi - Comando ruttore - Fanalini

N. Fig.	SIMBOLO N. disegno	SIMBOLO N. d'ordinaz.	DENOMINAZIONE	Quantità	Indicazioni supplettive
10	95055-25	38702100	**Dado** fiss. puleggia alla dinamo	1	Marelli
11	95115-4	38702300	**Rosetta** per dado fiss. della puleggia alla dinamo	1	Marelli
12	40486	38701400	**Puleggia** per dinamo	1	
13	90071-41	38701200	**Chiavella** sulla dinamo per puleggia	1	Marelli
14	DN 36 C 60/6-2100 D	26700201	**Dinamo**	1	Marelli
15	40480	25732100	**Fascetta** lunga fiss. dinamo completa di rullo non filettato	1	
16	40484 bis	38700900	**Spina** per fiss. fascetta posteriore	1	
17	26078	99105081	**Vite** per serraggio fascette dinamo	1	
18	M 2175	95716163	**Rullo** non filettato per fascetta lunga dinamo	1	
19	40482	38700700	**Fascetta** corta fiss. dinamo completa di rullo filettato	1	
20	40484	38700500	**Spina** per fiss. fascetta anteriore	1	
21	M 2174	95716261	**Rullo** filettato per fascetta corta dinamo e per fascetta fiss. batteria	2	
22	40487	38702500	**Cinghia** di trasmissione per dinamo	1	
23	T 134	98106009	**Bullone** fiss. bobina alla pedana	2	6 MA x 9
24	38438	95100133	**Rosetta** per bullone fiss. bobina alla pedana	2	6,5 x 12 x 0,5
25	40532	38716500	**Bobina** completa	1	Marelli B 101 D
26	26742	26717300	**Filo** per candela	1	
27	40530	38717400	**Attacco** rapido per filo candela	1	
28		32717000	**Candela** con guarnizione	1	
29		32740700	**Bullone** attacco faro al braccio forcella	2	
30	6 V 25/25 W	93450216	**Lampada** per luce campagna per faro anteriore	1	
31	6 V 1,5 W	93450311	**Lampada** spia per faro anteriore	2	a siluro ∅ 8,2 x 31 mm
32	M 08139 bis	98365011	**Vite** fiss. bobina d'intermittenza sul faro	1	5 P. 0,85 M x 10,5
33		26740500	**Faro** anteriore completo di cavo e deviatore e fili impianto elettrico	1	
34		11746001	**Deviatore** per comando luce anabbagliante e pulsante tromba elettrica	1	
35	T 8091	92700055	**Dado** sulla vite fiss. bobina d'intermittenza nel faro per lampeggiatori	1	5 P. 0,85 M
36	36070 A	95100130	**Rosetta** per vite fiss. bobina d'intermittenza nel faro per lampeggiatori	1	6,5 x 12,5 x 1
37	26747/28	26741504	**Bobina** d'intermittenza per lampeggiatori (6 V - 28 W)	1	
38	D N 8	92701087	**Dado** di fiss. tromba elettrica alla squadretta	1	8 MA
39	R E 8	95120085	**Rosetta** elastica per bullone fiss. tromba elettrica e attacco faro ai bracci	3	8,5 x 13,5 x 2,5
40	26584	26744200	**Squadretta** porta tromba elettrica	1	
41	55681	55743700	**Tromba** elettrica	1	
42	26745	26705000	**Fascetta** fiss. batteria completa di rullo filettato	1	
43	M 172	99105082	**Vite** fiss. fascetta	1	
40		38704500	**Batteria** con capacità di Ah 13,5 6 V	1	
45	36022	98305014	**Vite** fiss. coperchietto ruttore	1	5 MA x 13
46	40495	98304010	**Vite** fiss. cavi al coperchietto ruttore	1	4 MA x 9
47	40494	38708700	**Coperchietto** per ruttore	1	
48	38773	98710600	**Boccola** di guida trasmissione comando anticipo	1	
49	40492	26715800	**Braccio** sul coperchio lato volano di fermo guaina	1	
50	S 302/30 A	38708500	**Piastra** ruttore completa	1	Marelli
51	S 20/121	26709000	**Vite** fiss. piastra ruttore	2	Marelli
52	S 20/123	26709100	**Molla** per tenuta piastra ruttore	2	Marelli

(segue)

Tavola 20

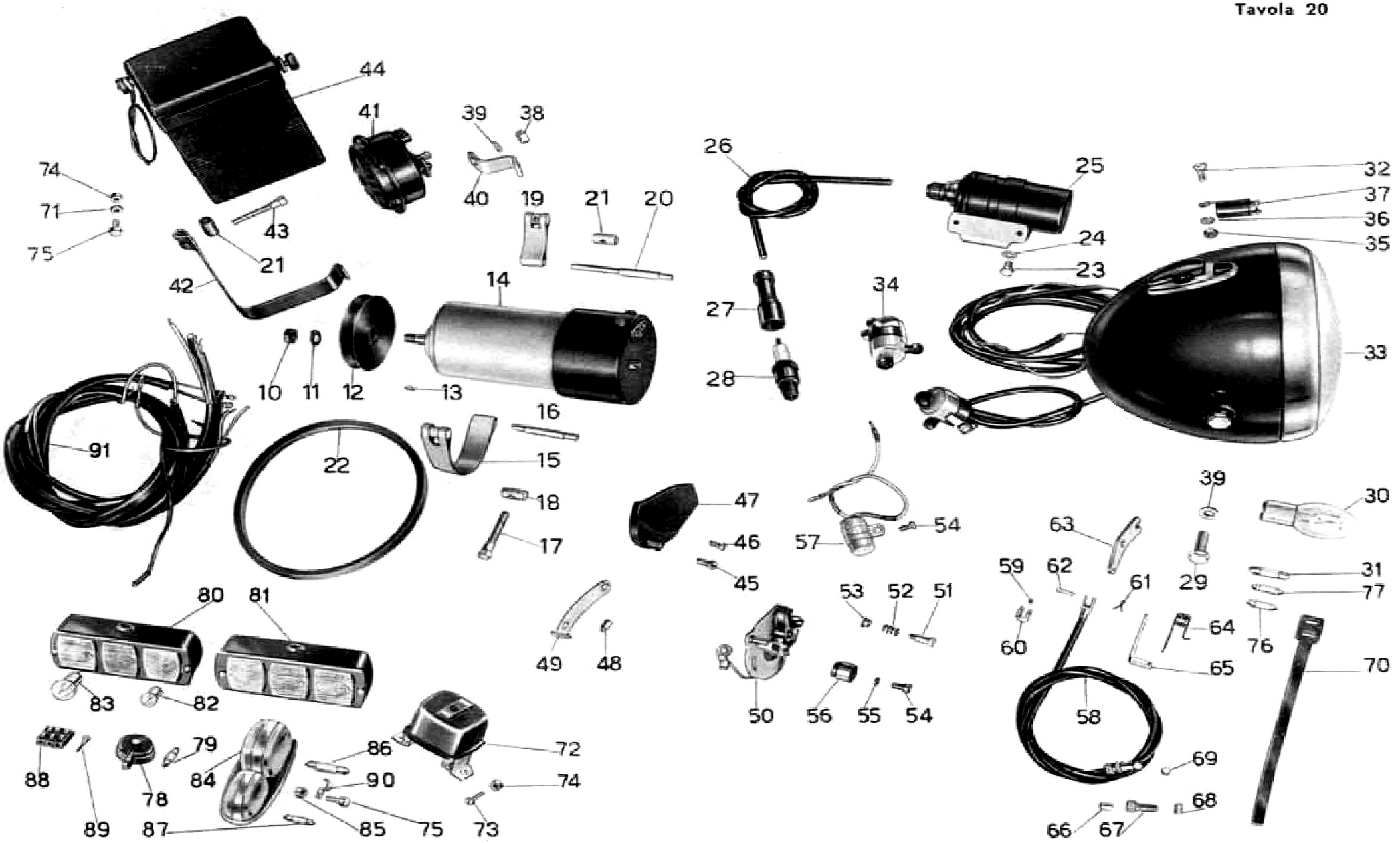
44
41
39
38
26
25
32
37
36
35
74
71
75
43
21
40
19
21
20
24
23
42
14
27
34
33
10
11
12
13
28
16
91
22
15
18
47
39
30
17
46
57
54
63
45
59
62
29
31
77
80
81
53
52
51
61
64
76
60
49
48
65
70
83
82
50
56
55
54
58
79
86
72
69
88
84
90
74
78
68
89
87
85
75
73
66
67

N. Fig.	SIMBOLO N. disegno	SIMBOLO N. d'ordinaz.	DENOMINAZIONE	Quantità	Indicazioni suppletive
53	S 20/122	26709200	**Bussolina** guida molle	2	Marelli
54	38134/1	98305010	**Vite** serraggio camma del ruttore e fiss. condensatore al basamento	2	5 MA x 10
55	38133/1	95100051	**Rosetta** per vite serraggio camma del ruttore	1	5,25 x 8 x 1
56	MVA 22/500-3	26709300	**Camma** del ruttore	1	Marelli
57	CE 4 L	38708600	**Condensatore** completo di connessioni	1	Marelli
58	26602	26710900	**Trasmissione** comando anticipo	1	
59	40525	95715112	**Capocorda** per trasmissione anticipo lato leva comando ruttore	1	
60	38746	95740215	**Forcellino** attacco trasmissione alla leva comando ruttore	1	
61	TA 175 H	95500012	**Copiglia** per forcellino attacco trasmissione alla leva	1	1 x 22
62	38748	95780225	**Spina** per forcellino attacco trasmissione alla leva	1	
63	40490	38709400	**Leva** comando ruttore	1	
64	40523/1	38710300	**Molla** richiamo ruttore	1	
65	40523/2	38710500	**Squadretta** per fermo molla richiamo ruttore	1	
66	T 234	95720122	**Coprifilo** per guaina	2	
67	38738	95790225	**Vite** tendifilo per leva comando anticipo	1	
68	38739	93760060	**Ghiera** zigrinata per vite tendifilo per leva comando anticipo	1	
69	38745	95716516	**Capocorda** per trasmissione anticipo lato manettino	1	
70	26726	93302225	**Fascetta** tenuta fili	5	
71	31377	95100139	**Rosetta** per bullone fiss. filo massa batteria	1	6,5 x 17 x 1,5
72	40540	38703800	**Regolatore** di tensione	1	Marelli IR 39 C
73	36022 ter	98305017	**Vite** fiss. regolatore al telaio	2	5 MA x 17
74	41093	92700050	**Dado** per bulloni fiss. regolatore al telaio e per bullone fiss. filo massa batteria	3	5 MA
75	T 136	98024312	**Bullone** fiss. filo massa batteria e fiss. fanalini di posizione con indicatori di direzione	5	6 MA x 13
76			**Fusibile** per luce	1	
77			**Fusibile** per tromba e indicatori di direzione	1	
78	25576	25742200	**Deviatore** sul cruscotto	1	
79	12 V 3 V	93450322	**Lampada** a siluro Ø 6 x 31 mm per deviatore sul cruscotto	1	
80	27171	26741000	**Fanalino** posteriore sinistro	1	
81	27170	26740900	**Fanalino** posteriore destro	1	
82	6 V 15 W	93450115	**Lampada** sferica per fanalini posteriori	2	
83	6 V 3/15 W	93450212	**Lampada** sferica per fanalini posteriori	2	
84	27160 D 27160 S	26742602 26742702	**Fanalino** di posizione con indicatore di direzione destro e sinistro	2	
85	D N 6	92602200	**Dado** per bullone fiss. fanalino di posizione con indicatori di direzione	4	6 MA
86	6 V 10 W	93450314	**Lampada** per indicatori di direzione	2	Siluro 44 x 15
87	6 V 3 W	93450312	**Lampada** per indicatori d'ingombro	2	Siluro 31 x 8,2
88	27165	26746501	**Morsettiera** a tre elementi sul cassone	2	
89	27166	99302220	**Vite** fiss. morsettiera al cassone	4	

(segue)

Tavola 20

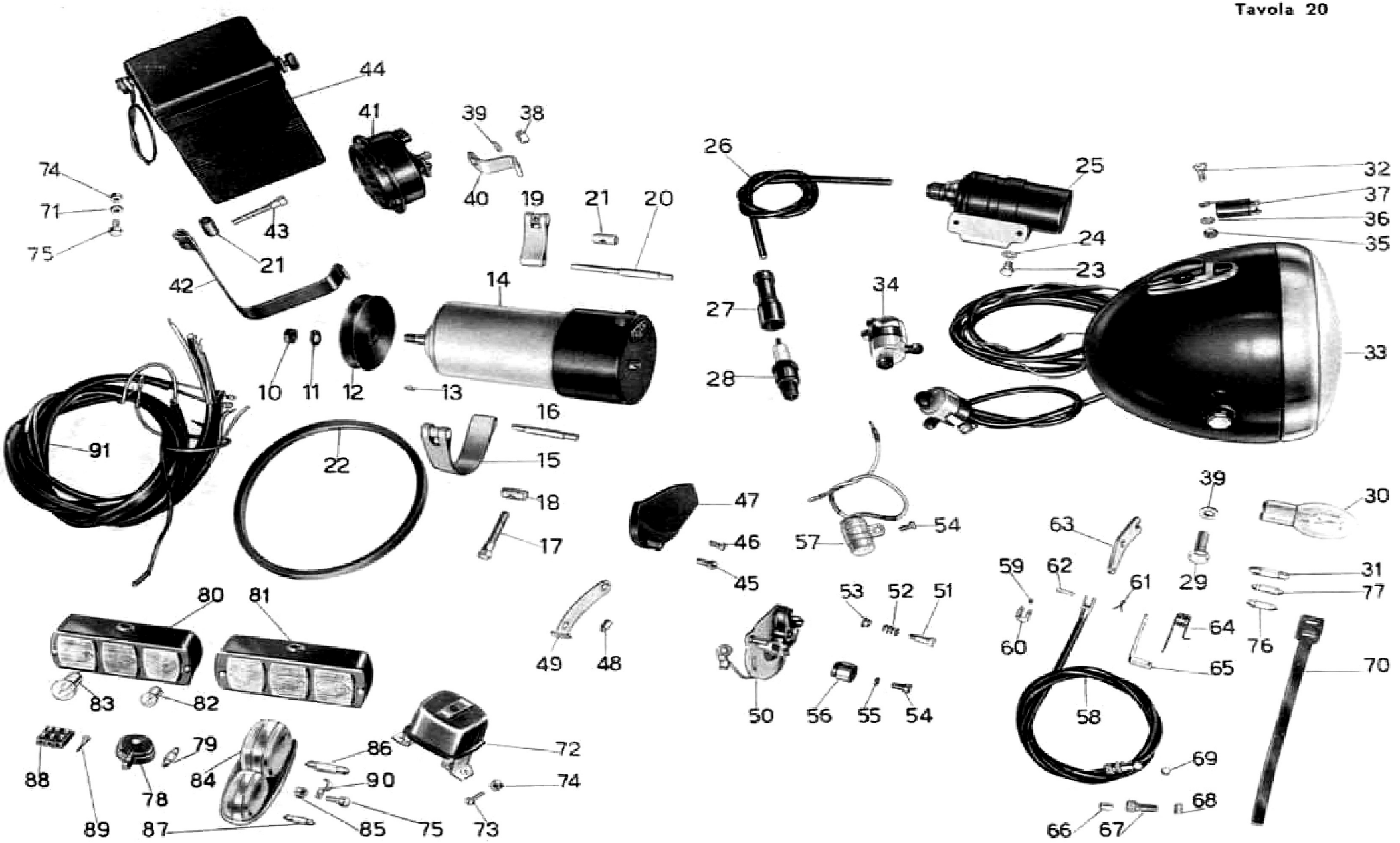
44
41
39
38
26
25
32
37
36
35
74
71
75
43
21
40
19
21
20
24
23
42
14
27
34
33
10
11
12
13
28
16
91
22
15
18
47
39
30
17
46
57
54
63
45
59
62
29
31
77
80
81
53
52
51
61
64
76
60
49
48
65
70
83
82
50
56
55
54
58
79
86
72
69
88
84
90
74
78
68
89
87
85
75
73
66
67

TAV. **20** COMPLESSO : **Mototelaio** GRUPPO : Accensione - Generatore illuminazione ed accessori
SOTTOCOMPLESSO: **Impianto elettrico (6 V)** SOTTOGRUPPO: Bobina - Dinamo - Batteria - Faro - Tromba elettrica - Complessivo gruppo cavi - Comando ruttore - Fanalini

N. Fig.	SIMBOLO N. disegno	SIMBOLO N. d'ordinaz.	DENOMINAZIONE	Quantità	Indicazioni suppletive
90	38793	93301157	**Cavalletto** di guida fili indicatore	2	
91			**Gruppo** cavi e guaine per impianto elettrico (comprende i seguenti cavi e guaine)		
			n. 1 cavo nero bipolare (2 fili) dal faro (T—T+) alla tromba	m 0,340	
			n. 1 cavo grigio dal faro (SP) alla bobina (D+) con attacco ad occhio ∅ 5,2 ad una estremità	m 0,730	
			• n. 1 cavo rosso dal faro (B+) al regolatore (51) con attacco ad occhio ∅ 4,2 ad una estremità	m 1,300	
			• n. 1 cavo rosso dal regolatore (B+) alla batteria (+) con attacchi ad occhio ∅ 8,5 e ∅ 4,2 alla estremità	m 1,050	
			n. 1 cavo nero, dal faro (A) all'idrostop	m 2,250	
			n. 1 cavo verde dal faro (ID) al commutatore di direzione	m 0,780	
			n. 1 cavo bianco dal faro (61) al regolatore (61) con attacco ad occhio ∅ 5,2 ad una estremità	m 1,260	
			n. 1 cavo giallo dal faro (FT) alla morsettiera anteriore del cassone	m 1,570	
			n. 1 cavo nero dalla bobina (D) al ruttore con attacchi ad occhio ∅ 4,2 e ∅ 5,2 alle estremità	m 0,750	
			n. 1 cavo nero dal commutatore di direzione alla massa (sul cruscotto) con attacco ad occhio ∅ 6,5 alle estremità	m 0,140	
			n. 1 cavo nero dal regolatore (67) alla dinamo (DF) con attacchi a forcella ∅ 4,2 alle estremità	m 0,270	
			• n. 1 cavo bianco dal regolatore (61) alla dinamo (D+) con attacchi ad occhio ∅ 4,2 e ∅ 5,2 alla estremità	m 0,230	
			n. 1 cavo nero dalla batteria (—) alla massa con attacchi ad occhio ∅ 6,5 e ∅ 8,5 alle estremità	m 0,220	
			n. 1 cavo bianco dal commutatore di direzione (D) alla morsettiera anteriore del cassone	m 1,400	
			n. 1 cavo arancione dal commutatore di direzione (S) alla morsettiera anteriore del cassone	m 1,400	
			n. 1 cavo arancione dalla morsettiera anteriore sul cassone all'antero - laterale sinistro (indicatore di direzione)	m 1,200	
			n. 1 cavo giallo dalla morsettiera anteriore sul cassone all'antero - laterale sinistro (fanalino ingombro	m 1,260	
			n. 1 cavo bianco dalla morsettiera anteriore sul cassone all'antero - laterale destro (indicatore di direzione)	m 1,040	
			n. 1 cavo giallo dalla morsettiera anteriore sul cassone all'antero - laterale destro (fanalino ingombro)	m 1,090	
			n. 1 cavo giallo dalla morsettiera anteriore alla morsettiera posteriore sul cassone	m 1,250	
			n. 1 cavo arancione dalla morsettiera anteriore alla morsettiera posteriore sul cassone	m 1,250	
			n. 1 cavo bianco dalla morsettiera anteriore alla morsettiera posteriore sul cassone	m 1,250	
			n. 1 cavo arancione dalla morsettiera posteriore sul cassone al fanalino posteriore sinistro I.D.P. con attacco ad innesto ad una estremità	m 0,860	
			n. 2 cavi gialli dalla morsettiera posteriore sul cassone ai fanalini posteriori P.P.T. con attacco ad innesto ad una estremità	m 0,800	
			n. 1 cavo bianco dalla morsettiera posteriore sul cassone al fanalino posteriore destro I.D.P. con attacco ad innesto ad una estremità	m 0,860	
			n. 2 cavi dall'idrostop ai fanalini posteriori A con attacco ad innesto ad una estremità	m 1,700	
			n. 2 cavi neri dai fanalini posteriori alla massa (sul telaio) con attacco ad innesto e ad occhio alle estremità	m 0,500	
			n. 1 guaina in vipla nera ∅ interno 12 per copertura di 7 cavi	m 1,000	
			n. 1 guaina in vipla nera ∅ interno 10 per copertura di 5 cavi	m 0,240	
			n. 1 guaina in vipla nera ∅ interno 8 per copertura di 3 cavi	m 0,230	
			n. 1 guaina in vipla nera ∅ interno 8 per copertura di 3 cavi	m 0,270	
			n. 1 guaina in vipla nera ∅ interno 6 per copertura di 2 cavi	m 0,250	
			n. 2 guaine in vipla nera ∅ interno 8 per copertura di 3 cavi	m 0,900	
			n. 1 guaina in vipla nera ∅ interno 6 per copertura di 2 cavi	m 0,360	
			n. 2 guaine in vipla nera ∅ interno 8 per copertura di 3 cavi	m 0,730	
			n. 1 guaina in vipla nera ∅ interno 6 per copertura di 2 cavi	m 0,500	
			n. 1 guaina in vipla nera ∅ interno 8 per copertura di 3 cavi	m 1,100	
			n. 1 guaina in vipla nera ∅ interno 6 per copertura di 2 cavi	m 1,130	
			n. 1 guaina in vipla nera ∅ interno 6 per copertura di 2 cavi	m 0,920	

N.B. - Dalla parte degli attacchi ad occhio, i cavi devono avere una ulteriore copertura in vipla lunga mm. 15 di uguale colore del cavo.

(•) Cavi di sezione mm² 1,5.

Particolari montati sulla produzione precedente:

SIMBOLO		DENOMINAZIONE	Quant.
N. Disegno	N. d'Ordin.		
6 V 3/15 W	93450212	**Lampada** per fanalini di direz. (Sferica)	2
6 V 5 W	93450113	**Lampada** per fanalini laterali (Sferica)	2
	26742601	**Fanalino** ant. di posiz. direz.	2
	26741800	**Fanalino** laterale	2
	26742300	**Cappuccio** in gomma per fanalini later.	2
26743	26746500	**Scatola** per connessioni tripolari	2
26744	99301320	**Vite** corta fiss. base scatola	2
26744/1	99301335	**Vite** lunga fiss. coperchio scatola	2
6 V 5 W		**Lampada** a siluro per luce città sul faro ant	1

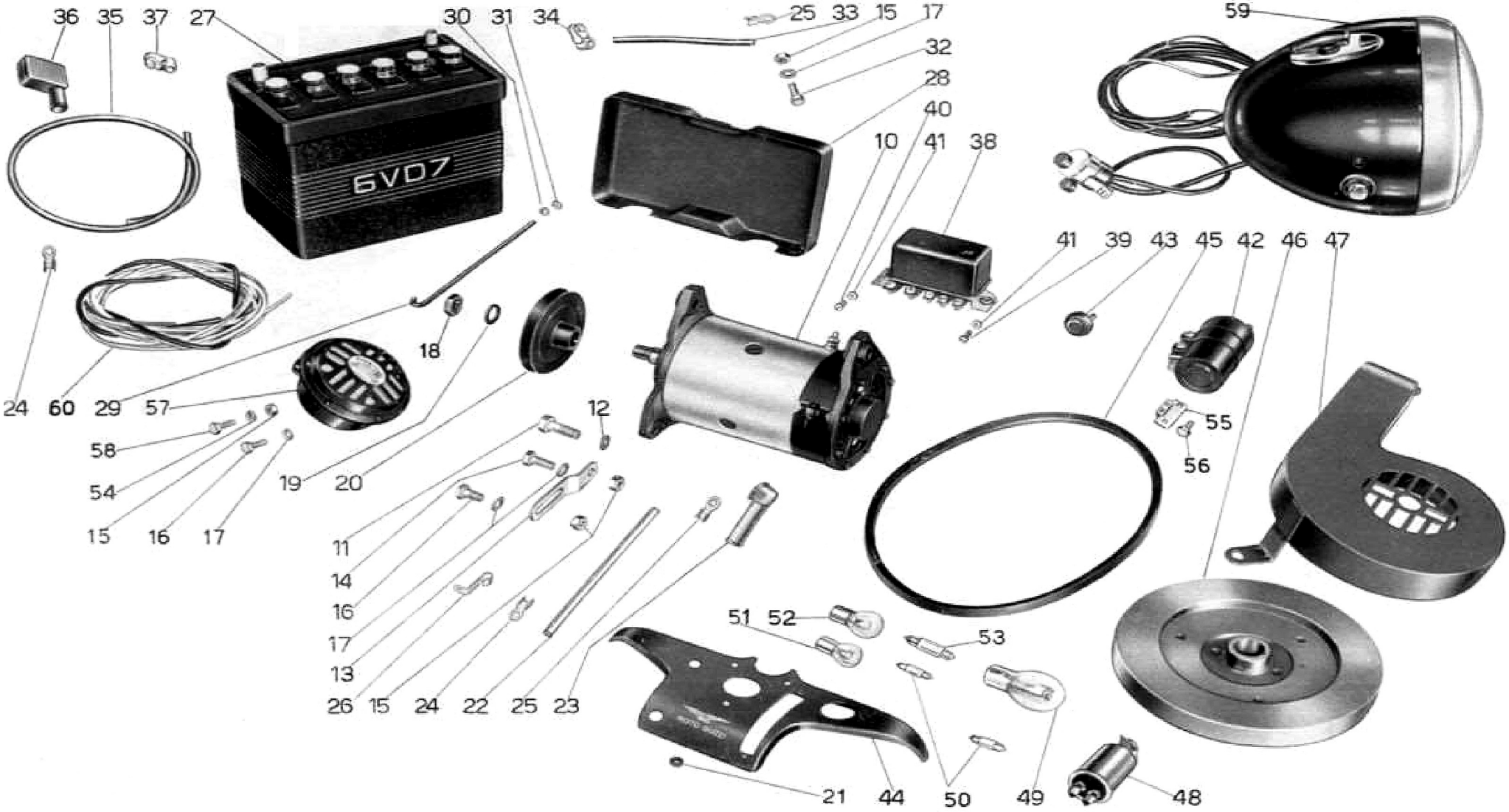
36
35
37
27
30
31
34
25
33
15
17
32
28
40
10
41
38
59
6VD7
41
39
43
45
42
46
47
24
60
29
57
18
0
12
58
54
15
16
17
19
20
11
14
16
17
13
26
15
24
22
25
23
55
56
51
52
53
21
44
50
49
48

TAV. **21** COMPLESSO : **Mototelaio** GRUPPO : **Avviamento elettrico**

SOTTOCOMPLESSO : **Impianto elettrico (12 V)** SOTTOGRUPPO : Dinamotore - Batteria - Bobine - Tromba - Regolatore - Lampade - Cruscotto - Chiocciola per ventilatore - Volano

N. Fig.	SIMBOLO N. disegno	SIMBOLO N. d'ordinaz	DENOMINAZIONE	Quantità	Indicazioni supplettive
10		26708001	**Dinamotore** (Bosch)	1	
11	12214	98110030	**Bullone** fiss. dinamotore	2	10 MA x 30,5
12	RE 10	95120105	**Rosetta** elastica per bullone fiss. dinamotore	2	10,5 x 15,5 x 2,5
13	27018	26708100	**Piastrina** d'ancoraggio dinamotore	1	
14	T 58	98108023	**Bullone** fiss. piastrina dinamotore	1	8 MA x 22
15	DN 8	92701087	**Dado** per bullone fiss. piastrina d'ancoraggio dinamotore, per bullone di regolazione dinamotore per bullone fiss. cavo massa al telaio e per bullone fiss. tromba (Aprilia)	4	8 MA
16	T 129 bis	98108017	**Bullone** di regolazione dinamotore e per fiss. tromba elettrica (Bosch)	2	8 MA x 17,5
17	RE 8	95120085	**Rosetta** per bullone di regolazione dinamotore, per bullone fiss. piastrina d'ancoraggio dinamotore, per bullone fiss. cavo massa al telaio e per bullone fiss. tromba (Bosch)	4	8,5 x 13,5 x 2,5
18	T 71 bis	92602210	**Dado** per bullone fiss. dinamotore	2	10 MA
19	36022 bis	95100055	**Rosetta** per viti fiss. regolatore	3	5,25 x 9 x 1
20	27020	26701400	**Puleggia** per dinamotore	1	
21	40471	91551163	**Anello** gomma sul telaio per passaggio fili	1	
22			**Cavo** (sez. 16) nero dal regolatore (30 h) al dinamotore (30 h)	1	m 0,28
23	25984	25707100	**Cappuccio** copri attacco per cavo dal regolatore al dinamotore	1	
24	27024	26707400	**Capocorda** per cavo dal regol. al dinamotore e per cavo dal regolatore alla batteria ∅ 6,5	2	
25	25984 bis	25707200	**Capocorda** per cavo dal regolatore al dinamotore e per cavo dalla batteria alla massa ∅ 8,5	2	
26	26968/1	26108600	**Fascetta** tenuta cavo	1	
27		25704500	**Batteria** (12 - 32 Ah)	1	
28	25979	25704600	**Coperchio** fiss. batteria	1	
29	25980	25705501	**Tirante** fiss. batteria al telaio	2	
30	RE 6	95120065	**Rosetta** elastica per tirante fiss. batteria al telaio	2	6,5 x 11 x 2
31	DN 6	92602206	**Dado** per tirante fiss. batteria al telaio	2	6 MA
32	T 129	98108015	**Bullone** fiss. cavo massa batteria al telaio	1	
33			**Cavo** (Sez. 16) nero dalla batteria (—) alla massa	1	m 0,50
34	25982	25706900	**Morsetto** di presa corrente (negativo)	1	
35			**Cavo** (sez. 16) nero dal regolatore (30/51) alla batteria (+)	1	m 0,60
36	27026	26706700	**Cappuccio** per morsetto positivo della batteria	1	
37	25981	25706500	**Morsetto** di presa corrente (positivo)	1	
38		26703800	**Regolatore-teleruttore** (Bosch)	1	
39	36022 ter	98305017	**Vite** lunga fiss. regolatore-teleruttore	1	5 MA x 17
40	38134/1	98305010	**Vite** corta fiss. regolatore-teleruttore	2	5 MA x 10
41	41093	92700050	**Dado** per vite fiss. regolatore-teleruttore	3	5 MA
42	27030 (Marelli) / 27033 (Bosch)	26716501 / 26716502	Bobina d'accensione	1	
43		26735000	**Pulsante** d'avviamento (Bosch)	1	
44	26512/1	26457502	**Cruscotto**	1	
45	27013	26702500	**Cinghia** di trasmissione per dinamotore	1	
46	27010/1	26067002	**Volano** motore	1	
47	27014	26069002	**Chiocciola** del ventilatore	1	
48	25985/28	25741501	**Bobina** d'intermittenza (12 V 28 W)	1	
49	12 V 35/35 W	93450228	**Lampada** per luce campagna nel faro anteriore	1	
50	12 V 3 W	93450422	**Lampada** spia nel faro anteriore e per indicatori d'ingombro	3	siluro
51	12 V 15 W	93450124	**Lampada** per fanalini posteriori	2	
52	12 V 3/15 W	93450222	**Lampada** per fanalini posteriori	2	sferica
53	12 V 10 W	93450324	**Lampada** per indicatori di direzione	2	siluro
54	M 145 ter	95101231	**Rosetta** per bullone fiss. tromba elettrica (Aprilia)	1	8,25 x 17 x 1,5

(segue)

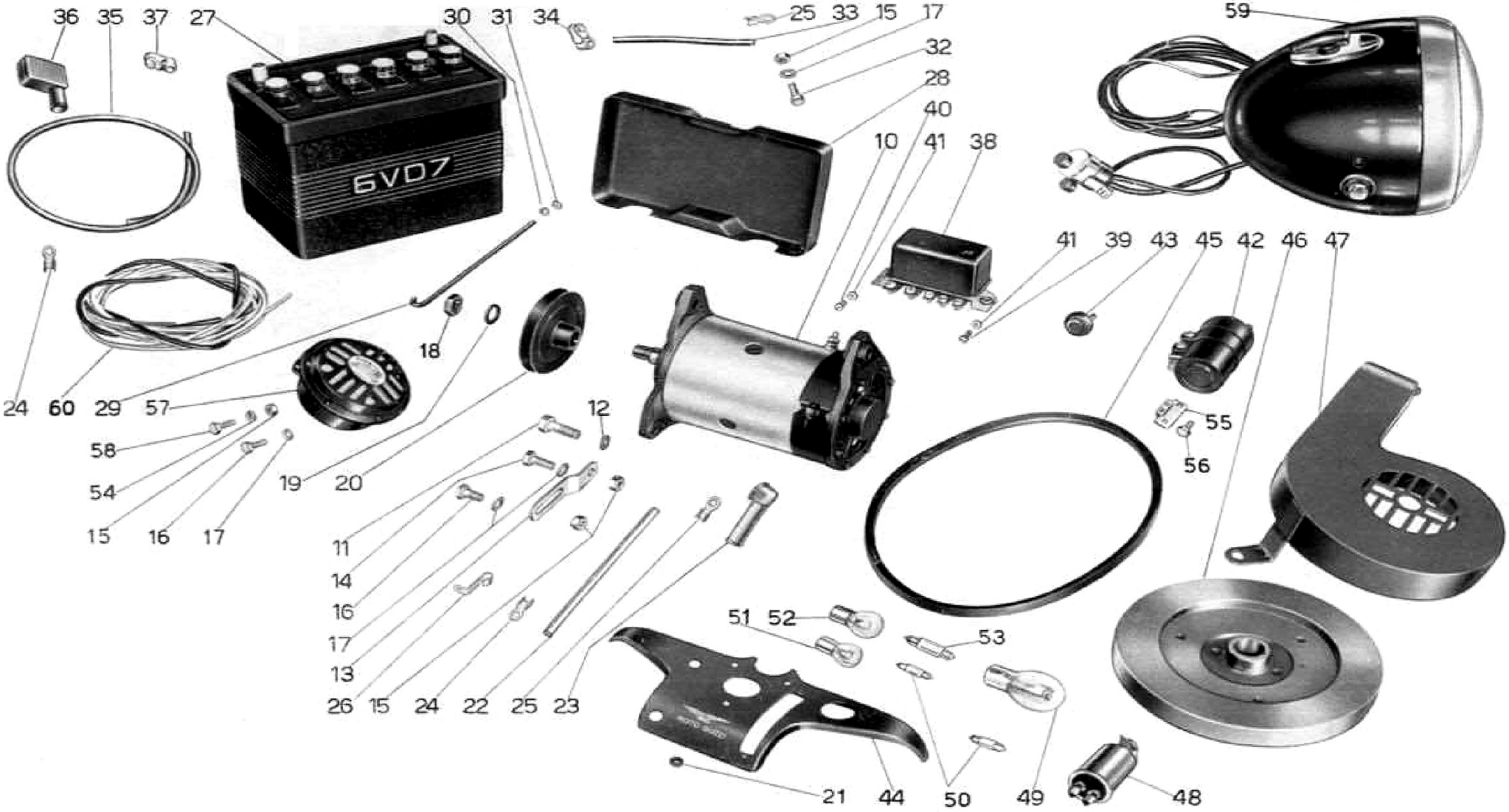
36
35
37
27
30
31
34
25
33
15
17
32
28
40
10
41
38
59
6VD7
41
39
43
45
42
46
47
24
60
29
57
18
0
12
58
54
15
16
17
19
20
11
14
16
17
13
26
15
24
22
25
23
55
56
51
52
53
21
44
50
49
48

TAV. **21** COMPLESSO : **Mototelaio** GRUPPO : **Avviamento elettrico**
SOTTOCOMPLESSO: **Impianto elettrico (12 V)** SOTTOGRUPPO: Dinamotore - Batteria - Bobine - Tromba - Regolatore - Lampade - Cruscotto - Chiocciola per ventilatore - Volano

N. Fig.	SIMBOLO N. disegno	SIMBOLO N. d'ordinaz.	DENOMINAZIONE	Quantità	Indicazioni supplettive
55	27032	26716800	**Squadretta** attacco bobina d'accensione (Bosch)	1	
56	T 134	98106009	**Bullone** fissaggio squadretta alla bobina d'accensione (Bosch)	2	6 MA x 9
57	25967	25743700	**Aprilia** } Tromba elettrica	1	
	27034	26743701	**Bosch** }		
58	T 35769	98108027	**Bullone** fiss. tromba elettrica (Aprilia)	1	6 MA x 27
59		26740501	**Faro** anteriore completo di cavo, commutatore e cavi impianto elettrico	1	Pagani (Cev)
60			**Gruppo** cavi e guaine per impianto elettrico (comprende i seguenti cavi e guaine):		
			n. 1 cavo bipolare (sez. 1) nero dal faro (T—T+) alla tromba	m 0,340	
			n. 1 cavo (sez. 1) grigio dal faro (SP) alla bobina con attacco ad occhio ∅ 5,2 ad una estremità	m 0,730	
			n. 1 cavo (sez. 1) rosso dal faro (SP) al pulsante avviamento con attacco ad occhio ∅ 4,2 ad una estremità	m 0,840	
			n. 1 cavo (sez. 2,5) rosso dal faro (B+) al regolatore (B+/30) con attacco ad occhio ∅ 6,5 ad una estremità	m 1,160	
			n. 1 cavo (sez. 1) nero dal faro (A) all'idrostop	m 2,250	
			n. 1 cavo (sez. 1) verde dal faro (ID) al commutatore di direzione	m 0,860	
			n. 1 cavo (sez. 1) bianco dal faro (61) al regolatore (D+/61) con attacco ad occhio ∅ 5,2 ad una estremità	m 1,180	
			n. 1 cavo (sez. 1) giallo dal faro (FT) alla morsettiera anteriore del cassone	m 1,570	
			n. 1 cavo (sez. 1) nero dalla bobina (D) al ruttore con attacchi ad occhio ∅ 4,2 e 5,2 alle estremità	m 1,040	
			n. 1 cavo (sez. 1) nero dal regolatore (50) al pulsante avviamento, con attacco ad occhio ∅ 4,2 e 5,2 alle estremità	m 0,920	
			n. 1 cavo (sez. 2,5) rosso dal regolatore (D+/61) al dinamotore (D+) con attacchi ad occhio ∅ 5,2 alle estremità	m 0,170	
			n. 1 cavo (sez. 1) bianco dal regolatore (DF) al dinamotore (DF) con attacchi a forcella ∅ 5,2 alle estremità	m 0,170	
			n. 1 cavo (sez. 1) bianco dal commutatore di direzione (D) alla morsettiera anteriore del cassone	m 1,400	
			n. 1 cavo (sez. 1) arancione dal commutatore di direzione (S) alla morsettiera anteriore del cassone	m 1,400	
			n. 1 cavo (sez. 1) nero dal commutatore di direzione alla massa (sul cruscotto) con attacco ad occhio ∅ 6,5 ad una estremità	m 0,140	
			n. 1 cavo (sez. 1) arancione dalla morsettiera anteriore sul cassone all'antero - laterale sinistro (indicatore di direzione)	m 1,200	
			n. 1 cavo (sez. 1) giallo dalla morsettiera anteriore sul cassone all'antero - laterale sinistro (fanalino ingombro)	m 1,260	
			n. 1 cavo (sez. 1) bianco dalla morsettiera anteriore sul cassone all'antero - laterale destro (indicatore di direzione)	m 1,040	
			n. 1 cavo (sez. 1) giallo dalla morsettiera anteriore sul cassone all'antero - laterale destro fanalino ingombro)	m 1,090	
			n. 1 cavo (sez. 1) giallo dalla morsettiera anteriore alla morsettiera posteriore sul cassone	m 1,250	
			n. 1 cavo (sez. 1) arancione dalla morsettiera anteriore alla morsettiera posteriore sul cassone	m 1,250	
			n. 1 cavo (sez. 1) bianco dalla morsettiera anteriore alla morsettiera posteriore sul cassone	m 1,250	
			n. 1 cavo (sez. 1) arancione dalla morsettiera posteriore sul cassone al fanalino posteriore sinistro (IDM) con attacco ad innesto ad una estremità	m 0,860	
			n. 2 cavi (sez. 1) gialli dalla morsettiera posteriore sul cassone ai fanalini posteriori (PPT) con attacco ad innesto ad una estremità	m 0,800	
			n. 1 cavo (sez. 1) bianco dalla morsettiera posteriore sul cassone al fanalino posteriore destro (IDP) con attacco ad innesto ad una estremità	m 0,860	
			n. 2 cavi (sez. 1) neri dall'idrostop ai fanalini posteriori (A) con attacco ad innesto ad una estremità	m 1,700	
			n. 2 cavi (sez. 1) neri dai fanalini posteriori alla massa (sul telaio) con attacco ad innesto e ad occhio alle estremità	m 0,500	
			n. 1 guaina in vipla nera ∅ interno 13 per copertura di 7 cavi	m 0,830	
			n. 1 guaina in vipla nera ∅ interno 10 per copertura di 4 cavi	m 0,400	
			n. 1 guaina in vipla nera ∅ interno 8 per copertura di 3 cavi	m 0,230	
			n. 1 guaina in vipla nera ∅ interno 8 per copertura di 3 cavi	m 0,270	
			n. 1 guaina in vipla nera ∅ interno 6 per copertura di 2 cavi	m 0,250	
			n. 1 guaina in vipla nera ∅ interno 6 per copertura di 2 cavi	m 0,280	
			n. 1 guaina in vipla nera ∅ interno 8 per copertura di 3 cavi	m 0,700	
			n. 1 guaina in vipla nera ∅ interno 6 per copertura di 2 cavi	m 0,500	
			n. 1 guaina in vipla nera ∅ interno 8 per copertura di 3 cavi	m 1,100	
			n. 1 guaina in vipla nera ∅ interno 6 per copertura di 2 cavi	m 1,130	
			n. 1 guaina in vipla nera ∅ interno 6 per copertura di 2 cavi	m 0,920	

Particolari montati sulla produzione precedente:

SIMBOLO N. Disegno	SIMBOLO N. d'Ordin.	DENOMINAZIONE	Quant.
12V 3/15W	93450222	**Lampada** per fanalini di direzione (sferica)	2
12 V 5 W	93450123	**Lampada** per fanalini laterali (sferica)	2
12 V 5 W	93450323	**Lampada** per luce città nel faro ant. (a siluro)	1

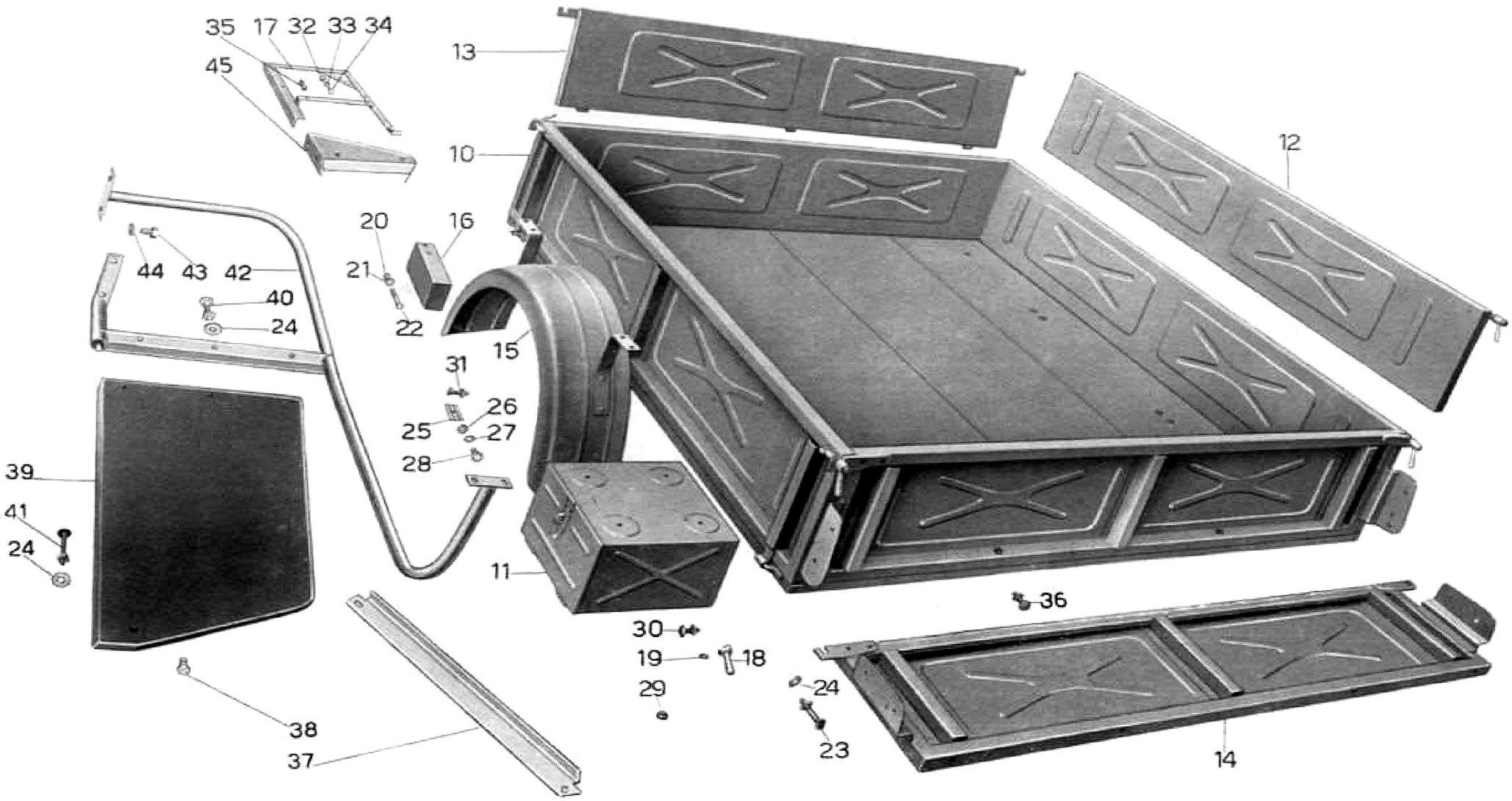
35
17
32
33
34
45
13
10
12
20
16
44
43
42
21
40
24
22
15
31
26
25
27
28
39
41
24
11
30
19
18
29
36
24
23
38
37
14

TAV. **22**

COMPLESSO : **Motocarro**
SOTTOCOMPLESSO: **Carrozzeria**

GRUPPO : **Cassone ed accessori**
SOTTOGRUPPO: Cassone - Seggiolino per II pass. - Cassetta porta utensili - Parafango post.

N. Fig.	SIMBOLO N. disegno	SIMBOLO N. d'ordinaz.	DENOMINAZIONE	Quantità	Indicazioni supplettive
10	27050	26585302	**Cassone** completo	1	
11	26732	26476000	**Cassetta** porta utensili	1	
12	26795	26585000	**Sponda** laterale destra e sinistra per cassone	2	
13	27054	26585201	**Sponda** posteriore per cassone	1	
14	27053	26585302	**Sponda** anteriore per cassone	1	
15	26905	26437000	**Parafango** posteriore	2	
16	26903	26569200	**Tampone** fermo corsa sul cassone	2	
17	27057	26475002	**Porta** targa	1	
18	26795/2	2658* 001	**Maniglia** per chiusura sponde	4	
19	26795/5	26587000	**Anello** sul chiavistello per chiusura sponde	4	
20	D N 8	92701087	**Dado** per bulloni fiss. tampone di fermo corsa sul cass.	4	8 MA
21	T 64 bis	95100247	**Rosetta** per bulloni fiss. tamponi al cassone	4	8,5 x 19 x 2
22	12331 bis	98108086	**Bullone** fiss. tampone di fermo corsa al cassone	4	8 MA x 34
23	26797	97010455	**Bullone** fiss. sponda anteriore al pianale del cassone completo di dado	3	
24	26797 bis	95100225	**Rosetta** per bullone fiss. sponda anteriore al pianale del cassone e per fiss. sedile	8	
25	26730	26588100	**Fettuccia** tra cassone e telaio	4	
26	T 71 bis	92602210	**Dado** per bullone fiss. cassone al telaio	4	10 MA
27	R E 10	95120105	**Rosetta** elastica per bullone fiss. cassone al telaio	4	10,5 x 15,5 x 2,5
28	10039 ter	98110022	**Bullone** fiss. cassone al telaio	4	10 MA x 22
29	38792	91551053	**Bussola** isolante sul cassone	1	
30	26737	97030435	**Bullone** fiss. cassetta porta utensili compl. di dado	4	
31	26736	97030430	**Bullone** fiss. parafango post. completo di dado	8	
32	D N 7	92700073	**Dado** per bulloni fiss. portatarga e per bulloni fiss. squadretta attacco fanale destro	4	7 MA
33	R E 7	95120075	**Rosetta** elastica per bullone fiss. portatarga e per bulloni fiss. squadretta attacco fanale destro	4	7,5 x 11,5 x 2
34	T 5858 bis	98107014	**Bullone** fiss. portatarga e per fiss. squadretta attacco fanale destro	4	7 MA x 15
35	26739	97030225	**Bullone** fiss. portatarga con dado	1	
36	26768	97010460	**Bullone** fiss. sponda ant. completo di dado	2	
37	27063	26465001	**Traverso** di rinforzo sedile secondo passeggero	1	
38	26746	98106006	**Vite** fiss. fili massa fanalini posteriori	2	
39	27062	26464002	**Sedile** per secondo passeggero	1	
40	26763	97020330	**Bullone** completo di dado fiss. sedile secondo passeggero	3	
41	26973	97020335	**Bullone** fiss. sedile secondo passeggero completo di dado	1	
42	27060	26465000	**Braccio** laterale per sedile secondo passeggero	1	

(segue)

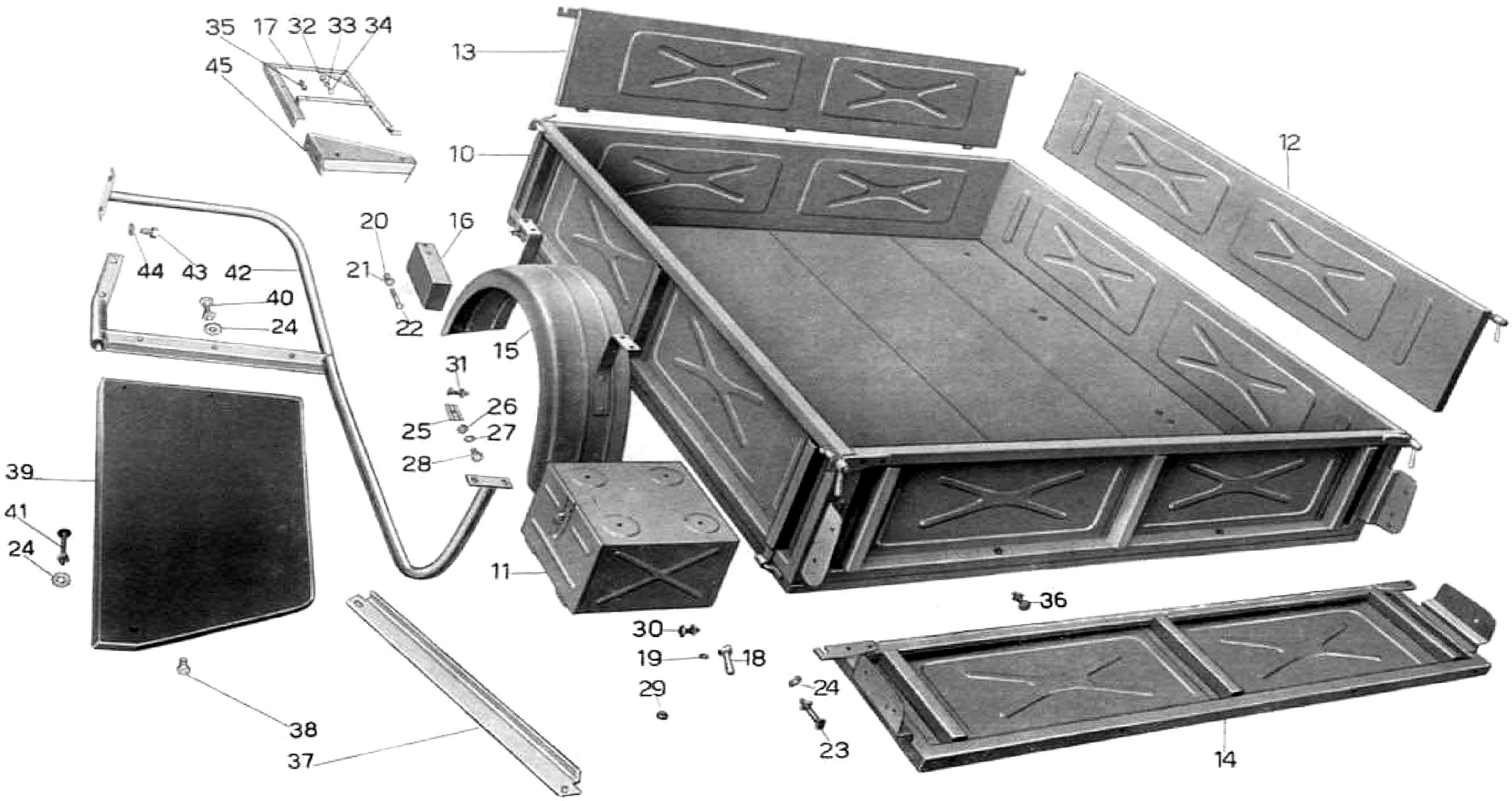
35
17
32
33
34
45
13
10
12
20
16
44
43
42
21
40
24
22
15
31
26
25
27
28
39
41
24
11
30
19
18
29
36
24
23
38
37
14

N. Fig.	SIMBOLO N. disegno	SIMBOLO N. d'ordinaz.	DENOMINAZIONE	Quantità	Indicazioni supplettive
43	T 137 bis	98108013	**Bullone** fiss. braccio per sedile	4	8 MA x 71
44	R E 8	95120085	**Rosetta** elastica per bullone fiss. braccio per sedile	4	8,5 x 13,5 x 2,5
45	27058	26741200	**Squadretta** attacco fanale posteriore destro	1	

Dal n. di telaio HBV 50 al n. HGG 99 sono stati montati i seguenti particolari:

SIMBOLO N. Disegno	SIMBOLO N. d'Ordin.	DENOMINAZIONE	Quant.
		Dal n. HBV 50 al n. HDI 99	
26760	26464000	**Sedile** per secondo passeggero	1
26910	26465003	**Appoggiapiedi** compl. di bracciolo	1
T 129	98108015	**Bullone** fiss. bracciolo p. super.	2
R E 8	95120085	**Rosetta** elastica per bullone	2
		Dal n. HBV 50 al n. HGG 99	
26796	26585200	**Sponda** post. per cassone	1
26962	26585300	**Sponda** ant. per cassone	1
		Dal n. HDL 00 al n. HGG 99	
26972	26464001	**Sedile** per secondo passeggero	1
26970	26465002	**Braccio** laterale per sedile	1
		Particolari montati sui cassoni (con piastra attacco fanalini laterali smontabili):	
27059 D	26743500	**Piastra** destra sul cassone attacco fanalino laterale destro	1
27059 S	26743600	**Piastra** sinistra sul cassone attacco fanalino laterale sinistro	1
D N 6	92602206	**Dado** per bulloni fiss. piastre	4
R E 6	95120065	**Rosetta** per bulloni fiss. piastre	4
T 136	98024312	**Bullone** fiss. piastre attacco fanalini	4

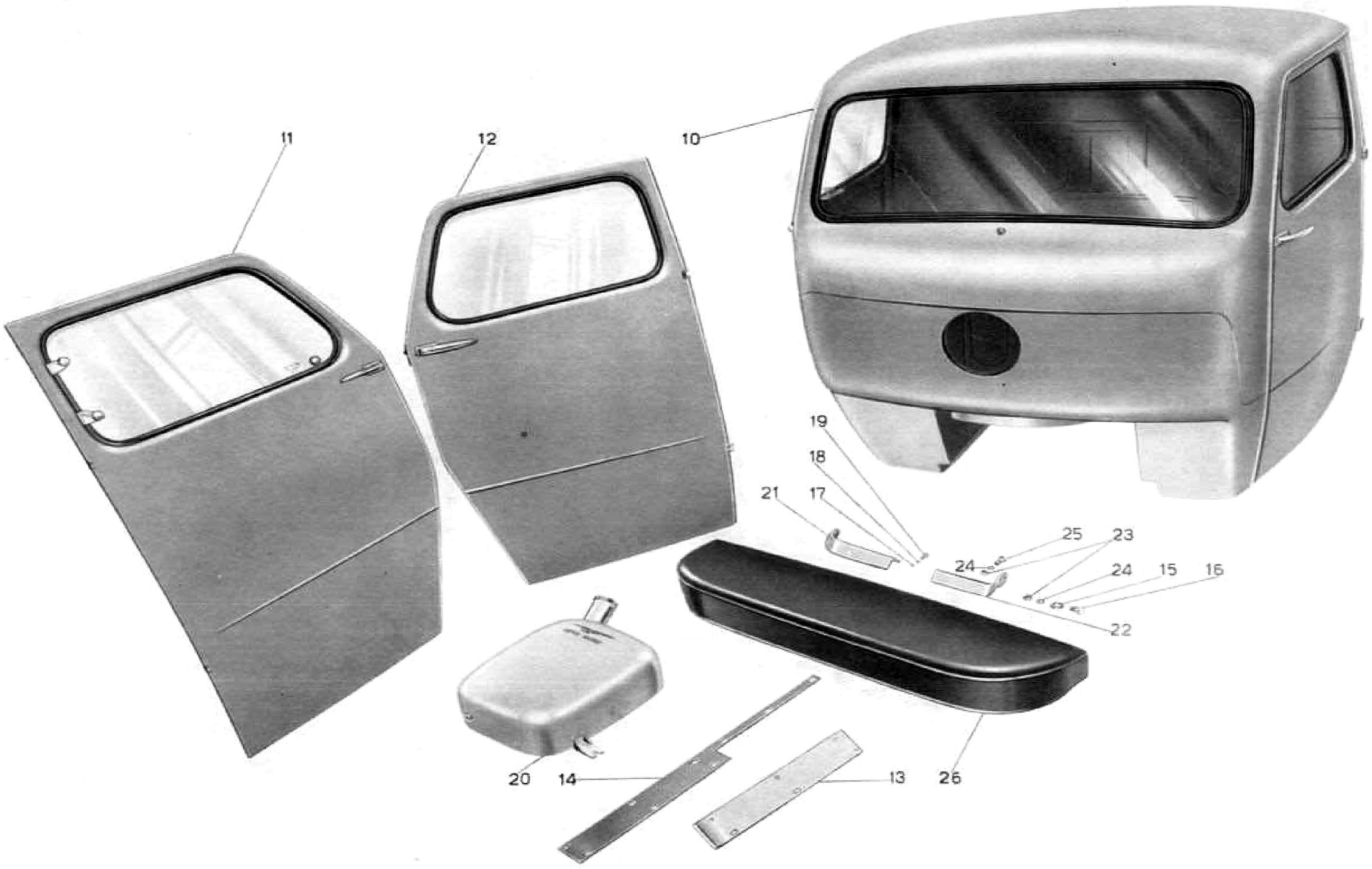
11
12
10
19
18
21
17
25
23
24
24
15
16
22
20
14
13
26

TAV. **23** COMPLESSO : **Motocarro** GRUPPO : **Cabina**

SOTTOCOMPLESSO: **Carrozzeria** SOTTOGRUPPO: **Cabina - Portiere - Serbatoio - Sedile biposto**

N. Fig.	SIMBOLO N. disegno	SIMBOLO N. d'ordinaz	DENOMINAZIONE	Quantità	Indicazioni supplettive
10		26590100	**Cabina** completa di portiere e vetri	1	
11		26595000	**Portiera** destra completa	1	
12		26595100	**Portiera** sinistra completa	1	
13		26597600	**Piastra** per fiss. cabina alle pedane parte inferiore	2	
14		26597800	**Listello** in gomma per piastre fiss. cabina alle pedane	2	
15	27085	95125145	**Rosetta** elastica per bulloni fiss. sedile ai bracci	4	
16	27084	99105143	**Bullone** fiss. sedile ai bracci	2	
17	D N 6	92602206	**Dado** per bulloni fiss. cabina sulle pedane parte inferiore	6	6 MA
18	31377	95100139	**Rosetta** per bulloni fiss. cabina sulle pedane parte inferiore	6	6,5 x 17 x 1,5
19	M 140	98106017	**Bullone** fiss. cabina sulle pedane parte inferiore	6	6 MA x 17
20	27075	26100203	**Serbatoio** benzina	1	
21	27083 D	26465401	**Braccio** destro di sostegno sedile	1	
22	27083 S	26465501	**Braccio** sinistro di sostegno sedile	1	
23	T 71 bis	92602210	**Dado** per bulloni fiss. bracci e cabina parte posteriore al telaio e per fiss. sedile ai bracci	6	10 MA
24	R E 10	95120105	**Rosetta** elastica per bulloni fiss. bracci e cabina parte post. al telaio e per fiss. sedile ai bracci	6	10,5 x 15,5 x 2,5
25	10039 ter	98110022	**Bullone** fiss. bracci e cabina parte post. al telaio	4	
26	27079	26460500	**Sedile** biposto	1	

N.B. - Per i particolari montati sulla serie precedente: sella monoposto e fissaggio, serbatoio benzina vedere Tav. 5 del presente catalogo.

Sulla cabina vengono montati i seguenti fanalini di posizione e direzione n. Disegno 27161 n. d'ordinazione 26741801.

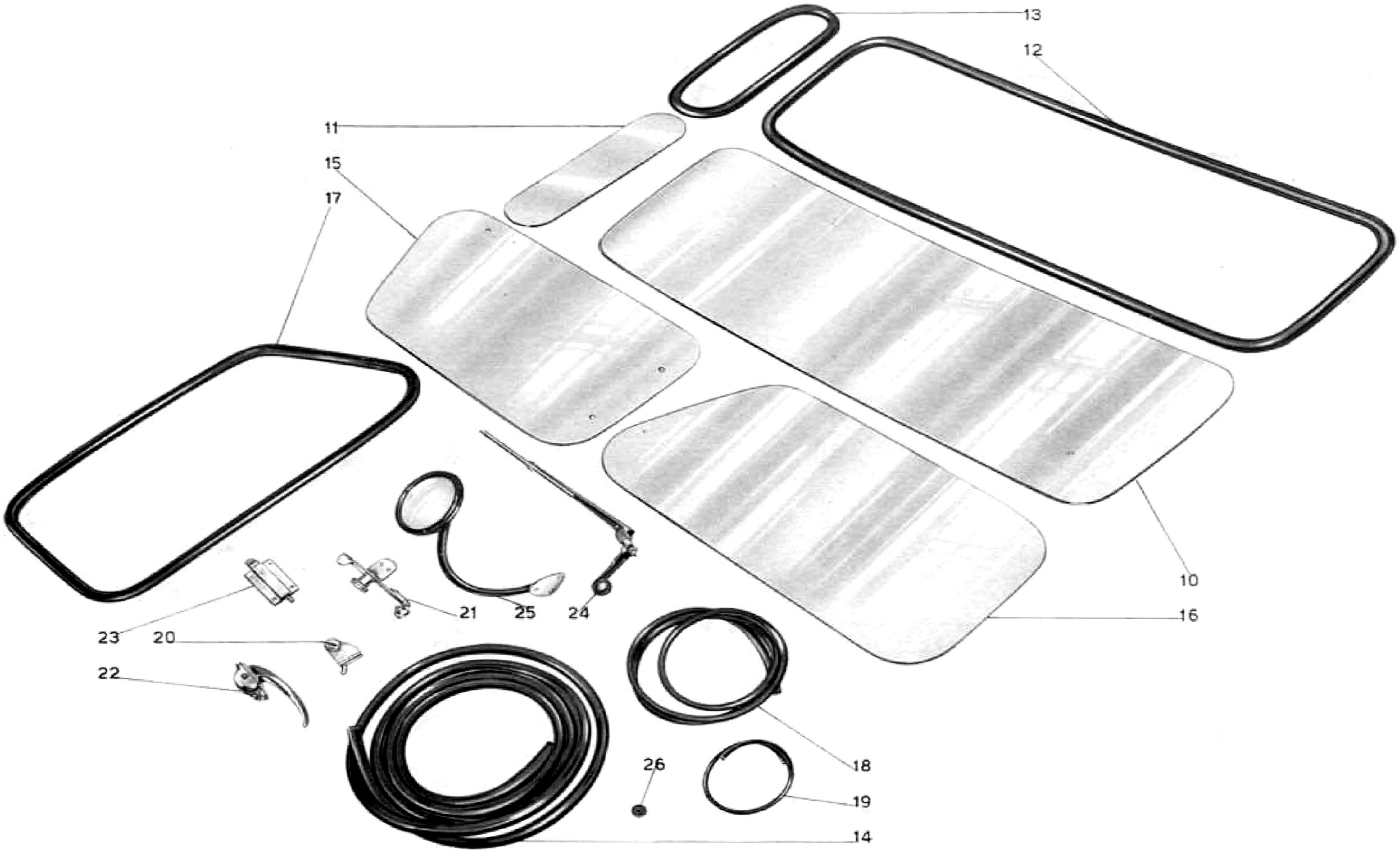
13
12
11
15
17
10
16
23
20
22
21
25
24
18
19
26
14

TAV. **24**

COMPLESSO : **Motocarro**
SOTTOCOMPLESSO: **Carrozzeria**

GRUPPO : **Accessori per cabina**
SOTTOGRUPPO: **Vetri - Maniglia - Guaine - Chiavistelli - Tergicri. stallo - Specchio**

N. Fig.	SIMBOLO N. disegno	SIMBOLO N. d'ordinaz.	DENOMINAZIONE	Quantità	Indicazioni supplettive
10		26598000	**Vetro** anteriore per cabina	1	
11		26598200	**Vetro** posteriore per cabina	1	
12		26599200	**Guaina** per vetro anteriore completa di chiave in gomma per cabina	1	
13		26599400	**Guaina** per vetro posteriore	1	
14		26595800	**Guaina** sulla cabina per portiere	2	
15		26598301	**Vetro** per portiera destra apribile	1	
16		26598400	**Vetro** per portiera sinistra	1	
17		26599600	**Guaina** per vetro portiera sinistra	1	
18		26598600	**Guaina** per vetro portiera destra	1	
19		26599800	**Guaina** per faro anteriore	1	
20		26598901	**Forcellino** fiss. vetro sulla portiera destra completo	2	
21		26598700	**Chiavistello** comando vetro sulla portiera destra	1	
22		26596000	**Maniglia** completa	2	
23		26596400	**Chiavistello** chiusura porte completo	2	
24		26755000	**Tergicristallo** completo	1	
25	25770/12	95000201	**Specchio** retrovisivo	2	
26	40471	91551163	**Anello** gomma sulla cabina per passaggio fili	1	

Particolari montati sulla produzione precedente:

SIMBOLO N. Disegno	SIMBOLO N. d'Ordin.	DENOMINAZIONE	Quant
	26598900	**Forcellino** fiss. vetro alla portiera	1
	26599000	**Forcellino** fiss. vetro alla portiera	1
	26598500	**Vetro** trapez. apribile per portiera destra	1
	26598300	**Vetro** fisso per portiera destra	1

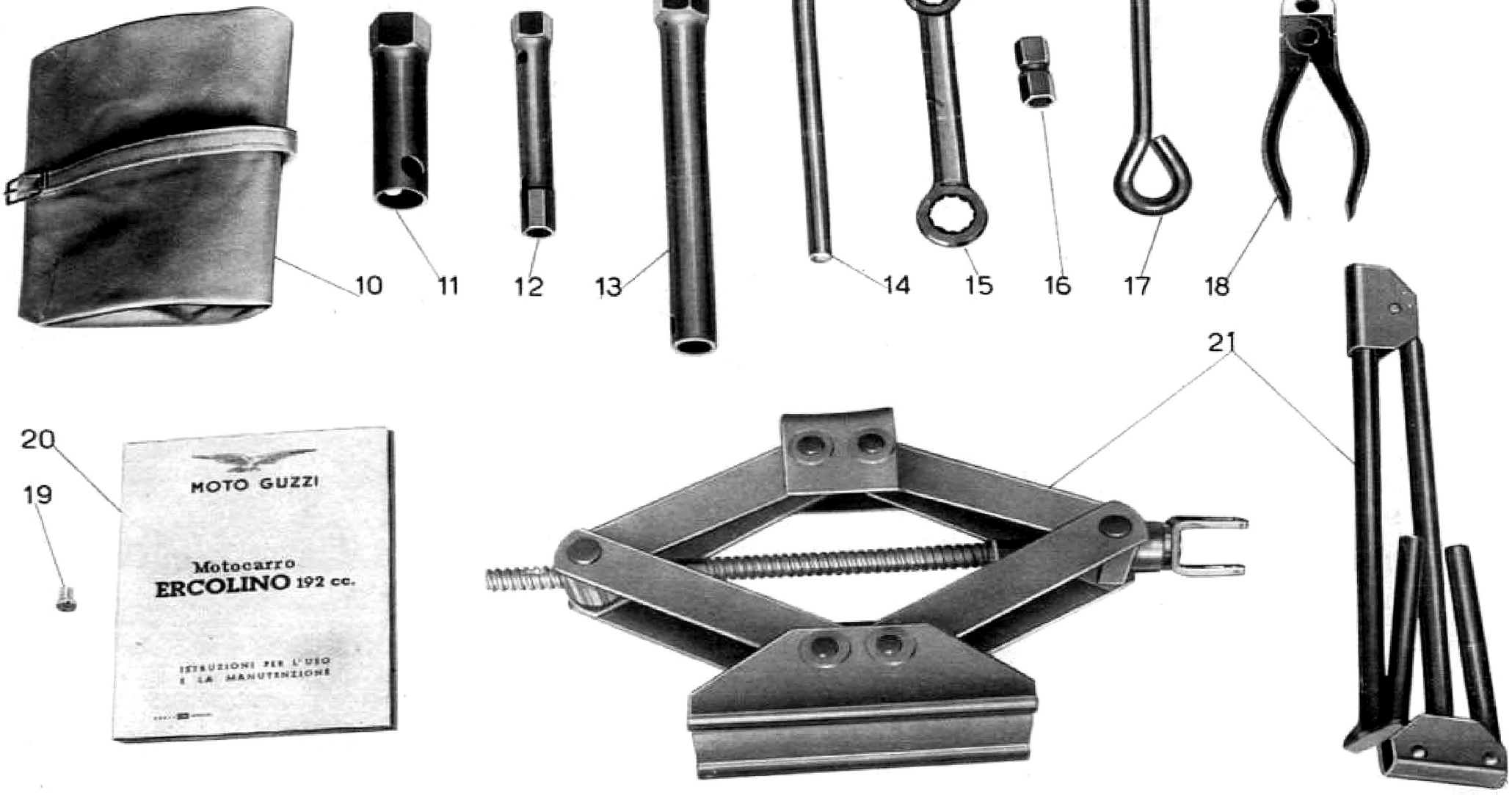
10
11
12
13
14
15
16
17
18
20
19
MOTO GUZZI
Motocarro
ERCOLINO 192 cc.
ISTRUZIONI PER L'USO
E LA MANUTENZIONE
21

TAV. **25**

COMPLESSO : **Dotazione** GRUPPO : **Comuni**

SOTTOCOMPLESSO: **Attrezzi** SOTTOGRUPPO: **Dotazione individuale**

N. Fig.	SIMBOLO		DENOMINAZIONE	Quantità	Indicazioni supplettive
	N. disegno	N. d'ordinaz.			
10	26754	26914500	**Borsa** porta utensili	1	
11	38804	38901900	**Chiave** a tubo per candela da mm 21	1	
12	T 9602	25902000	**Chiave** a tubo da mm 10 - 14	1	
13	26756	26901800	**Chiave** a tubo da mm 22 per ruote	1	
14	T 9604 bis	25908400	**Spina** Ø 11 per chiave a tubo	1	
15	T 9613/1	25900500	**Chiave** ad occhio da mm 17 - 19	1	
16	26757	26900400	**Chiave** da mm 11 per registro punterie	1	
17	36465	36905000	**Cacciavite** (spina per chiavi a tubo)	1	
18	38808	38905500	**Pinza** universale	1	
19	1486	36935700	**Getto** di scorta (Dell' Orto)	1	
20			**Libretto** istruzioni	1	
21	26755	26905800	**Martinetto** completo di asta comando	1	

TIPOGRAFIA BERETTA LECCO
VIA PREVIATI 33 - TEL. 25075
1000 COPIE - GIUGNO 1961



MOTO GUZZI

MOTOCARRO

ERCOLINO 192 cc

CATALOGO PARTI DI RICAMBIO

SHELL X100 MOTOR OIL

IV^A EDIZIONE
Giugno 1963



MOTO GUZZI

SOCIETÀ PER AZIONI

STABILIMENTO E AMMINISTRAZIONE: Mandello del Lario (Como)
Via Emanuele V. Parodi, 57

Telefoni: Mandello Lario 71112 (4 linee con ricerca automatica)
Lecco 226.91
Collegamento ponte-radio con Milano e Genova
Telegrammi: Motoguzzi - Mandello Lario

SEDE LEGALE: Milano - Via Durini N. 23
Telefoni: 705.784 - 705.785 - Telegrammi: Motoguzzi - Milano

FILIALE - CENTRO RICAMBI
Milano (640) - Via G. da Procida, 14
Telefoni: 341.421/341.296/381.997/384.033
Telegr.: Filialmotoguzzi - Milano

UFFICI: **Genova** - C.so Aurelio Saffi, 29
Telefoni: 55.242/55.243/55.244/55.245
Telegrammi: Paromar - Genova
Roma - Via Barberini, 86 - Telefono 484.758
Telegrammi: Motoguzzi - Roma
Napoli - Piazza Municipio, 84 - Telefono 310.581
Telegrammi: Motoguzzi - Napoli
Torino - Corso Unione Sovietica, 70 - Telefono 500.173
Telegrammi: Motoguzzi - Torino

Motocarro

ERCOLINO 192 cc

CATALOGO PARTI DI RICAMBIO

NORME PER LA RICHIESTA DELLE PARTI DI RICAMBIO

Nelle ordinazioni delle parti di ricambio si deve indicare chiaramente:

— Il numero della tavola nella quale si trova.
— Il numero di figura.
— Il simbolo { n. Disegno / n. D'ordinazione
— La sua denominazione.
— Il quantitativo dei pezzi.
— I numeri del motore e telaio del motocarro al quale il pezzo è destinato.
— Il nome e l'indirizzo del richiedente (chiaramente leggibile).
— Il mezzo di trasporto.

CONDIZIONI GENERALI DI VENDITA

1) PREZZI - Si intendono netti e per contanti per merce resa franco fabbrica o franco sede Concessionario, secondo le norme in vigore.
I prezzi indicati nei listini, nelle offerte e nei contratti, potranno essere variati in qualsiasi momento anche per ordini in corso e saranno quelli in vigore all'atto della consegna.

2) CONSEGNE - La Moto Guzzi non assume alcuna responsabilità in caso di ritardo di consegna, le cui epoche vengono indicate al compratore a puro titolo informativo.
La merce viaggia a rischio e pericolo del committente anche se spedita franco di porto.

3) GARANZIA - La Moto Guzzi garantisce i suoi prodotti di serie per sei mesi a partire dalla data della consegna al compratore.
Questa garanzia è limitata alla ripresa pura e semplice da parte della Moto Guzzi del pezzo eventualmente rotto per ben accertato difetto di materiale o di lavorazione ed al suo ricambio gratuito, franco fabbrica, contro un pezzo nuovo: le spese di smontaggio e montaggio e il costo del materiale di consumo sono a carico del compratore.
La consegna del pezzo nuovo sarà fatta dalla Moto Guzzi al più presto possibile e l'eventuale ritardo nel rifornimento di esso non potrà essere invocato per richiedere un risarcimento di danni od un prolungamento del periodo di garanzia.
Sono escluse dalla garanzia le gomme e gli accessori o parti non costruite dalla Moto Guzzi.
La garanzia resta annullata per i prodotti eventualmente riparati, modificati o semplicemente smontati, anche solo in parte, fuori dalle officine della Moto Guzzi, o da quelle da essa autorizzate o per i prodotti che fossero stati utilizzati in gare, corse, ecc., e comunque non conformemente alle indicazioni date dalla Moto Guzzi, con particolare riguardo per il rispetto dei limiti di carico.
L'esame delle avarie e delle loro cause sarà sempre fatto dalle officine della Moto Guzzi; tutte le relative spese di trasporto (andata e ritorno), saranno a carico del compratore.
Sono a carico del compratore anche le eventuali spese di sopraluogo, qualora venisse chiesto dal compratore e accettato dalla Moto Guzzi.
La garanzia sui mototelai è concessa solo quando la carrozzeria sia stata costruita e montata secondo norme e disegni preventivamente approvati dalla Moto Guzzi.
Qualora la merce di proprietà del compratore si trovasse presso la Moto Guzzi, questa non risponde dei danni conseguenti ad eventi climaterici, furti, incendi ed altri casi imprevisti o di forza maggiore.
I dati di peso, velocità, consumo, rendimento ed altri che potranno essere forniti dalla Moto Guzzi, si intendono sempre come approssimativi; su di essi la Moto Guzzi non assume alcun impegno formale. Per i tipi da corsa, a causa dell'eccezionale potenza da essi sviluppata e dallo sforzo anormale cui si assoggettano tali macchine, la Moto Guzzi non assume garanzia.
La garanzia prestata non importa mai nel committente il diritto alla risoluzione del contratto o a risarcimento di danni.

4) RESPONSABILITA' - La Moto Guzzi declina ogni responsabilità per qualsiasi danno che potesse verificarsi a persona o cosa per l'uso, causa, o in dipendenza dei prodotti da essa forniti.
In ogni caso la responsabilità della Moto Guzzi, anche nell'eventualità di incidenti a persona o cosa, derivanti da difetto di costruzione e di materiali, è, per espressa convenzione, limitata strettamente alla sostituzione gratuita dei pezzi riconosciuti difettosi dalla Moto Guzzi con esclusione di qualsiasi altra forma di risarcimento.
La Moto Guzzi non assume alcuna responsabilità verso il compratore in dipendenza di eventuale infrazione di brevetti, marchi, modelli, ecc. che venisse riscontrata sulle merci da essa fornite.

5) RISERVE - Le merci vendute dalla Moto Guzzi non possono essere adoperate per un servizio diverso da quello cui sono destinate: esse non possono partecipare ad alcuna corsa, concorsi, esposizioni od altra manifestazione sportiva senza l'espresso consenso scritto della Moto Guzzi.
Tutti i prodotti o parti di essi, non possono essere modificati tanto nei riguardi del loro funzionamento come nella loro speciale costruzione e nella loro linea e forma estetica.

6) MODIFICHE DI COSTRUZIONE - La Moto Guzzi si riserva il diritto di introdurre qualsiasi modifica ai suoi prodotti, senza alcun obbligo di notificarla al compratore; essa non è tenuta ad applicare ai prodotti già costruiti o in corso di costruzione e destinati al compratore, quelle modifiche che eventualmente fossero già state o che potessero venire studiate ed applicate successivamente alla ordinazione.

I pezzi originali portano inciso i marchi di fabbrica depositati a termini di legge

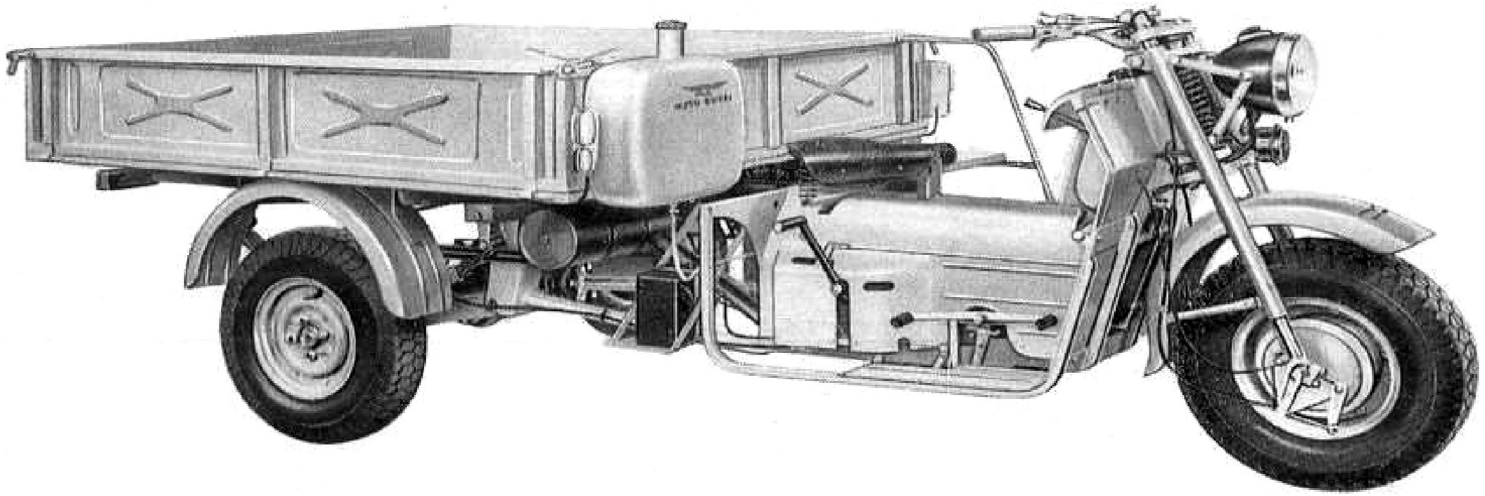

Fig. 1 - lato destro

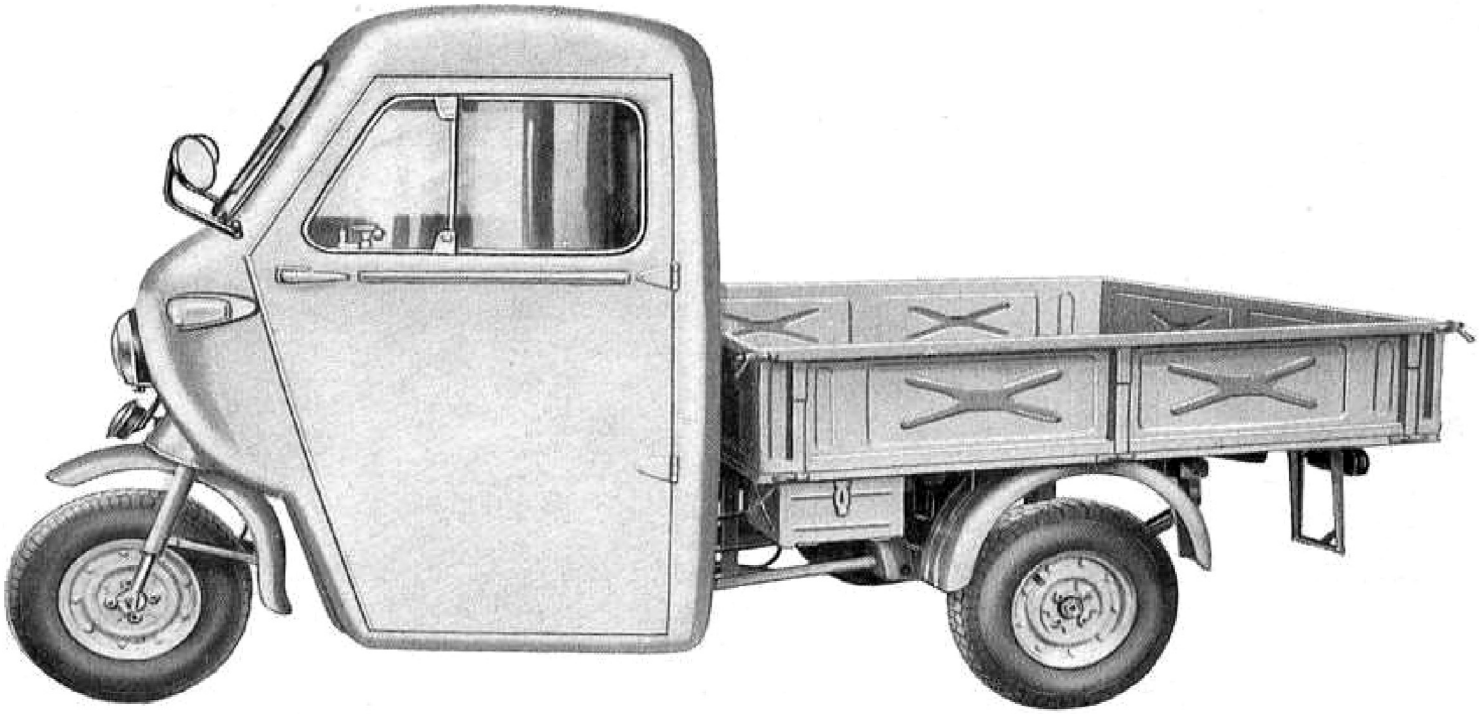

Fig. 2 - lato sinistro con cabina

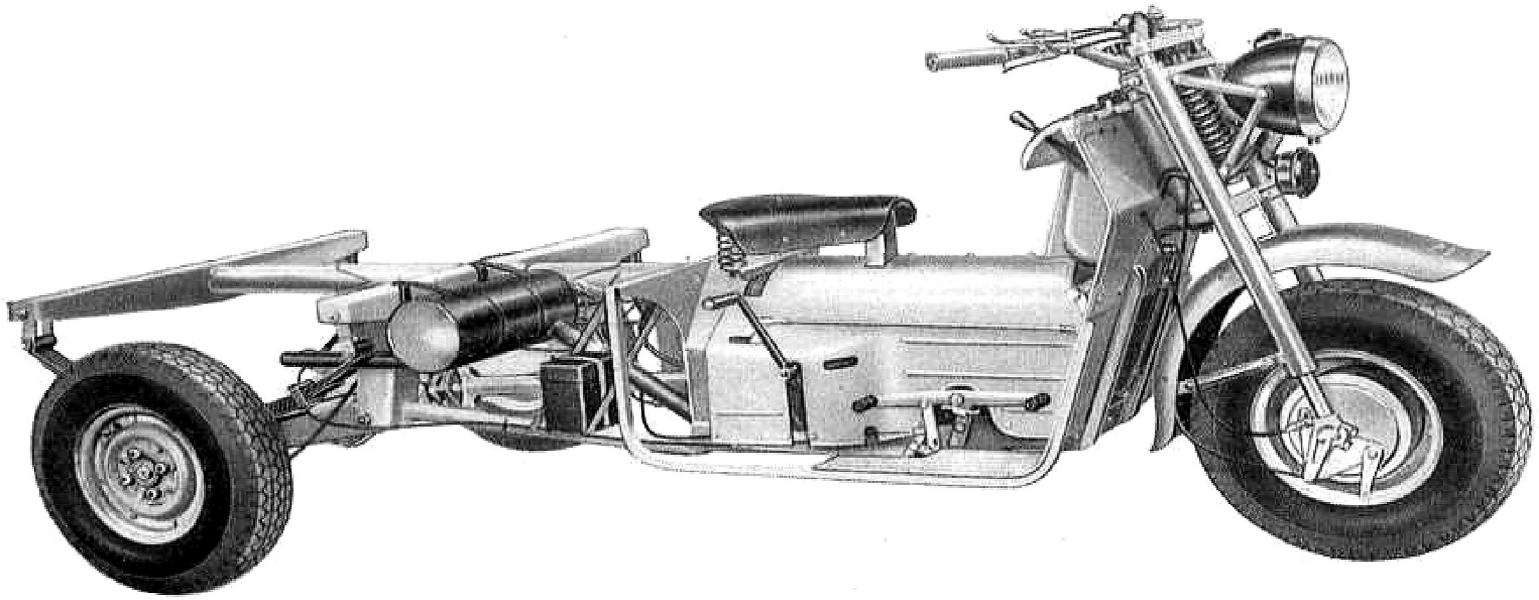

Fig. 3 - Mototelaio

MOTORE - CAMBIO

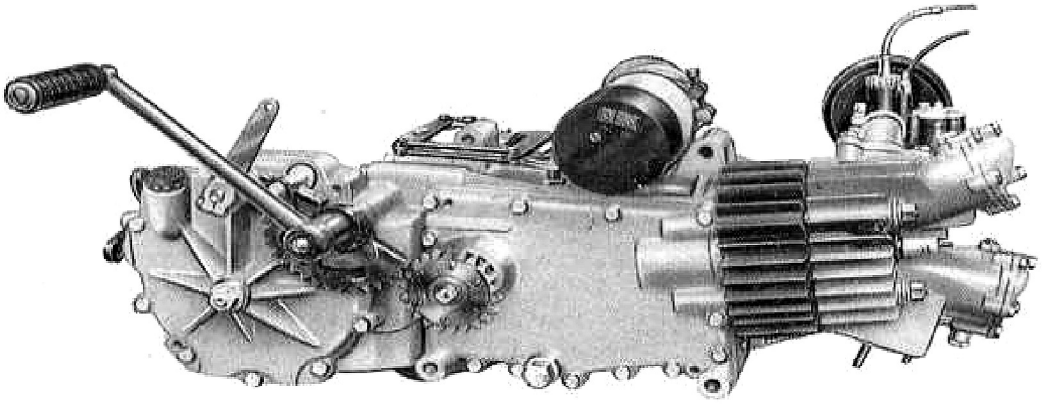

Fig. 4 - lato destro

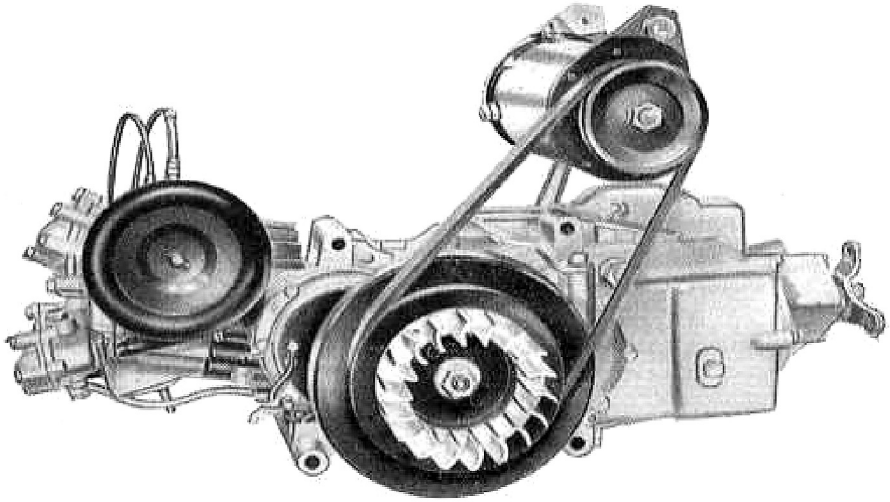

Fig. 5. - Lato sinistro con avviamento elettrico

CARATTERISTICHE TECNICHE

MOTORE

Ciclo a 4 tempi con valvole in testa.
Testa del cilindro: in lega leggera con gli organi comando valvole completamente coperti e a bagno d'olio.
Numero cilindri: 1 orizzontale.

Alesaggio	mm	65
Corsa	mm	58
Cilindrata	cc	192
Potenza effettiva (alla ruota) a 5200 giri al 1'	CV	7 circa
Rapporto di compressione		6,4
Potenza fiscale	CV	2

Accensione

Con bobina-spinterogeno alimentata dalla batteria o dalla dinamo.
Anticipo regolabile a mano.

Candela

Grado termico 225.

Alimentazione

A caduta. Capacità serbatoio benzina litri 12 di cui riserva litri 1,5 circa.
Dispositivo per facilitare l'avviamento a motore freddo comandato da un manettino posto a destra sul manubrio.

Lubrificazione

Forzata, con pompa ad ingranaggi di mandata e di ricupero.
Capacità serbatoio olio . . . . . litri 3,7 circa

Raffreddamento

Ad aria libera e forzata mediante ventola sul volano motore. Testa e cilindro sono muniti di alette disposte radialmente rispetto all'asse del cilindro.

Trasmissione primaria

A ingranaggi con dentatura elicoidale fra motore-frizione: rapporto . . . . . 2,11 : 1 (18 - 38)
A ingranaggi conici fra albero frizione-cambio: rapporto 0,955 : 1 (22 - 21)

Frizione

A dischi multipli in bagno d'olio (il comando è mediante leva sul manubrio).

Cambio di velocità

Ad ingranaggi sempre in presa con innesti frontali.
Rapporti del cambio:

in 1ª velocità	1 : 5,31
in 2ª velocità	1 : 2,98
in 3ª velocità	1 : 1,75
in 4ª velocità	1 : 1
in R. M.	1 : 3,93

Trasmissione secondaria

Ad albero munito di giunti flessibili alle estremità, con doppia riduzione al ponte:

Rapporto normale (Z 15/26 - 15/37) = 1 : 4,25
Rapporto ridotto (Z 15/26 - 13/39) = 1 : 5,19

Rapporti totali fra motore e ruote:

Normali		Ridotti	
1ª velocità	45,6 : 1	1ª velocità	55,5 : 1
2ª »	25,6 : 1	2ª »	31,2 : 1
3ª »	15,1 : 1	3ª »	18,3 : 1
4ª »	8,6 : 1	4ª »	10,45 : 1
R. M.	33,8 : 1	R. M.	41,1 : 1

TELAIO

Il telaio è costituito da un tubo centrale portante con elementi in lamiera stampata.

Dimensioni e pesi

Passo	m	1,850
Carreggiata	m	1,100
Dimensioni massime:		
Lunghezza	m	2,920
Larghezza	m	1,600
Altezza (a veicolo scarico)	m	2,500
Altezza minima dal suolo (a carico)	m	0,150
Sbalzo posteriore massimo	m	0,800
Tara kg. 400 + conducente kg. 70 =	kg	470
Portata utile	kg	560
Peso complessivo massimo	kg	1030
Diametro minimo di volta	m	5,71

Posti due, compreso il conducente.

Sospensioni

Anteriore: con forcella telescopica, con molla centrale agente in compressione.
Posteriore: con molle a balestra semi-ellittiche.

Ponte differenziale

Con due bracci di spinta ancorati al telaio.

Ruote

A dischi. Dimensioni cerchio 3.00 D-10 scomponibile.

Pneumatici

Anteriori e posteriori 5.00 - 10 T.

Freni

Ad espansione:
anteriore meccanico comandato con leva a mano posta a destra sul manubrio;
posteriori idraulici comandati con leva a pedale posta a sinistra;
di stazionamento agente sulle ruote posteriori, comandato con leva a mano posta sul lato sinistro del motocarro.

Rapporto pedale pompa . . . . . 1 : 6,4

Cassone

Dimensioni:

Lunghezza	m.	1,50
Larghezza	»	1,48
Altezza	»	0,27

Impianto elettrico

Dinamo Marelli DN 36 C 60 W/6 V 2100 D; rotazione destra.
Regolatore di tensione Marelli IR 39 C.
Tromba elettrica posta anteriormente sotto il proiettore.
Sul manubrio pulsante per tromba elettrica e deviatore per comando luce anabbagliante.
Batteria con capacità di Ah. 13,5 (6 Volt).
Dispositivi illuminazione e segnalamento: di tipo approvato.
Proiettori a due luci - luci di posizione anteriore - indicatori di direzione anterolaterali raggruppati con le luci di posizione.
Luci di posizione posteriori mutuamente incorporate con le luci d'arresto. Luce della targa combinata con la luce di posizione posteriore.
Indicatori di direzione posteriore raggruppati con le luci di posizione.
Catadiottri raggruppati con le luci di posizione posteriore.

Contachilometri

Incorporato sul cruscotto

PRESTAZIONI

Il Motocarro supera pendenze del 20 %.

Consumo e velocità

Consumo (secondo norme CUNA) litri 4,6 per 100 km.

Velocità massima nelle singole marce:

Normali				Ridotte			
In I	velocità	km/ora	10,3	In I	velocità	km/ora	8,5
» II	»	»	18,4	» II	»	»	15,1
» III	»	»	31,2	» III	»	»	25,7
» IV	»	»	55	» IV	»	»	45
» R.M.		»	14	» R.M.		»	11,4

INDICE DELLE TAVOLE

Complessi	Sottocomplessi	Gruppi	Sottogruppi	Tavole
MOTOTELAIO	MOTORE	Organi principali	Cilindro - Testa - Coperchi - Valvole	1
			Basamento e coperchi	2
			Albero motore - Biella - Pistone - Volano - Ventola - Distribuzione	3
		Alimentazione e scarico	Serbatoio benzina - Carburatore - Tubo scarico - Silenziatore	4
		Lubrificazione	Tubazioni - Pompa olio - Valvola automatica	5
	TRASMISSIONE	Innesto e avv.	Innesto e comando frizione - Avviamento motore	6
		Cambio	Scatola e coperchi del cambio	7
			Ingranaggi - Alberi del cambio - Comando cambio	8
		Trasmissione	Albero di trasmissione con giunti	9
		Ponte e differenziale	Ponte e scatola ruotismi del differenziale	10
			Semiassi e ruotismi del differenziale - Riduttore con comando	11
	TELAIO RUOTE FRENI	Telaio e sospensione posteriore	Telaio - Cruscotto - Contachilometri - Pedane laterali - Sella	12
			Sospensione elastica posteriore	13
		Sospens. ant. e sterzo	Forcella anteriore - Sospensione elastica anteriore - Sterzo - Manubrio e leve di comando - Parafango ant.	14
		Ruote	Ruota - Mozzo - Freno anteriore e comando	15
			Ruote - Mozzi - Freno di stazionamento e comando	16
			Freni idraulici posteriori e comando	17
	IMPIANTO ELETTRICO (6 V)	Accensione Generatore illuminazione ed accessori	Bobina - Dinamo - Batteria - Faro - Tromba elettrica - Complessivo gruppi cavi - Comando ruttore - Fanalini	18
	IMPIANTO ELETTRICO (12 V)	Avviamento elettrico	Dinamotore - Batteria - Bobine - Tromba - Regolatore - Lampade - Cruscotto - Chiocciola per ventilatore - Volano	19
MOTOCARRO	CARROZZERIA	Cassone ed accessori	Cassone - Seggiolino per 2° pass. - Cassetta porta utensili - Parafango post.	20
		Cabina ed Accessori	Cabina - Portiere - Serbatoio - Sedile biposto - Vetri - Maniglia - Profilati - Chiavistelli - Tergicristallo - Specchio	21
DOTAZIONE	ATTREZZI	Comuni	Dotazione individuale	22

INDICE NUMERICO

SIMBOLO		N. di Tav.	N. di Fig.
N. disegno	N. d'ord.		
	11746001	18	34
24417	24500500	14	49
24417 bis	24500700	14	48
23521	24603025	14	61
M 2314	25034000	1	31
M 8068	25051600	3	46
25137	25104000	4	11
M 9070	25150500	5	38
T 30442	25482100	12	43
T 35095	25622200	15	29
25740/10	25650600	16	30
		17	68
25752/1	25651100	17	70
25741	25655000	17	66
25741/1	25655100	17	65
25730	25656000	17	43
25721	25656100	17	33
25726	25656800	17	46
25732	25657000	17	47
25725/2	25657400	17	49
25720	25662100	17	32
25718	25670300	17	18
25774/7	25682600	16	51bis
25774/4	25683000	16	44
25770/8	25684600	16	35
25770/6	25685600	16	37
25770/5	25685700	16	38
25770/11	25686000	16	28
25770/4	25686100	16	26
25771	25687900	16	20
25771/1	25688000	16	21
25771/2	25688200	16	22
25770/9	25688300	16	34
25770/10	25688700	16	33
	25704500	19	27
25979	25704600	19	28
25980	25705501	19	29
25981	25706500	19	37
25982	25706900	19	34
25984	25707100	19	23
25984 bis	25707200	19	25
40480	25732100	18	15
25985/28	25741501	19	48
25576	25742200	18	78

SIMBOLO		N. di Tav.	N. di Fig.
N. disegno	N. d'ord.		
T 9613/1	25900500	22	15
T 9602	25902000	22	12
T 9604 bis	25908400	22	14
26058/1	26000401	2	13
26059	26000600	2	14
26040/40051	26000700	2	10
26051	26001200	2	12
26050	26001300	2	11
26062	26008600	2	58
26045	26013100	2	40
26039	26020800	1	45
26065/1	26064201	3	21
26070/1	26067001	3	29
27010/1	26067002	19	46
26071	26068000	3	28
26945	26069001	12	35
27014	26069002	19	47
27015	26069500	12	53
26080	26080200	6	37
26864/26865	26080300	6	35
26166	26080400	6	33bis
		8	36
39194/26069	26081000	6	14
26088	26090100	6	47
26091	26091500	6	50
26089	26091600	6	52
26603	26093000	6	56
26964	26100201	4	10
27075	26100203	21	17
26966	26105401	4	29
26274	26108400	4	36
		5	49
26965	26108401	4	35
26968	26108500	4	37
26968/1	26108600	4	38
		19	26
	26112600	4	19
26963	26113201	4	17
26969/2	26113600	4	18
40026	26115001	1	47
26601	26117000	4	21
26600	26117500	4	20
26599	26118000	14	66
26280	26120800	4	41

SIMBOLO		N. di Tav.	N. di Fig.
N. disegno	N. d'ord.		
26283	26123000	4	46
26285	26123400	4	50
26267	26142301	5	10
T 2070	26143500	5	26
26256	26145100	5	25
26257	26145700	5	24
26260	26154000	5	20
26259	26154300	5	22
26262/2	26155000	5	16
26262/1	26158200	5	14
26115	26200200	7	10
26121	26200300	7	22
26858/1	26200802	7	39
26148	26201100	7	41
26171	26201400	7	11
26176	26201500	7	12
26174	26203300	7	14
26116	26205000	7	28
26116/1	26205100	7	29
26152/1	26205301	7	36
26857	26205400	7	46
26125	26210500	8	37
26133	26211300	8	45
26127/1	26211400	8	43
26144/1	26212601	8	41
26146/1	26213000	8	42
26128	26213600	8	62
26129	26214000	8	59
26132/1	26214400	8	58
26133/1	26214700	8	57
26135	26216200	8	54
26137	26216500	8	50
26134	26217200	8	61
26157	26217800	8	38
26156/1	26217900	8	39
		11	32
26142	26230200	8	47
26140	26230500	8	52
26141	26230800	8	53
26143	26232100	8	46
26178	26234400	8	28
26186	26235100	8	30
26187	26235200	8	34
26182	26236800	8	25

SIMBOLO		N. di Tav.	N. di Fig.
N. disegno	N. d'ord.		
T 2710	26254000	8	10
26205	26254100	8	11
26194	26256200	8	17
26198	26256900	8	18
26195	26257800	8	22
26185	26258200	8	23
26105/38217	26260201	6	68
26106	26261500	6	26
26101	26263200	7	18
26100	26264500	6	64
26107	26265600	6	71
26108	26265700	6	69
26340	26320400	9	14
26862	26326301	9	10
26155	26328800	9	13
26342	26328900	9	15
26814	26340200	11	19
26815/1	26340301	11	20
26821/1	26340401	11	33
26818	26340900	11	29
26827	26341300	11	35
26826	26341400	11	34
26825	26341500	11	36
26829	26341600	11	37
26855 bis	26343001	11	54
26856 bis	26343701	11	55
26828	26344400	11	60
26847	26346000	11	51
26851	26346700	11	47
26955	26347000	12	34
26842	26347100	11	43
26801/1/35225	26350302	10	41
26802/35225	26350401	10	36
26807	26350500	10	48
26809	26350600	10	50
26805	26351800	10	45
26375	26352400	10	26
26379	26352500	10	59
26381	26352600	10	60
26378/1	26352700	10	54
26811	26354201	11	21
26819/26820	26354601	11	38
26382	26354900	11	31
26366	26357000	11	29

INDICE NUMERICO

SIMBOLO		N. di Tav.	N. di Fig.
N. disegno	N. d'ord.		
26813	26357200	11	18
26365	26358000	11	24
26364	26358500	11	23
26363	26359000	11	22
26396/1	26362000	10	17
26397/1	26362100	10	13
26835	26363501	10	15
26836	26363601	10	16
26413	26366001	10	20
26412 D	26367501	11	12
26412 S	26367601	11	16
26403	26368200	11	14
M 2062	26368600	11	11
26915/1	26400202	12	10
26943/1	26425003	12	38
26883	26434300	14	59
26905	26437000	20	15
26956	26446000	12	18
26949	26453201	12	12
26957	26456002	12	13
26512	26457501	12	39
26512/1	26457502	19	44
26210	26459200	12	40
27079	26460500	21	23
26978	26462300	12	48
27083	26465401	21	18
27062	26464002	20	37
27060	26465000	20	41
27063	26465001	20	36
27082	26465502	21	19
27057	26475002	20	17
26732	26476000	20	11
26907	26480501	12	41
26906	26481500	12	45
26871/26547	26490200	14	10
26871	26490300	14	11
26881/1	26502000	14	52
26881	26502100	14	53
26542	26505500	14	44
26543	26505600	14	46
26597	26512500	14	38
26574	26512800	14	27
26580	26516000	14	26
26579	26516100	14	32
26577	26516400	14	29
26578	26516500	14	30
26547/26552 D	26522500	14	22
26548/26552 S	26522600	14	23
26552 D	26524800	14	25
26552 S	26524600		
26566	26527000	14	18
26562	26527800	14	15
26559	26529000	14	17
26878	26529100	14	36
26838	26555500	13	20
26838/1	26555601		
26838/2	26555602		
26838/3	26555603		
26838/4	26555604		
26838/5	26555605		
26838/6	26555606		
26838/7	26555900		
26629	26556700	13	12
26623/25	26556800	13	15
26624	26557000	13	16
26627	26557600	13	17
26628	26557700	13	18
26615	26558300	13	29
26614	26558800	13	23
26613	26558900	13	24
26612	26559000	13	25
26621	26559100	13	27
26620	26559200	13	28
26619	26559300	13	14
26903	26569200	20	16
26951	26576201	12	28
26952/1	26576301	12	29
27050	26580202	20	10
26795	26585000	20	12
27054	26585201	20	13
27053	26585302	20	14
26794 D	26585400	20	45
26794 S	26585500		
26795/5	26587000	20	19
26795/2	26587001	20	18
26730	26588100	20	25
	26590110	21	10
	26595011	21	11
	26595111		
	26595810	21	29
	26596010	21	37
	26596110		
	26596410	21	38
	26596510		
	26598010	21	25
	26598210	21	27
	26598311	21	30
	26598511	21	32
	26598710	21	36
	26598810		
	26599011	21	35
	26599210	21	26
	26599410	21	28
	26599500	21	33
	26599601	21	31
	26599800	21	34
26595	26600200	14	60
26606	26609600	14	70
26898	26610400	15	44
		16	10
26640	26612100	15	41
		16	12
26886/1	26613001	15	40
26889/2	26614103	15	39
26647	26614300	15	22ter
26890	26620201	15	22
40430	26620500	15	27
40432	26622000	15	28
40435	26622100	15	30
40443	26622400	15	32
26650	26625000	15	18
26604	26625400	15	10
26664	26632001	16	11
26689 D	26635000	17	51
26689 S	26635100		
26689/2 D	26635200	16	14
26689/2 S	26635600		
26694/1	26637000	17	53
26694	26637200	17	52
26694/6	26638000	17	54
26695/1	26638100	17	55
26695	26638200	17	56
26694/5	26638300	17	76
26693	26650200	17	72
26693/2	26650300	17	75
26693/3	26650400	17	73
26693/1	26650500	17	74
26694/7	26651000	17	69
26692/1	26653200	17	57
26692/2	26653300	17	58
26692/3	26653400	17	64
26692/5	26653500	17	62
26692/7	26653600	17	60
26692/8	26653700	17	59
26692/4	26653800	17	63
26692/6	26653900	17	61
26702	26656200	17	44
26701	26656500	17	45
26684	26657100	17	48
26683	26657501	17	50
26678	26660201	17	38
26678/1	26660301	17	37
26677/14	26660400	17	34
26677/16	26660500	17	35
26677/7	26660801	17	28
26678/9	26661500	17	36
26678/7	26662200	17	31
26678/8	26662300	17	30
26678/6	26662500	17	29
26678/5	26662700	17	27
26678/4	26662800	17	24
26678/2	26662901	17	25
26678/3	26663001	17	26
26677/8	26663100	17	23
26677/9	26663200	17	22
26677/17	26663800	17	21
26680	26670200	17	20
26947	26677001	17	12
26673/1	26678000	17	14
26674	26678200	17	15
26493	26678500	12	37
26696/1 D	26680200	16	47
26696/1 S	26680400		

INDICE NUMERICO

SIMBOLO		N. di Tav.	N. di Fig.	SIMBOLO		N. di Tav.	N. di Fig.	SIMBOLO		N. di Tav.	N. di Fig.	SIMBOLO		N. di Tav.	N. di Fig.
N. disegno	N. d'ord.			N. disegno	N. d'ord.			N. disegno	N. d'ord.			N. disegno	N. d'ord.		
26696/4	26680500	16	53	27161	26741801	21	24	40042	38031801	3	43	38208	38092700	6	53
26698	26680700	16	56	27160 D	26742602	18	84	38020	38033000	1	24	38728 S	38093900	14	62
26698/3	26680300	16	54	27160 S	26742702			38002 bis	38035500	1	46		38109100	4	31
26697	26681100	16	50	26894/1	26742901	10	33	42005	38036025	1	39		38109200	4	32
26698/1	26681600	16	57	27034	26743701	19	60	40006	38036100	1	41		38109300	4	34
26698/2	26681700	16	55	26584	26744200	18	40	40002/1 R	38036201	1	44	40152/5	38120200	4	43
27090	26682301	16	43	27165	26746501	18	88	42002/R	38036225	1	44bis	38168	38142900	5	11
26711/1	26682700	16	51		26755000	21	39	40003/R	38036600	1	42	38255	38146300	5	32
	26682800	16	46	26522	26761500			40004/R	38036700	1	43	38264	38147700	5	30
26707	26684400	16	17		26760201			38008	38037000	1	37	38256	38148400	5	36
26708	26685200	16	36		26760403			38009	38037100	1	40	38258	38148500	5	37
26706	26687000	16	16		26763300	15	49	38012	38038000	1	34	38260	38148800	5	40
26710	26687300	16	27		26764600			38013	38038100	1	33	38261	38148900	5	41
26710/1	26687600	16	31		26765400			40009	38045001	3	41	38184/3	38149300	5	43
26709	26688900	16	42		26765700			40011	38045201	3	42	38184	38150800	5	42
	26700201	18	14	27065	26769801	21	40	40122	38046000	3	40	39165	38151701	2	48
27020	26701400	19	20	26757	26900400	22	16	38138/2	38047400	3	37	38185	38152200	2	50
27013	26702500	19	45	26756	26901800	22	13	38043	38050200	3	45	38070	38153000	2	32
	26703800	19	38	26755	26905800	22	21	38045	38052200	3	47	38072	38153100	2	33
26745	26705000	18	42	26754	26914500	22	10	39124	38053201	3	50	40020	38159300	1	15
27026	26706700	19	36		26934600	4	33	39125	38053301	3	55	39224	38237700	6	29
27024	26707400	19	24	M 44	32032400	3	49	38126	38054500	3	54	38217	38262100	6	75
	26708001	19	10	31359	32251000	11	44	38128	38054700	3	52	38217/1	38262200	6	74
27018	26708100	19	13		32717000	18	28	39110 M	38060400	3	18	38357	38263300	7	20
	26709000	18	51		32740700	18	29	39111	38060800	3	19	39219	38266400	6	23
	26709100	18	52	36018 A	36142300	7	31	39112	38060900	3	20	39221	38266600	6	31
	26709200	18	53	36018 bis	36142900	7	32	39113	38061200	3	17	39220	38266800	6	27
	26709300	18	56	36465	36905000	22	17	40103/1	38061510	3	13	39223	38266900	6	25
26602	26710900	18	58		36935700	22	19	38106	38063000	3	12	39225	38267100	6	28
27036	26713800	19	59	40051	38016100	2	36	38108	38065400	3	11	38470	38460500	12	56
40492	26715800	18	49	38129	38016400	2	38	38117	38070500	3	24	38471 D	38461900	12	22
27035	26716503	19	42	40052 R	38016500	2	42	39192/1	38081600	6	11	38471 S	38462100		
27032	26716800	19	57	40088/1	38017700	2	30	38196/1	38082100	6	15	39503/1	38514900	14	39
26742	26717300	18	26	40039	38020200	1	50	39196	38082200	6	16	39502	38515000	14	41
	26735000	19	43	40001/2/42005	38022225	1	10	39197	38082300	6	17	39501	38515100	14	42
	26740500	18	33	40001/2/40003	38022325	1	12	39191	38082600	6	18	39500	38515200	14	43
	26740501	19	61	38023	38023500	1	18	39190	38082900	6	21	38570	38622500	15	31
				38028	38023700	1	19	39199	38083400	6	20	38569	38623200	15	26
27170	26740900	18	80	38029	38023800	1	20	39189	38085400	6	39	38728 D	38628000	14	62
27172	26740910			38015 A	38030200	1	27	38199/6	38085500	6	41	40484	38700500	18	20
27171	26741000	18	81	38015 S	38030400			38199/5	38085600	6	43	40482	38700700	18	19
27173	26741010			38017	38030800	1	32	38200 bis/1	38087600	6	44	40484 bis	38700900	18	16
27058	26741200	20	44	38019	38031400	1	25	40054	38091802	7	33		38701200	18	13
26747/28	26741504	18	37	38018	38031800	1	23	38207	38092600	6	55	40486	38701400	18	12

INDICE NUMERICO

SIMBOLO		N. di Tav.	N. di Fig.
N. disegno	N. d'ord.		
	38702100	18	10
	38702300	18	11
40487	38702500	18	22
40540	38703800	18	72
	38704500	18	40
	38708300	18	49bis
	38708500	18	50
	38708600	18	57
40494	38708700	18	47
40490	38709400	18	63
40523/1	38710300	18	64
40523/2	38710500	18	65
38773	38710600	18	48
38731	38711900	14	68
40532	38716500	18	25
40530	38717400	18	27
38804	38901900	22	11
38808	39905500	22	18
55681	55743700	18	41
26398	90114182	10	18
26576	90114230	14	28
39193	90114700	6	12
38024 bis	90118122	1	29
38223	90118161	6	67
38228	90271015	6	22
38234/1	90271020	8	44
26119	90272026	7	17
M 2069	90352017	3	16
26646	90352044	15	34
40089	90402240	2	44
26053	90402838	2	47
		7	27
26153	90403040	7	37
26380	90403055	10	55
26411	90403652	10	21
26177	90561522	7	15
38087	90561623	2	45
26892	90565262	15	48
38186	90706078	2	51
38139	90706120	3	35
26408	90706660	10	10
38007	90713065	1	38
38570 bis	90713145	15	19
38131	90713161	3	53

SIMBOLO		N. di Tav.	N. di Fig.
N. disegno	N. d'ord.		
26644	90713252	15	36
26425	90713260	14	45
38033	90714082	1	14
		5	13
		2	25
M 192 A	90714101	7	43
		10	43
40043	90714110	3	44
TA 180 ter	90714113	5	19
40148	90714123	4	28
M 2315 ter	90714124	11	38
M 121 bis	90714142	5	44
T 2069 bis	90714180	5	27
		10	39
38188 A	90714181	2	49
25140	90716470	4	12
40153	90718355	4	42
39035	90718650	1	11
M 45	91110606	3	48
38568	91111220	15	23
26142/4	91111320	8	48
26139	91111518	8	51
38105 R	91111520	3	14
38216	91111612	6	62
26175	91111636	7	13
26395	91111861	10	51
26460	91111915	12	11
26339	91112314	9	17
26131/R	91122016	8	60
39198	91115909	6	13
31578	91180810	16	40bis
38083	91181017	2	54
38215 B	91181272	6	76
38747	91181503	4	27
26896	91181506	15	33
26097	91182029	6	33
26095	91182055	6	34
26377	91182136	10	57
26859/1	91182542	8	40
26401	91182753	11	15
38792	91551053	20	29
24625 bis	91551081	12	47
40471	91551163	12	46
		19	21

SIMBOLO		N. di Tav.	N. di Fig.
N. disegno	N. d'ord.		
38259	91701232	5	31
	91701465	19	10bis
M 2353	91702355	3	25
M 26	91741550	11	11bis
39232	91742423	6	40
T 30759 bis	91800307	7	19
39227	91800418	6	24
M 8133 D	91910612	6	70
36607	92201225	7	40
M 224	92201230	10	37
26122	92201420	7	26
26122/1	92201422	7	45
M 2050	92201425	2	41
26400	92201428	10	22
26052	92234220	2	46
38086	92234325	2	43
T 9263	92249219	10	56
26641	92249414	15	38
26376	92249423	10	53
26806	92249517	10	46
26117	92267214	7	30
T 220	92295706	14	40
38199/7	92295868	6	42
26831	92295951	11	40
40107	92296729	3	15
25753	92600208	17	71
	92600514	19	18
		5	28
		6	54
		12	16
DN 6	92602206	16	18
		18	85
		19	31
		21	14
		2	52
		7	16
		8	26
T 71 bis	92602210	10	23
		14	34
		16	24
		20	26
		21	20
T 8562 bis	92602406	15	16

SIMBOLO		N. di Tav.	N. di Fig.
N. disegno	N. d'ord.		
		9	11
26344	92630110	13	21
		17	10
41093	92700050	18	74
		19	41
		4	40
T 8091	92700055	12	25
		18	35
M 61 bis	92700071	1	30
		13	10
M 70 bis	92700072	11	63
		14	50
		8	21
		10	28
		12	21
		13	11
DN 7	92700073	14	57
		15	24
		16	29
		17	67
		20	32
M 107 bis	92700077	4	44
25774/5	92700084	16	45
M 2191	92700095	2	15
T 2075 bis	92700125	14	20
38564	92700151	15	20
11172	92700173	11	27
T 8550 bis	92701065	14	64
38022	92701073	1	22
25303	92701083	12	54
		17	19
		4	13
		6	45
		10	34
		11	50
		12	19
DN 8	92701087	14	54
		16	39
		17	39
		18	38
		19	15
		20	20

INDICE NUMERICO

SIMBOLO		N. di Tav.	N. di Fig.
N. disegno	N. d'ord.		
T 2202	92701094	15	45
		16	58
40110	92701147	3	26
T 2011	92701148	6	62
38232/1	92701160	6	10
T 30441	92701161	12	44
11177	92701171	11	26
25066	92701181	6	32
39106	92701250	3	30
26573	92701300	14	33
26409	92730120	10	11
23168	92731121	8	33
26570	92750100	14	12
DK 8	92751081	2	20
26563	93110180	14	15bis
24454/1	93301152	12	26
38793	93301157	18	90
TA 236	93302106	14	69
26726	93302225	17	42
		18	70
	93450115	18	82
	93450124	19	51
	93450212	18	83
	93450218	18	30
	93450222	19	52
	93450228	19	49
	93450309	18	83
	93450311	18	31
	93450312	18	82
		18	87
	93450314	18	86
	93450320	19	50
		18	79
	93450322	19	51
		19	54
	93450324	19	53
	93450424	19	52
26402	93701270	11	13
M 2063	93702370	11	10
38739	93760060	4	23
		18	68
38736	93760070	6	58
		15	13

SIMBOLO		N. di Tav.	N. di Fig.
N. disegno	N. d'ord.		
		10	14
T 0238	94020060	13	26
		14	47
26897	94030060	15	22bis
38215	94020070	6	65
M 9071	94321045	5	35
M 108	94321046	6	30
26880	94321061	14	14
26830	94321068	11	39
26188	94321080	8	29
40191	94321096	6	19
38184/2	94321114	5	45
38138/4	94321200	3	38
38010/1	94321225	1	35
38011/1	94321302	1	36
T 2128 ter	94322180	13	13
		14	31
38024	94322215	1	28
25770/12	95000210	16	25
26697/1	95020004	16	49
25771/3	95020006	16	19
	95020112	19	19
M 9072	95100002	5	47
38133/1	95100051	18	55
36022 bis	95120055	19	41bis
26123	95100125	7	25
		12	32
36070 A	95100130	15	17
		18	36
38438	95100133	18	24
M 136 bis	95100137	5	29
31377	95100139	18	71
		21	15
38021	95100161	1	26
39492	95100165	20	40
M 2035	95100173	15	25
T 5146	95100177	10	30
39051 bis	95100183	2	35
26817	95100245	11	17bis
		11	49
T 64 bis	95100247	12	52
		20	21
26797 bis	95100255	20	24
T 326 ter	95100259	4	15

SIMBOLO		N. di Tav.	N. di Fig.
N. disegno	N. d'ord.		
40077	95100281	2	17
		2	56
T 209 B	95100311	10	24
		14	35
		17	11
T 35226	95100333	13	22
38678	95100337	8	27
25341 ter	95100415	8	13
		10	12
38138/3	95100455	3	39
26118	95100511	8	56
11046	95100513	6	63
M 14058	95100565	8	49
38565	95100575	15	21
26569	95100610	14	13
26822	95100645	11	28
M 8178	95100693	17	13
26166/2	95100715	8	35
26166/1	95100727	10	58
26094	95100831	6	36
38118	95100835	3	31
26645	95100853	15	35
38121	95100889	3	34
38123	95100917	3	32
T 5087	95101123	12	31
T 13149	95101167	6	66
T 298 ter	95101171	12	24
M 145 ter	95101231	2	22
		6	46
M 8018 ter	95101430	14	21
26565	95102110	14	19
		12	50
RE 6	95120065	19	30
		20	47
		14	58
RE 7	95120075	20	33
		2	21
		10	35
		14	55
		16	40
RE 8	95120085	17	40
		18	39
		19	17
		20	43

SIMBOLO		N. di Tav.	N. di Fig.
N. disegno	N. d'ord.		
		2	16
RE 9	95120095	15	46
		16	59
		19	12
RE 10	95120105	20	27
		21	21
27085	95125145	21	12
38122	95125300	3	33
T 8516	95129110	8	15
26845	95129200	11	42
31573	95190095	5	39
38138/1	95190130	3	36
26643	95190280	15	37
26696/5	95400212	16	52
M 9072 bis	95500007	5	46
TA 175 H	95500012	11	52
		18	61
T 2679 bis	95500020	11	45
T 87 bis	95500120	1	21
		6	48
M 160 bis	95500222	8	14
		17	16
25770/14	95500223	16	23
T 9184 bis	95500234	3	10
		8	32
38107	95510304	3	22
38555	95510308	15	43
		16	13bis
38578	95510324	15	32bis
26136	95510408	8	55
40055	95510425	7	34
36016	95512071	7	23
		10	40
40053	95512072	2	31
26355	95512102	10	27
40525	95715112	18	59
36202	95715113	4	26
31684	95715224	11	57
38740 ter	95715225	6	59
		15	14
T 9362	95716122	11	58
		15	51
T 3521 ter	95716162	4	47

INDICE NUMERICO

SIMBOLO		N. di Tav.	N. di Fig.
N. disegno	N. d'ord.		
M 2175	95716163	18	18
T 8521 bis	95716260	4	48
M 2174	95716261	18	21
38745	95716516	18	69
T 193 N	95716517	4	24
38740 bis	95716645	14	63
T 234	95720122	4	25
		18	66
T 235	95720130	6	61
		11	61
		15	15
38742	95720230	6	60
M 8157	95740171	8	20
38746	95740215	18	60
26853	95740242	11	56
38748	95780225	18	62
26854	95780240	11	53
38203	95780261	6	49
T 85	95780265	8	16
26852	95780270	11	46
25719	95780280	17	17
M 70	95790127	11	62
38738	95790225	4	22
		18	67
38735	95790235	6	57
		15	12
M 192 bis	95920080	5	17
M 192	95950241	2	24
26269	95985480	5	48
26359	95980118	10	38
T 35232	95980210	7	42
		10	42
26967	95985490	4	30
26263	95985509	5	15
11540	95985718	5	21
38034	95990035	1	13
		5	12
TA 182	95990060	5	18
38163	95990061	5	23
26353	96507040	10.	29
38038	96507041	1	49
38076	96508068	2	23
40075	96509148	2	18

SIMBOLO		N. di Tav.	N. di Fig.
N. disegno	N. d'ord.		
40076	96509156	2	19
T 35225	96510039	10	25
26768	97010460	20	23
26763	97020330	20	38
26973	97020335	20	39
26739	97030225	20	35
26736	97030430	20	31
26737	97030435	20	30
T 136	98024312	12	15
		18	75
26808	98105015	10	47
26810	98105021	10	49
26746	98106006	18	83bis
T 134	98106009	12	14
		18	23
		19	58
38440	98106012	20	46
26124	98106014	7	24
26518	98106015	12	49
M 140	98106017	1	16
		8	24
		12	30
		21	16
25275	98106021	2	29
11524	98106025	1	44
38026	98106028	1	17
		2	28
38082	98106034	2	27
38081	98106043	2	26
TA 110	98107013	14	51
T 5858 bis	98107014	20	34
40028	98107017	1	48
40056	98107018	2	34
T 8053 ter	98107020	12	23
26190	98107028	7	21
26710/2	98107038	16	32
26803	98107048	10	31
36017 bis	98107053	10	32
26631	98107161	13	19
T 137 bis	98108013	4	16
		20	42

SIMBOLO		N. di Tav.	N. di Fig.
N. disegno	N. d'ord.		
T 129	98108015	4	14
		12	17
		19	32
38387	98108016	12	36
T 129 bis	98108017	4	45
		12	51
		19	16
T 58	98108023	7	35
		12	20
		14	56
		19	14
26720/1	98108026	16	15
T 2625 bis	98108029	17	41
T 2204	98108032	10	33bis
T 13081 bis	98108033	10	52
		12	33
36139	98108034	16	41
26554	98108035	14	24
26816	98108044	11	17
12331 bis	98108086	20	22
26899	98109018	15	47
		16	60
10039 ter	98110022	20	28
		21	22
12214	98110030	19	11
26661	98110035	15	42
		16	13
26192	98110036	7	44
26341	98110037	9	12
26343	98110055	9	16
12183	98110057	2	57
26191	98110067	7	38
T 011 bis	98110075	2	59
26598	98110085	14	37
26953	98110209	2	55
26954	98110215	2	53
26697/2	98304007	16	48
40495	98304010	18	46
38134/1	98305010	18	54
		19	40
36022 ter	98305017	18	73
		19	39

SIMBOLO		N. di Tav.	N. di Fig.
N. disegno	N. d'ord.		
36022	98305014	3	27
		11	59
		18	45
38262 bis	98305022	5	34
38182 A	98305038	5	33
38130	98306013	2	37
38206	98307010	6	51
38164/1	98345008	12	27
T 8090	98345012	4	39
26511	98347009	12	42
M 08139 bis	98365011	18	32
39233	98366004	6	38
38217/2	98366013	6	73
38127	98387010	3	51
26189	98511013	8	31
40102	98511106	3	23
26405	98711030	10	19
T 8521	99105080	4	49
26078	99105081	18	17
M 172	99105082	18	43
38733	99105084	14	65
38733 bis	99105100	14	67
38472	99105104	12	55
26203	99105121	8	12
26850	99105122	11	48
26200	99105123	8	19
27084	99105143	21	13
26844	99105151	11	41
26046	99110063	2	39
27166	99302220	18	89
T 35946	99302320	14	16
Fusibile per luci (6 V)		18	76
Fusibile per tromba e indicatori (6 V)		18	77
Gruppo cavi e guaina per impianto (6 V)		18	91
Cavo (sez. 16) dal regolatore al dinamotore (12 V)		19	22

SIMBOLO		N. di Tav.	N. di Fig.
N. disegno	N. d'ord.		
Cavo (Sez. 16) dalla batteria alla massa (12 V)		19	33
Cavo (sez. 16) dal regolatore alla batteria (12 V)		19	35
Fusibile per luci (12 V)		19	55
Fusibile per tromba e indicatori (12 V)		19	56
Gruppo cavi e guaine per impianto (12 V)		19	62
Libretto istruzioni		22	20

TAVOLE PARTI DI RICAMBIO

N.B. - Nella descrizione dove è scritto **destra** o sinistra, si deve intendere alla destra o alla sinistra di chi si trova in sella

Tavola 1

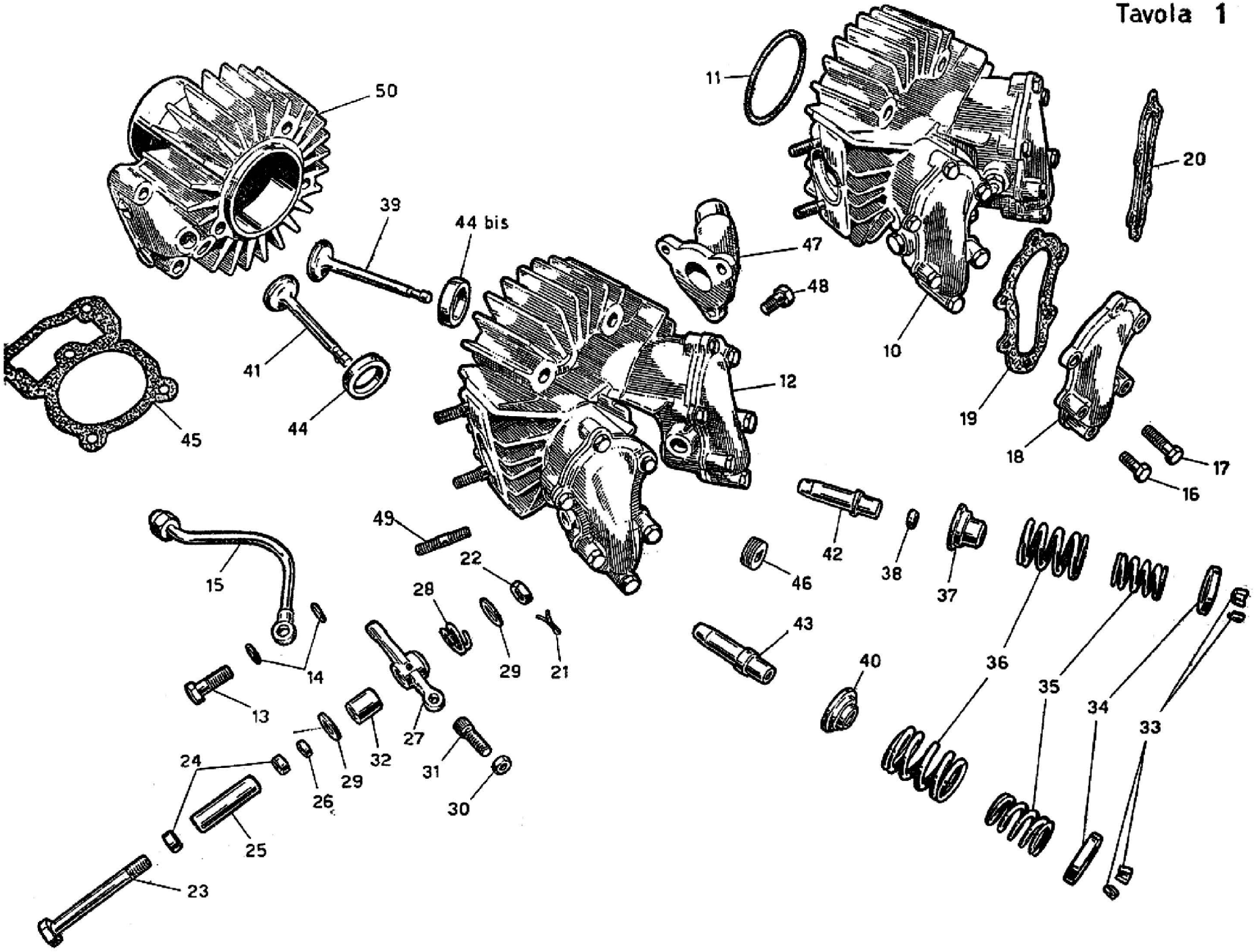

50
11
20
39
44 bis
47
48
10
41
12
19
44
45
18
17
16
49
42
38
37
15
22
46
28
43
29
21
40
36
35
34
33
14
13
27
32
31
24
29
26
30
25
23

TAV. 1 COMPLESSO : **Mototelaio** GRUPPO : **Organi principali**
SOTTOCOMPLESSO: **Motore** SOTTOGRUPPO: **Cilindro - Testa - Valvole**

N. Fig.	SIMBOLO N. Disegno	SIMBOLO N. D'ordinazione	DENOMINAZIONE	Quantità	Indicazioni supplettive
10	40001/2/42005	38022225	Testa del motore completa	1	
11	39035	90718650	Guarnizione fra testa e cilindro	1	
12	40001/2/40003	38022325	Testa del motore completa di ghiere, guida valvole, coper.	1	
13	38034	95990035	Bullone cavo per attacco tubazione ricupero olio dalla testa al basamento	1	
14	38033	90714082	Guarnizione per bullone cavo attacco tubazione	2	8,25 x 15 x 0,5
15	40020	38159300	Tubazione ricupero olio dalla testa al basamento	1	
16	M 140	98106017	Bullone corto per coperchi testa motore	6	6 MA x 17
17	38026	98106028	Bullone lungo per coperchi testa motore	6	6 MA x 28
18	38023	38023500	Coperchio sulla testa	2	
19	38028	38023700	Guarnizione per coperchio testa (lato aspirazione).	1	
20	38029	38023800	Guarnizione per coperchio testa (lato scarico)	1	
21	T 87 bis	95500120	Copiglia sui perni per spinotti bilancieri	2	1,5 x 20
22	38022	92701073	Dado sui perni per spinotti bilancieri	2	7 MA
23	38018	38031800	Perno per spinotti bilancieri	2	
24	38020	38033000	Anello per tenuta olio perni bilancieri	4	
25	38019	38031400	Spinotti per bilancieri	2	
26	38021	95100161	Distanziatore sui perni bilancieri	2	
27	38015 A	38030200	Bilanciere aspirazione completo di boccola	1	
	38015 S	38030400	Bilanciere scarico completo di boccola	1	
28	38024	94322215	Molla per bilancieri aspiraz. e scarico	2	
29	38024 bis	90118122	Rosetta per bilancieri aspiraz. e scarico	4	
30	M 61 bis	92700071	Dado per vite con nicchia sui bilancieri	2	7 MA
31	M 2314	25034000	Vite con nicchia sui bilancieri	2	
32	38017	38030800	Boccola per bilancieri aspiraz. e scarico	2	
33	38013	38038100	Mezzi collarini di tenuta piattelli superiori valvole	4	
34	38012	38038000	Piattello superiore per molle valvole	2	
35	38010/1	94321225	Molla interna per valvole	2	
36	38011/1	94321302	Molla esterna per valvole	2	
37	38008	38037000	Piattello inferiore per molla valvola aspirazione	1	
38	38007	90713065	Guarnizione tenuta olio sul piattelo inf. valvola asp.	1	
39	42005	38036025	Valvola aspirazione	1	
40	38009	38037100	Piattello inferiore per molla valvola scarico	1	
41	40006	38036100	Valvola scarico	1	
42	40003/R	38036600	Guida valvola aspirazione	1	
43	40004/R	38036700	Guida valvola scarico	1	
44	40002/1/R	38036201	Ghiera per sede valvola scarico	1	
44 bis	42002/R	38036225	Ghiera per sede valvola aspirazione	1	
45	26039	26020800	Guarnizione tra cilindro e basamento	1	
46	38002 bis	38035500	Ghiera per sede candela	1	
47	40026	26115001	Pipa aspirazione	1	
48	40028	98107017	Bullone fiss. pipa aspirazione alla testa	3	7 MA x 17
49	38038	96507041	Prigioniero sulla testa per attacco silenziatore	2	7 MA x 37
50	40039	38020200	Cilindro motore	1	

N.B. - Dal n. HBV 50 al n. HFF 99 dovendo sostituire la testa n. Disegno 40001/1/40003 n. di Ordinazione 38022300 si dovrà cambiare anche la pipa aspirazione montando la: n. Disegno 40026 n. d'Ordinazione 26115001.

Tavola 2

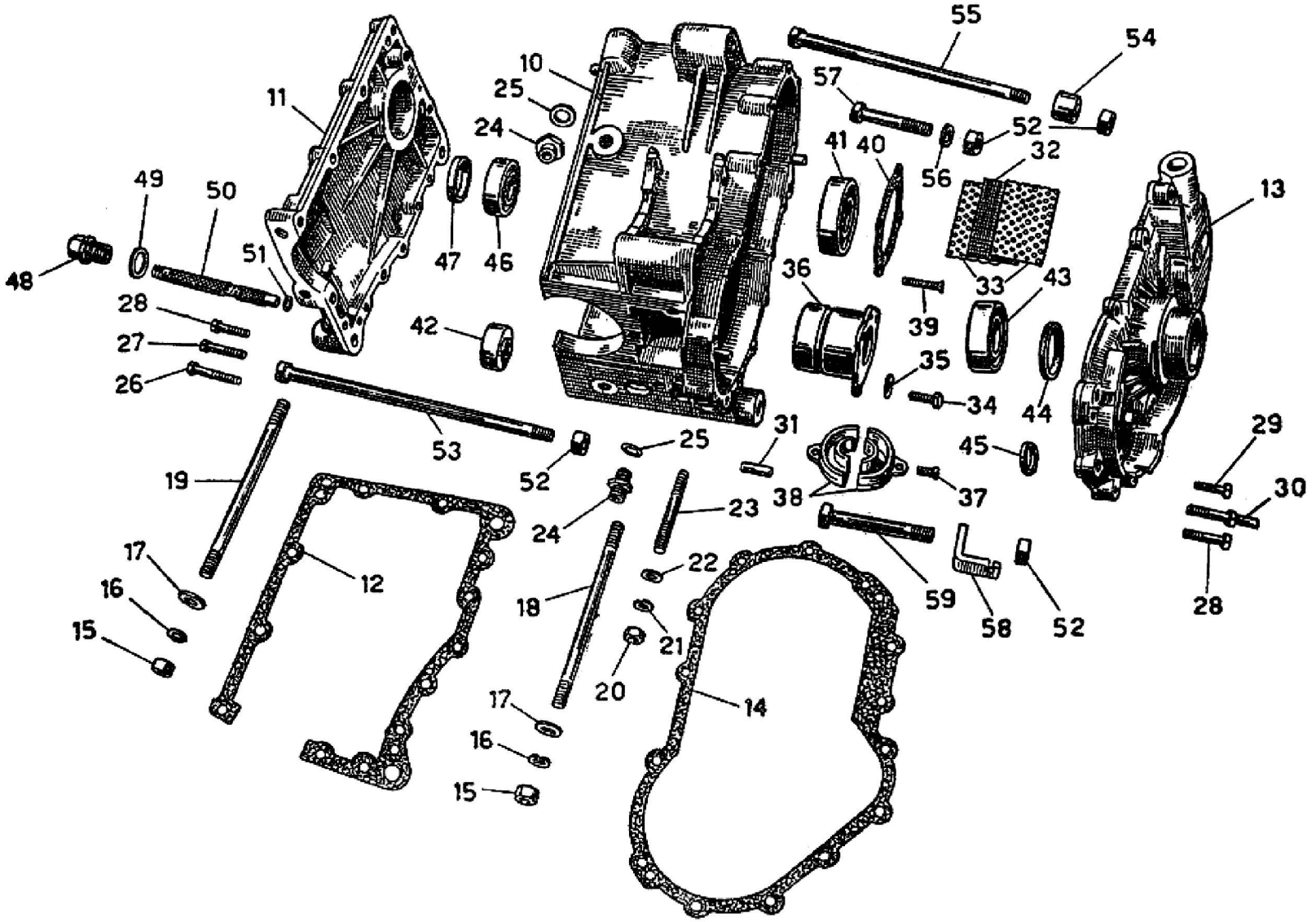

55
54
10
57
25
11
24
52
41
40
32
56
13
49
50
47
46
51
48
36
33
43
28
39
42
27
35
26
34
44
31
29
53
25
45
52
19
38
37
30
24
23
17
22
12
16
18
59
58
52
28
15
21
20
14
17
16
15

TAV. **2** COMPLESSO : **Mototelaio** GRUPPO : **Organi principali**
SOTTOCOMPLESSO: **Motore** SOTTOGRUPPO: **Basamento e coperchi**

N. Fig.	SIMBOLO N. Disegno	SIMBOLO N. D'ordinazione	DENOMINAZIONE	Quantità	Indicazioni supplettive
10	26040/40051	26000700	**Basamento** motore completo di boccole e spine	1	
11	26050	26001300	**Coperchio** basamento lato avviamento	1	
12	26051	26001200	**Guarnizione** per coperchio basamento lato avviamento	1	
13	26058/1	26000401	**Coperchio** basamento lato volano	1	
14	26059	26000600	**Guarnizione** per coperchio basamento lato volano	1	
15	M 2191	92700095	**Dado** per tiranti fiss. cilindro e testa	3	9 MA
16	R E 9	95120095	**Rosetta** per tiranti fiss. cilindro e testa	3	9,5 x 14,5 x 2,5
17	40077	95100281	**Rosetta** per tiranti fiss. cilindro e testa	3	9,5 x 20 x 3
18	40075	96509148	**Tirante** sul basamento fiss. cilindro e testa	1	9 MA x 148
19	40076	96509156	**Tirante** sul coperchio lato avviamento fiss. cilindro e testa	2	9 MA x 156
20	D K 8	92751081	**Dado** coronato per prigionieri fiss. cilindro	2	8 MA
21	R E 8	95120085	**Rosetta** elastica per prigionieri fiss. cilindro	2	8,25 x 13,5 x 2,5
22	M 145 ter	95101231	**Rosetta** per prigionieri fiss. cilindro	2	8,25 x 17 x 1,5
23	38076	96508068	**Prigioniero** fiss. cilindro	2	8 MA x 68
24	M 192	95950241	**Raccordo** sul basamento per ricupero olio dalla testa al basamento e per sfiatatoio	2	
25	M 192 A	90714101	**Guarnizione** fibra per raccordi sul basamento	2	10 x 17 x 1
26	38081	98106043	**Bullone** lungo fiss. coperchio lato avv. al basamento	2	6 MA x 42
27	38082	98106034	**Bullone** lungo fiss. coperchio lato avv. al basamento	10	6 MA x 34
28	38026	98106028	**Bullone** corto fiss. coperchio lato avviamento e lato volano al basamento	12	6 MA x 28
29	25275	98106021	**Bullone** corto fiss. coperchio lato volano al basamento	2	6 MA x 21
30	40088/1	38017700	**Colonnetta** fiss. coperchio lato volano e porta levetta ruttore	1	
31	40053	95512072	**Spine** di riferimento sul basamento	4	
32	38070	38153000	**Retina** per filtro olio nel basamento	1	
33	38072	38153100	**Piastrina** tenuta filtro olio nel basamento	2	
34	40056	98107018	**Bullone** fiss. boccola nel basamento per albero motore	3	7 MA x 19
35	39051 bis	95100183	**Rosetta** di sicurezza sulla boccola per albero motore	3	7,5 x 20 x 0,5
36	40051	38016100	**Boccola** nel basamento per albero motore	1	
37	38130	98306013	**Vite** fiss. boccola in due metà al basamento	2	6 MA x 12
38	38129	38016400	**Boccola** in due metà sull'albero camme	1	
39	26046	99110063	**Vite** fiss. flangia tenuta cuscinetto	4	6 MA x 28
40	26045	26013100	**Flangia** tenuta cuscinetto a sfere per albero frizione	1	
41	M 2050	92201425	**Cuscinetto** a sfera per albero frizione	1	25 x 62 x 17 (Riv 6 B)
42	40052/R	38016500	**Boccola** di guida albero camme	1	
43	38086	92234325	**Cuscinetto** a rulli sul coperchio lato volano per albero motore	1	25 x 52 x 18 (Riv DAAPV
44	40089	90402240	**Anello** di tenuta coperchio lato volano per albero motore	1	Angus 22 x 40 x 7 (MIM 2240/7)
45	38087	90561623	**Guarnizione** sul coperchio lato volano per albero camme	1	16,7 x 17,2 x 22,8 x 23,5
46	26052	92234220	**Cuscinetto** a rulli sul coperchio lato avviamento per albero frizione	1	20 x 47 x 14 (Riv DAPVI
47	26053	90402838	**Anello** di tenuta sul coperchio lato avviamento	1	Angus 28 x 38 x 7 (MIM 2838)
48	39165	38151701	**Tappo** per filtro olio nel basamento	1	
49	38188 A	90714181	**Guarnizione** sul tappo per filtro olio nel basamento	1	18,1 x 26 x 2
50	38185	38152200	**Filtro** olio nel basamento completo di molla	1	
51	38186	90706078	**Guarnizione** per filtro olio nel basamento	1	7,8 x 11,8 x 2

(segue)

Tavola 2

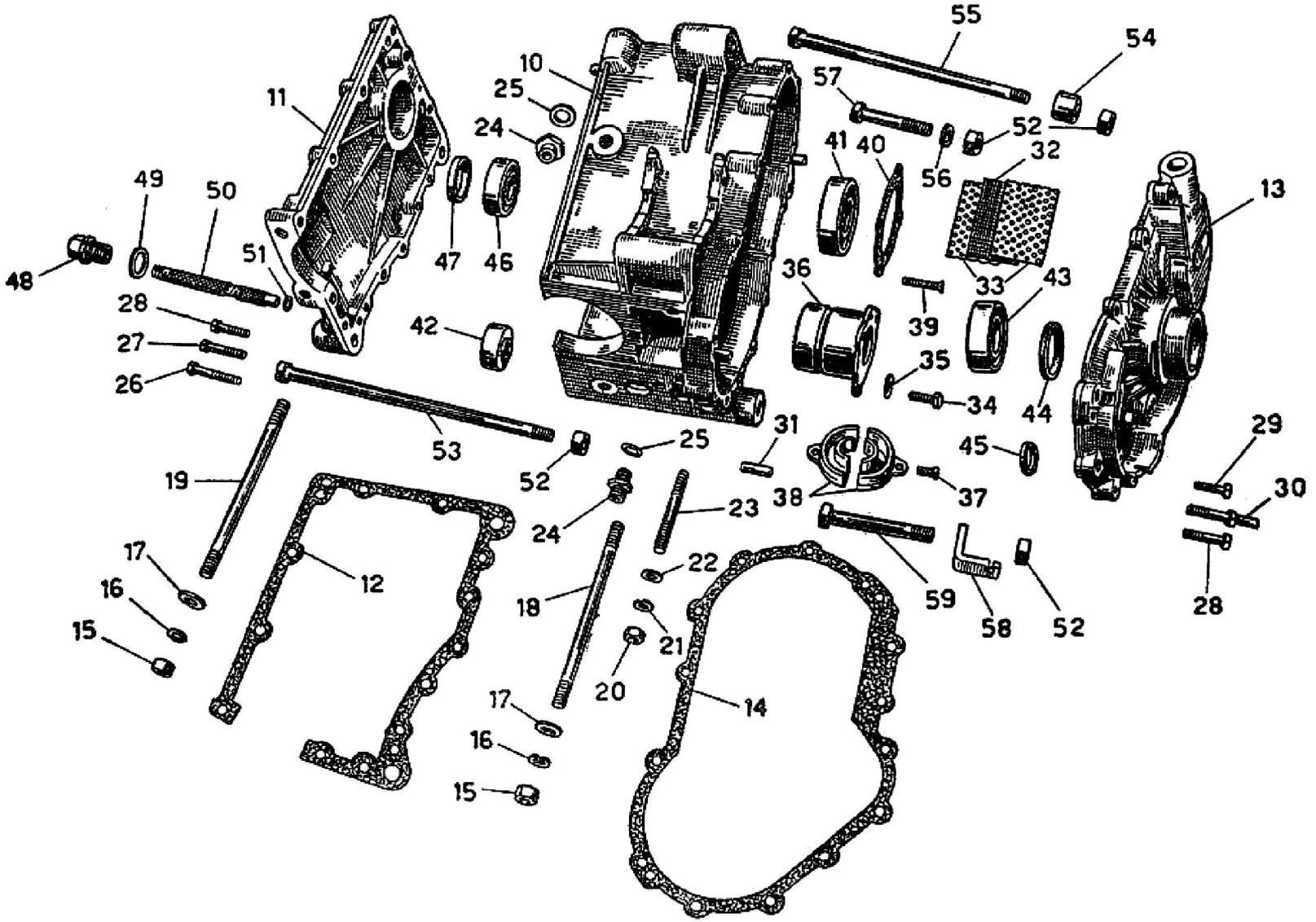

55
54
10
57
25
11
24
52
41
40
32
56
13
49
50
47
46
51
48
36
33
43
28
39
42
27
35
26
34
44
31
29
53
25
45
52
19
38
37
30
24
23
17
22
12
16
18
59
58
52
28
15
21
20
14
17
16
15

N. Fig.	SIMBOLO N. Disegno	SIMBOLO N. D'ordinazione	DENOMINAZIONE	Quantità	Indicazioni supplettive
52	T 71 bis	92602210	Dado per bulloni inferiori e superiori fiss. motore al telaio	4	10 MA
53	26954	98110215	Tirante inferiore fiss. motore al telaio	1	10 MA x 215
54	38083	91181017	Distanziatore fra basamento e telaio sul tirante inf. post.	1	
55	26953	98110209	Tirante inferiore ant. fiss. motore al telaio	1	10 MA x 209
56	T 209 B	95100311	Rosetta sul bullone superiore fiss. motore al telaio	1	10,25 x 19 x 2
57	12183	98110057	Bullone posteriore superiore fiss. motore al telaio	1	10 MA x 57
58	26062	26008600	Squadretta fermo guaina frizione sul bullone ant. super.	1	
59	T 011 bis	98110075	Bullone anteriore superiore fiss. motore al telaio	1	10 MA x 75

Dal n. di motore HBV 50 al n. HFF 49 sono stati montati i seguenti particolari:

SIMBOLO N. Disegno	SIMBOLO N. d'Ordin.	DENOMINAZIONE	Quant.
		Dal n. HBV 50 al n. HDI 99	
26061	98110227	Tirante inf. ant. fiss. motore al telaio	1
38096/2	98110202	Tirante inf. post. fiss. motore al telaio	1
		Dal n. HBV 50 al n. HFF 49	
26058	26000400	Coperchio basamento lato volano	1
38053	90563342	Guarnizione del coperchio lato volano per albero motore	1

Tavola 3

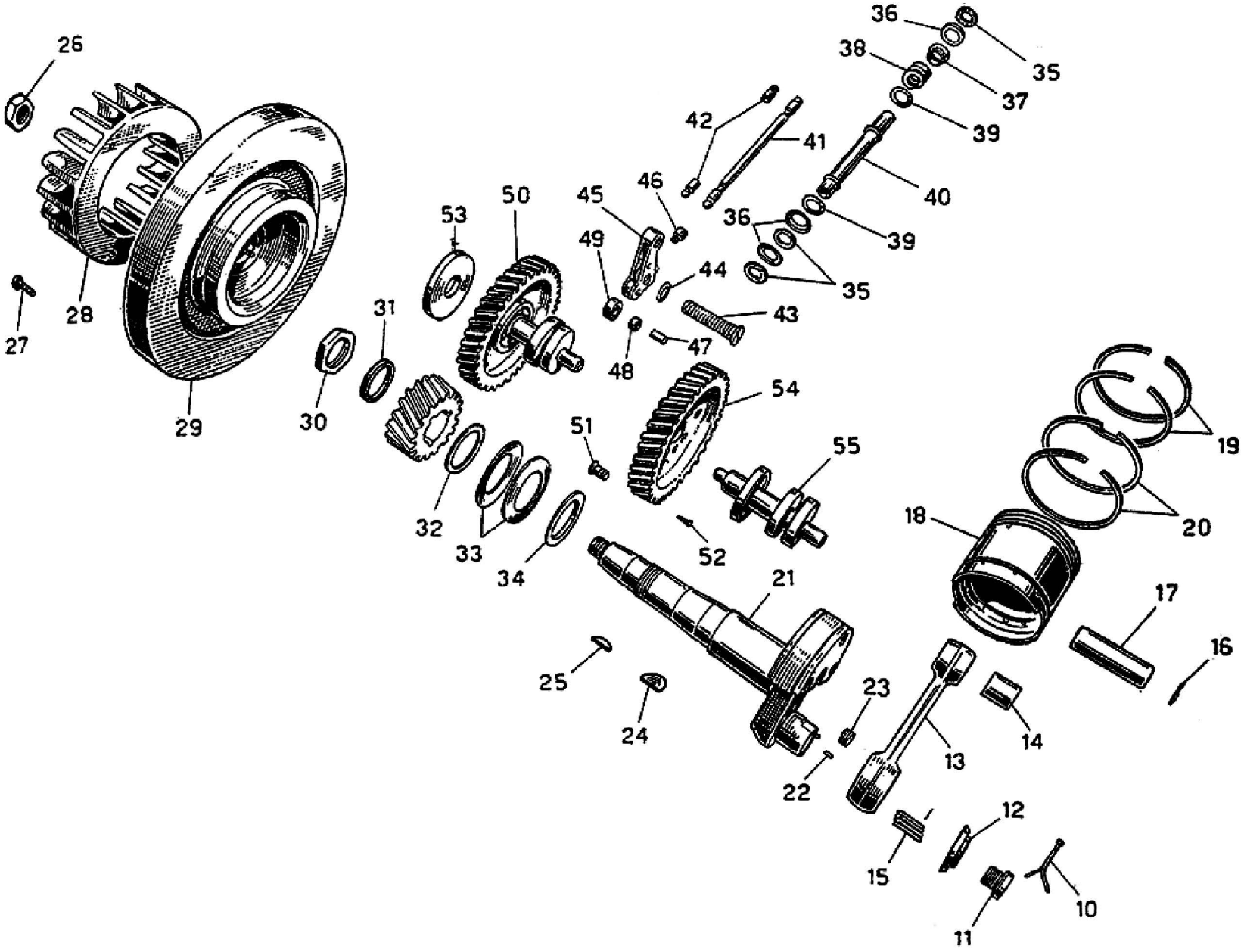
26
28
27
29
30
31
53
50
45
46
49
44
43
47
48
42
41
36
38
37
39
40
36
39
35
35
54
51
55
32
33
34
52
21
25
24
23
22
18
19
20
17
16
14
13
15
12
11
10

TAV. 3 COMPLESSO : **Mototelaio** GRUPPO : **Organi principali**
SOTTOCOMPLESSO : **Motore** SOTTOGRUPPO : **Albero motore - Biella - Pistone - Volano - Vent Distribuzione**

N. Fig.	SIMBOLO N. Disegno	SIMBOLO N. D'ordinazione	DENOMINAZIONE	Quantità	Indicazioni supplettive
10	T 9184 bis	95500234	Copiglia ferma tappo sull'albero motore	1	2 x 34
11	38108	38065400	Tappo sull'albero motore	1	
12	38106	38063000	Flangia tenuta biella sull'albero motore	1	
13	40103/1	38061510	Biella completa di boccola	1	
14	38105/R	91111520	Boccola per biella	1	
15	40107	92296729	Rullo ad ago per biella	31	Ø 2,5 x 19,8 mm
16	M 2069	90352017	Molla di fermo spinotto per pistone	2	
17	39113	38061200	Spinotto per pistone	1	
18	39110 M	38060400	Pistone	1	
19	39111	38060800	Fascia elastica	2	
20	39112	38060900	Fascia elastica raschiaolio	2	
21	26065/1	26064201	Albero motore	1	
22	38107	95510304	Grano di fermo flangia tenuta biella	1	
23	40102	98511106	Tappo per albero motore	1	
24	38117	38070500	Chiavella sull'albero motore per pignone	1	
25	M 2353	91702355	Chiavella sull'albero motore per volano motore	1	
26	40110	92701147	Dado per bloccaggio volano motore	1	14 P. 1,25 M
27	36022	98305014	Vite fiss. ventola sul volano motore	3	5 MA x 13
28	26071	26068000	Ventola sul volano motore	1	
29	26070/1	26067001	Volano motore	1	
30	39106	92701250	Dado bloccaggio sull'albero motore	1	
31	38118	95100835	Anello distanziatore fra pignone e cuscinetto	1	
32	38123	95100917	Anello distanziatore tra le rosette « Belleville » e pignone	1	30,2 x 40 x 2
33	38122	95125300	Rosetta « Belleville » sull'albero motore	2	
34	38121	95100889	Rosetta di spinta per albero motore	1	
35	38139	90706120	Anello di tenuta olio sui tubi copriastine	6	12 x 20 x 4
36	38138/1	95190130	Scodellino per guarnizioni dei tubi copriastine	6	
37	38138/2	38047400	Anello per guida molla sui tubi copriastine	2	
38	38138/4	94321200	Molla per tubi copriastine	2	
39	38138/3	95100455	Rosetta per appoggio molle e scodellini sul tubo copriastine	4	
40	40122	38046000	Tubo copriastine	2	
41	40009	38045001	Astina comando bilancieri	2	
42	40011	38045201	Pasticca sulle astine comando bilancieri	4	
43	40042	38031801	Perno per levette aspirazione e scarico	2	
44	40043	90714110	Guarnizione fibra per perno levette asp. e scarico	2	11 x 17 x 1,2
45	38043	38050200	Levetta per camma aspirazione e scarico	2	
46	M 8068	25051600	Pasticca per levette aspirazione e scarico	2	
47	38045	38052200	Perno per rulli levette aspirazione e scarico	2	
48	M 45	91110606	Boccola per rulli levette aspirazione e scarico	2	
49	M 44	32032400	Rullo per levette aspirazione e scarico	2	
50	39124	38053201	Albero delle camme completo di ingranaggio	1	
51	38127	98387010	Vite fiss. ingranaggio all'albero camme	4	7 MA x 10,3
52	38128	38054700	Spina di fermo feltro sull'ingranaggio	2	
53	38131	90713161	Anello feltro per ingranaggio albero camme	1	
54	38126	38054500	Ingranaggio sull'albero camme	1	
55	39125	38053301	Albero camme	1	

Dal n. di motore HBV 50 al n. HGG 50 sono stati montati i seguenti particolari:

SIMBOLO		DENOMINAZIONE	Quant.
N. Disegno	N. d'Ordin.		
		Dal n. HBV 50 al n. HFF 49	
26065	26064200	Albero motore	1
38120	38067101	Dado per blocc. volano motore	1
26070	26067000	Volano motore	1
		Dal n. HBV 50 al n. HGG 50	
38046	38052400	Perno per levetto asp. e scarico	2

Tavola 4

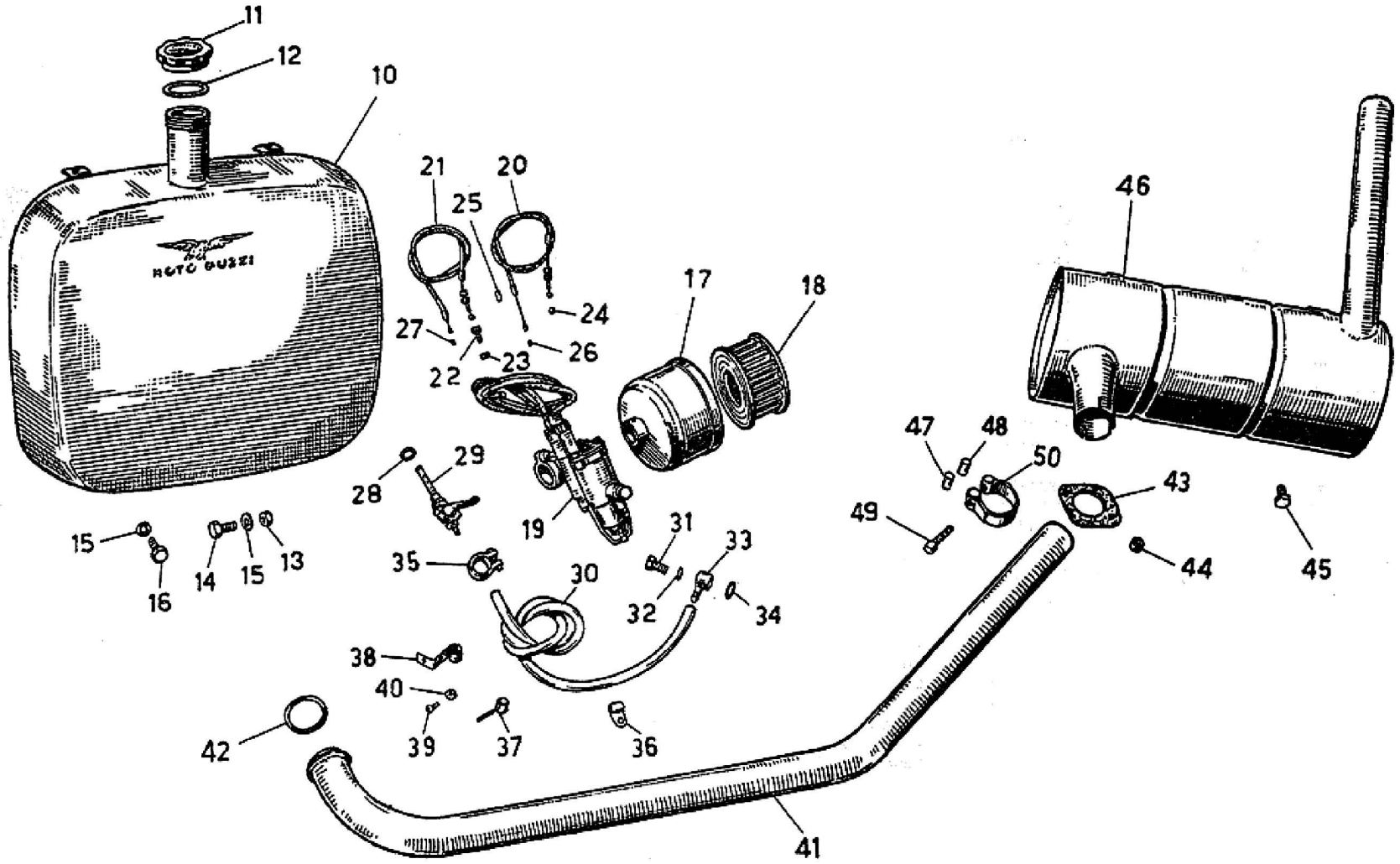

11
12
10
21
20
25
24
27
26
23
22
17
18
46
47
48
50
43
49
44
45
29
28
19
31
33
15
16
14
15
13
35
30
32
34
38
40
39
37
36
42
41

TAV. 4

COMPLESSO : **Mototelaio**
SOTTOCOMPLESSO: **Motore**

GRUPPO : **Alimentazione e scarico**
SOTTOGRUPPO: **Serbatoio benzina - Carburatore - Tubo scari Silenziatore**

N. Fig.	SIMBOLO N. Disegno	SIMBOLO N. D'ordinazione	DENOMINAZIONE	Quantità	Indicazioni suppletive
10	26964	26100201	Serbatoio benzina	1	
11	25137	25104000	Tappo per serbatoio benzina	1	
12	25140	90716470	Guarnizione per tappo serbatoio benzina	1	
13	D N 8	92701087	Dado per bullone fiss. serbatoio (parte inferiore)	1	8 MA
14	T 129	98108015	Bullone fiss. serbatoio (parte inferiore)	1	8 MA x 15
15	T 326 ter	95100259	Rosetta per bulloni fiss. serbatoio	3	8,75 x 17 x 1,5
16	T 137 bis	98108013	Bullone fiss. serbatoio (parte superiore)	2	8 MA x 71
17	26963	26113201	Filtro aria per carburatore	1	Dell'Orto
18	26969/2	26113600	Elemento filtrante in filtex	1	Dell'Orto
19		26112600	Carburatore completo di trasmissioni	1	Dell'Orto MA 19 BS 1/1
20	26600	26117500	Trasmissione completa comando gas	1	
21	26601	26117000	Trasmissione completa comando avviamento	1	
22	38738	95790225	Vite tendifilo per trasmissioni comando gas e avviamento	2	
23	38739	93760060	Ghiera zigrinata per viti tendifilo per trasmissioni	2	
24	T 193 N	95716517	Capocorda per cavi gas e avviamento sul manubrio	2	
25	T 234	95720122	Copriguaina per trasmissioni gas e avviamento	4	
26	36202	95715113	Capocorda per trasmissione comando gas parte carburatore	1	
27	38747	91181503	Capocorda per trasmissione comando avviam. parte carbur.	1	
28	40148	90714123	Guarnizione per rubinetto benzina	3	12,2 x 18 x 0,3÷0,5
29	26966	26105401	Rubinetto benzina	1	
30	26967	95985490	Tubazione benzina	1	
31		38109100	Tappo per pipetta attacco raccordo tubazione al carburatore	1	2127
32		38109200	Guarnizione piccola per tappo	1	2140 N°
33		26934600	Pipetta per attacco tubazione al carburatore	1	3569 Dell'Orto
34		38109300	Guarnizione grande per tappo	1	2139
35	26965	26108401	Fascetta per tubazione benzina	1	
36	26274	26108400	Fascetta fiss. tubazione benzina	1	
37	26968	26108500	Fascetta fiss. tubazione parte centrale	1	
38	26968/1	26108600	Fascetta fiss. tubazione parte posteriore	1	
39	T 8090	98345012	Vite fiss. fascette	2	5 MA x 12
40	T 8091	92700055	Dado per vite fiss. fascette	2	5 MA
41	26280	26120800	Tubo scarico	1	
42	40153	90718355	Guarnizione per tubo scarico	1	
43	40152/5	38120200	Flangia per tubo scarico	1	
44	M 107 bis	92700077	Dado fiss. tubo scarico alla testa	2	7 MA
45	T 129 bis	98108017	Bullone fiss. silenziatore al telaio	2	8 MA x 17,5
46	26283	26123000	Silenziatore	1	
47	T 8521 ter	95716162	Rullo non filettato per fascetta fiss. silenziatore	1	
48	T 8521 bis	95716260	Rullo filettato per fascetta fissaggio silenziatore	1	
49	T 8521	99105080	Vite per fiss. fascetta silenziatore	1	
50	26285	26123400	Fascetta fiss. silenziatore	1	

Dal n. di motore HBV 50 al n. HDI 99 sono stati montati i seguenti particolari:

SIMBOLO N. Disegno	SIMBOLO N. d'Ordin.	DENOMINAZIONE	Quant.
26270	26100200	Serbatoio benzina	1
12331 bis	98108086	Bullone fiss. serbatoio e sella parte post.	1
D N 8	92701087	Dado per bullone fiss. serbatoio e sella parte post.	3
T 326 ter	95100259	Rosetta per bulloni fiss. serbatoio e sella parte ant.	2
T 8267	95100253	Rosetta sul serbatoio per bulloni fiss. serbatoio e sella	4
26275	98108128	Bullone fiss. serbatoio parte post. e sella	2
26272/1	26105400	Rubinetto benzina	1

Tavola 5

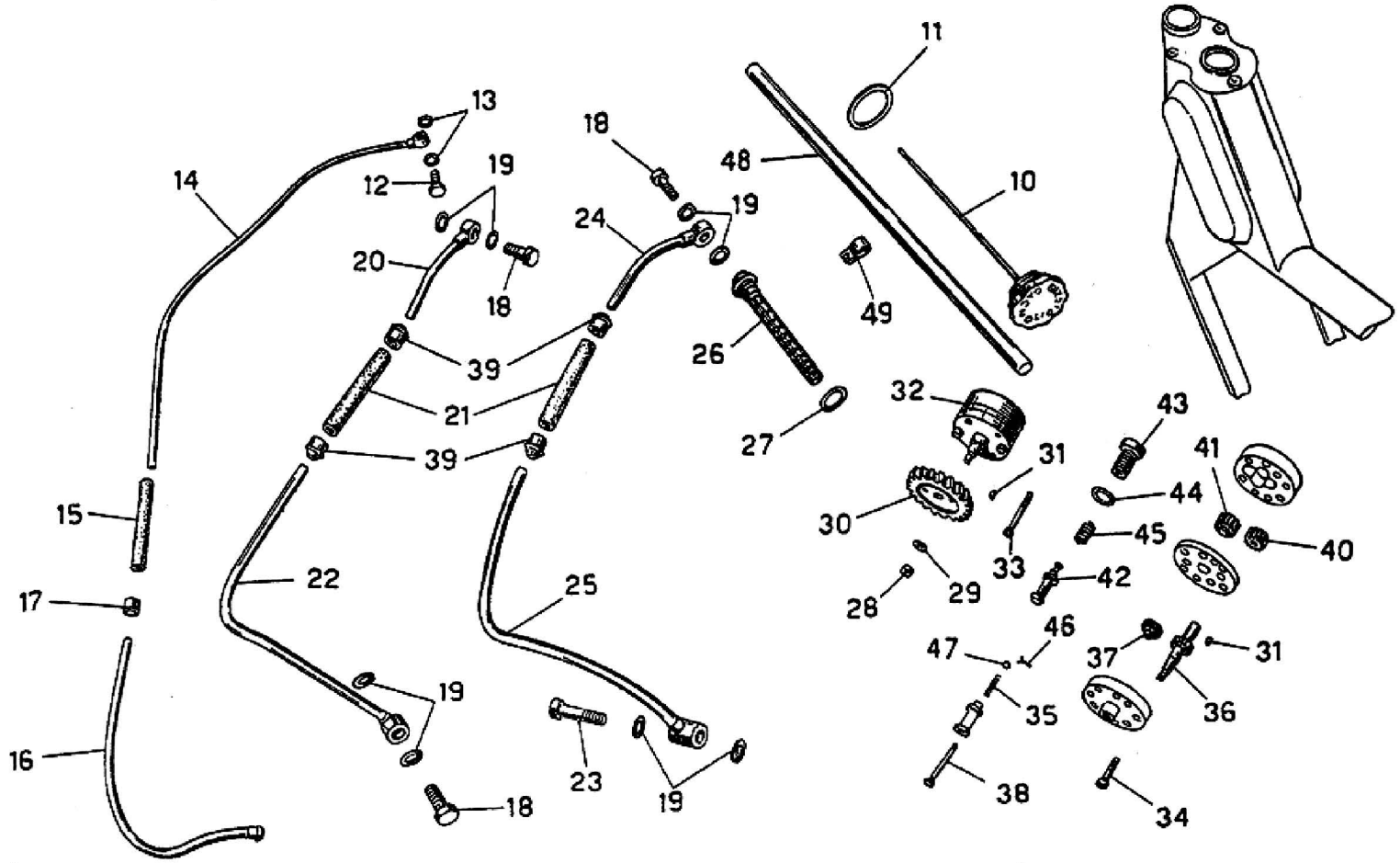

11
13
18
48
10
14
12
19
24
19
20
18
49
39
26
21
32
43
27
39
31
41
44
15
30
45
40
33
22
25
42
17
28
29
46
47
37
31
19
35
36
16
23
19
38
34
18

TAV. 5 COMPLESSO : **Mototelaio** GRUPPO : **Lubrificazione**
SOTTOCOMPLESSO: **Motore** SOTTOGRUPPO: **Tubazioni - Pompa olio - Valvola automatica**

N. Fig.	SIMBOLO N. Disegno	SIMBOLO N. D'ordinazione	DENOMINAZIONE	Quantità	Indicazioni suppletive
10	26267	26142301	Tappo per serbatoio olio	1	
11	38168	38142900	Guarnizione per tappo serbatoio olio	1	
12	38034	95990035	Bullone cavo per attacco tubazione sfiatatoio olio al serbatoio	1	
13	38033	90714082	Guarnizione per bullone cavo attacco tubazione sfiatatoio olio	2	8,25 x 15 x 0,5
14	26262/1	26158200	Tubazione sfiatatoio olio superiore	1	
15	26263	95985509	Tubo in gomma per tubazioni sfiatatoio olio	1	
16	26262/2	26155000	Tubazione sfiatatoio olio inferiore	1	
17	M 192 bis	95920080	Dado per tubazione sfiatatoio olio inferiore	1	
18	TA 182	95990060	Bullone cavo per attacchi tubazioni ricupero e mandata olio al serbatoio	3	
19	TA 180 ter	90714113	Guarnizione per tubazioni di mandata e ricupero olio	8	11,2 x 19 x 1
20	26260	26154000	Tubo corto per tubazioni ricupero olio	1	
21	11540	95985718	Tubo gomma di unione tubi per tubazioni di mandata e ricupero olio	2	
22	26259	26154300	Tubo lungo per tubazione ricupero olio	1	
23	38163	95990061	Bullone cavo attacco tubazione mandata olio al basamento	1	
24	26257	26145700	Tubo corto per tubazione mandata olio	1	
25	26256	26145100	Tubo lungo per tubazione mandata olio	1	
26	T 2070	26143500	Raccordo con filtro per olio sul serbatoio	1	
27	T 2069 bis	90714180	Guarnizione fibra per raccordo con filtro per olio sul serbatoio	1	18 x 26 x 1
28	D N 6	92602206	Dado fiss. ingranaggio comando pompa olio all'albero	1	6 MA
29	M 136 bis	95100137	Rosetta per dado fiss. ingranaggio comando pompa olio	1	6,5 x 13 x 1,8
30	38264	38147700	Ingranaggio comando pompa olio	1	
31	38259	91701232	Chiavella sull'albero comando pompa olio e ingranaggio ricupero	2	
32	38255	38146300	Pompa olio completa	1	
33	38182 A	98305038	Vite fiss. pompa olio al basamento	4	5 MA x 38,5
34	38262 bis	98305022	Vite per pompa olio	2	5 MA x 22
35	M 9071	94321045	Molla per valvola automatica	1	
36	38256	38148400	Alberello dentato per pompa olio	1	
37	38258	38148500	Ingranaggio libero per pompa olio	1	
38	M 9070	25150500	Valvolina di regolazione	1	
39	31573	95190095	Raccordo per tubo gomma per tubazioni mandata e ricupero	4	
40	38260	38148800	Ingranaggio ricupero olio sull'alberello della pompa olio	1	
41	38261	38148900	Ingranaggio libero per pompa ricupero olio	1	
42	38184	38150800	Valvola automatica completa	1	
43	38184/3	38149300	Tappo per valvola automatica	1	
44	M 121 bis	90714142	Guarnizione fibra per tappo valvola automatica	1	14 x 20 x 1
45	38184/2	94321114	Molla tenuta valvola automatica	1	
46	M 9072 bis	95500007	Copiglia sulla valvola di fermo piattello	1	1 x 7
47	M 9072	95100002	Piattello tenuta molla valvolina	1	
48	26269	95985480	Tubazione sfiatatoio	1	
49	26274	26108400	Fascetta fissaggio tubazione sfiatatoio	2	

Particolare montato sulla produzione precedente:

SIMBOLO N. Disegno	SIMBOLO N. d'Ordin.	DENOMINAZIONE	Quant.
26265	26142300	Tappo per serbatoio	1

Tavola 6

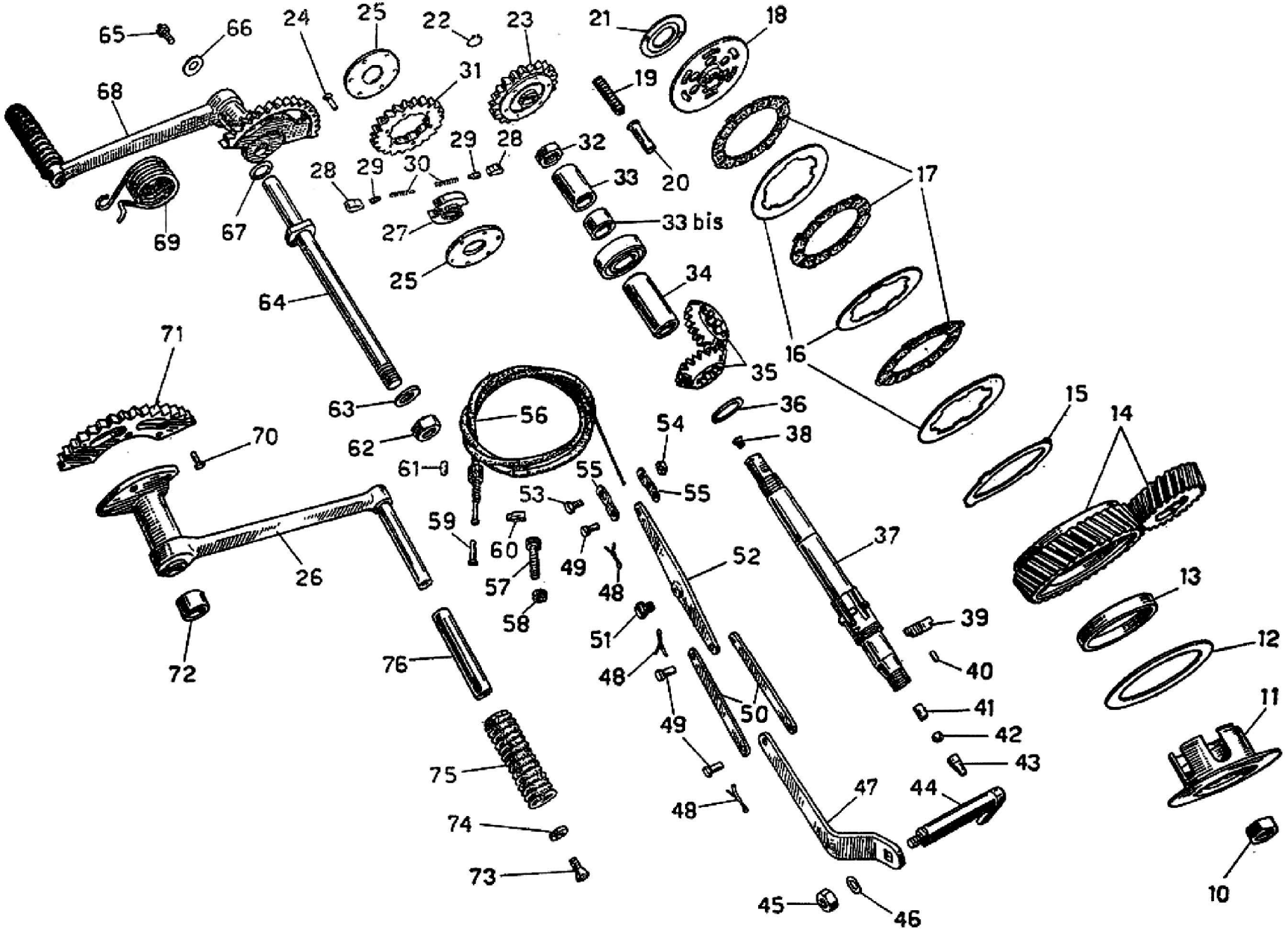

65
66
24
25
22
23
21
18
68
31
19
29
28
32
28
29
30
33
20
17
69
67
27
33 bis
25
34
64
71
16
35
63
56
36
15
14
70
62
54
38
61
55
55
53
59
60
37
26
49
52
57
48
13
58
39
51
12
72
76
48
40
50
41
11
49
42
75
43
47
44
48
74
73
10
45
46

TAV. 6 COMPLESSO : **Mototelaio** GRUPPO : **Innesto e avviamento**
SOTTOCOMPLESSO: **Trasmissione** SOTTOGRUPPO: **Innesto e comando frizione - Avviamento**

N. Fig.	SIMBOLO N. Disegno	SIMBOLO N. D'ordinazione	DENOMINAZIONE	Quantità	Indicazioni supplettive
10	38232/1	92701160	Dado per albero porta frizione	1	
11	39192/1	38081600	Corpo frizione fisso	1	
12	39193	90114700	Disco ferodo grande	1	
13	39198	91115909	Boccola per ingranaggio trasmissione	1	
14	39194/26069	26081000	Ingranaggio trasmissione completo e pignone motore	1	
15	38196/1	38082100	Disco ferodo con tacche esterne	1	
16	39196	38082200	Disco frizione con tacche interne	3	
17	39197	38082300	Disco frizione con tacche esterne	3	
18	39191	38082600	Piattello spingimolle	1	
19	40191	94321096	Molla per frizione	6	
20	39199	38083400	Scodellino porta molle	6	
21	39190	38082900	Piattello appoggio molle	1	
22	38228	90271015	Anello seeger per tenuta ingranaggio libero avviamento	1	15 e
23	39219	38266400	Ingranaggio libero avviamento completo	1	
24	39227	91800418	Ribattino unione dischi corpo e ingranaggio avviamento	6	
25	39223	38266900	Disco esterno per ingragnaggio avviamento	2	
26	26106	26261500	Pedivella messa in moto	1	
27	39220	38266000	Corpo centrale porta saltarello	1	
28	39225	38267100	Saltarello per ingranaggio avviamento	2	
29	39224	38237700	Pistoncino spingi saltarello per ingragnagg. avviamento	2	
30	M 108	94321046	Molla per saltarelli ingranaggio avviamento	2	
31	39221	38266600	Ingranaggio libero avviamento	1	
32	25066	92701181	Dado bloccaggio pignone conico sull'albero frizione	1	18 MB
33	26097	91182029	Distanziatore sull'albero frizione	1	
33 bis	26166	26080400	Anello tra cuscinetto e distanziatore	1	
34	26095	91182055	Distanziatore tra pignone e cuscinetto sull'albero friz.	1	
35	26864/26865	26080300	Ingranaggio conico sull'albero frizione e sull'albero primario del cambio	1	
36	26094	95100831	Rosetta di regolazione per ingranaggio conico sull'albero frizione	1	25,2 x 32 x 1,5÷1,8
37	26080	26080200	Albero porta frizione	1	
38	39233	98366004	Vite di chiusura foro lubrificazione avviamento	1	5,9 P. 1 M x 4,5
39	39189	38085400	Chiavella spingi dischi frizione	1	
40	39232	91742423	Chiavella per albero frizione	1	
41	38199/6	38085500	Pistoncino spingidischi interno	1	
42	38199/7	92295868	Sfera tra i pistoncini spingidischi	1	11/32"
43	38199/5	38085600	Pistoncino spingidischi esterno	1	
44	38200 bis/1	38087600	Leva comando frizione interna	1	
45	D N 8	92701087	Dado per fiss. leva comando frizione	1	8 MA
46	M 145 ter	95101231	Rosetta per leva comando frizione	1	8,25 x 17 x 1,5
47	26088	26090100	Leva comando frizione esterna	1	
48	T 87 bis	95500120	Copiglia per spine di unione piastrine comando frizione	3	1,5 x 20
49	38203	95780261	Spina di unione piastrine comando frizione	3	
50	26091	26091500	Piastrina di collegamento leva frizione	2	
51	38206	98307010	Vite fiss. leva di rinvio	1	7 MA x 10
52	26089	26091600	Leva di rinvio per frizione	1	

(segue)

Tavola 6

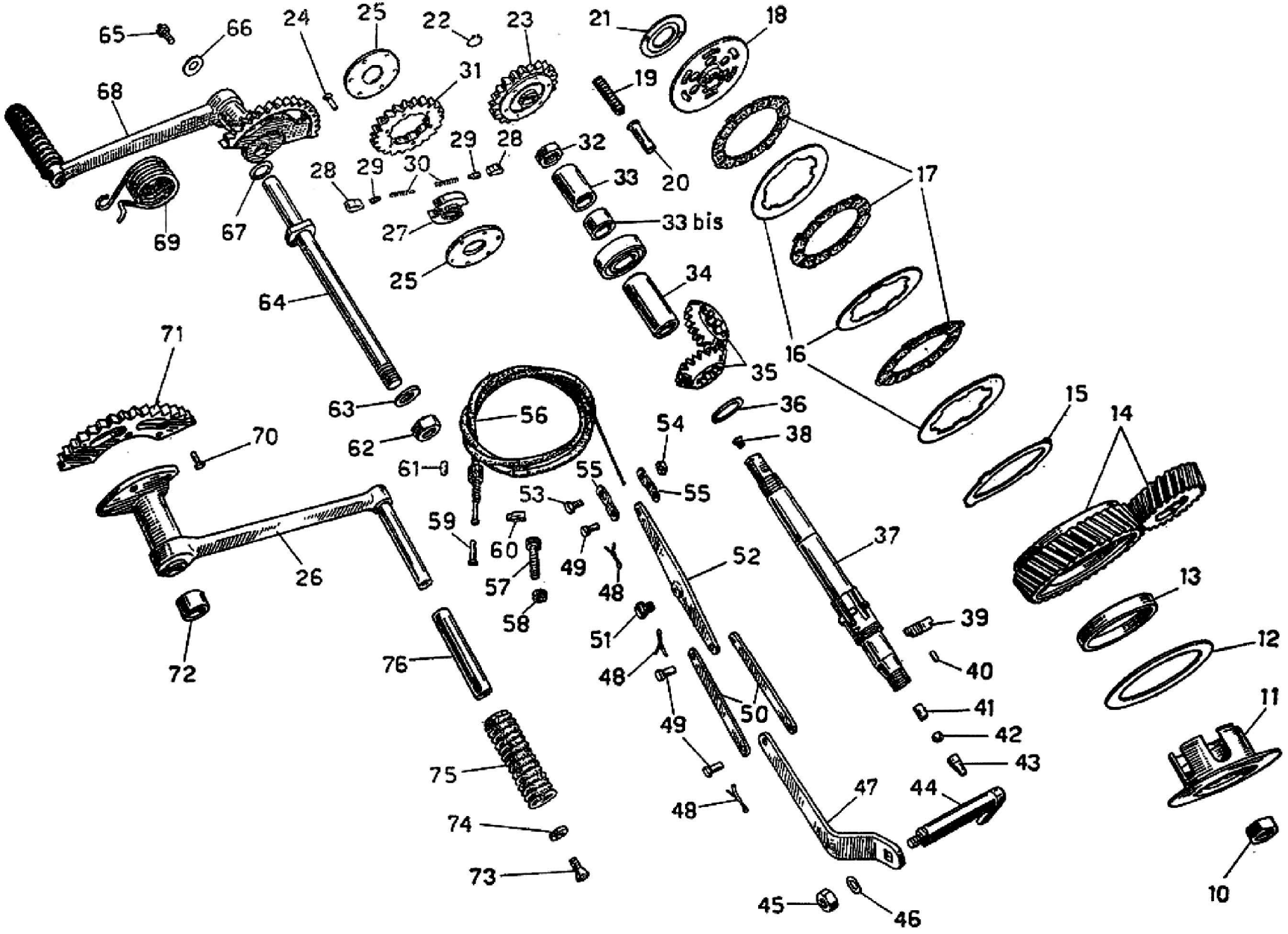

65
66
24
25
22
23
21
18
68
31
19
29
28
32
28
29
30
33
20
17
69
67
27
33 bis
25
34
64
71
16
35
63
56
36
15
14
70
62
54
38
61
55
55
53
59
60
37
26
49
52
57
48
13
58
39
51
12
72
76
48
40
50
41
11
49
42
75
43
47
44
48
74
73
45
46
10

TAV. 6 COMPLESSO : **Mototelaio** GRUPPO : **Innesto e avviamento**
SOTTOCOMPLESSO: **Trasmissione** SOTTOGRUPPO: **Innesto e comando frizione - Avviamento**

N. Fig.	SIMBOLO N. Disegno	SIMBOLO N. D'ordinazione	DENOMINAZIONE	Quantità	Indicazioni supplett.
53	38208	38092700	Bullone capocorda cavo frizione	1	6 MA x 11
54	DN 6	92602206	Dado per bullone capocorda cavo frizione	1	6 MA
55	38207	38092600	Piastrina per attacco bullone capocorda	2	
56	26603	26093000	Trasmissione completa comando frizione	1	
57	38735	95790235	Vite tendifilo sulla leva frizione	1	
58	38736	93760070	Ghiera zigrinata per vite tendifilo sulla leva frizione	1	
59	38740 ter	95715225	Capocorda per trasmissione comando frizione	1	
60	38742	95720230	Coprifilo per guaina parte motore	1	
61	T 235	95720130	Coprifilo per guaina parte manubrio	1	
62	T 2011	92701148	Dado fiss. albero della messa in moto	1	14 MB
63	11046	95100513	Rosetta per dado fiss. albero della messa in moto	1	14,25 x 26 x 2
64	26100	26264500	Albero della messa in moto	1	
65	38215	94020070	Ingrassatore sull'albero della messa in moto	1	7 MA
66	T 13149	95101167	Rosetta fiss. pedale avviamento all'albero	1	7,1 x 24 x 2
67	38223	90118161	Rosetta sull'albero della messa in moto	1	16,1 x 24 x 1
68	26105/38217	26260201	Pedivella avviamento completa	1	
69	26108	26265700	Molla richiamo pedivella messa in moto	1	
70	M 8133 D	91910612	Ribattino fiss. settore alla pedivella	3	
71	26107	26265600	Settore dentato per pedivella messa in moto	1	
72	38216	91111612	Boccola per pedivella messa in moto	2	
73	38217/2	98366013	Vite di tenuta rosetta sul pedalino gomma per pedale	1	6 MA x 11
74	38217/1	38262200	Rosetta di tenuta pedalino gomma sulla pedivella	1	
75	38217	38262100	Pedalino gomma per pedivella messa in moto	1	
76	38215 B	91181272	Tubetto girevole sulla pedivella messa in moto	1	

Dal n. di motore HBV 50 al n. HFF 99 è stata montata la seguente coppia conica:

SIMBOLO N. Disegno	SIMBOLO N. d'Ordin.	DENOMINAZIONE	Quant.
26860/26861	26080301	Ingranaggio conico sull'albero frizione e sull'albero primario del cambio	1

Tavola 7

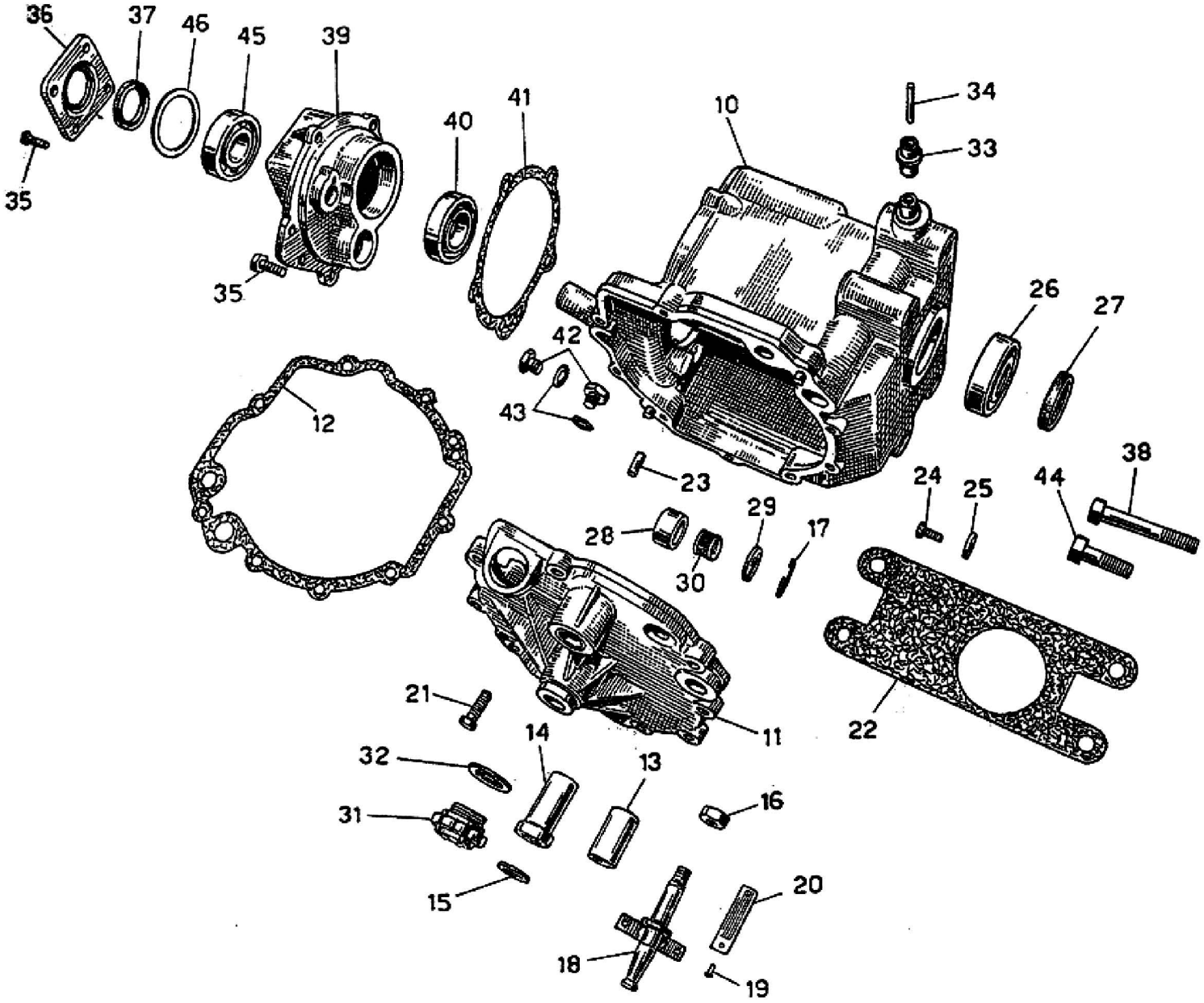
36
37
46
45
39
35
35
40
41
10
34
33
26
27
42
43
12
23
24
25
44
38
28
29
17
30
21
11
22
32
14
13
16
31
15
20
18
19

TAV. **7**

COMPLESSO : **Mototelaio** — GRUPPO : **Cambio**

SOTTOCOMPLESSO: **Trasmissione** — SOTTOGRUPPO: **Scatola e coperchio del cambio**

N. Fig.	SIMBOLO N. Disegno	SIMBOLO N. D'ordinazione	DENOMINAZIONE	Quantità	Indicazioni suppletive
10	26115	26200200	Scatola del cambio completa di anello seeger	1	
11	26171	26201400	Coperchio laterale della scatola cambio completo di boccole	1	
12	26176	26201500	Guarnizione per coperchio laterale	1	
13	26175	91111636	Boccola sul coperchio laterale guida settore comando camma	1	
14	26174	26203300	Boccola sul coperchio laterale guida camma spostamento marce	1	
15	26177	90561522	Anello di tenuta sulla boccola guida camma spostamento marce	1	15,4 x 17 x 21,5 x 22,8
16	T 71 bis	92602210	Dado fiss. colonnetta di fermo messa in moto alla scatola cambio	1	10 MA
17	26119	90272026	Anello seeger di tenuta cuscinetto a rullini sulla scatola del cambio	1	
18	26101	26263200	Colonnetta di fermo messa in moto completa	1	
19	T 30759 bis	91800307	Ribattino di fiss. blocchetto sulla colonnetta fermo messa in moto	2	
20	38357	38263300	Blocchetto di fermo settore messa in moto	1	
21	26190	98107028	Bullone fiss. coperchio laterale alla scatola cambio	8	7 MA x 23
22	26121	26200300	Guarnizione fra scatola cambio e basamento motore	1	
23	36016	95512071	Spina di riferimento sulla scatola cambio	3	
24	26124	98106014	Bullone di tenuta cuscinetto lato pignone conico	2	6 MA x 14
25	26123	95100125	Rosetta per bullone di tenuta cuscinetto lato pignone conico	2	6,25 x 19 x 3
26	26122	92201420	Cuscinetto a sfere sull'albero primario lato pigone conico	1	20 x 52 x 15 (Riv 5
27	26053	90402838	Anello di tenuta sulla scatola cambio lato pignone conico	1	Angus 28 x 38 x 7 (MIM 2838)
28	26116	26205000	Anello per gabbia a rullini sull'albero secondario	2	
29	26116/1	26205100	Fondello di spinta per gabbia a rullini sull'albero secondario	2	
30	26117	92267214	Gabbia a rullini per albero secondario	2	
31	36018 A	36142300	Tappo sul coperchio per introduzione olio compl.	1	
32	36018 bis	36142900	Guarnizione per tappo sul coperchio	1	
33	40054	38091802	Perno per leva rinvio frizione sulla scatola cambio	1	
34	40055	95510425	Spina per perno leva rinvio frizione sulla scatola cambio	1	
35	T 58	98108023	Bullone fiss. coperchietto post. tenuta cuscinetto e per fiss. coperchio posteriore	9	8 MA x 22
36	26152/1	26205301	Coperchietto sul coperchio post. tenuta cuscinetto a sfere	1	
37	26153	90403040	Anello di tenuta sul coperchietto	1	Angus 30 x 40 x 7 (MIM 3040)
38	26191	98110067	Bullone lungo fiss. scatola cambio al basamento	2	10 MA x 67
39	26858/1	26200802	Coperchio posteriore sulla scatola cambio	1	
40	38607	92201225	Cuscinetto a sfere sul coperchio posteriore per ingranaggio presa diretta	1	25 x 52 x 15 (Riv 2
41	26148	26201100	Guarnizione tra coperchio posteriore e scatola cambio	1	
42	T 35232	95980210	Tappo per livello e scarico olio sulla scatola cambio	2	
43	M 192 A	90714101	Guarnizione per tappo livello e scarico olio sulla scatola	2	
44	26192	98110036	Bullone corto fiss. scatola cambio al basamento	2	10 MA x 35
45	26122/1	92201422	Cuscinetto a sfere sul coperchietto per ingran. presa diretta	1	22 x 56 x 16 (Riv
46	26857	26205400	Anello spallamento cuscinetto a sfere	1	

Dal n. di motore HBV 50 al n. HDI 99 sono stati montati i seguenti particolari:

SIMBOLO N. Disegno	SIMBOLO N. d'Ordin.	DENOMINAZIONE	Quant.
		Dal n. HBV 50 al n. HEB 99	
T 136	98024312	Bullone fiss. coperchietto	4
26165	26204000	Coperchietto superiore	1
26164	26201101	Guarnizione per coperchietto	1
		Dal n. HBV 50 al n. HGG 99	
26152	26205300	Coperchietto sul coper. post.	1
26858	26200800	Coperchio post. per scatola	1
25055	92234225	Cuscinetto a rulli sul coperchio	1
26122	92201420	Cuscinetto a sfere sul coperchietto per coperchio post.	1

Tavola 8

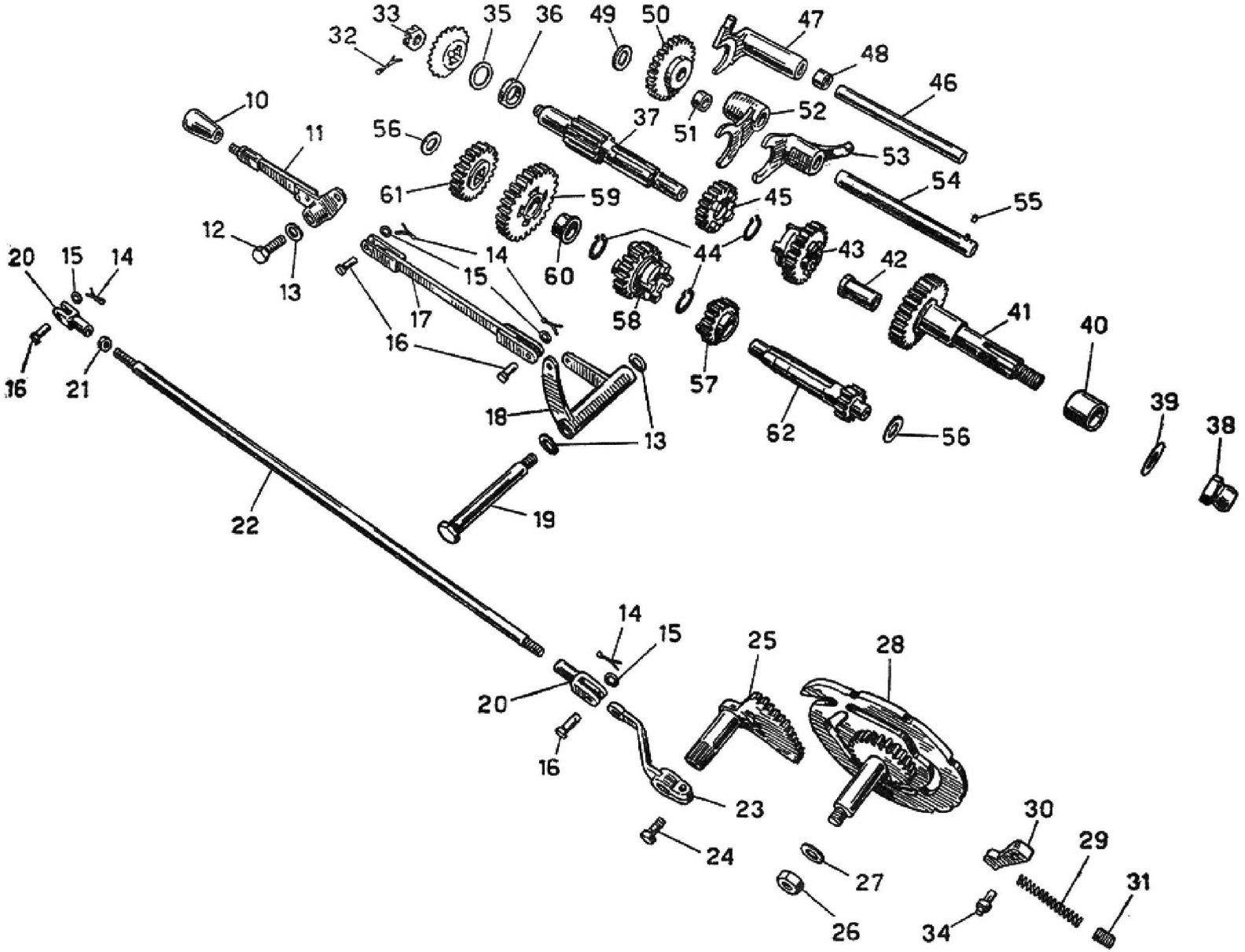
10
11
12
13
14
15
16
17
18
19
20
21
22
23
24
25
26
27
28
29
30
31
32
33
34
35
36
37
38
39
40
41
42
43
44
45
46
47
48
49
50
51
52
53
54
55
56
57
58
59
60
61
62

TAV. 8 COMPLESSO : **Mototelaio** GRUPPO : **Cambio**
SOTTOCOMPLESSO: **Trasmissione** SOTTOGRUPPO: **Ingranaggi e alberi del cambio - Comando ca**

N. Fig.	SIMBOLO		DENOMINAZIONE	Quantità	Indicazioni supplettiv
	N. Disegno	N. D'ordinazione			
10	T 2710	26254000	Pomolo per leva comando cambio	1	
11	26205	26254100	Leva comando cambio	1	
12	26203	99105121	Perno per leva comando cambio superiore	1	8 MA x 45,5
13	25341 ter	95100415	Rosetta per perno leva comando cambio	3	12,25 x 20 x 2
14	M 160 bis	95500222	Copiglia per spine tiranti cambio	4	2 x 22
15	T 8516	95129110	Rosetta per spine tiranti cambio	4	6,8 x 11 x 0,25
16	T 85	95780265	Spina per tiranti cambio	4	
17	26194	26256200	Tirante intermedio per comando cambio	1	
18	26198	26256900	Corpo principale per leva comando cambio	1	
19	26200	99105123	Perno per leva comando cambio inferiore	1	
20	M 8157	95740171	Forcellino sul tirante dal corpo principale alla leva sul settore dentato comando camma spostamento marce	2	
21	D N 7	92700073	Dado di regolazione per forcellino sul tirante	1	7 MA
22	26195	26257800	Tirante dal corpo principale alla leva sul settore dentato comando camma spostamento marce	1	
23	26185	26258200	Leva sul settore dentato comando camma spostamento marce	1	
24	M 140	98106017	Bullone fiss. leva sul settore dentato comando camma	1	6 MA x 17
25	26182	26236800	Settore dentato comando camma spostamento marce	1	
26	T 71 bis	92602210	Dado fiss. camma spostamento marce	1	10 MA
27	38678	95100337	Rosetta per dado fiss. camma spostamento marce	1	10,5 x 24 x 2
28	26178	26234400	Camma spostamento marce	1	
29	26188	94321080	Molla di spinta saltarello per camma	1	
30	26186	26235100	Saltarello per camma spostamento marce	1	
31	26189	98511013	Tappo sulla scatola cambio tenuta molla per saltarello	1	
32	T 9184 bis	95500324	Copiglia di tenuta dado bloccaggio ingranaggio conico	1	2 x 34
33	23168	92731121	Dado bloccaggio ingranaggio conico sul primario	1	
34	26187	26235200	Perno saltarello per camma spostamento marce	1	
35	26166/2	95100715	Rosetta di regolazione ingranaggio conico sull'albero primario	1	20,2 x 28 x 1,5÷1,8
36	26166	26080400	Distanziatore fra cuscinetto e ingranggio conico	1	
37	26125	26210500	Albero primario del cambio	1	
38	26157	26217800	Dado bloccaggio manicotto per giunto lato cambio	1	
39	26156/1	26217900	Rosetta di sicurezza per dado bloccaggio manicotto	1	
40	26859/1	91182542	Distanziatore sull'ingranaggio presa diretta	1	
41	26144/1	26212601	Ingranaggio della presa diretta completo di boccola	1	
42	26146/1	26213000	Boccola per ingranaggio presa diretta	1	
43	26127/1	26211400	Ingranaggio mobile sull'albero primario per III velocità	1	
44	38234/1	90271020	Anello seeger per tenuta ingranaggi	3	
45	26133	26211300	Ingranaggio libero sull'albero primario II velocità	1	
46	26143	26232100	Albero per forcellino comando ingranaggio retromarcia	1	
47	26142	26230200	Forcellino comando ingranaggio retromarcia compl. di boccola	1	
48	26142/4	91111320	Boccola per forcellino comando ingranaggio retromarcia	2	
49	M 14058	95100565	Rosetta di spessore per ingranaggio intermedio per retromarcia	1	15,2 x 25 x 2
50	26137	26216500	Ingranaggio intermedio per retromarcia completo di boccola	1	
51	26139	91111518	Boccola per ingranaggio intermedio per retromarcia	1	

(segue)

Tavola 8

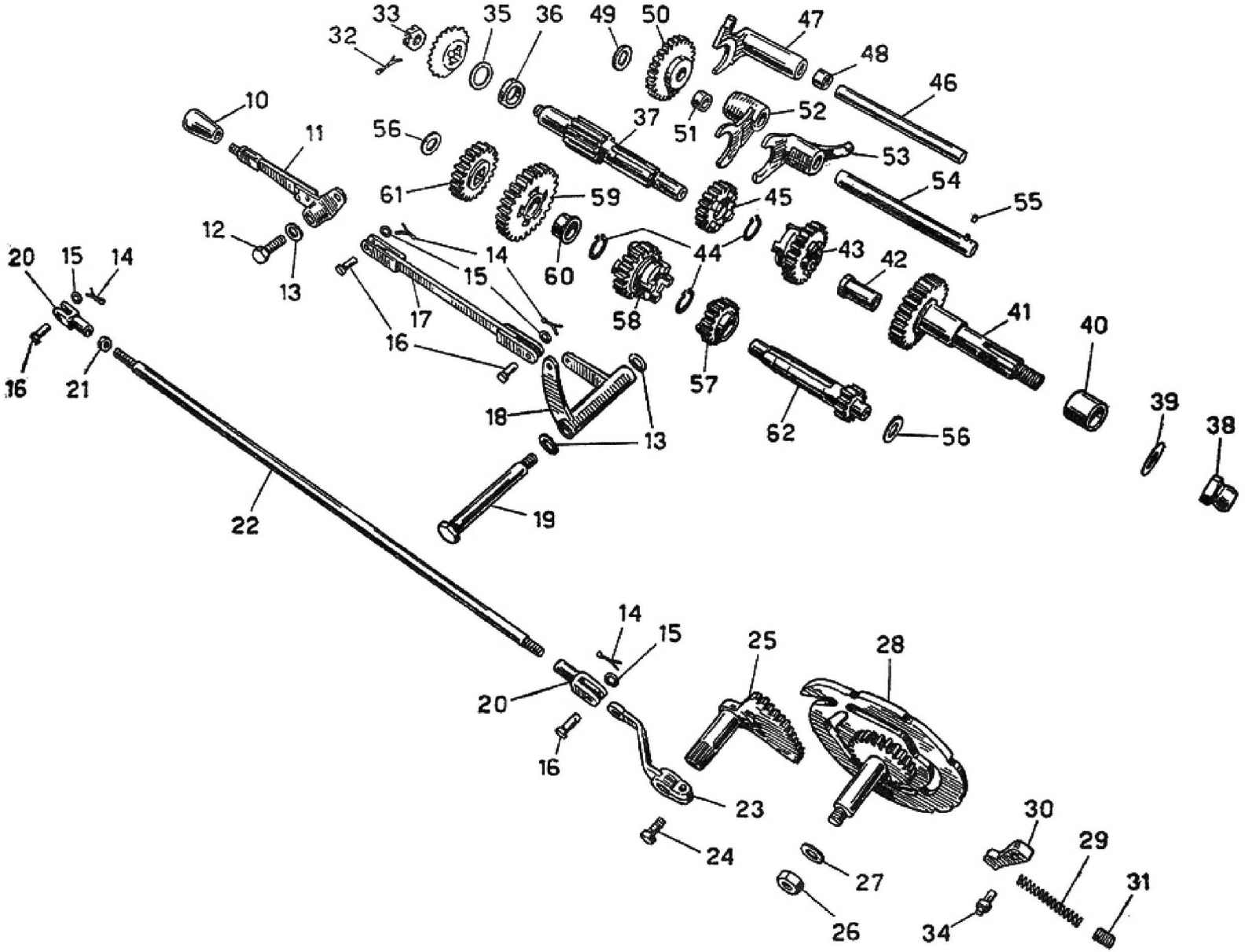
10
11
12
13
14
15
16
17
18
19
20
21
22
23
24
25
26
27
28
29
30
31
32
33
34
35
36
37
38
39
40
41
42
43
44
45
46
47
48
49
50
51
52
53
54
55
56
57
58
59
60
61
62

N. Fig.	SIMBOLO N. Disegno	SIMBOLO N. D'ordinazione	DENOMINAZIONE	Quantità	Indicazioni suppletive
52	26140	26230500	**Forcellino** comando I e III velocità	1	
53	26141	26230800	**Forcellino** comando ingranaggio innesto II e IV velocità	1	
54	26135	26216200	**Albero** di guida per forcellini e ingranaggio retromarcia	1	
55	26136	95510408	**Grano** di fermo albero guida forcellini e ingranaggio retromarcia	1	
56	26118	95100511	**Rosetta** di registrazione per albero secondario	2	14,1 x 24 x 1,7÷2,4
57	26133/1	26214700	**Ingranaggio** libero sull'albero secondario per III velocità	1	
58	26132/1	26214400	**Ingranaggio** mobile sull'albero secondario per II velocità	1	
59	26129	26214000	**Ingranaggio** libero sull'albero secondario per I velocità completo di boccola	1	
60	26131/R	91122016	**Boccola** per ingranaggio libero sull'albero secondario per I velocità	1	
61	26134	26217200	**Ingranaggio** sull'albero secondario per comando retromarcia	1	
62	26128	26213600	**Albero** secondario del cambio	1	

Dal n. di motore HBV 50 al n. HGG 99 sono stati montati i seguenti particolari:

SIMBOLO N. Disegno	SIMBOLO N. d'Ordin.	DENOMINAZIONE	Quant.
		Dal n. HBV 50 al n. HFF 99	
26127	26211401	Ingranaggio mobile sull'albero primario III velocità	1
26126	26211301	Ingranaggio libero sull'albero primario II velocità	1
26133	26211300	Ingranaggio libero sull'albero secondario per III velocità	1
26132	26214401	Ingranaggio mobile sull'albero secondario per II velocità	1
		Dal n. HBV 50 al n. HGG 99	
26859	91182024	Distanziatore sull'ingranaggio presa diretta	1
26144	26212600	Ingranaggio presa diretta	1

Tavola 9

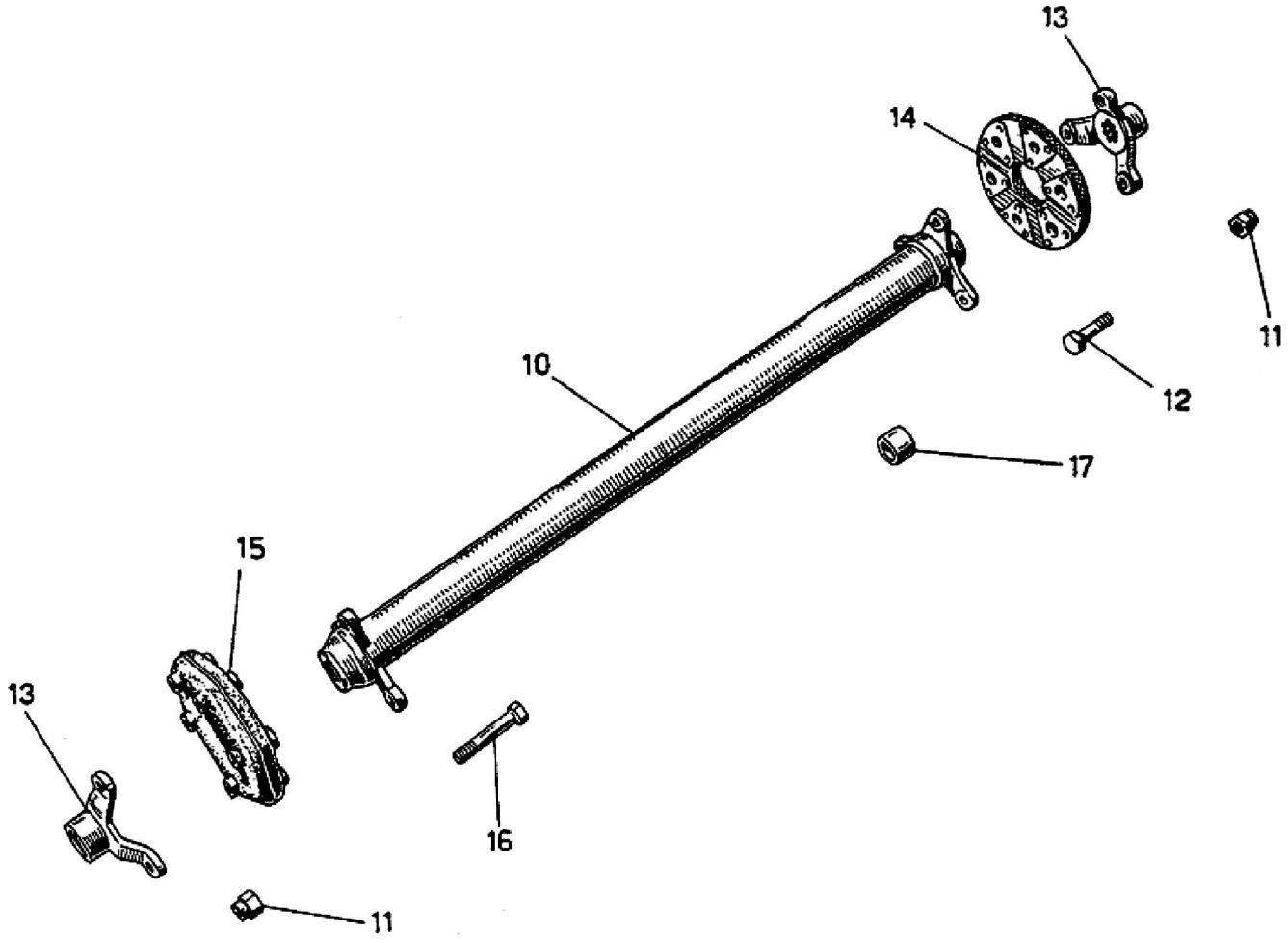

TAV. **9**

COMPLESSO : **Mototelaio**
SOTTOCOMPLESSO: **Trasmissione**

GRUPPO : **Trasmissione**
SOTTOGRUPPO: **Albero della trasmissione con giunti**

N. Fig.	SIMBOLO		DENOMINAZIONE	Quantità	Indicazioni supplett.
	N. Disegno	N. D'ordinazione			
10	26862	26326301	**Albero** della trasmissione	1	
11	26344	92630110	**Dado** per bulloni fiss. giunti	12	
12	26341	98110037	**Bullone** fiss. giunto parte scatola cambio	6	10 MA x 35
13	26155	26328800	**Manicotto** per giunti	2	
14	26340	26320400	**Giunto** elastico per scatola cambio	1	
15	26342	26328900	**Giunto** elastico per scatola differenziale	1	
16	26343	98110055	**Bullone** fiss. parte scatola differenziale	6	10 MA x 55
17	26339	91112314	**Boccola** sull'albero di trasmissione	2	

Tavola 10

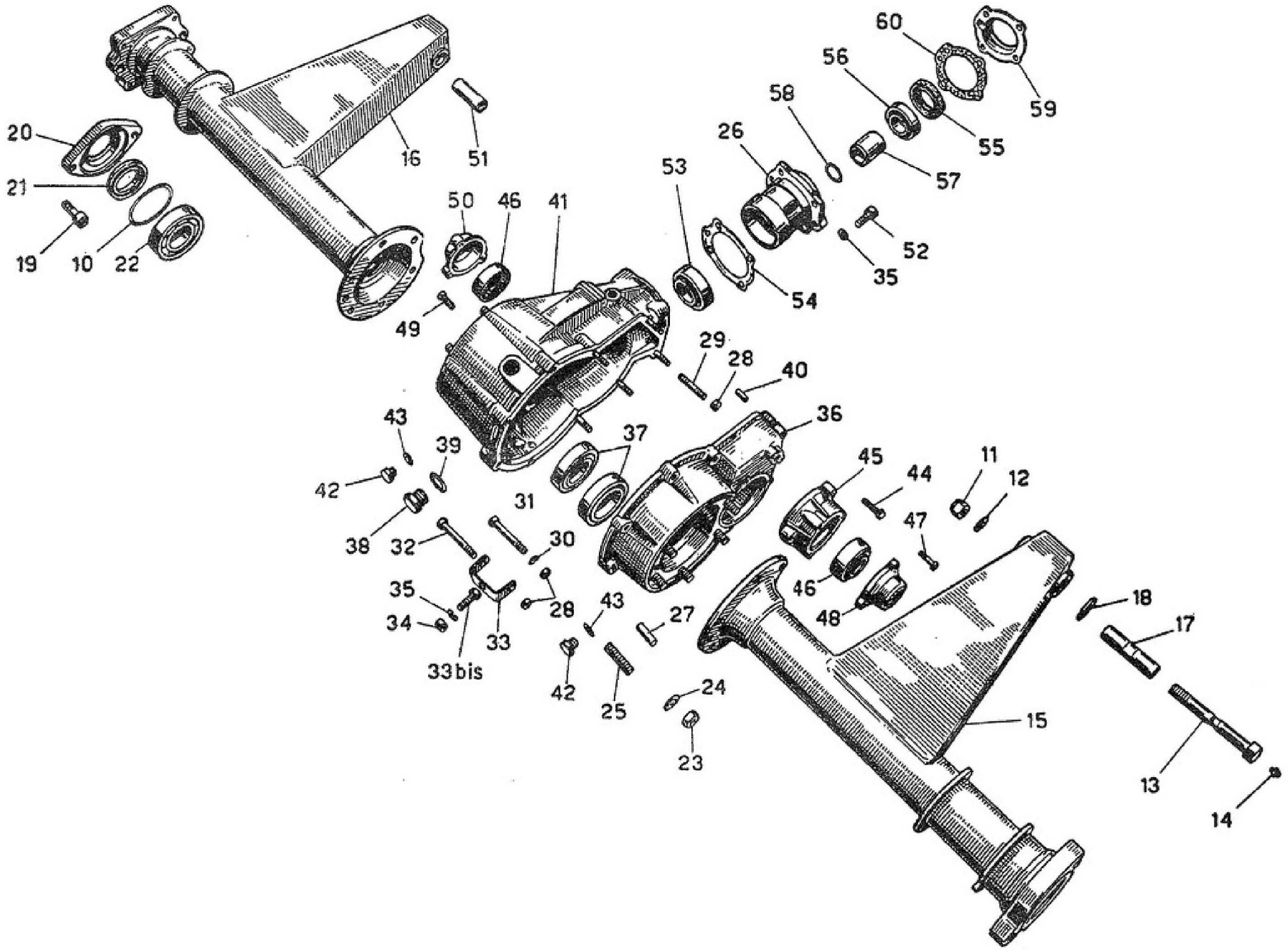

60
56
59
58
55
26
57
53
52
35
54
20
21
19
10
22
16
51
50
46
41
49
29
28
40
36
43
39
37
42
45
44
11
12
31
38
32
30
47
46
48
35
34
33
33bis
28
43
27
18
17
42
25
24
23
15
13
14

TAV. **10** COMPLESSO : **Mototelaio** GRUPPO : **Ponte e differenziale**
SOTTOCOMPLESSO: **Trasmissione** SOTTOGRUPPO: **Ponte e scatola ruotismi del differenziale**

N. Fig.	SIMBOLO		DENOMINAZIONE	Quantità	Indicazioni supplettive
	N. Disegno	N. D'ordinazione			
10	26408	90706660	**Anello** gomma fra braccio ponte differenziale e flangia	2	66 x 70 x 2
11	26409	92730120	**Dado** sui perni bracci oscillanti	2	
12	25341 ter	95100415	**Rosetta** per bulloni per perni bracci oscillanti	2	12,25 x 20 x 2
13	26397/1	26362100	**Perno** per bracci oscillanti ponte differenziale	2	
14	T 0238	94020060	Ingrassatore sui bulloni per perni bracci oscillanti	2	6 MA
15	26835	26363501	**Braccio** destro per ponte differenziale	1	
16	26836	26363601	**Braccio** sinistro per ponte differenziale	1	
17	26396/1	26362000	**Perno** per bracci oscillanti del ponte differenziale	2	
18	26398	90114182	**Rosetta** ammortizzatore per ponte differenziale	2	
19	26405	98711030	**Bullone** fiss. flangia tenuta cuscinetti sulle ruote posteriori	4	
20	26413	26366001	**Flangia** tenuta cuscinetti sulle ruote posteriori	2	
21	26411	90403652	**Anello** di tenuta tipo Angus	2	36 x 52 x 7
22	26400	92201428	**Cuscinetto** a sfere per semiassi	2	28 x 68 x 18 (Riv 6-28 B)
23	T 71 bis	92602210	**Dado** per prigionieri sulla scatola e coperchio differenziale	12	10 MA
24	T 209 B	95100311	**Rosetta** per prigionieri sulla scatola e coperchi differenziale	12	
25	T 35225	96510039	**Prigioniero** sulla scatola e coperchio differenziale	12	10 MA x 39,5
26	26375	26352400	**Custodia** porta cuscinetti per pignone differenziale	1	
27	26355	95512102	**Spina** di riferimento sulla scatola differenziale	2	
28	D N 7	92700073	**Dado** per prigionieri e bulloni fiss. coperchio alla scatola	9	7 MA
29	26353	96507040	**Prigioniero** sulla scatola fiss. coperchio	5	7 MA x 37
30	T 5146	95100177	**Rosetta** per prigionieri e bulloni fiss. coperchio	8	7,5 x 13 x 1,5
31	26803	98107048	**Bullone** fiss. coperchio alla scatola	3	7 MA x 48
32	36017 bis	98107053	**Bullone** fiss. coperchio alla scatola e cavallotto interruttore d'arresto sulla scatola differenziale	1	
33	26894/1	26742901	**Cavallotto** fiss. interruttore d'arresto sulla scatola differenziale	1	
33 bis	T 2204	98108032	**Bullone** fiss. cavallotto interruttore d'arresto	1	8 MA x 27
34	D N 8	92701087	**Dado** fiss. interruttore sul cavallotto	1	8 MA
35	R E 8	95120085	**Rosetta** elastica fiss. interruttore d'arresto sul cavallotto e per fiss. flangia per custodia cuscinetti	5	8,5 x 13,5 x 2,5
36	26802/35225	26350401	**Coperchio** scatola ponte differenziale completo di prigionieri	1	
37	M 224	92201230	**Cuscinetto** a sfere sulla scatola e coperchio differenziale	2	30 x 62 x 16 (Riv 3 A)
38	26359	95980118	**Tappo** per olio sulla scatola differenziale	1	18 P. 1,5 x 12
39	T 2069 bis	90714180	**Guarnizione** per tappo olio sulla scatola differenziale	1	18 x 26 x 1
40	36016	95512071	**Spina** di riferimento tra coperchio e scatola	1	
41	26801/1/35225	26350302	**Scatola** ponte differenziale completa di prigionieri	1	
42	T 35232	95980210	**Tappo** per livello e scarico olio scatola differenziale	2	10 MA x 9
43	M 192 A	90714101	**Guarnizione** per tappo di livello e scarico olio scatola differenziale	2	10 x 17 x 1
44	11524	98106025	**Bullone** fiss. coperchietto porta cuscinetto sul coperchio	3	6 MA x 25
45	26805	26351800	**Coperchietto** porta cuscinetto sul coperchio	1	
46	26806	92249517	**Cuscinetto** a rulli conici per albero scanalato per riduttore	2	17 x 47 x 19 (Riv 01/02/7503)
47	26808	98105015	**Bullone** fiss. coperchietto destro	3	5 MA x 15
48	26807	26350500	**Coperchietto** destro sul coperchio scatola differenziale	1	
49	26810	98105021	**Bullone** fiss. coperchietto sinistro	3	5 MA x 21
50	26809	26350600	**Coperchietto** sinistro sulla scatola differenziale	1	

(segue)

Tavola 10

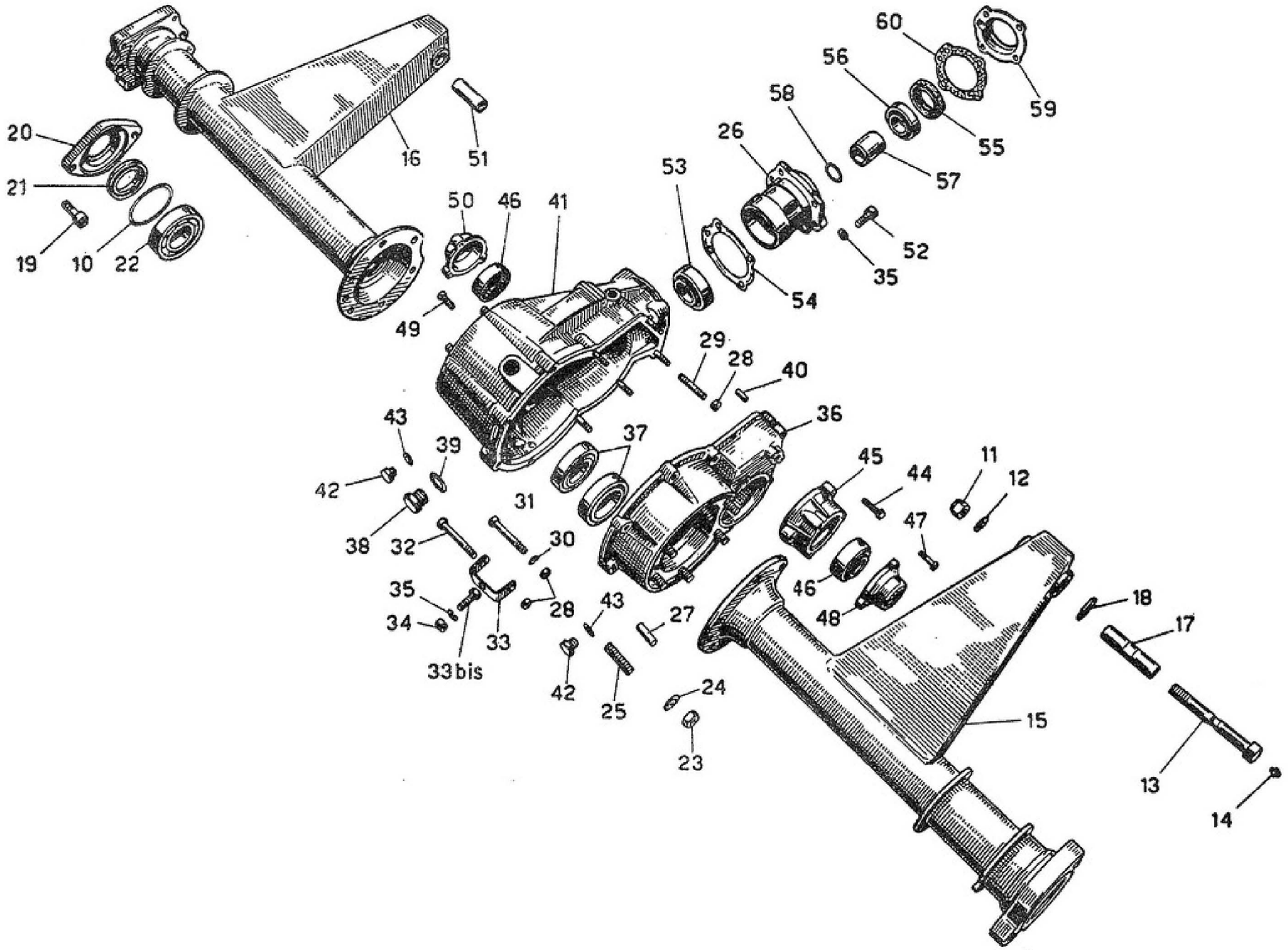

60
56
59
58
55
26
57
53
52
35
54
20
21
19
10
22
16
51
50
46
41
49
29
28
40
36
43
39
37
42
45
44
11
12
31
38
32
30
47
46
48
35
34
33
33bis
28
43
27
18
17
42
25
24
23
15
13
14

N. Fig.	SIMBOLO N. Disegno	SIMBOLO N. D'ordinazione	DENOMINAZIONE	Quantità	Indicazioni suppletive
51	26395	91111861	Boccola per trave bracci differenziale	2	
52	T 13081 bis	98108033	Bullone fiss. flangia per custodia porta cuscinetti	4	8 MA x 30
53	26376	92249423	Cuscinetto a rulli conici sul pignone differenziale	1	22,236 x 53,977 x 19,5 (Riv 01/02/3921)
54	26378/1	26352700	Piastrina di registro custodia	4	n. 1 pezzo da mm 0,5 n. 3 pezzi da mm 0,1
55	26380	90403055	Anello di tenuta sulla flangia per custodia porta cuscinetto	1	55 x 30 x 10
56	T 9263	92249219	Cuscinetto a rulli conici sul pignone esterno	1	20 x 47 x 14,383 (Riv 01/02/3912)
57	26377	91182136	Distanziatore per pignone differenziale	1	
58	26166/1	95100727	Rosetta di regolazione per pignone differenziale	—	Il n. dei pezzi varia da 7 a 15 21,2 x 28 x 0,1
59	26379	26352500	Flangia per custodia	1	
60	26381	26352600	Guarnizione per flangia	1	

Dal n. di telaio HBV 50 al n. HFF 99 sono stati montati i seguenti particolari:

SIMBOLO N. Disegno	SIMBOLO N. d'Ordin.	DENOMINAZIONE	Quant.
		Dal n. HBV 50 al n. HDN 25	
26400	92201428	Cuscinetto a sfere	1
26801/35225	26350300	Scatola differenziale completa di prigionieri	1
26356	92249229	Cuscinetto a rulli conici sulla scatola e coperchio differenziale	2
M 140	98106017	Vite fiss. piastrina di fermo ghiera	1
R E 6	95120065	Rosetta per vite fiss. piastrina di fermo ghiera	1
26357	26368000	Ghiera registro cuscinetto	1
		Dal n. HBV 50 al n. HFF 99	
26404	26366000	Flangia tenuta cuscinetti ruote	2
		Dal n. HEI 00 al n. HFF 99	
26407/1	95100981	Fondello per tenuta guarnizioni	2

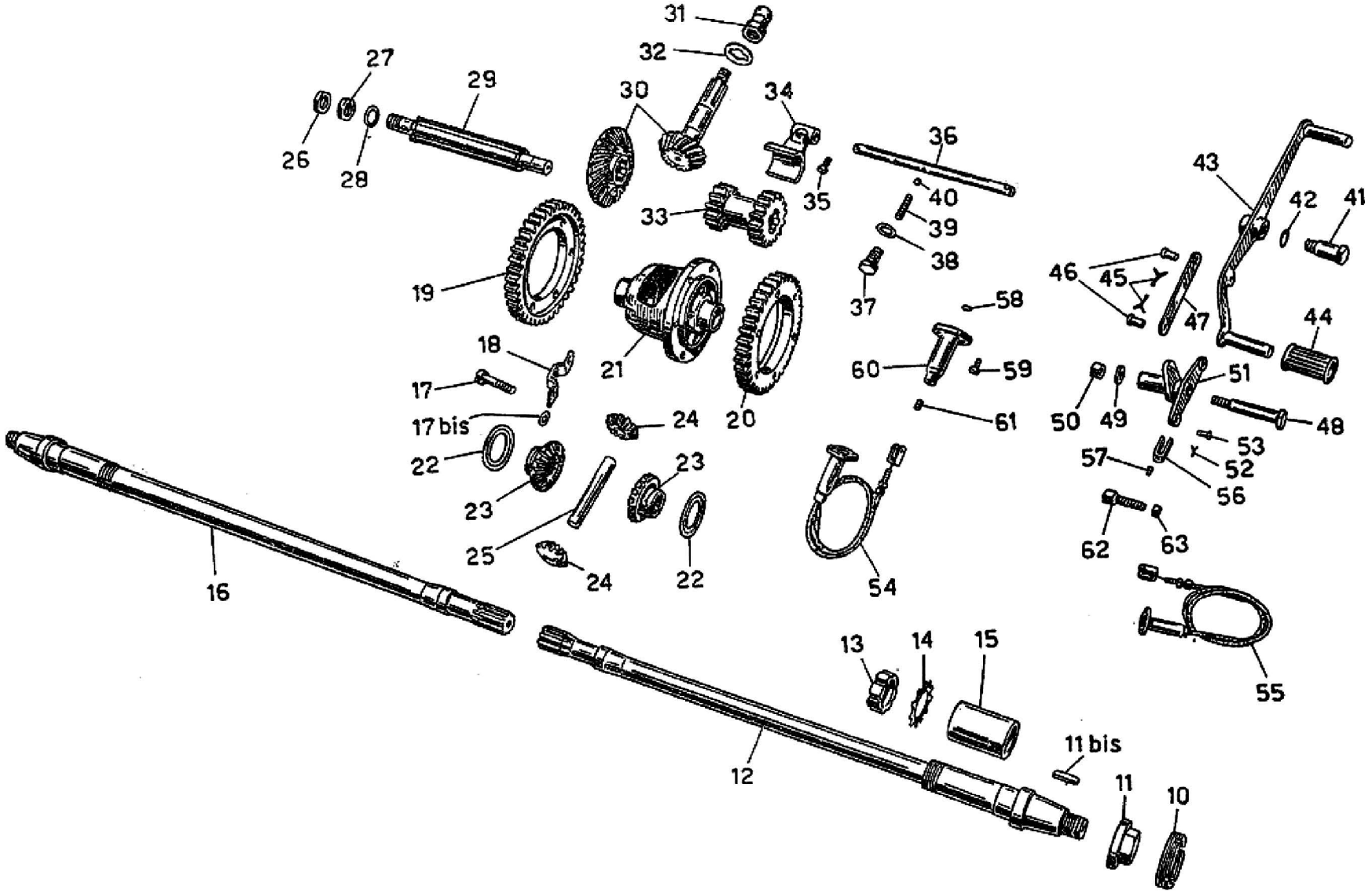
31
32
27
29
30
34
36
26
28
35
40
43
42
41
33
39
38
19
37
46
45
47
58
44
18
21
60
59
51
17
17 bis
24
20
61
50
49
48
22
23
53
57
52
56
23
25
24
22
54
62
63
16
13
14
15
55
11 bis
12
11
10

TAV. **11**

COMPLESSO : **Mototelaio**
SOTTOCOMPLESSO: **Trasmissione**

GRUPPO : **Ponte e differenziale**
SOTTOGRUPPO: **Semiassi e ruotismi del differenziale - Riduttore con comando**

N. Fig.	SIMBOLO		DENOMINAZIONE	Quantità	Indicazioni supplettive
	N. Disegno	N. D'ordinazione			
10	M 2063	93702370	Ghiera serraggio mozzi sui semiassi	2	
11	M 2062	26368600	Dado serraggio mozzi sui semiassi	2	
11 bis	M 26	91741550	Chiavella sui semiassi	2	
12	26412 D	26367501	Semiasse destro per ponte differenziale	1	
13	26402	93701270	Ghiera per semiassi del ponte differenziale	2	
14	26403	26368200	Rosetta di fermo ghiera su semiassi	2	
15	26401	91182753	Distanziatore per tenuta cuscinetti sui semiassi	2	
16	26412 S	26367601	Semiasse sinistro per ponte differenziale	1	
17	26816	98108044	Bullone fiss. ingranaggi per riduttore sulla scatola int.	6	8 MA x 39
17 bis	26817	95100245	Rosetta per bulloni fiss. ingr. per ridutt. sulla scatola	2	8,5 x 17 x 2
18	26813	26357200	Piastrina tenuta perno porta satelliti	2	
19	26814	26340200	Ingranaggio grande per riduttore	1.	
• 20	26815/1	26340301	Ingranaggio piccolo per riduttore	1	
21	26811	26354201	Scatola interna per differenziale	1	
22	26363	26359000	Rosetta di rasamento fra planetari e scatola	2	
23	26364	26358500	Planetario per differenziale	2	
24	26365	26358000	Satellite per differenziale	2	
25	26366	26357000	Perno porta satelliti	1	
26	11177	92701171	Controdado sul dado per regolazione cuscinetti sull'albero riduttore	2	17 P. 1 M
27	11172	92700173	Dado per regolazione cuscinetti sull'albero scanalato	2	17 P. 1 M
28	26822	95100645	Rosetta di regolazione sull'albero scanalato per riduttore	3	17,5 x 24 x 0,3÷0,5
29	26818	26340900	Albero scanalato per riduttore	1	
30	26819/26820	26354601	Corona e pignone per coppia conica differenziale	1	
31	26382	26354900	Dado bloccaggio manicotto lato differenziale	1	
32	26156/1	26217900	Rosetta di sicurezza per dado bloccaggio manicotto	1	
• 33	26821/1	26340401	Ingranaggio doppio scorrevole sull'albero per riduttore	1	
34	26826	26341400	Forcellino comando ingranaggio doppio scorrevole	1	
35	26827	26341300	Bullone fiss. forcellino comando ingranaggio	1	
36	26825	26341500	Asta comando riduttore	1	
37	26829	26341600	Bullone nella scatola per fermo asta comando riduttore	1	
38	M 2315 ter	90714124	Guarnizione per bullone nella scatola per fermo asta	1	12,2 x 20 x 1
39	26830	94321068	Molla per fermo asta	1	
40	26831	92295951	Sfera per fermo asta	1	9/32"
41	26844	99105151	Perno per leva a pedale comando riduttore	1	
42	26845	95129200	Rosetta elastica per perno fiss. leva a pedale	1	15,3 x 20 x 0,25
43	26842	26347100	Leva a pedale comando riduttore	1	
44	31359	32251000	Pedalino gomma per leva a pedale comando riduttore	2	
45	T 2679 bis	95500020	Copiglia per spina fiss. tirante alla leva e al bilanciere	2	1 x 20
46	26852	95780270	Spina fiss. tirante alla leva e al bilanciere	2	
47	26851	26346700	Tirante per leva a pedale comando riduttore	1	
48	26850	99105122	Perno fiss. bilanciere al telaio	1	
49	T 64 bis	95100247	Rosetta per perno fiss. bilanciere al telaio	1	8,5 x 19 x 2
50	D N 8	92701087	Dado per perno fiss. bilanciere al telaio	1	8 MA

(segue)

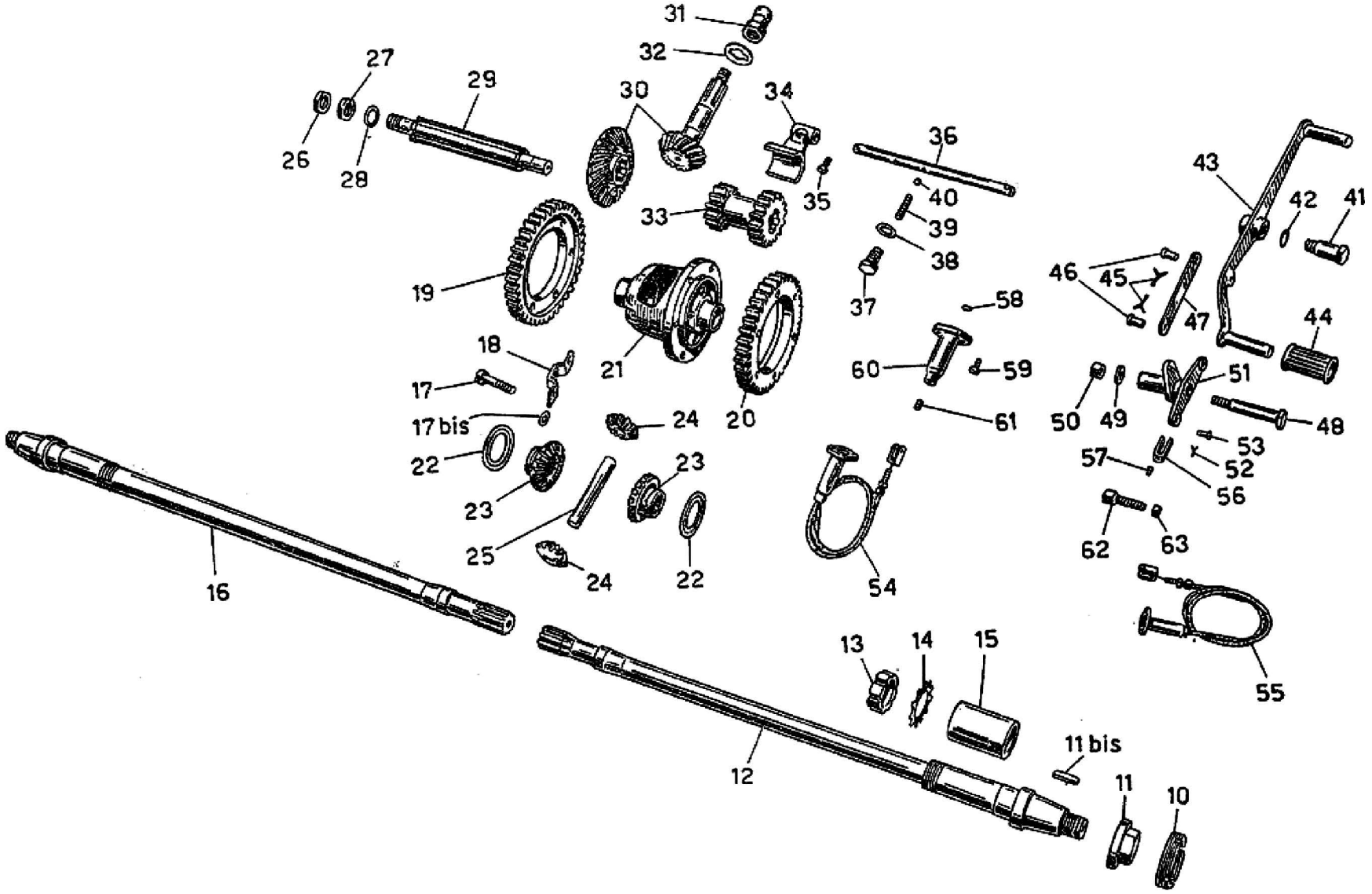
31
32
27
29
30
34
36
26
28
35
40
43
42
41
33
39
38
19
37
46
45
47
58
44
18
21
60
59
51
17
17 bis
24
20
61
50
49
48
22
23
53
57
52
56
23
25
24
22
54
62
63
16
13
14
15
55
11 bis
12
11
10

TAV. 11 COMPLESSO : **Mototelaio** GRUPPO : **Ponte e differenziale**
SOTTOCOMPLESSO: **Trasmissione** SOTTOGRUPPO: **Semiassi e ruotismi del differenziale - Riduttore con comando**

N. Fig.	SIMBOLO N. Disegno	SIMBOLO N. D'ordinazione	DENOMINAZIONE	Quantità	Indicazioni supplettive
51	26847	26346000	**Bilanciere** comando riduttore	1	
52	TA 175 H	95500012	**Copiglia** per spinetta fiss. trasmissioni al bilanciere	2	1 x 12
53	26854	95780240	**Spinetta** sul forcellino fiss. trasmissioni al bilanciere	2	
54	26855 bis	26343001	**Trasmissione** corta comando riduttore	1	
55	26856 bis	26343701	**Trasmissione** lunga comando riduttore	1	
56	26853	95740242	**Forcellino** sul bilanciere comando riduttore	2	
57	31684	95715224	**Capocorda** per cavi comando riduttore	2	
58	T 9362	95716122	**Capocorda** per cavi lato scatola differenziale	2	
59	36022	98305014	**Vite** fiss. blocchetti fermo guaine	4	5 MA x 13
60	26828	26344400	**Blocchetto** per fermo guaine	2	
61	T 235	95720130	**Copriguaina**	4	
62	M 70	95790127	**Bullone** tendifilo	2	
63	M 70 bis	92700072	**Dado** per bullone tendifilo	2	6 MA

Dal n. di telaio HBV 50 al n. HFF 99 sono stati montati i seguenti particolari:

SIMBOLO N. Disegno	SIMBOLO N. d'Ordin.	DENOMINAZIONE	Quant.
26399 D	26367500	**Semiasse** destro	1
26399 S	26367600	**Semiasse** sinistro	1

N.B. - Dovendo sostituire l'ingranaggio piccolo riduttore (• 20) 26815 (26340300) e l'ingranaggio doppio scorrevole (• 33) 26821 (26340400) si dovrà sostituire entrambi con gli ingranaggi 26815/1 (26340301) e 26821/1 (26340401).

Tavola 12

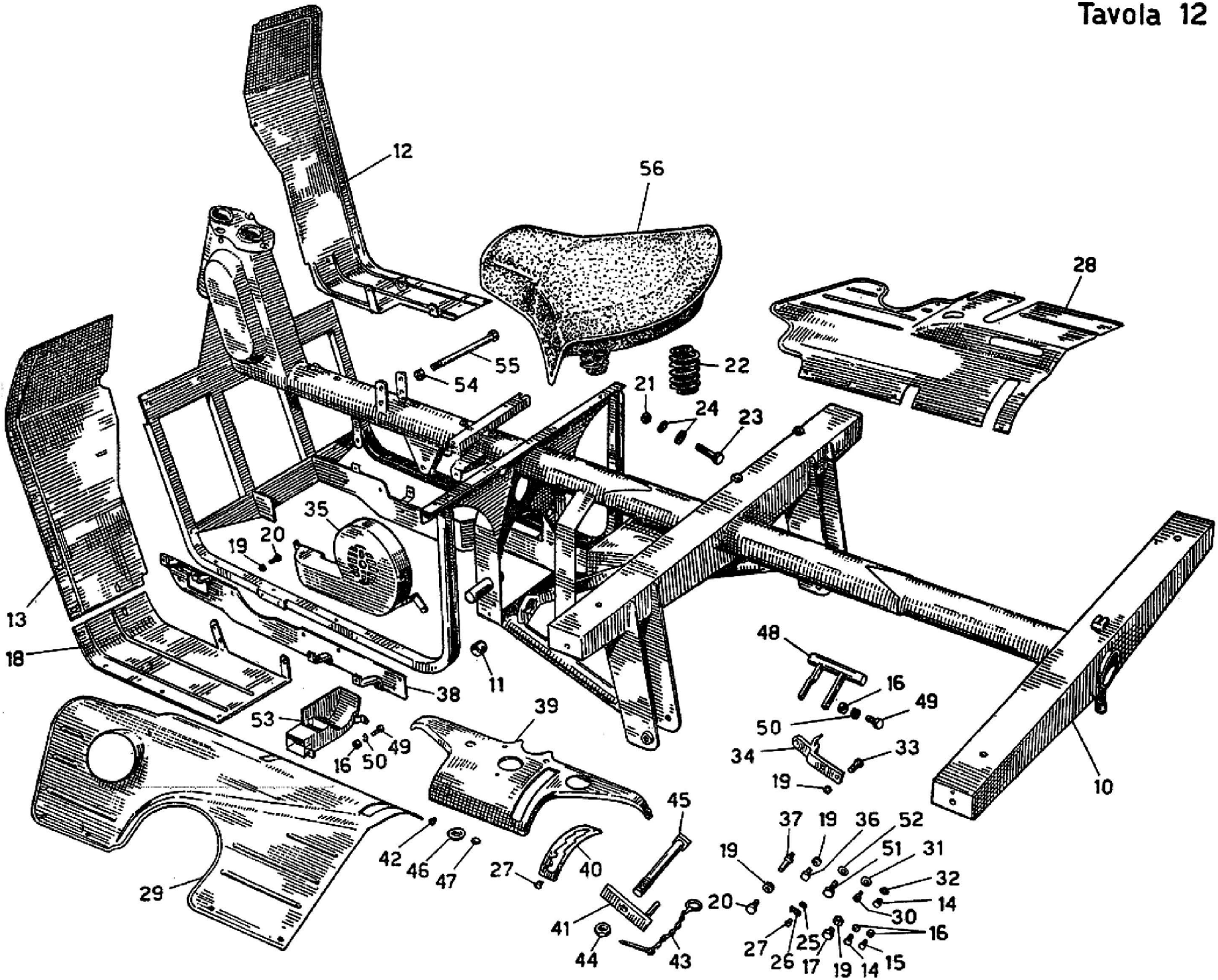
12
56
28
55
54
22
21
24
23
35
19
20
13
18
38
11
48
16
49
50
34
33
19
10
53
16
50
49
39
45
37
19
36
52
51
31
32
14
30
16
15
19
14
17
25
26
27
20
19
42
46
47
27
40
41
44
43
29

TAV. **12** COMPLESSO : **Mototelaio** GRUPPO : **Telaio e sospensione posteriore**
SOTTOCOMPLESSO: **Telaio - Ruote - Freni** SOTTOGRUPPO: **Telaio - Parafango ant. - Cruscotto - Contakm. Pedane - Laterali - Sella**

N. Fig.	SIMBOLO		DENOMINAZIONE	Quantità	Indicazioni supplettive
	N. Disegno	N. D'ordinazione			
10	26915/1	26400202	Telaio completo di boccole e tirante fiss. ruota di ricambio	1	
11	26460	91111915	Boccola per bussola sul telaio	2	
12	26949	26453201	Pedana paragamba destra	1	
13	26957	26456002	Pedana paragamba sinistra	1	
14	T 134	98106009	Bullone fiss. pedane, cruscotto e laterali inferiori	25	6 MA x 9
15	T 136	98024312	Bullone fiss. pedane alle piastre frenasterzo	4	6 MA x 13
16	DN 6	92602206	Dado per bulloni fiss. pedane e cruscotto, fiss. cavallotto porta sella al telaio e per fiss. boccaglio al telaio	27	6 MA
17	T 129	98108015	Bullone fiss. pedane al trave centrale	3	8 MA x 15
18	26956	26446000	Pedana poggiapiedi sinistra	1	
19	DN 8	92701087	Dado per bulloni fiss. pedane al trave centrale e per bulloni e colonnetta fiss. piastra orizzontale sinistra	12	8 MA
20	T 58	98108023	Bullone fiss. piastra orizzontale sinistra al telaio parte anteriore	1	
21	DN 7	92700073	Dado per bullone post. fiss. sella	2	7 MA
22	38471 D	38461900	Molla laterale destra per sella	1	
	38471 S	38462100	Molla laterale sinistra per sella	1	
23	T 8053 ter	98107020	Bullone posteriore fiss. sella	2	7 MA x 19
24	T 298 ter	95101171	Rosetta per bullone posteriore fiss. sella	4	7,25 x 16 x 2
25	T 8091	92700055	Dado per vite fiss. cavallotto sul parafango anteriore	1	5 MA
26	24454/1	93301152	Cavallotto sul parafango anteriore	1	
27	38164/1	98345008	Vite fiss. cavallotto sul parafango anteriore e settore leva comando cambio	2	5 MA x 8,5
28	26951	26576201	Laterale destro	1	
29	26952/1	26576301	Laterale sinistro	1	
30	M 140	98106017	Bullone fiss. laterali parte superiore	6	6 MA x 17
31	T 5087	95101123	Rosetta per bullone fiss. laterali parte superiore	6	6,25 x 19 x 2
32	36070 A	95100130	Rosetta per bulloni fiss. laterali parte inferiore	9	6,5 x 12,5 x 1
33	T 13081 bis	98108033	Bullone fiss. braccio porta leva riduttore	1	8 MA x 30
34	26955	26347000	Braccio porta leva comando riduttore	1	
35	26945	26069001	Chiocciola del ventilatore	1	
36	38387	98108016	Bullone fiss. piastra orizzontale sinistra	4	8 MA x 16,5
37	26493	26678500	Colonnetta sul telaio fermo pedale freno posteriore	1	
38	26943/1	26425003	Piastra orizzontale sinistra per culla	1	
39	26512	26457501	Cruscotto	1	
40	26210	26459200	Settore per leva comando cambio	1	
41	26907	26480501	Staffa di fiss. ruota di ricambio	1	
42	26511	98347009	Vite fiss. cruscotto parte superiore	3	7 P. 1 M x 9
43	T 30442	25482100	Catenella completa sul porta ruota di ricambio	1	
44	T 30441	92701161	Dado per perno porta ruota di ricambio	1	16 MB
45	26906	26481500	Tirante sul telaio fiss. ruota di ricambio	1	
46	40471	91551163	Anello gomma sul telaio per passaggio fili	1	
47	24625 bis	91551081	Anello gomma passaggio trasmissione sulla pedana destra	1	
48	26978	26462300	Cavallotto per attacco sella monoposto	1	
49	26518	98106015	Bullone fiss. cavallotto al telaio e per fiss. boccaglio al telaio	7	
50	RE 6	95120065	Rosetta elastica per bulloni fiss. cavallotto e per bullone fiss. boccaglio al telaio	7	
51	T 129 bis	98108017	Bullone fiss. pedane e cabina al trave centrale	2	8 MA x 17,5
52	T 64 bis	95100247	Rosetta per bullone fiss. pedane al trave centrale	4	
53	27015	26069500	Boccaglio di raffreddamento sul telaio	1	
54	25303	92701083	Dado per bullone fiss. sella parte anteriore	1	8 MA
55	38472	99105104	Bullone fiss. sella parte anteriore	1	
56	38470	38460500	Sella	1	

Dal n. di telaio HBV 50 al n. HHA 99 sono stati montati i seguenti particolari:

SIMBOLO		DENOMINAZIONE	Quant.
N. Disegno	N. d'Ordin.		
		Dal n. HBV 50 al n. HDI 99	
26417	26400200	Telaio	1
26506	26453200	Pedana paragamba destra	1
26507	26456000	Pedana paragamba sinistra	1
T 134	98106009	Bullone fiss. pedane e cruscotto	8
T 136	98024312	Bullone fiss. pedane e laterali parte inferiore	8
D N 6	92602206	Dadi per bulloni fiss. pedane e per bulloni fiss. pedane e laterali parte inferiore	16
D N 8	92701087	Bullone fiss. pedali appoggiapiedi	4
26514	26576200	Laterale destro	1
26517	26576300	Laterale sinistro	1
T 13081bis	98108033	Bullone fiss. pedali appogg.	3
M 140	98106017	Bullone fiss. laterali parte superiore	3
T 5087	95101123	Rosetta per bulloni fiss. laterali parte superiore	3
26840	26440200	Braccio pedale appogg. destro	1
26504/1	26441300	Braccio pedale appogg. sinistro	1
26505 D	26443200	Appoggiapiede gomma destro	1
26505 S	26443300	Appoggiapiede gomma sinistro	1
26500	26069000	Chiocciola del ventilatore	1
26494	92750080	Dado fiss. piastra e fermo molla pedale freno posteriore	1
26491	26425002	Piastra orizzontale sinistra	1
		Dal n. HBV 50 al n. HCZ 99	
26510	26457500	Cruscotto	1
		Dal n. HBV 50 al n. HHA 99	
26908	26480500	Staffa di fiss. ruota di ric.	1
T 30439	95100663	Rosetta per perno porta ruota di ricambio	1
		Dal n. HBV 50 al n. HGN 99	
26915	26400201	Telaio completo	1

Dovendo sostituire il telaio n. disegno 26915 n. d'ord. 26400201 si dovrà unito al telaio sostituire anche le tubazioni per freni idraulici:
1. Disegno 25724 n. d'ord. 25657100 complessivo tubo flessibile con il complessivo n. Disegno 26684 n. d'ord. 26657100;
2. Disegno 26682 n. d'ord. 26657500 Tubazione anteriore completa con la tubazione n. Disegno 26683 n. d'ord. 26657501.

Tavola 13

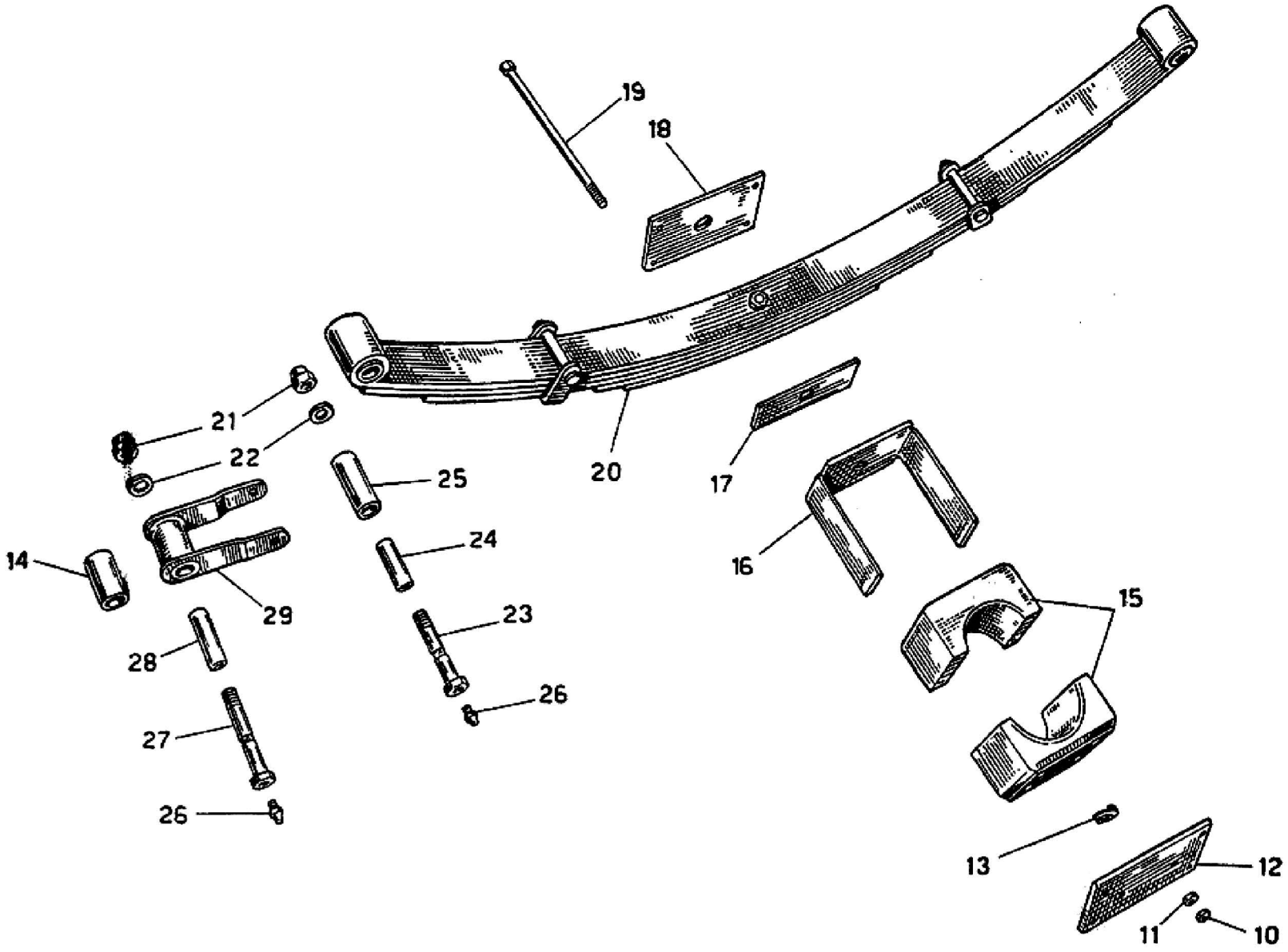

N. Fig.	SIMBOLO		DENOMINAZIONE	Quantità	Indicazioni suppletive
	N. Disegno	N. D'ordinazione			
10	M 61 bis	92700071	Controdado per bulloni fiss. molle a balestra	8	7 MA
11	D N 7	92700073	Dado per bulloni fiss. molle a balestra	8	7 MA
12	26629	26556700	Piastra inferiore per cavallotto porta molle a balestra	2	
13	T 2128 ter	94322180	Molla di pressione sulla piastra inferiore	4	
14	26619	26559300	Boccola per biscottino oscillante per molle a balestra	4	
15	26623/25	26556800	Tassello inferiore e superiore per cavallotto porta molle a balestra	2	
16	26624	26557000	Cavallotto porta molle a balestra	2	
17	26627	26557600	Spessore fra supporti e molle a balestra	2	
18	26628	26557700	Piastra superiore per cavallotto porta molle a balestra	2	
19	26631	98107161	Bullone fiss. molle a balestra	8	7 MA x 171
20	26838	26555500	Molla a balestra composta di N. 6 foglie e due cavallotti	2	
	26838/1	26555601	Foglia balestra (lunga)	2	
	26838/2	26555602	Foglia balestra	2	
	26838/3	26555603	Foglia balestra	2	
	26838/4	26555604	Foglia balestra	2	
	26838/5	26555605	Foglia balestra	2	
	26838/6	26555606	Foglia balestra (corta)	2	
	26838/7	26555900	Cavallotto per balestre	2	
21	26344	92630110	Dado per bulloni perno molle a balestra e per perni biscottini	8	
22	T 35226	95100333	Rosetta per bulloni perno molle a balestra e perni biscottini	8	
23	26614	26558800	Bullone per perno molle a balestra	4	
24	26613	26558900	Perno per molle a balestra	4	
25	26612	26559000	Boccola per molle a balestra	4	
26	T 0238	94020060	Ingrassatore a sfera sui perni biscottini	8	
27	26621	26559100	Bullone per perni biscottini per molle a balestra	4	
28	26620	26559200	Perno per biscottini per molle a balestra	4	
29	25615	26558300	Biscottino oscillante per molle a balestra	4	

Tavola 14

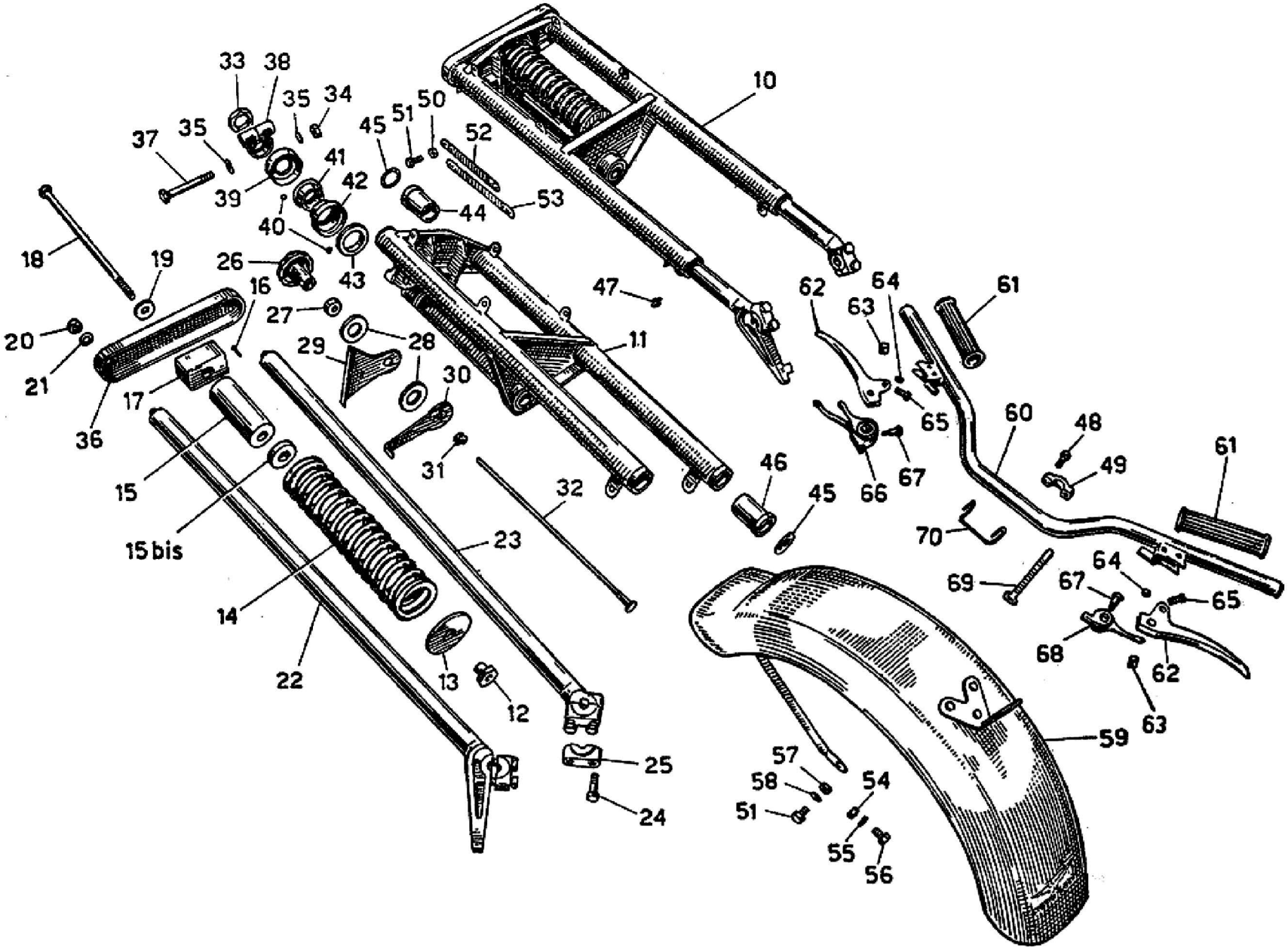
10
11
12
13
14
15
15 bis
16
17
18
19
20
21
22
23
24
25
26
27
28
29
30
31
32
33
34
35
36
37
38
39
40
41
42
43
44
45
46
47
48
49
50
51
52
53
54
55
56
57
58
59
60
61
62
63
64
65
66
67
68
69
70

TAV. **14** COMPLESSO : **Mototelaio** GRUPPO : **Sospensione anteriore e sterzo**
SOTTOCOMPLESSO: **Telaio - Ruote - Freni** SOTTOGRUPPO: **Forcella anteriore - Sospensione elastica anteriore - Sterzo - Manubrio e leve di comando - Parafango ant.**

N. Fig.	SIMBOLO N. Disegno	SIMBOLO N. D'ordinazione	DENOMINAZIONE	Quantità	Indicazioni supplettive
10	26871/26547	26490200	Forcella anteriore completa	1	
11	26871	26490300	Forcella anteriore	1	
12	26570	92750100	Dado per tirante molla forcella	1	
13	26569	95100610	Rosetta inferiore per tirante molle	1	16,2 x 65 x 5
14	26880	94321061	Molla per forcella	1	
15	26562	26527800	Corpo tampone di guida molla forcella	1	
15 bis	25563	93110180	Anello elastico per tampone di guida molla forcella	1	
16	T 35946	99302320	Vite fiss. tampone al traverso superiore	4	
17	26559	26529000	Tampone fermo ritorno molla	1	
18	26566	26527000	Tirante per molla forcella	1	
19	26565	95102110	Ranella superiore per tirante molla	1	
20	T 2075 bis	92700125	Dado per serraggio tubi forcella	2	12 P. 1,25 M
21	M 8018 ter	95101430	Rosetta per dado serraggio tubi forcella	2	12,5 x 22 x 1,5
22	26547/26552 D	26522500	Braccio destro per forcella completo di cappello e bulloni	1	
23	26548/26552 S	26522600	Braccio sinistro per forcella completo di cappello e bulloni	1	
24	26554	98108035	Bullone per morsetti bracci forcella	4	8 P. 1 M x 30
25	26552 D 26552 S	26524800 26524600	Cappello per morsetti bracci forcella	2	
26	26580	26516000	Volantino comando frenasterzo	1	
27	26574	26512800	Tappo sul cannotto dello sterzo	1	
28	26576	90114230	Disco per frenasterzo	2	
29	26577	26516400	Piastra fissa per frenasterzo	1	
30	26578	26516500	Piastra girevole sulla forcella per frenasterzo	1	
31	T 2128 ter	94322180	Molla per frenasterzo	1	
32	26579	26516100	Tirante per frenasterzo	1	
33	26573	92701300	Dado sul cannotto forcella	1	30 P. 1 M
34	T 71 bis	92602210	Dado per fiss. morsetto sul canotto dello sterzo	1	10 MA
35	T 209 B	95100311	Rosetta per bullone fiss. morsetto sul cannotto dello sterzo	2	10,25 x 19 x 2
36	26878	26529100	Traverso superiore di unione bracci forcella	1	
37	26598	98110085	Bullone fiss. morsetto sul cannotto dello sterzo	1	10 MA x 85
38	26597	26512500	Morsetto sul cannotto dello sterzo	1	
39	39503/1	38514900	Calotta superiore regolabile dello sterzo superiore	1	
40	T 220	92295706	Sfera per calotte	42	1/4"
41	39502	38515000	Calotta superiore dello sterzo (inferiore)	1	
42	39501	38515100	Calotta inferiore dello sterzo (superiore)	1	
43	39500	38515200	Calotta inferiore dello sterzo (inferiore)	1	
44	26542	26505500	Boccola superiore per forcella	2	
45	24425	90713260	Anello di tenuta per forcella	4	
46	26543	26505600	Boccola inferiore per forcella	2	
47	T 0238	94020060	Ingrassatore a sfera sulla forcella	4	6 MA
48	24417 bis	24500700	Bullone fiss. cappelli morsetti al manubrio	4	
49	24417	24500500	Cappello per morsetti manubrio	2	
50	M 70 bis	92700072	Dado per bullone fiss. bacchette porta faro	4	7 MA
51	TA 110	98107013	Bullone fiss. bacchetta porta faro e per bullone fiss. parafango alla forcella parte inf.	6	7 MA x 13
52	26881/1	26502000	Bacchetta porta faro superiore	2	
53	26881	26502100	Bacchetta porta faro inferiore	2	
54	D N 8	92701087	Dado per bullone fiss. parafango alla forcella parte inf.	1	
55	R E 8	95120085	Rosetta per bullone fiss. parafango alla forcella parte superiore	1	
56	T 58	98108023	Bullone fiss. parafango alla forcella parte superiore	1	
57	D N 7	92700073	Dado per bullone fiss. parafango alla forcella parte inferiore	2	
58	R E 7	95120075	Rosetta per bulloni fiss. parafango alla forcella parte inferiore	2	
59	26883	26434300	Parafango anteriore	1	

(segue)

Tavola 14

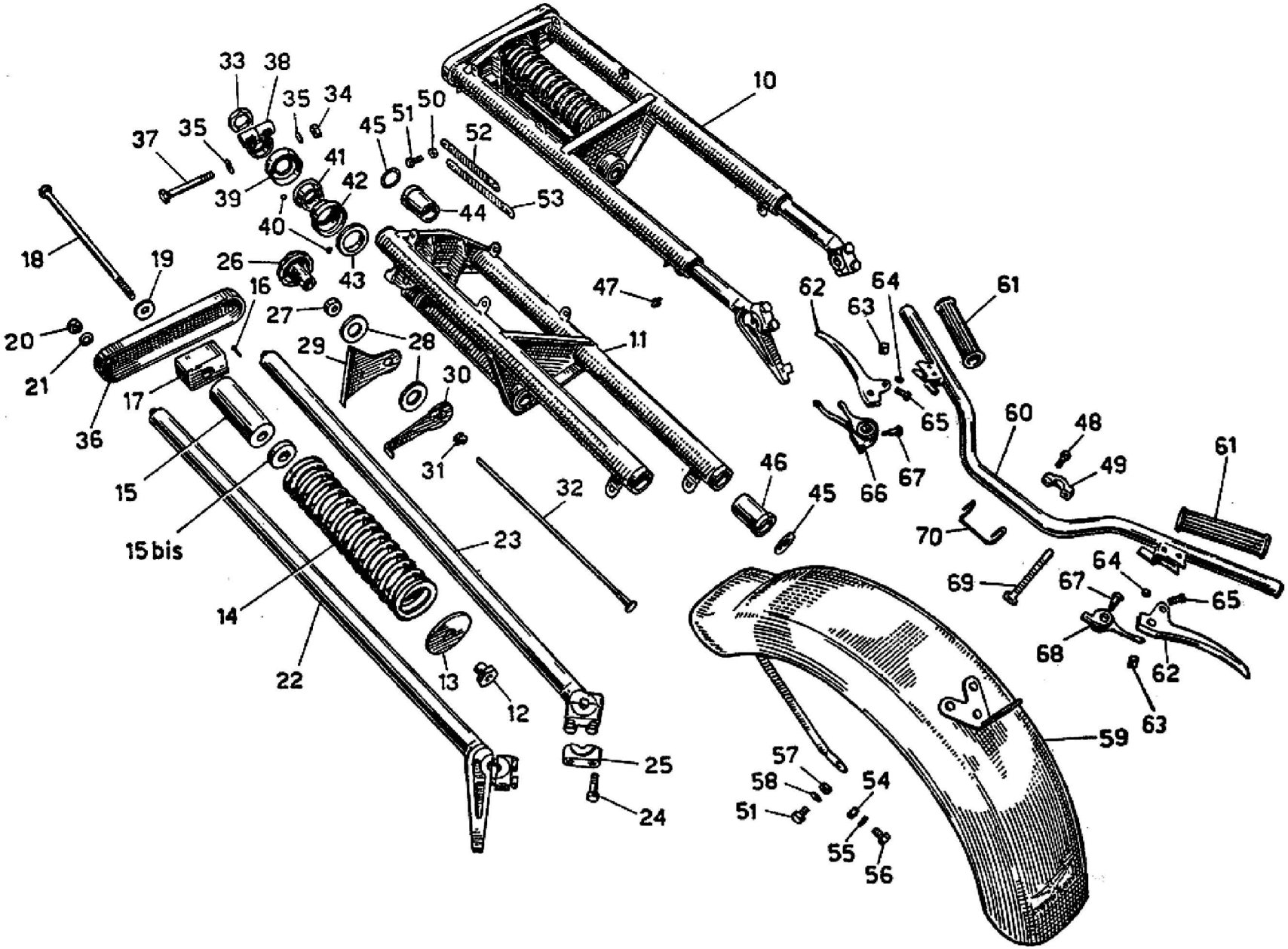
10
11
12
13
14
15
15 bis
16
17
18
19
20
21
22
23
24
25
26
27
28
29
30
31
32
33
34
35
36
37
38
39
40
41
42
43
44
45
46
47
48
49
50
51
52
53
54
55
56
57
58
59
60
61
62
63
64
65
66
67
68
69
70

TAV. **14**

COMPLESSO : **Mototelaio**
SOTTOCOMPLESSO: **Telaio - Ruote - Freni**

GRUPPO : **Sospensione anteriore e sterzo**
SOTTOGRUPPO: **Forcella anteriore - Sospensione elastica anteriore Sterzo - Manubrio e leva di comando - Parafango ant.**

N. Fig.	SIMBOLO N. Disegno	SIMBOLO N. D'ordinazione	DENOMINAZIONE	Quantità	Indicazioni suppletive
60	26595	26600200	Manubrio	1	
61	23521	24603025	Manopola destra e sinistra sul manubrio	2	
62	38728 D	38628000	Leva a mano comando frizione e freno ant. sul manubrio	2	
	38728 S	38093900			
63	38740 bis	95716645	Blocchetto di guida capocorda per leve frizione e freno	2	
64	T 8550 bis	92701065	Dado per viti fiss. leve frizione e freno al manubrio	2	6 MB
65	38733	99105084	Vite fiss. leve freno ant. e frizione al manubrio	2	
66	26599	26118000	Manettino destro sul manubrio a due comandi	1	
67	38733 bis	99105100	Bullone fiss. manettini al manubrio	2	
68	38731	38711900	Manettino sinistro sul manubrio comando anticipo	1	
69	TA 236	93302106	Fascetta fiss. trasmissioni	2	
70	26606	26609600	Gancio sul manubrio per tenuta cavi	1	

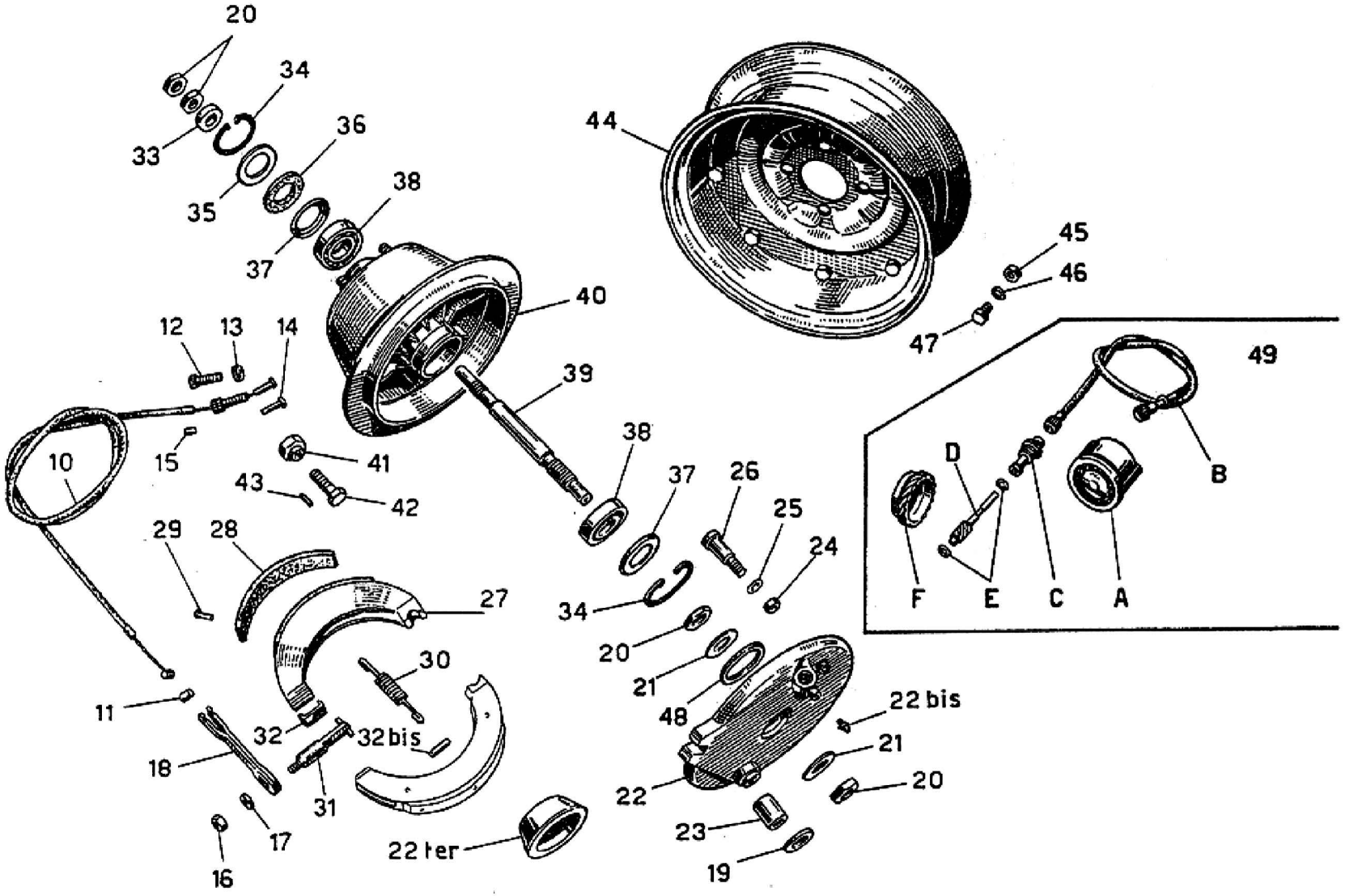
20
34
33
36
35
38
37
44
45
46
47
40
12
13
14
39
10
15
41
38
43
42
37
26
25
24
29
28
27
34
20
21
48
30
11
32
32 bis
22 bis
21
18
31
22
20
23
17
22 ter
19
16
49
D
B
F
E
C
A

TAV. 15 COMPLESSO : **Mototelaio** GRUPPO : **Ruote**
SOTTOCOMPLESSO: **Telaio - Ruote - Freni** SOTTOGRUPPO: **Ruota - Mozzo - Freno anteriore e comando**

N. Fig.	SIMBOLO		DENOMINAZIONE	Quantità	Indicazioni suppletive
	N. Disegno	N. D'ordinazione			
10	26604	26625400	Trasmissione comando freno anteriore	1	
11	T 9362	95716122	Capocorda per cavo lato mozzo	1	
12	38735	95790235	Vite tendifilo per leva freno anteriore	1	
13	38736	93760070	Ghiera zigrinata per vite tendifilo freno anteriore	1	
14	38740 ter	95715225	Capocorda per cavo lato manubrio	1	
15	T 235	95720130	Coprifilo per guaina trasmissione	2	
16	T 8562 bis	92602406	Dado fiss. leva e camma al disco porta ceppi	1	
17	36070 A	95100130	Rosetta per dado fiss. leva e camma al disco porta ceppi	1	
18	26650	26625000	Leva comando camma freno ant.	1	
19	38570 bis	90713145	Guarnizione feltro per camma	1	
20	38564	92700151	Dado per perno mozzo ruota anteriore	4	15 P. 1,25 M
21	38565	95100575	Rosetta di spessore mozzo anteriore lato disco porta ceppi	2	15,5 x 30 x 1,5
22	26890	26620201	Disco porta ceppi completo di boccola	1	
22 bis	26897	94030060	Ingrassatore a pressione sul disco porta ceppi	1	
22 ter	26647	26614300	Coperchietto copripolvere sul disco porta ceppi	1	
23	38568	91111220	Boccola sul disco porta ceppi per camma	1	
24	D N 7	92700073	Dado per perno sul disco porta ceppi	1	7 MA
25	M 2035	95100173	Rosetta per perno sul disco porta ceppi	1	7,5 x 13 x 1
26	38569	38623200	Perno sul disco porta ceppi	1	
27	40430	26620500	Ceppo freno anteriore completo di suole	2	
28	40432	26622000	Suola per ceppi freno ant.	2	
29	T 35095	25622200	Ribattino fiss. suole ai ceppi freno ant.	4	
30	40435	26622100	Molla per ceppi freno anteriore	2	
31	38570	38622500	Camma per ceppi freno anteriore	1	
32	40433	26622400	Piastrina per ceppi freno anteriore	2	
32 bis	38578	95510324	Perno per attacco molle sui ceppi	4	
33	26896	91181506	Anello di spessore per mozzo anteriore	1	
34	26646	90352044	Molla di tenuta anello premistoppa	2	
35	26645	95100853	Anello premistoppa per mozzo anteriore	1	26 x 42 x 1
36	26644	90713252	Anello feltro per mozzo anteriore	2	
37	26643	95190280	Fondello premistoppa per mozzo anteriore	2	
38	26641	92249414	Cuscinetto a rulli conici per mozzo anteriore	2	15 x 42 x 13 (Riv 01/02/4911)
39	26889/2	26614103	Perno per mozzo ruota anteriore	1	
40	26886/1	26613001	Corpo mozzo anteriore	1	
41	26640	26612100	Dado fiss. ruota al mozzo	4	
42	26661	98110035	Bullone sul corpo mozzo fiss. ruota	4	
43	38555	95510308	Grano per bullone sul corpo mozzo fiss. ruota	4	
44	26898	26610400	Ruota a disco scomponibile	1	3.00 D-10
45	T 2202	92701094	Dado per bulloni unione semiruote	9	9 MA
46	R E 9	95120095	Rosetta elastica per bulloni unione semiruote	9	9,5 x 14,5 x 2,5
47	26899	98109018	Bullone unione semiruote	9	9 MA x 17
48	26892	90565262	Guarnizione di tenuta sul disco porta ceppi	1	52 x 54 x 61,5 x 62,8

(segue)

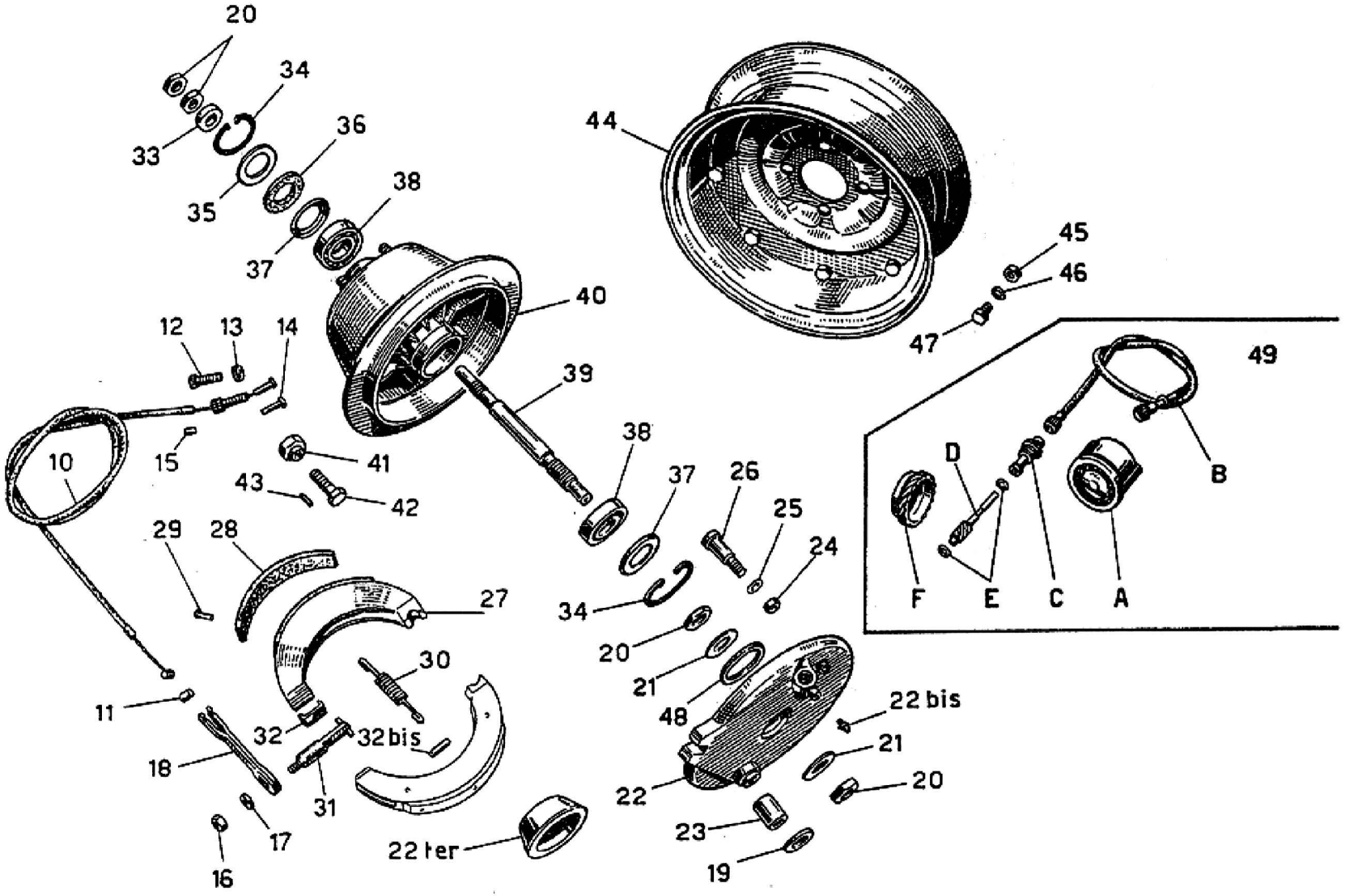
20
34
33
36
35
38
37
44
45
46
47
40
12
13
14
39
10
15
41
38
43
42
37
26
25
24
29
28
27
34
20
21
48
30
11
32
32 bis
22 bis
21
18
31
22
20
23
17
22 ter
19
16
49
D
B
F
E
C
A

N. Fig.	SIMBOLO N. Disegno	SIMBOLO N. D'ordinazione	DENOMINAZIONE	Quantità	Indicazioni supplettive
49	26522	26761500	**Contachilometri** completo (comprende i seguenti particolari):	1	
	a	26760201	**Contachilometri**	1	60920/0
	b	26760403	**Trasmissione** per contachilometri	1	57898/0
	c	26763300	**Bussola** per rinvio contachilometri	1	76575/0 Catalogo
	d	26765400	**Albero** con pignone per rinvio contachilometri	1	75006/0 BORLETTI
	e	26764600	**Rosetta** per albero con pignone	2	34847/0
	f	26765700	**Corona** dentata per rinvio contachilometri	1	76574/0

Dal n. di telaio HBV 50 al n. HCZ 99 sono stati montati i seguenti particolari:

SIMBOLO N. Disegno	SIMBOLO N. d'Ordin.	DENOMINAZIONE	Quant.
38563	91181507	Anello di spessore	1
26889	26614100	Perno per mozzo	1
26886	26613000	Corpo mozzo	1
26893	26760200	Contachilometri completo	1

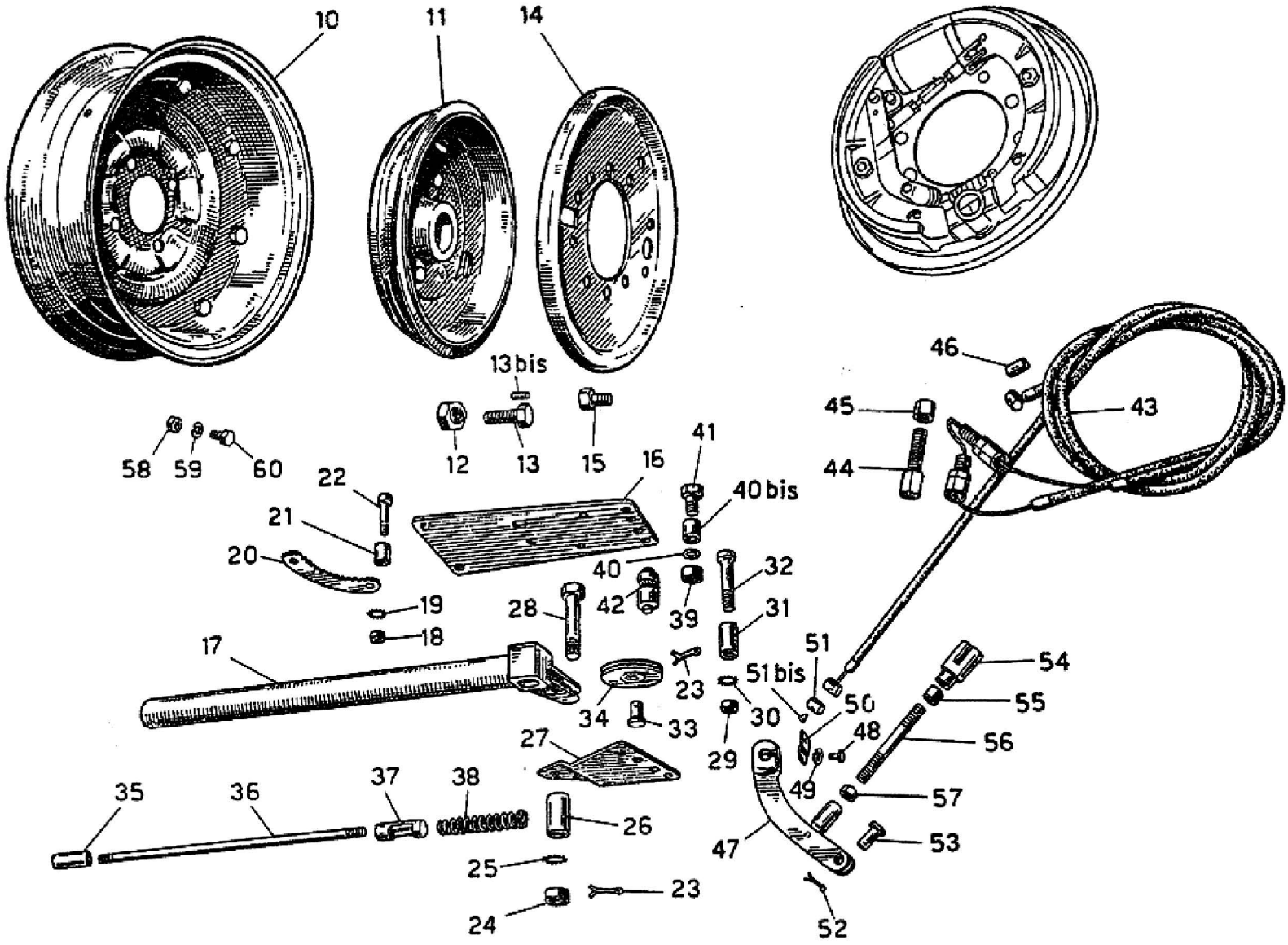
10
11
14
13bis
12
13
15
16
41
40bis
58
59
60
22
21
20
19
18
17
40
42
39
32
31
28
23
34
33
30
29
27
35
36
37
38
26
25
24
23
46
45
43
44
51
51bis
50
48
49
54
55
56
57
53
47
52

TAV. **16** COMPLESSO : **Mototelaio** GRUPPO : **Ruote**
SOTTOCOMPLESSO: **Telaio - Ruote - Freni** SOTTOGRUPPO: **Ruote - Mozzi - Freno di stazionamento e comando**

N. Fig.	SIMBOLO N. Disegno	SIMBOLO N. D'ordinazione	DENOMINAZIONE	Quantità	Indicazioni suppletive
10	26898	26610400	**Ruota** a disco scomponibile	2	3.00 D-10
11	26664	26632001	**Mozzo** posteriore completo di bulloni e tamburo	2	
12	26640	26612100	**Dado** fiss. ruote ai mozzi	8	
13	26661	98110035	**Bullone** fiss. ruote posteriori ai mozzi	8	
13 bis	38555	95510308	**Grano** per bulloni fiss. ruote post. ai mozzi	8	
14	26689/2 D 26689/2 S	26635200 26635600	**Disco** porta ceppi freno posteriore	2	
15	26720/1	98108026	**Bullone** fiss. disco porta ceppi ai bracci del ponte	8	8 MA x 22
16	26706	26687000	**Piastra** freno a mano	1	
17	26707	26684400	**Complessivo** leva freno a mano	1	
18	D N 6	92602206	**Dado** bloccaggio cremagliera	2	6 MA
19	25771/3	95020006	**Rosetta** elastica per bullone bloccaggio cremagliera	2	
20	25771	25687900	**Cremagliera**	1	
21	25771/1	25688000	**Distanziale** per cremagliera	1	
22	25771/2	25688200	**Bullone** bloccaggio cremagliera	1	
23	25770/14	95500223	**Copiglia** per bullone bloccaggio leva e per perno fiss. puleggia	2	
24	T 71 bis	92602210	**Dado** per bullone bloccaggio leva	1	10 MA
25	25770/12	95000210	**Rosetta** per bullone bloccaggio leva	1	
26	25770/4	25686100	**Distanziale** per leva a mano	1	
27	26710	26687300	**Piastra** sostegno perni	1	
28	25770/11	25686000	**Bullone** per fulcro leva freno a mano	2	
29	D N 7	92700073	**Dado** per bullone fiss. piastra sostegno perni	2	7 MA
30	25740/10	25650600	**Rosetta** per bulloni fiss. piastra sostegno perni	2	
31	26710/1	26687600	**Distanziatore** per piastra sostegno perni	2	
32	26710/2	98107038	**Bullone** fiss. piastra sostegno perni	2	
33	25770/10	25688700	**Perno** per puleggia	1	
34	25770/9	25688300	**Puleggia**	1	
35	25770/8	25684600	**Pulsante** per leva	1	
36	26708	26685200	**Asta** per leva freno a mano	1	
37	25770/6	25685600	**Dente** arresto leva	1	
38	25770/5	25685700	**Molla** per leva freno a mano	1	
39	D N 8	92701087	**Dado** fiss. piastra freno a mano	2	8 MA
40	R E 8	95120085	**Rosetta** elastica per bulloni fiss. piastra freno a mano	2	8,5 x 13,5 x 2,5
40 bis	31578	91180810	**Bussola** per bullone fiss. piastra freno a mano al telaio	2	
41	36139	98108034	**Bullone** fiss. piastra al telaio	2	8 MA x 25
42	26709	26688900	**Perno** tirafilo per freno a mano	1	
43	27090	26682301	**Trasmissione** comando freno a mano	1	
44	25774/4	25683000	**Vite** tendifilo per trasmissione comando freno a mano	2	
45	25774/5	92700084	**Dado** per vite tendifilo trasmissione comando freno a mano	2	
46		26682800	**Coprifilo** per guaine	4	
47	26696/1 D 26696 /1 S	26680200 26680400	**Leva** freno a mano sui ceppi	2	
48	26697/2	98304007	**Vite** bloccaggio piastrina sulla leva freno a mano	2	
49	26697/1	95020004	**Rosetta** elastica per vite bloccaggio piastrina sulla leva	2	

(segue)

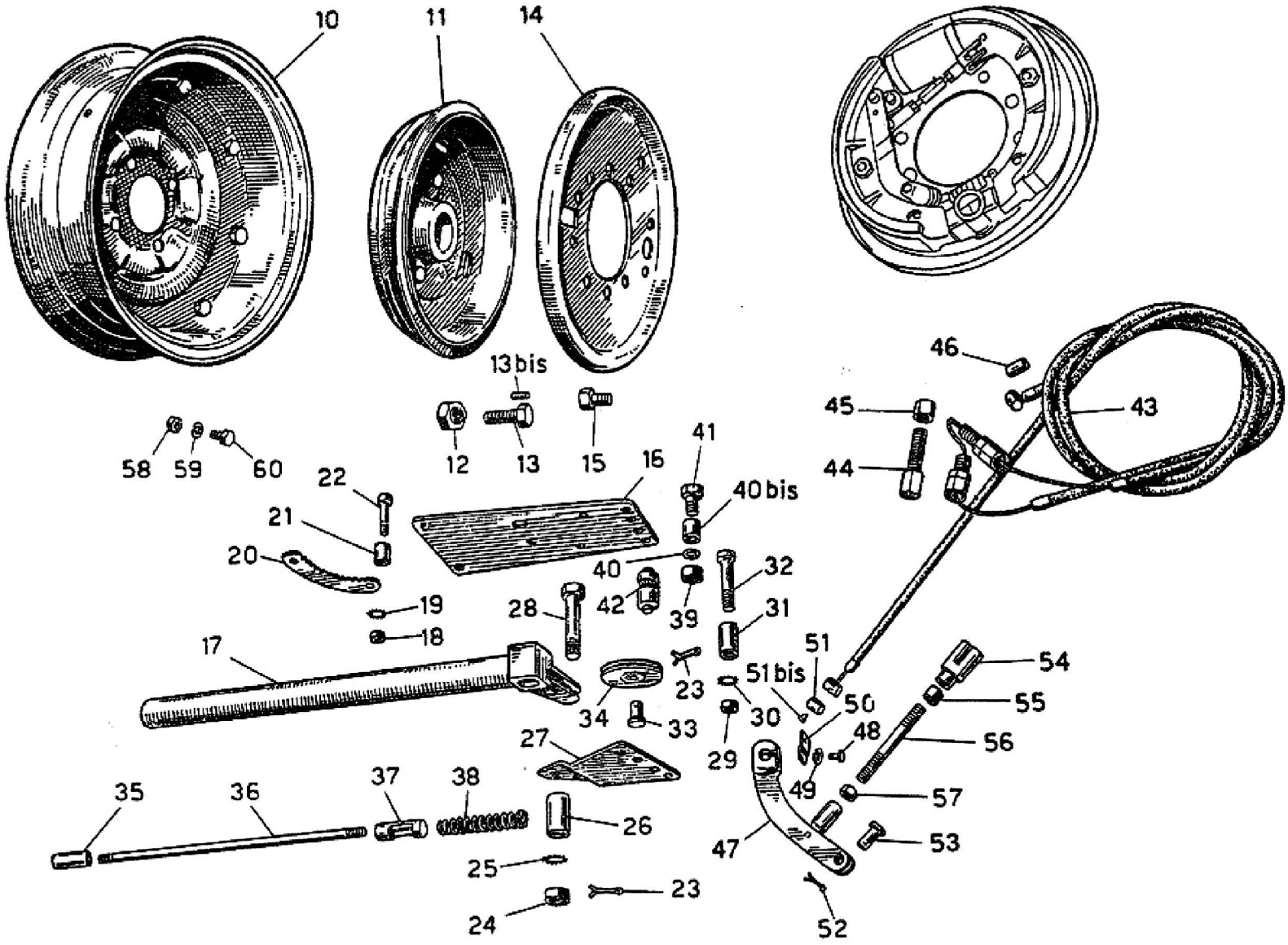
10
11
14
13bis
12
13
15
16
41
40bis
58
59
60
22
21
20
19
18
17
40
42
39
32
31
28
23
34
33
30
29
27
35
36
37
38
26
25
24
23
46
45
43
44
51
51bis
50
48
49
54
55
56
57
53
47
52

N. Fig.	SIMBOLO N. Disegno	SIMBOLO N. D'ordinazione	DENOMINAZIONE	Quantità	Indicazioni suppletive
50	26697	26681100	Piastrina ritegno capocorda freno a mano	2	
51	26711/1	26682700	Capocorda per cavo trasmissione freno a mano	2	
51 bis	25774/7	25682600	Cono per capocorda cavo trasm. freno a mano	2	
52	26696/5	95400212	Copiglia per perno attacco leva freno a mano sui ceppi	2	
53	26696/4	26680500	Perno attacco leva freno a mano sui ceppi	2	
54	26698/3	26680800	Forcella sul puntone	2	
55	26698/2	26681700	Dado sinistro sul puntone	2	
56	26698	26680700	Puntale leva freno sui ceppi	2	
57	26698/1	26681600	Dado destro per puntone	2	
58	T 2202	92701094	Dado per bulloni unione semiruote	18	9 MA
59	R E 9	95120095	Rosetta elastica per bulloni unione semiruote	18	9,5 x 14,5 x 2,5
60	26899	98109018	Bullone unione semiruote	18	9 MA x 17

Dal n. di telaio HBV 50 al n. HFF 99 è stato montato il seguente particolare:

SIMBOLO N. Disegno	SIMBOLO N. d'Ordin.	DENOMINAZIONE	Quant.
26656	26632000	Mozzo posteriore completo di bulloni	2

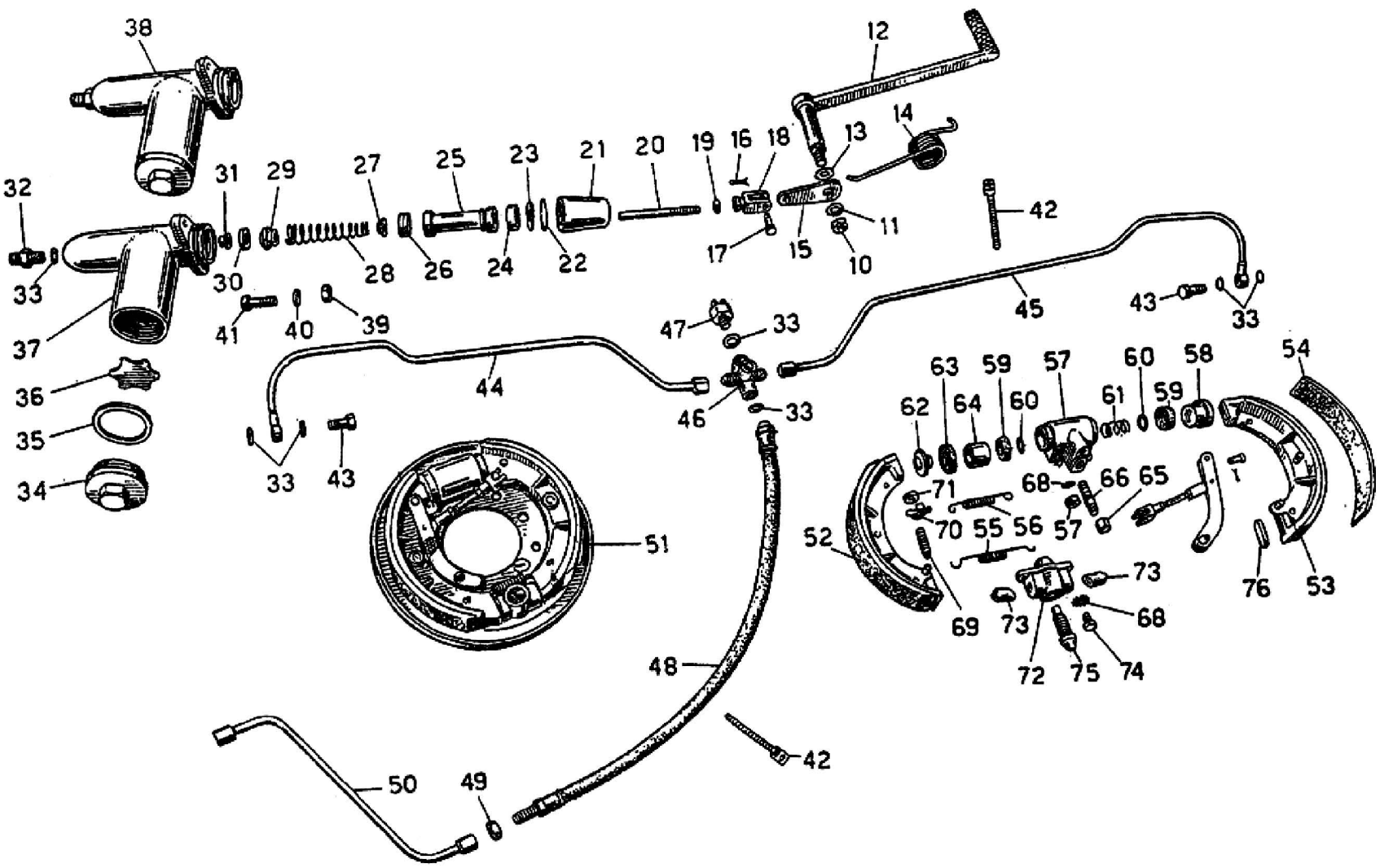
38
12
14
13
16
18
19
20
21
23
25
27
29
31
32
33
37
36
35
34
30
28
26
24
22
17
15
10
11
42
45
43
33
41
40
39
47
33
44
46
33
63
59
57
60
58
54
62
64
60
61
59
33
43
51
71
68
66
65
70
55
56
57
52
73
68
69
73
72
75
74
76
53
48
42
50
49

TAV. 17 COMPLESSO : **Mototelaio** GRUPPO : **Ruote**
SOTTOCOMPLESSO: **Telaio - Ruote - Freni** SOTTOGRUPPO: **Freni idraulici posteriori e comando**

N. Fig.	SIMBOLO N. Disegno	SIMBOLO N. D'ordinazione	DENOMINAZIONE	Quantità	Indicazioni supplettive
10	26344	92630110	Dado per perno pedale comando freni idaulici	1	
11	T 209 B	95100311	Rosetta per perno pedale comando freni idraulici	1	
12	26947	26677001	Pedale comando freni idraulici	1	
13	M 8278	95100693	Rosetta sul perno pedale freni idraulici	1	19,5 x 28,5 x 1
14	26673/1	26678000	Molla richiamo pedale freno	1	
15	26674	26678200	Levetta sul pedale comando freni idraulici	1	
16	M 160 bis	95500222	Copiglia per spine tenuta forcellino sulla levetta	1	2 x 22
17	25719	95780280	Spina tenuta forcellino sulla levetta	1	
18	25718	25670300	Forcellino sul puntale per pompa	1	
19	25303	92701083	Dado sul puntale di registro	1	8 MA
20	26680	26670200	Puntale per pompa comando freni	1	
21	26677/17	26663800	Cappuccio parapolvere	1	
22	26677/9	26663200	Anello elastico arresto pistone pompa	1	
23	26677/8	26663100	Anello arresto pistone	1	
24	26678/4	26662800	Calotta fondo pistone	1	
25	26678/2	26662901	Pistone per pompa freni idraulici	1	
26	26678/3	26663001	Calotta testa pistone	1	
27	26678/5	26662700	Scodellino molla entro calotta	1	
28	26677/7	26660801	Molla ritorno pistone pompa freni idraulici	1	
29	26678/6	26662500	Valvola uscita per pompa freni idraulici	1	
30	26678/8	26662300	Guarnizione esterna per valvola uscita pompa freni idraulici	1	
31	26678/7	26662200	Guarnizione interna per valvola uscita pompa freni idraulici	1	
32	25720	25662100	Raccordo pompa per tubazione	1	
33	25721	25656100	Rosetta per raccordo pompa tubazione, per interruttore idraulico e per tubazione flessibile	7	
34	26677/14	26660400	Complessivo tappo pompa freni idraulici	1	
35	26677/16	26660500	Guarnizione gomma per tappo pompa freni idraulici	1	
36	26678/9	26661500	Rondella paraspruzzi	1	
37	26678/1	26660301	Corpo pompa	1	
38	26678	26660201	Pompa per freni idraulici completa	1	
39	D N 8	92701087	Dado per bulloni fiss. pompa sul telaio	2	8 MA
40	R E 8	95120085	Rosetta elastica per bulloni fiss. pompa sul telaio	2	8,5 x 13,5 x 2,5
41	T 2625 bis	98108029	Bullone fiss. pompa al telaio	2	8 MA x 25
42	26726	93302225	Fascetta tenuta fili tubazione e tubo flessibile	3	
43	25730	25656000	Tappo per raccordo tubazioni	2	
44	26702	26656200	Tubazione posteriore destra	1	
45	26701	26656500	Tubazione posteriore sinistra	1	
46	25726	25656800	Raccordo a tre vie per attacco idro stop	1	
47	25732	25657000	Interruttore idraulico d'arresto	1	
48	26684	26657100	Complessivo tubo flessibile	1	
49	25725/2	25657400	Dado per raccordo tubo flessibile	1	
50	26683	26657501	Tubazione anteriore completa	1	
51	26689 D 26689 S	26635000 26635100	Complessivo disco freno destro e sinistro	2	
52	26694	26637200	Complessivo ganascia anteriore sinistra e posteriore destra	2	

(segue)

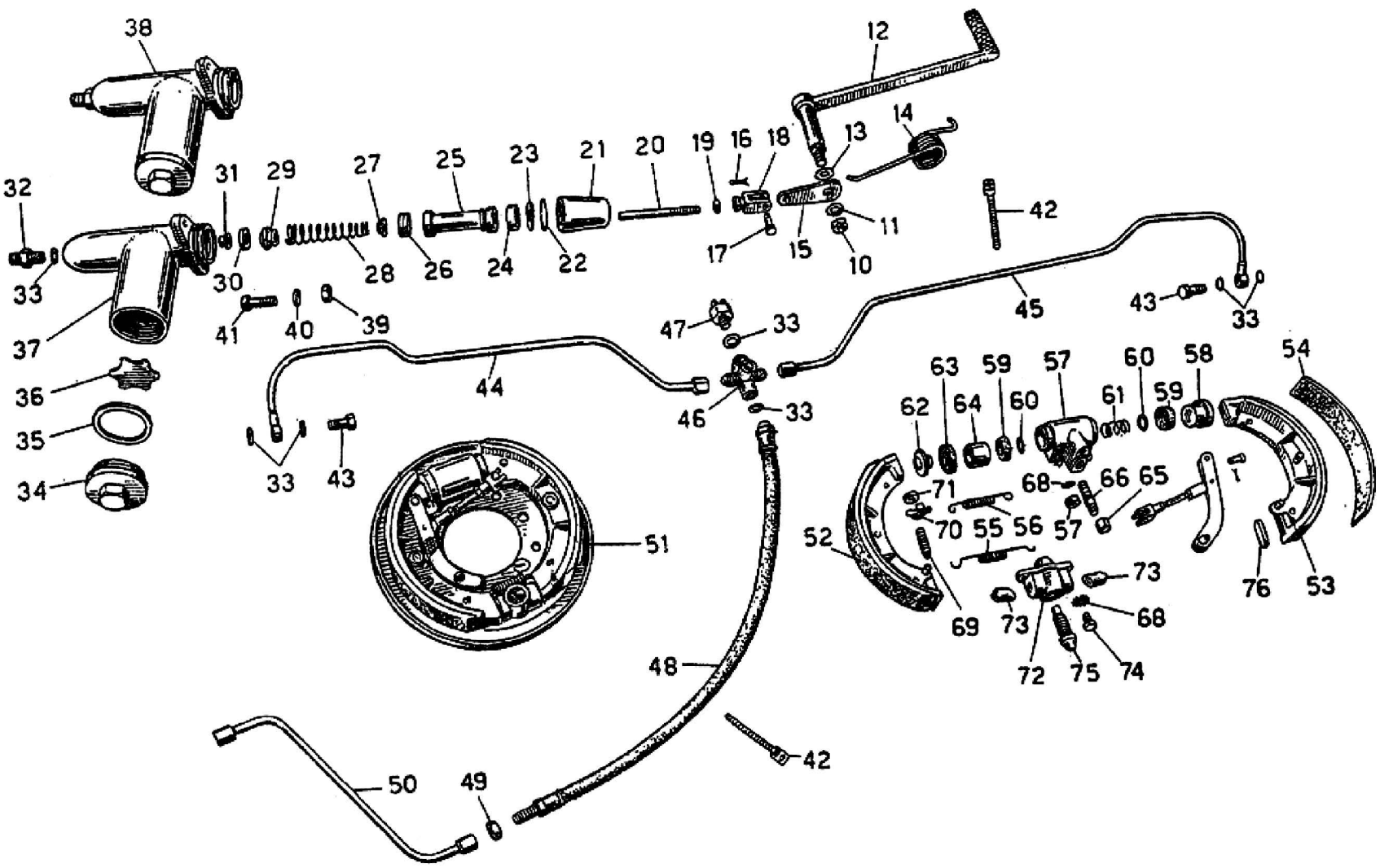
38
12
14
13
16
18
19
20
21
23
25
27
29
31
32
33
37
36
35
34
30
28
26
24
22
17
15
10
11
42
45
43
33
41
40
39
47
33
44
46
33
63
59
57
60
58
54
62
64
60
61
59
33
43
51
71
68
66
65
70
55
56
57
52
73
68
69
73
72
75
74
76
53
48
42
50
49

TAV. 17 COMPLESSO : **Mototelaio** GRUPPO : **Ruote**
SOTTOCOMPLESSO: **Telaio - Ruote - Freni** SOTTOGRUPPO: **Freni idraulici posteriori e comando**

N. Fig.	SIMBOLO N. Disegno	SIMBOLO N. D'ordinazione	DENOMINAZIONE	Quantità	Indicazioni suppletive
53	26694/1	26637000	Complessivo ganascia anteriore destra e posteriore sinistra	2	
54	26694/6	26638000	Suola per ganasce	4	
55	26695/1	26638100	Molla inferiore richiamo ganasce	2	
56	26695	26638200	Molla superiore richiamo ganasce	2	
57	26692/1	26653200	Corpo cilindro	2	
58	26692/2	26653300	Complessivo montaggio pistone cilindro	4	
59	26692/8	26653700	Calotta per pistoni	4	
60	26692/7	26653600	Scodellino premi calotta	4	
61	26692/6	26653900	Molla per pistone	2	
62	26692/5	26653500	Testa per pistone cilindro	4	
63	26692/4	26653800	Scodellino parapolvere	4	
64	26692/3	26653400	Pistone per cilindro	4	
65	25741/1	25655100	Cappuccio parapolvere	2	
66	25741	25655000	Vite spurgo aria	2	
67	DN 7	92700073	Dado bloccaggio cilindro	4	7 MA
68	25740/10	25650600	Rosetta elastica per dado bloccaggio cilindro e per bullone fiss. corpo registro	8	
69.	26694/7	26651000	Perno registro ganasce	4	
70	25752/1	25651100	Rosetta di sicurezza per perno registro ganasce	4	
71	25753	92600208	Dado bloccaggio perno registro ganasce	4	
72	26693	26650200	Corpo registro ganasce	2	
73	26693/3	26650400	Nottolino registro ganasce	4	
74	26693/1	26650500	Bullone bloccaggio registro ganasce	4	
75	26693/2	26650300	Perno registro ganasce	2	
76	26694/5	26638300	Piastrina per ganasce	8	

Dal n. di telaio HBV 50 al n. HGN 99 sono stati montati i seguenti particolari:

SIMBOLO N. Disegno	SIMBOLO N. d'Ordin.	DENOMINAZIONE	Quant.
		Dal n. HBV 50 al n. HEG 99	
26670	26677000	Pedale comando freni idraulici	1
26677/6	26663000	Calotta sul pistone pompa e pistone alimentazione	3
26677/3	26662900	Pistone per pompa freni	1
26677/4	26660900	Calotta per pistone pompa	1
25715/18	98110006	Tappo valvola aspiraz. per pompa	1
25715/14	25661700	Compless. valvola d'aspiraz.	1
25715/17	95100105	Guarnizione per compless. valvola d'aspirazione	1
26677/12	26660700	Disco per molla alimentazione	1
26677/13	26660600	Anello elastico arresto pistone	1
26677/11	26660800	Molla per alimentazione	1
26677/10	26661000	Pistone alimentazione	1
25715/10	25662000	Valvola mandata pompa completa	1
		Dal n. HBV 50 al n. HGN 99	
25724	25657100	Complessivo tubo flessibile	1
26682	26657500	Tubazione ant. completa	1

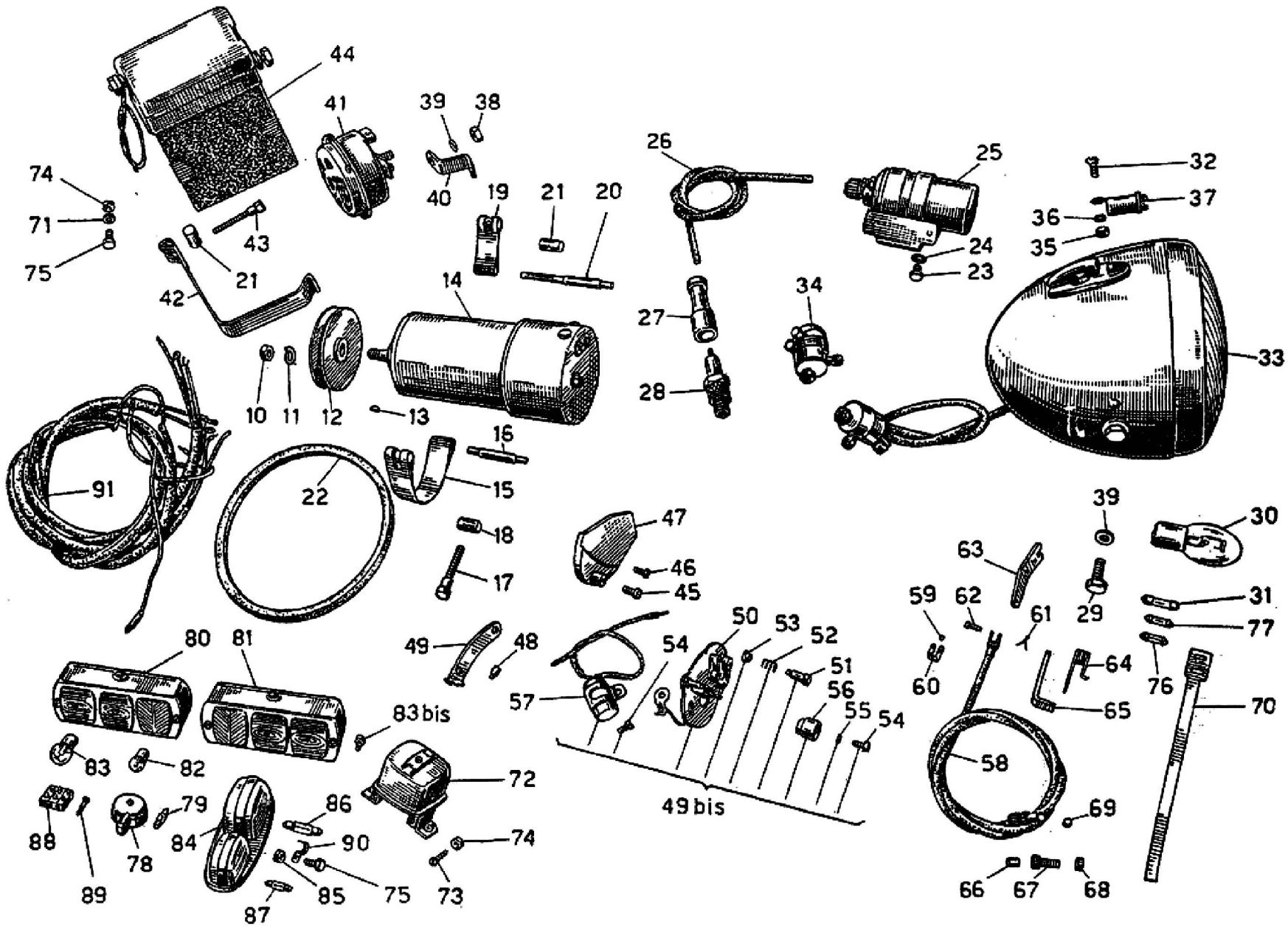
44
41
39
38
40
19
21
20
26
25
32
37
36
35
24
23
74
71
75
43
21
42
14
27
34
33
28
10
11
12
13
16
15
91
22
18
17
47
46
45
39
30
63
29
31
77
59
62
61
60
64
76
65
70
80
81
49
48
54
50
53
52
51
56
55
54
57
83bis
83
82
72
58
49bis
69
88
79
78
84
86
90
74
89
85
75
73
87
66
67
68

TAV. 18 COMPLESSO : **Mototelaio** GRUPPO : **Accensione - Generatore illuminazione ed accessori**
SOTTOCOMPLESSO: **Impianto elettrico (6 V)** SOTTOGRUPPO: **Bobina - Dinamo - Batteria - Faro - Tromba elettrica - Complessivo gruppo cavi - Comando ruttore - Fanalini**

N. Fig.	SIMBOLO N. Disegno	SIMBOLO N. D'ordinazione	DENOMINAZIONE	Quantità	Indicazioni suppletive
10		38702100	Dado fiss. puleggia alla dinamo	1	Marelli 95055 - 25
11		38702300	Rosetta per dado fiss. della puleggia alla dinamo	1	Marelli 95115 - 4
12	40486	38701400	Puleggia per dinamo	1	
13		38701200	Chiavella sulla dinamo per puleggia	1	Marelli 90071 - 41
14		26700201	Dinamo	1	Marelli DN 36 C 60/6-2100 D
15	40480	25732100	Fascetta lunga fiss. dinamo completa di rullo non filettato	1	
16	40484 bis	38700900	Spina per fiss. fascetta posteriore	1	
17	26078	99105081	Vite per serraggio fascette dinamo	1	
18	M 2175	95716163	Rullo non filettato per fascetta lunga dinamo	1	
19	40482	38700700	Fascetta corta fiss. dinamo completa di rullo filettato	1	
20	40484	38700500	Spina per fiss. fascetta anteriore	1	
21	M 2174	95716261	Rullo filettato per fascetta corta dinamo e per fascetta fiss. batteria	2	
22	40487	38702500	Cinghia di trasmissione per dinamo	1	
23	T 134	98106009	Bullone fiss. bobina alla pedana	2	6 MA x 9
24	38438	95100133	Rosetta per bullone fiss. bobina alla pedana	2	6,5 x 12 x 0,6
25	40532	38716500	Bobina completa	1	Marelli B 101 D
26	26742	26717300	Filo per candela	1	
27	40530	38717400	Attacco rapido per filo candela	1	
28		32717000	Candela con guarnizione (grado termico 225)	1	
29		32740700	Bullone attacco faro al braccio forcella	2	
30		93450218	Lampada per luce campagna per faro anteriore	1	6 V 35/35 W
31		93450311	Lampada spia per faro anteriore (a siluro Ø 8,2 x 31 m/m)	1	6 V 1,5 W
32	M 08139 bis	98365011	Vite fiss. bobina d'intermittenza sul faro	1	5 P. 0,85 M 10,5
33		26740500	Faro anteriore completo di cavo e deviatore	1	
34		11746001	Deviatore per comando luce anabbagliante e pulsante tromba elettrica	1	
35	T 8091	92700055	Dado sulla vite fiss. bobina d'intermittenza nel faro per lampeggiatori	1	5 P. 0,85 M
36	36070 A	95100130	Rosetta per vite fiss. bobina d'intermittenza nel faro per lampeggiatori	1	6,5 x 12,5 x 1
37	26747/28	26741504	Bobina d'intermittenza per lampeggiatori (6 V - 28 W)	1	
38	D N 8	92701087	Dado di fiss. tromba elettrica alla squadretta	1	8 MA
39	R E 8	95120085	Rosetta elastica per bullone attacco faro ai bracci	2	8,5 x 13,5 x 2,5
40	26584	26744200	Squadretta porta tromba elettrica	1	
41	55681	55743700	Tromba elettrica	1	
42	26745	26705000	Fascetta fiss. batteria completa di rullo filettato	1	
43	M 172	99105082	Vite fiss. fascetta	1	
40		38704500	Batteria (con scarico in 20 h)	1	A 13,5 - 6 V
45	36022	98305014	Vite fiss. coperchietto ruttore	1	5 MA x 13
46	40495	98304010	Vite fiss. cavi al coperchietto ruttore	1	4 MA x 9
47	40494	38708700	Coperchietto per ruttore	1	
48	38773	38710600	Boccola di guida trasmissione comando anticipo	1	
49	40492	26715800	Braccio sul coperchio lato volano di fermo guaina	1	
49 bis		38708300	Ruttore completo di camma e condensatore	1	Marelli S 302 A
50		38708500	Piastra ruttore completa	1	Marelli S 302/30 A
51		26709000	Vite fiss. piastra ruttore	2	Marelli S 20/121
52		26709100	Molla per tenuta piastra ruttore	2	Marelli S 20/123

(segue)

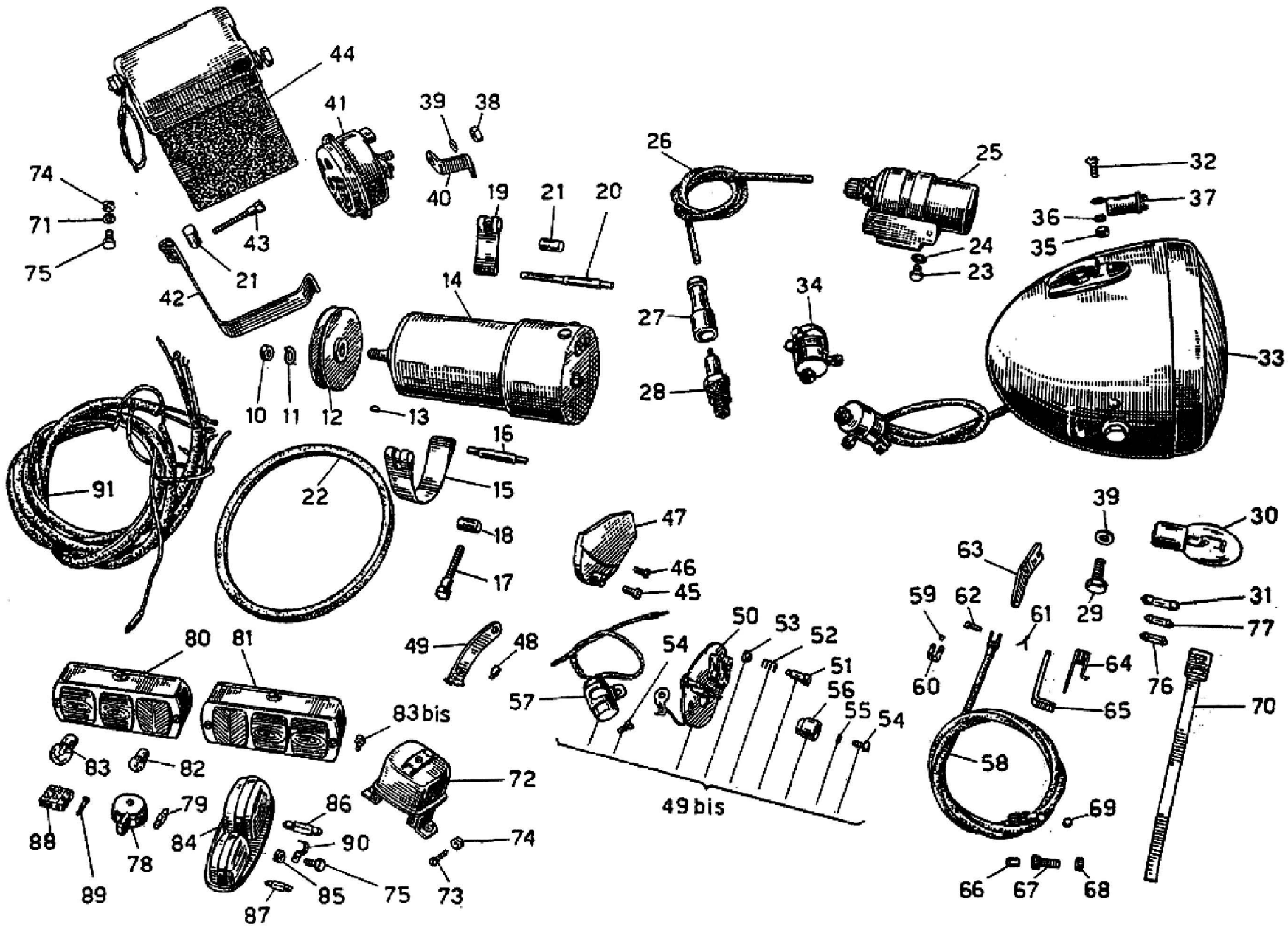
44
41
39
38
40
19
21
20
26
25
32
37
36
35
24
23
74
71
75
43
21
42
14
27
34
33
28
10
11
12
13
16
15
91
22
18
17
47
46
45
39
30
63
29
31
77
59
62
61
60
64
76
65
70
80
81
49
48
54
50
53
52
51
56
55
54
57
83bis
83
82
72
58
49bis
69
88
79
78
84
86
90
74
89
85
75
73
87
66
67
68

TAV. 18 COMPLESSO : **Mototelaio** GRUPPO : **Accensione - Generatore illuminazione ed accessori**
SOTTOCOMPLESSO: **Impianto elettrico (6 V)** SOTTOGRUPPO: **Bobina - Dinamo - Batteria - Faro - Tromba elettrica - Complessivo gruppo cavi - Comando ruttore - Fanalini**

N. Fig.	SIMBOLO N. Disegno	SIMBOLO N. D'ordinazione	DENOMINAZIONE	Quantità	Indicazioni suppletive
53		26709200	**Bussolina** guida molle	2	Marelli S 20/122
54	38134/1	98305010	**Vite** serraggio camma del ruttore e fiss. condensatore al basamento	2	5 MA x 10
55	38133/1	95100051	**Rosetta** per vite serraggio camma del ruttore	1	5,25 x 8 x 1
56		26709300	**Camma** del ruttore 740	1	Marelli MVA 22/500-3
57		38708600	**Condensatore** completo di connessioni	1	Marelli CE 4 L
58	26602	26710900	**Trasmissione** comando anticipo	1	
59	40525	95715112	**Capocorda** per trasmissione anticipo lato leva comando ruttore	1	
60	38746	95740215	**Forcellino** attacco trasmissione alla leva comando ruttore	1	
61	TA 175 H	95500012	**Copiglia** per forcellino attacco trasmissione alla leva	1	1 x 22
62	38748	95780225	**Spina** per forcellino attacco trasmissione alla leva	1	
63	40490	38709400	**Leva** comando ruttore	1	
64	40523/1	38710300	**Molla** richiamo ruttore	1	
65	40523/2	38710500	**Squadretta** per fermo molla richiamo ruttore	1	
66	T 234	95720122	**Coprifilo** per guaina	2	
67	38738	95790225	**Vite** tendifilo per leva comando anticipo	1	
68	38739	93760060	**Ghiera** zigrinata per vite tendifilo per leva comando anticipo	1	
69	38745	95716516	**Capocorda** per trasmissione anticipo lato manettino	1	
70	26726	93302225	**Fascetta** tenuta fili	5	
71	31377	95100139	**Rosetta** per bullone fiss. filo massa batteria	1	6,5 x 17 x 1,5
72	40540	38703800	**Regolatore** di tensione	1	Marelli IR 39 C
73	36022 ter	98305017	**Vite** fiss. regolatore al telaio	2	5 MA x 17
74	41093	92700050	**Dado** per bulloni fiss. regolatore al telaio	2	5 MA
75	T 136	98024312	**Bullone** fiss. filo massa batterie fiss. fanali di posizione con indicatori di direzione	5	6 MA x 13
76			**Fusibile** per luce	1	20 A - lungh. 25
77			**Fusibile** per tromba e indicatori di direzione	2	8 A tarati - lungh. 17
78	25576	25742200	**Deviatore** sul cruscotto	1	
79		93450322	**Lampada** a siluro Ø 6 x 31 mm per deviatore sul cruscotto	1	12 V 3 W
80	27170	26740900	**Fanalino** posteriore destro	1	Carello 16794000
	27172	26740910			Cev
81	27171	26741000	**Fanalino** posteriore sinistro	1	Carello 16795000
	27173	26741010			Cev
82		93450115	**Lampadina** sferica per fanalino posiz. post. e arresto	2	Carello 6 V 15 W
		93450312	**Lampadina** a siluro (Ø 8,2 x 31 m/m) per fanalino posiz. post. e arresto		Cev 6 V 3 W
83		93450212	**Lampadina** sferica per indicatori direzione post.	2	Carello 6 V 3/15 W
		93450309	**Lampadina** a siluro (Ø 15 x 43 m/m) per indicatori direz. post.	4	Cev 6 V 15 W
83 bis	26746	98106006	**Vite** fiss. filo massa fanalino targa	2	
84	27160 D	26742602	**Fanalino** di posizione con indicatore di direzione destro e sinistro	2	
	27160 S	26742702			
85	D N 6	92602200	**Dado** per bullone fiss. fanalino di posizione con indicatori di direzione e per bullone fiss. filo massa	5	6 MA
86		93450314	**Lampada** per indicatori di direzione (a siluro Ø 15 x 43 m/m)	2	6 V 10 W
87		93450312	**Lampada** per indicatori d'ingombro (a siluro Ø 8,2 x 31 m/m)	2	6 V 3 W
88	27165	26746501	**Morsettiera** a tre elementi sul cassone	2	
89	27166	99302220	**Vite** fiss. morsettiera al cassone	4	
90	38793	93301157	**Cavalletto** di guida fili indicatore	2	

(segue)

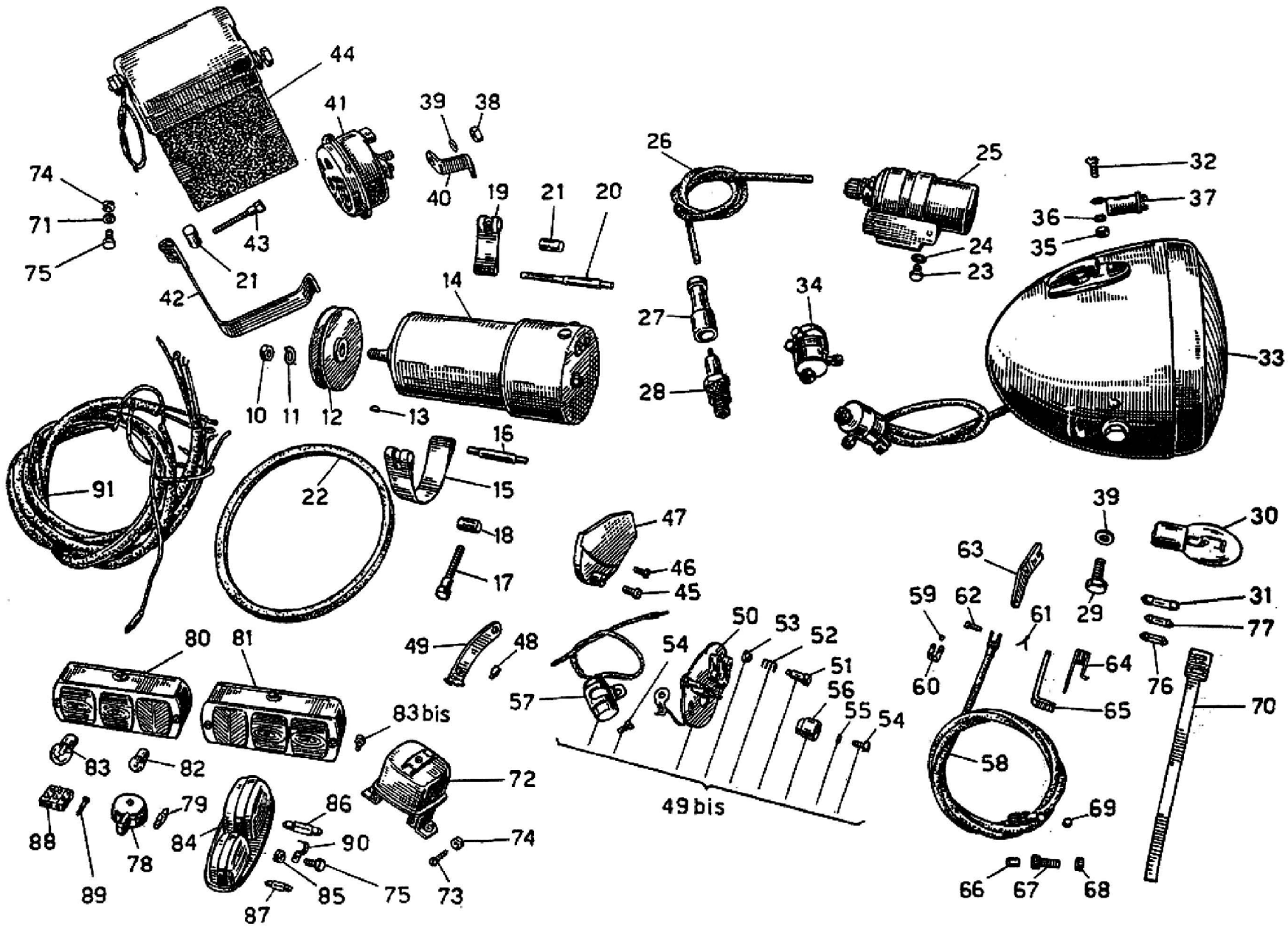
44
41
39
38
40
19
21
20
26
25
32
37
36
35
24
23
74
71
75
43
21
42
14
27
34
33
28
10
11
12
13
16
15
91
22
18
17
47
46
45
39
30
63
29
31
77
59
62
61
60
64
76
65
70
80
81
49
48
54
50
53
52
51
56
55
54
57
83bis
83
82
72
58
49bis
69
88
79
78
84
86
90
74
89
85
75
73
87
66
67
68

N. Fig.	SIMBOLO N. Disegno	SIMBOLO N. D'ordinazione	DENOMINAZIONE	Quantità	Indicazioni supplettive
91			**Gruppo** cavi e guaine per impianto elettrico (comprende i seguenti cavi e guaine)		
			n. 1 cavo nero bipolare (2 fili) dal faro (T—T+) alla tromba	m 0,340	
			n. 1 cavo grigio dal faro (SP) alla bobina (D+) con attacco ad occhio Ø 5,2 ad una estremità	m 0,730	
			• n. 1 cavo rosso dal faro (B+) al regolatore (51) con attacco ad occhio Ø 4,2 ad una estremità	m 1,300	
			• n. 1 cavo rosso dal regolatore (B+) alla batteria (+) con attacchi ad occhio Ø 8,5 e Ø 4,2 alle estremità	m 1,050	
			n. 1 cavo nero, dal faro (A) all'idrostop	m 2,250	
			n. 1 cavo verde dal faro (ID) al commutatore di direzione	m 0,780	
			• n. 1 cavo bianco dal faro (61) al regolatore (61) con attacco ad occhio Ø 5,2 ad una estremità	m 1,260	
			n. 1 cavo giallo dal faro (FT) alla morsettiera anteriore del cassone	m 1,570	
			n. 1 cavo nero dalla bobina (D) al ruttore con attacchi ad occhio Ø 4,2 e Ø 5,2 alle estremità	m 0,750	
			n. 1 cavo nero dal commutatore di direzione alla massa (sul cruscotto) con attacco ad occhio Ø 6,5 alle estremità	m 0,140	
			n. 1 cavo nero dal regolatore (67) alla dinamo (DF) con attacchi a forcella Ø 4,2 alle estremità	m 0,270	
			• n. 1 cavo bianco dal regolatore (61) alla dinamo (D+) con attacchi ad occhio Ø 4,2 e Ø 5,2 alla estremità	m 0,230	
			n. 1 cavo nero dalla batteria (—) alla massa con attacchi ad occhio Ø 6,5 e Ø 8,5 alle estremità	m 0,220	
			n. 1 cavo bianco dal commutatore di direzione (D) alla morsettiera anteriore del cassone	m 2,000	
			n. 1 cavo arancione dal commutatore di direzione (S) alla morsettiera anteriore del cassone	m 2,000	
			n. 1 cavo arancione dalla morsettiera anteriore sul cassone all'antero - laterale sinistro (indicatore di direzione)	m 1,610	
			n. 1 cavo giallo dalla morsettiera anteriore sul cassone all'antero - laterale sinistro (fanalino ingombro)	m 1,610	
			n. 1 cavo bianco alla morsettiera anteriore sul cassone all'antero - laterale destro (indicatore di direzione)	m 0,620	
			n. 1 cavo giallo dalla morsettiera anteriore sul cassone all'antero - laterale destro (fanalino ingombro)	m 0,670	
			n. 1 cavo giallo dalla morsettiera anteriore alla morsettiera posteriore sul cassone	m 1,630	
			n. 1 cavo arancione dalla morsettiera anteriore alla morsettiera posteriore sul cassone	m 1,630	
			n. 1 cavo bianco dalla morsettiera anteriore alla morsettiera posteriore sul cassone	m 1,630	
			• n. 1 cavo arancione dalla morsettiera posteriore sul cassone al fanalino posteriore sinistro I.D.P. con attacco ad innesto ad una estremità	m 0,810	
			• n. 2 cavi gialli dalla morsettiera posteriore sul cassone ai fanalini posteriori P.P.T. con attacco ad innesto ad una estremità	m 0,800	
			• n. 1 cavo bianco dalla morsettiera posteriore sul cassone al fanalino posteriore destro I.D.P. con attacco ad innesto ad una estremità	m 0,810	
			n. 2 cavi neri dall'idrostop ai fanalini posteriori A con attacco ad innesto ad una estremità	m 1,700	
			n. 2 cavi neri dai fanalini posteriori alla massa (sul telaio) con attacco ad innesto e ad occhio alle estremità	m 0,500	
			n. 1 guaina in vipla nera Ø interno 12 per copertura di 7 cavi	m 1,000	
			n. 1 guaina in vipla nera Ø interno 10 per copertura di 5 cavi	m 0,240	
			n. 1 guaina in vipla nera Ø interno 8 per copertura di 3 cavi	m 0,800	
			n. 1 guaina in vipla nera Ø interno 8 per copertura di 3 cavi	m 0,270	
			n. 1 guaina in vipla nera Ø interno 7 per copertura di 2 cavi	m 0,250	
			n. 1 guaina in vipla nera Ø interno 8 per copertura di 2 cavi	m 0,170	
			n. 2 guaine in vipla nera Ø interno 8 per copertura di 3 cavi	m 0,700	
			n. 1 guaina in vipla nera Ø interno 7 per copertura di 2 cavi	m 0,500	
			n. 1 guaina in vipla nera Ø interno 8 per copertura di 3 cavi	m 1,500	
			n. 1 guaina in vipla nera Ø interno 7 per copertura di 2 cavi	m 1,560	
			n. 1 guaina in vipla nera Ø interno 7 per copertura di 2 cavi	m 0,570	

N.B. - Dalla parte degli attacchi ad occhio, i cavi devono avere una ulteriore copertura in vipla lunga mm. 15 di uguale colore del cavo.

(•) Cavi di sezione mm² 1,5.

Particolari montati sulla produzione precedente:

SIMBOLO N. Disegno	SIMBOLO N. d'Ordin.	DENOMINAZIONE	Quant.
	93450212	Lampada per fanalini di direz. (Sferica 6 V 3/15 W)	2
	93450113	Lampada per fanalini laterali (Sferica 6 V 5 W)	2
	26742601	Fanalino ant. di posiz. direz.	2
	26741800	Fanalino laterale	2
	26742300	Cappuccio in gomma per fanalini later.	2
26743	26746500	Scatola per connessioni tripolari	2
26744	99301320	Vite corta fiss. base scatola	2

Tavola 19

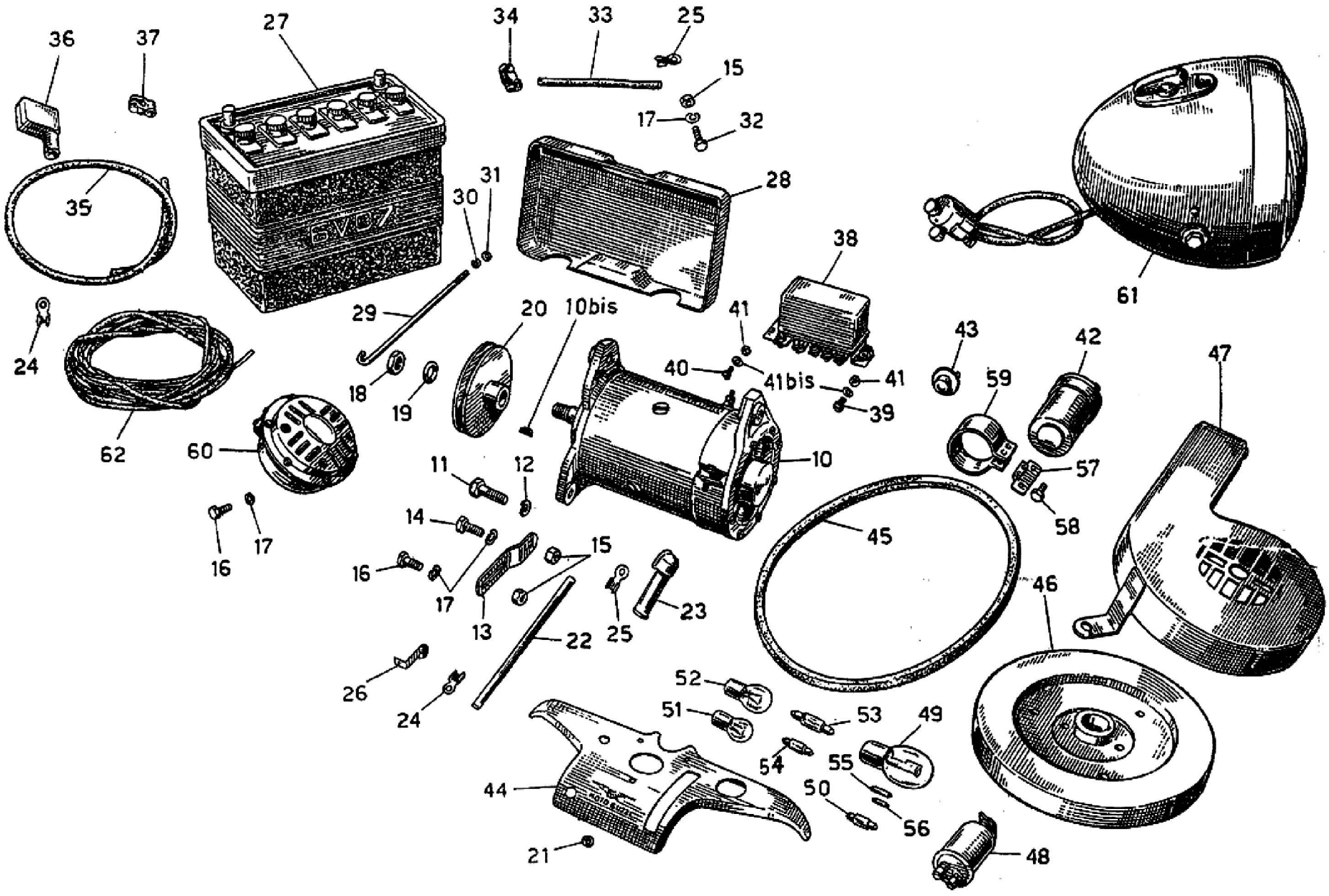

36
37
27
34
33
25
15
17
32
35
31
30
28
38
61
29
20
10bis
41
24
40
41bis
41
43
42
47
18
19
39
59
62
60
10
11
12
57
58
14
45
16
17
15
16
17
13
23
25
22
46
26
24
52
51
53
49
54
55
44
50
56
21
48

TAV. 19 COMPLESSO : **Mototelaio** GRUPPO : **Avviamento elettrico**
SOTTOCOMPLESSO: **Impianto elettrico (12 V)** SOTTOGRUPPO: **Dinamotore - Batteria - Bobine - Tromba - Regolatore - Lampade - Cruscotto - Chiocciola per ventilatore - Volano**

N. Fig.	SIMBOLO N. Disegno	SIMBOLO N. D'ordinazione	DENOMINAZIONE	Quantità	Indicazioni suppletive
10		26708001	**Dinamotore**	1	Bosch LA/EJ 90/12/2900 + 1,0 R 5
10 bis		91701465	**Chiavella** per dinamotore fiss. puleggia	1	Bosch NKE 5/2 X
11	12214	98110030	**Bullone** fiss. dinamotore	2	10 MA x 30,5
12	R E 10	95120105	**Rosetta** elastica per bullone fiss. dinamotore	2	10,5 x 15,5 x 2,5
13	27018	26708100	**Piastrina** d'ancoraggio dinamotore	1	
14	T 58	98108023	**Bullone** fiss. piastrina dinamotore	1	8 MA x 22
15	D N 8	92701087	**Dado** per bullone fiss. piastrina d'ancoraggio dinamotore, per bullone di regolazione dinamotore per bullone fiss. cavo massa al telaio	3	8 MA
16	T 129 bis	98108017	**Bullone** di regolazione dinamotore e per fiss. tromba elettrica	2	8 MA x 17,5
17	R E 8	95120085	**Rosetta** per bullone di regolazione dinamotore, per bullone fiss. piastrina d'ancoraggio dinamotore, per bullone fiss. cavo massa al telaio e per bullone fiss. tromba	4	8,5 x 13,5 x 2,5
18		92600514	**Dado** per fiss. puleggia sul dinamotore	1	Bosch NMU 2024/2 x 314
19		95020112	**Rosetta** per fiss. puleggia sul dinamotore	1	Bosch NMS 440/9 x
20	27020	26701400	**Puleggia** per dinamotore	1	
21	40471	91551163	**Anello** gomma sul telaio per passaggio fili	1	
22			**Cavo** (sez. 16) nero dal regolatore (30 h) al dinamotore (30 h)	1	m 0,28
23	25984	25707100	**Cappuccio** copri attacco per cavo dal regolatore al dinamotore	1	
24	27024	26707400	**Capocorda** per cavo dal regol. al dinamotore e per cavo dal regolatore alla batteria Ø 6,5	2	
25	25984 bis	25707200	**Capocorda** per cavo dal regolatore al dinamotore e per cavo dalla batteria alla massa Ø 8,5	2	
26	26968/1	26108600	**Fascetta** tenuta cavo	1	
27		25704500	**Batteria** (con scarico in 20 h)	1	Ah 32-12 V
28	25979	25704600	**Coperchio** fiss. batteria	1	
29	25980	25705501	**Tirante** fiss. batteria al telaio	2	
30	R E 6	95120065	**Rosetta** elastica per tirante fiss. batteria al telaio	2	6,5 x 11 x 2
31	D N 6	92602206	**Dado** per tirante fiss. batteria al telaio	2	6 MA
32	T 129	98108015	**Bullone** fiss. cavo massa batteria al telaio	1	
33			**Cavo** (Sez 16) nero dalla batteria (—) alla massa	1	m 0,50
34	25982	25706900	**Morsetto** di presa corrente (negativo)	1	
35			**Cavo** (sez. 16) nero dal regolatore (30/51) alla batteria (+)	1	m 0,60
36	27026	26706700	**Cappuccio** per morsetto positivo della batteria	1	
37	25981	25706500	**Morsetto** di presa corrente (positivo)	1	
38		26703800	**Regolatore-teleruttore**	1	Bosch RS/ZDA.. 90/12/3
39	36022 ter	98305017	**Vite** lunga fiss. regolatore-teleruttore	1	5 MA x 17
40	38134/1	98305010	Vite corta fiss. regolatore-teleruttore	2	5 MA x 10
41	41093	92700050	**Dado** per vite fiss. regolatore-teleruttore	3	5 MA
41 bis	36022 bis	95100055	**Rosetta** per viti fiss. regolatore	3	5,25 x 9 x 1
42	27035	26716503	**Bobina** d'accensione	1	Bosch TE 12 B 2
43		26735000	**Pulsante** d'avviamento	1	Bosch SH/TD 7/1
44	26512/1	26457502	**Cruscotto**	1	
45	27013	26702500	**Cinghia** di trasmissione per dinamotore	1	
46	27010/1	26067002	**Volano** motore	1	
47	27014	26069002	**Chiocciola** del ventilatore	1	
48	25985/28	25741501	**Bobina** d'intermittenza	1	12 V 28 W
49		93450228	**Lampada** per luce campagna nel faro anteriore	1	12 V 35/35 W
50		93450320	**Lampada** spia nel faro anteriore e per indicatori d'ingombro (siluro Ø 8,2 x 31 m/m)	2	12 V 1,5 W
51		93450124	**Lampada** sferica per indicatori di posiz. post.	2	Carello 12 V 15 W
		93450322	**Lampada** (siluro Ø 8,2 x 31 m/m) per indicatori di posiz. e targa		Cev 12 V 3 W
52		93450222	**Lampada** sferica per indicatori post.	2	Carello 12 V 3/15 W
		93450424	**Lampada** a siluro (Ø 15 x 43 m/m) per indicatori post. e arresto	4	Cev 12 V 15 W
53		93450324	**Lampada** per indicatori di direzione (siluro Ø 15 x 43 m/m)	2	12 V 10 W
54		93450322	**Lampada** (siluro Ø 8,2 x 31 m/m) per indicatori posizione ant.	2	12 V 3 W

(segue)

Tavola 19

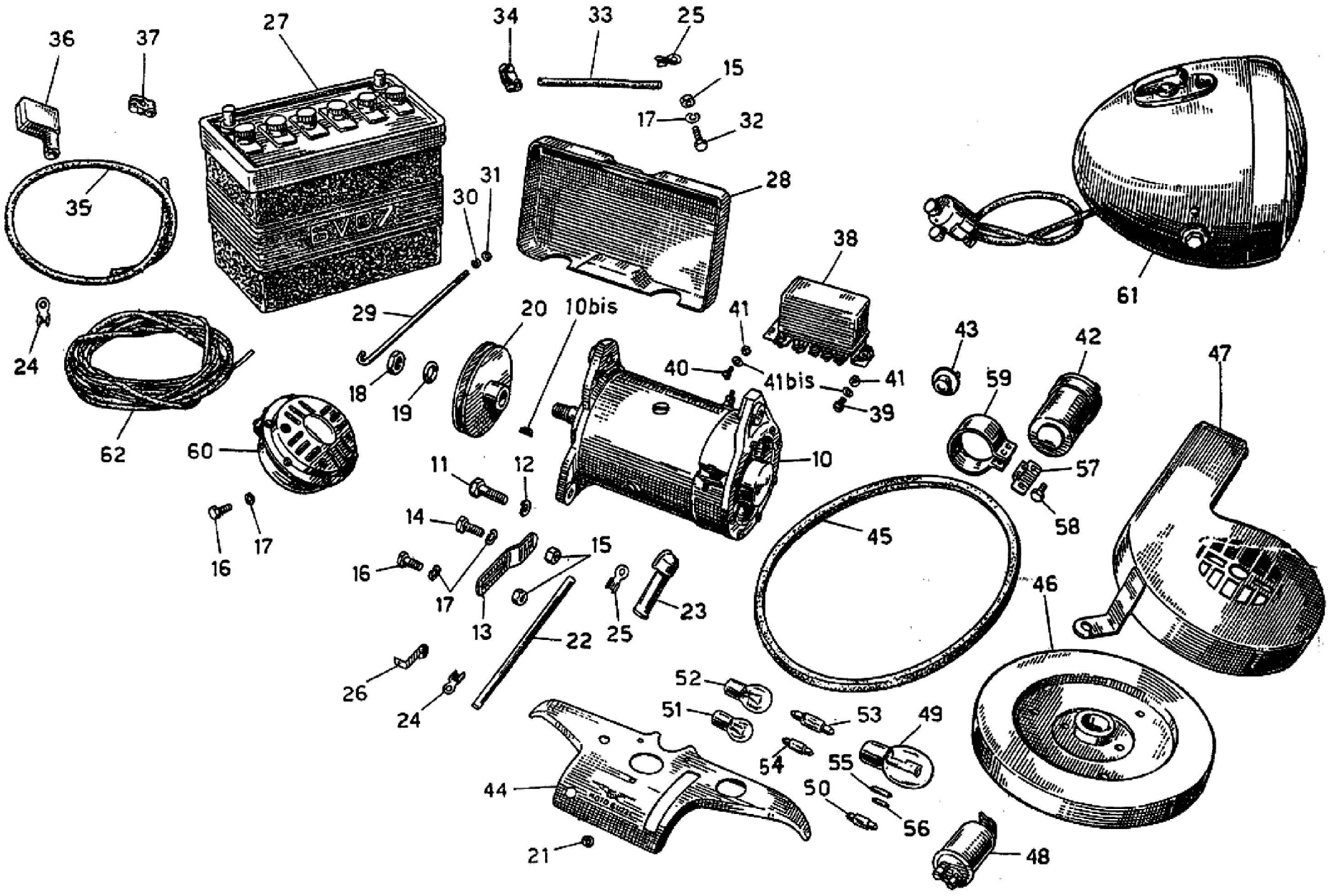

36
37
27
34
33
25
15
17
32
35
31
30
28
38
61
29
20
10bis
41
43
42
47
24
40
41bis
41
59
18
19
39
62
60
10
11
12
57
58
14
45
16
17
15
16
17
13
25
23
46
22
26
24
52
51
53
49
54
55
44
50
56
21
48

TAV. **19** COMPLESSO : **Mototelaio** GRUPPO : **Avviamento elettrico**
SOTTOCOMPLESSO: **Impianto elettrico (12 V)** SOTTOGRUPPO: **Dinamotore - Batteria - Bobine - Tromba - Regolatore - Lampade - Cruscotto - Chiocciola per ventilatore - Volano**

N. Fig.	SIMBOLO N. Disegno	SIMBOLO N. D'ordinazione	DENOMINAZIONE	Quantità	Indicazioni suppletive
55			**Fusibile** per luci	1	10 A lunghezza 25
56			**Fusibile** per tromba e indicatori di direzione	2	5 A tarati lunghezza 17
57	27032	26716800	**Squadretta** attacco bobina d'accensione	1	
58	T 134	98106009	**Bullone** fissaggio squadretta alla bobina d'accensione	2	6 MA x 9
59	27036	26713800	**Fascetta** per bobina d'accensione	1	
60	27034	26743701	**Tromba** elettrica	1	Bosch HO/FCH 12/4
61		26740501	**Faro** anteriore completo di cavo, commutatore	1	Pagani (Cev)
62			**Gruppo** cavi e guaine per impianto elettrico (comprende i seguenti cavi e guaine):		
			n. 1 cavo bipolare (sez. 1) nero dal faro (T—T+) alla tromba	m 0,340	
			n. 1 cavo (sez. 1) grigio dal faro (SP) alla bobina con attacco ad occhio Ø 5,2 ad una estremità	m 0,730	
			n. 1 cavo (sez. 1) rosso dal faro (SP) al pulsante avviamento con attacco ad occhio Ø 4,2 ad una estremità	m 0,840	
			n. 1 cavo (sez. 2,5) rosso dal faro (B+) al regolatore (B+/30) con attacco ad occhio Ø 6,5 ad una estremità	m 1,160	
			n. 1 cavo (sez. 1) nero dal faro (A) all'idrostop	m 2,250	
			n. 1 cavo (sez. 1) verde dal faro (ID) al commutatore di direzione	m 0,860	
			n. 1 cavo (sez. 1) bianco dal faro (61) al regolatore (D+/61) con attacco ad occhio Ø 5,2 ad una estremità	m 1,180	
			n. 1 cavo (sez. 1) giallo dal faro (FT) alla morsettiera anteriore del cassone	m 2,170	
			n. 1 cavo (sez. 1) nero dalla bobina (D) al ruttore con attacchi ad occhio Ø 4,2 e 5,2 alle estremità	m 1,040	
			n. 1 cavo (sez. 1) nero dal regolatore (50) al pulsante avviamento, con attacco ad occhio Ø 4,2 e 5,2 alle estremità	m 0,920	
			n. 1 cavo (sez. 2,5) rosso dal regolatore (D+/61) al dinamotore (D+) con attacchi ad occhio Ø 5,2 alle estremità	m 0,170	
			n. 1 cavo (sez. 1) bianco dal regolatore (DF) al dinamotore (DF) con attacchi a forcella Ø 5,2 alle estremità	m 0,170	
			n. 1 cavo (sez. 1) bianco dal commutatore di direzione (D) alla morsettiera anteriore del cassone	m 2,000	
			n. 1 cavo (sez. 1) arancione dal commutatore di direzione (S) alla morsettiera anteriore del cassone	m 2,000	
			n. 1 cavo (sez. 1) nero dal commutatore di direzione alla massa (sul cruscotto) con attacco ad occhio Ø 6,5 ad una estremità	m 0,140	
			n. 1 cavo (sez. 1) arancione dalla morsettiera anteriore sul cassone all'antero - laterale sinistro (indicatore di direzione)	m 1,610	
			n. 1 cavo (sez. 1) giallo dalla morsettiera anteriore sul cassone all'antero - laterale sinistro (fanalino ingombro)	m 1,660	
			n. 1 cavo (sez. 1) bianco dalla morsettiera anteriore sul cassone all'antero - laterale destro (indicatore di direzione)	m 0,620	
			n. 1 cavo (sez. 1) giallo dalla morsettiera anteriore sul cassone all'antero - laterale destro (fanalino ingombro)	m 0,670	
			n. 1 cavo (sez. 1) giallo dalla morsettiera anteriore alla morsettiera posteriore sul cassone	m 1,630	
			n. 1 cavo (sez. 1) arancione dalla morsettiera anteriore alla morsettiera posteriore sul cassone	m 1,630	
			n. 1 cavo (sez. 1) bianco dalla morsettiera anteriore alla morsettiera posteriore sul cassone	m 1,630	
			n. 1 cavo (sez. 1) arancione dalla morsettiera posteriore sul cassone al fanalino posteriore sinistro (IDP) con attacco ad innesto ad una estremità	m 0,810	
			n. 2 cavi (sez. 1) gialli dalla morsettiera posteriore sul cassone ai fanalini posteriori (PPT) con attacco ad innesto ad una estremità	m 0,800	
			n. 1 cavo (sez. 1) bianco dalla morsettiera posteriore sul cassone al fanalino posteriore destro (IDP) con attacco ad innesto ad una estremità	m 0,810	
			n. 2 cavi (sez. 1) neri dall'idrostop ai fanalini posteriori (A) con attacco ad innesto ad una estremità	m 1,700	
			n. 2 cavi (sez. 1) neri dai fanalini posteriori alla massa (sul telaio) con attacco ad innesto e ad occhio alle estremità	m 0,500	
			n. 1 guaina in vipla nera Ø interno 13 per copertura di 7 cavi	m 0,830	
			n. 1 guaina in vipla nera Ø interno 10 per copertura di 4 cavi	m 0,400	
			n. 1 guaina in vipla nera Ø interno 8 per copertura di 3 cavi	m 0,800	
			n. 1 guaina in vipla nera Ø interno 8 per copertura di 3 cavi	m 0,270	
			n. 1 guaina in vipla nera Ø interno 7 per copertura di 2 cavi	m 0,250	
			n. 1 guaina in vipla nera Ø interno 7 per copertura di 2 cavi	m 0,280	
			n. 2 guaine in vipla nera Ø interno 8 per copertura di 3 cavi	m 0,700	
			n. 1 guaina in vipla nera Ø interno 7 per copertura di 2 cavi	m 0,500	
			n. 1 guaina in vipla nera Ø interno 8 per copertura di 3 cavi	m 1,500	
			n. 1 guaina in vipla nera Ø interno 7 per copertura di 2 cavi	m 1,560	
			n. 1 guaina in vipla nera Ø interno 7 per copertura di 2 cavi	m 0,570	

Particolari montati sulla produzione precedente:

SIMBOLO N. Disegno	SIMBOLO N. d'Ordin.	DENOMINAZIONE	Quant.
	93450222	**Lampada** per fanalini di direzione (sferica 12 V 3/15 W)	2
	93450123	Lampada per fanalini laterali (sferica 12 V 5 W)	2

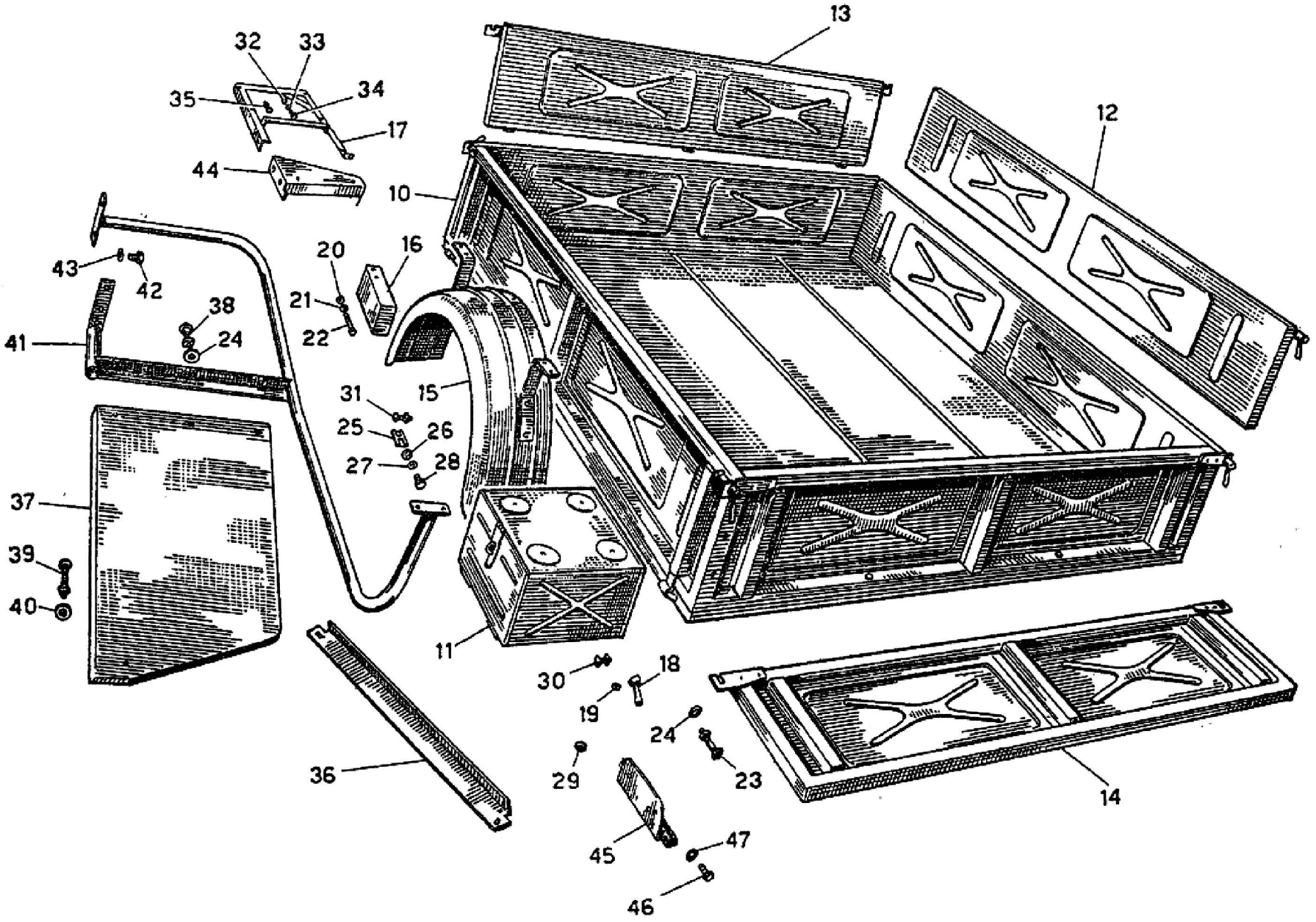
13
32
33
35
34
17
12
44
10
43
42
20
16
21
22
38
24
41
31
15
25
26
27
28
37
39
40
11
30
18
19
24
29
23
14
36
45
47
46

TAV. **20** COMPLESSO : **Motocarro** GRUPPO : **Cassone ed accessori**
SOTTOCOMPLESSO: **Carrozzeria** SOTTOGRUPPO: **Cassone - Seggiolino per II° pass. - Cassetta porta utensili - Parafango post.**

N. Fig.	SIMBOLO		DENOMINAZIONE	Quantità	Indicazioni suppletive
	N. Disegno	N. D'ordinazione			
10	27050	26580202	**Cassone** completo	1	
11	26732	26476000	**Cassetta** porta utensili	1	
12	26795	26585000	**Sponda** laterale destra e sinistra per cassone	2	
13	27054	26585201	**Sponda** posteriore per cassone	1	
14	27053	26585302	**Sponda** anteriore per cassone	1	
15	26905	26437000	**Parafango** posteriore	2	
16	26903	26569200	**Tampone** fermo corsa sul cassone	2	
17	27057	26475002	**Porta** targa	1	
18	26795/2	26587001	**Maniglia** per chiusura sponde	4	
19	26795/5	26587000	**Anello** sul chiavistello per chiusura sponde	4	
20	D N 8	92701087	**Dado** per bulloni fiss. tampone di fermo corsa sul cass.	4	8 MA
21	T 64 bis	95100247	**Rosetta** per bulloni fiss. tamponi al cassone	4	8,5 x 19 x 2
22	12331 bis	98108086	**Bullone** fiss. tampone di fermo corsa al cassone	4	8 MA x 34
23	26768	97010460	**Bullone** fiss. sponda anteriore al pianale del cassone completo di dado	5	
24	26797 bis	95100255	**Rosetta** per bullone fiss. sponda anteriore al pianale del cassone e per fiss. sedile	8	
25	26730	26588100	**Fettuccia** tra cassone e telaio	4	
26	T 71 bis	92602210	**Dado** per bullone fiss. cassone al telaio	4	10 MA
27	R E 10	95120105	**Rosetta** elastica per bullone fiss. cassone al telaio	4	10,5 x 15,5 x 2,5
28	10039 ter	98110022	**Bullone** fiss. cassone al telaio	4	10 MA x 22
29	38792	91551053	**Bussola** isolante sul cassone	1	
30	26737	97030435	**Bullone** fiss. cassetta porta utensili compl. di dato	4	
31	26736	97030430	**Bullone** fiss. parafango post. completo di dado	8	
32	D N 7	92700073	**Dado** per bulloni fiss. portatarga e per bulloni fiss. squadretta attacco fanale destro	4	7 MA
33	R E 7	95120075	**Rosetta** elastica per bullone fiss. portatarga e per bulloni fiss. squadretta attacco fanale destro	4	7,5 x 11,5 x 2
34	T 5858 bis	98107014	**Bullone** fiss. portatarga e per fiss. squadretta attacco fanale destro	4	7 MA x 15
35	26739	97030225	**Bullone** fiss. portatarga con dado	1	
36	27063	26465001	**Traverso** di rinforzo sedile secondo passeggero	1	
37	27062	26464002	**Sedile** per secondo passeggero	1	
38	26763	97020330	**Bullone** completo di dado fiss. sedile secondo passeggero	3	
39	26973	97020335	**Bullone** fiss. sedile secondo passeggero completo di dado al trave centrale	1	
40	39492	95100165	**Rosetta** per bullone fiss. sedile secondo passeggero al trave centrale	1	
41	27060	26465000	**Braccio** laterale per sedile secondo passeggero	1	
42	T 137 bis	98108013	**Bullone** fiss. braccio per sedile	4	8 MA x 71
43	R E 8	95120085	**Rosetta** elastica per bullone fiss. braccio per sedile	4	8,5 x 13,5 x 2,5
44	27058	26741200	**Squadretta** attacco fanale posteriore destro	1	
45	26794 D	26585400	**Piastra** porta indicatore di direzione destro	1	Solo per veicoli senza cabina
	26794 S	26585500	**Piastra** porta indicatore di direzione sinistro	1	
46	38440	98106012	**Vite** fiss. piastre alla sponda ant.	4	
47	R E 6	95120065	**Rosetta** per vite fiss. piastre alla sponda ant.	4	

Dal n. di telaio HBV 50 al n. HGG 99 sono stati montati i seguenti particolari:

SIMBOLO		DENOMINAZIONE	Quant.
N. Disegno	N. d'Ordin.		
		Dal n. HBV 50 al n. HDI 99	
26760	26464000	Sedile per secondo passeggero	1
26910	26465003	Appoggiapiedi compl. di bracciolo	1
T 129	98108015	Bullone fiss. bracciolo p. super.	2
R E 8	95120085	Rosetta elastica per bullone	2
		Dal n. HBV 50 al n. HGG 99	
26796	26585200	Sponda post. per cassone	1
26962	26585300	Sponda ant. per cassone	1
		Dal n. HDL 00 al n. HGG 99	
26972	26464001	Sedile per secondo passeggero	1
26970	26465002	Braccio laterale per sedile	1

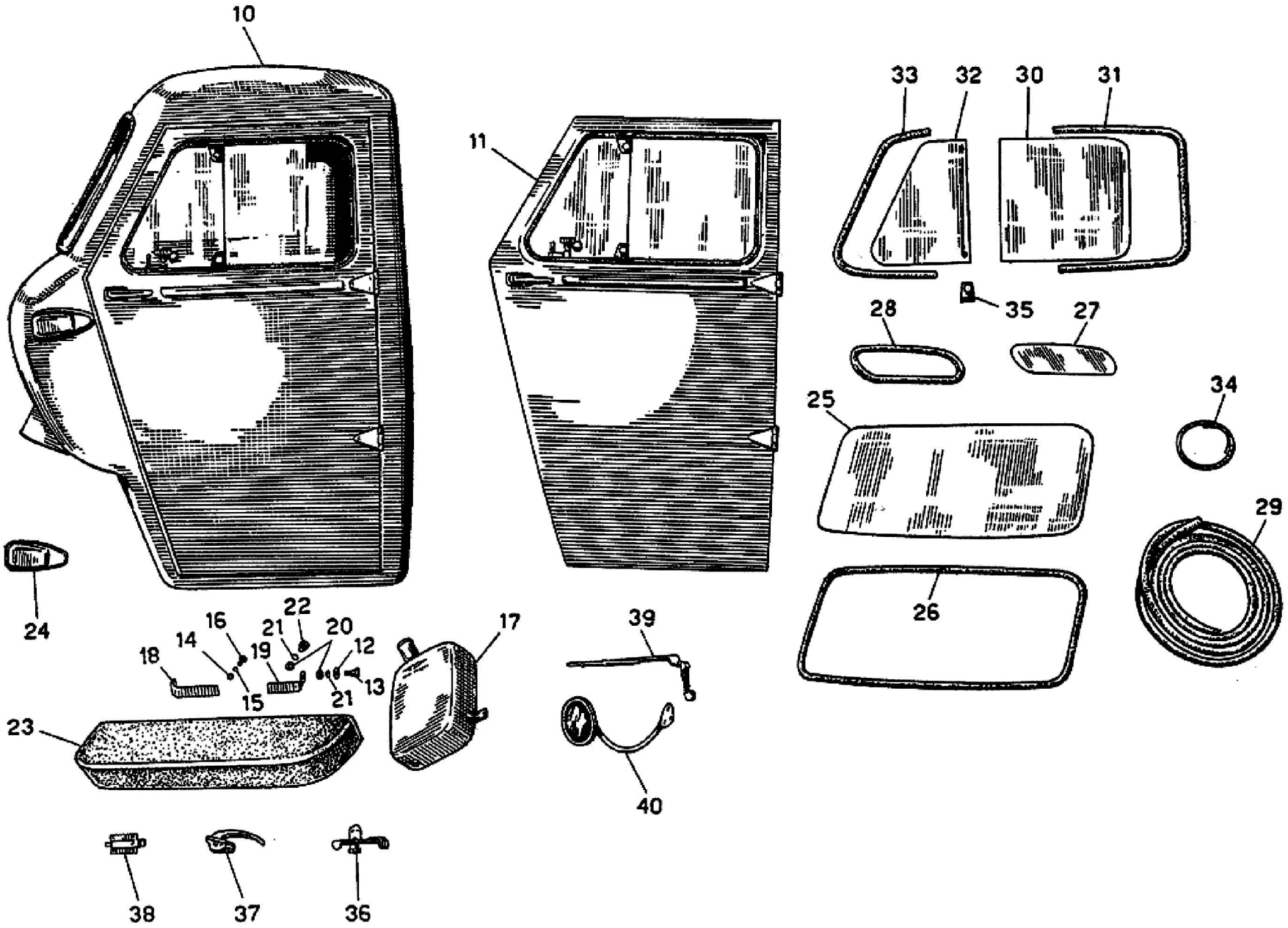
10
11
33
32
30
31
35
28
27
34
25
29
26
24
22
16
21
20
14
19
12
18
15
21
13
17
39
23
40
38
37
36

TAV. 21 COMPLESSO : **Motocarro** GRUPPO : **Cabina ed accessori**
SOTTOCOMPLESSO: **Carrozzeria** SOTTOGRUPPO: **Cabina - Portiere - Serbatoio - Sedile biposto - Vetri - Maniglie - Profilati - Chiavistelli - Tergicristallo - Specchio**

N. Fig.	SIMBOLO N. Disegno	SIMBOLO N. D'ordinazione	DENOMINAZIONE	Quantità	Indicazioni supplettive
10		26590110	Cabina completa di portiere e vetri	1	
11		26595011	Portiera destra completa	1	
		26595111	Portiera sinistra completa	1	
12	27085	95125145	Rosetta elastica per bulloni fiss. sedile ai bracci	4	
13	27084	99105143	Bullone fiss. sedile ai bracci	2	
14	D N 6	92602206	Dado per bulloni fiss. cabina sulle pedane parte inferiore	6	6 MA
15	31377	95100139	Rosetta per bulloni fiss. cabina sulle pedane parte inferiore	6	6,5 x 17 x 1,5
16	M 140	98106017	Bullone fiss. cabina sulle pedane parte inferiore	6	6 MA x 17
17	27075	26100203	Serbatoio benzina	1	
18	27083	26465401	Braccio destro di sostegno sedile	1	
19	27082	26465502	Braccio sinistro di sostegno sedile	1	
20	T 71 bis	92602210	Dado per bulloni fiss. bracci e cabina parte posteriore al telaio e per fiss. sedile ai bracci	6	10 MA
21	R E 10	95120105	Rosetta elastica per bulloni fiss. bracci e cabina parte post. al telaio e per fiss. sedile ai bracci	6	10,5 x 15,5 x 2,5
22	10039 ter	98110022	Bullone fiss. bracci e cabina parte post. al telaio	4	
23	27079	26460500	Sedile biposto	1	
24	27161	26741801	Indicatore di direzione e posizione destro e sinistro	2	
25		26598010	Vetro anteriore per cabina	1	
26		26599210	Profilato in gomma per vetro anteriore	1	
27		26598210	Vetro posteriore per cabina	1	
28		26599410	Profilato in gomma per vetro posteriore	1	
29		26595810	Profilato in gomma sulla cabina per porte	2	
30		26598311	Vetro fisso per cabina	2	
31		26599601	Profilato in gomma per vetro fisso sulle portiere	2	
32		26598511	Vetro deflettore per cabina	2	
33		26599500	Profilato in gomma per vetro deflettore sulle portiere	2	
34		26599800	Profilato in gomma per faro anteriore	1	
35		26599011	Forcellino per vetro deflettore sulle portiere	4	
36		26598710	Chiavistello comando vetro deflettore portiera destra	1	
		26598810	Chiavistello comando vetro deflettore portiera sinistra	1	
37		26596010	Maniglia per portiera destra	1	
		26596110	Maniglia per portiera sinistra	1	
38		26596410	Serratura per portiera destra	1	
		26596510	Serratura per portiera sinistra	1	
39		26755000	Tergicristallo completo	1	
40	27065	26769801	Specchio retrovisivo con braccio di sostegno	1	

VARIANTI CAVI E GUAINE PER IL MONTAGGIO DEI FANALINI SULLA CABINA (antero-laterali) N. Disegno 27161 N. D'ordinaz. 26741801

n. 1 cavo arancione dalla morsettiera anteriore sul cassone all'antero-laterale sinistro (indicatori di direzione)	m	3,200
n. 1 cavo giallo dalla morsettiera anteriore sul cassone all'antero-laterale sinistro (fanalino ingombro)	m	3,200
n. 1 cavo bianco dalla morsettiera anteriore sul cassone all'antero-laterale destro (indicatore di direzione)	m	2,700
n. 1 cavo giallo dalla morsettiera anteriore sul cassone all'antero-laterale destro (fanalino ingombro)	m	2,700
n. 1 guaina in vipla nera Ø interno 7 per copertura di 2 cavi	m	3,100
n. 1 guaina in vipla nera Ø interno 7 per copertura di 2 cavi	m	2,650

N.B. - Per l'eventuale montaggio di due fari sostituire la lampada biluce 35/35 W con lampade 25/25 W

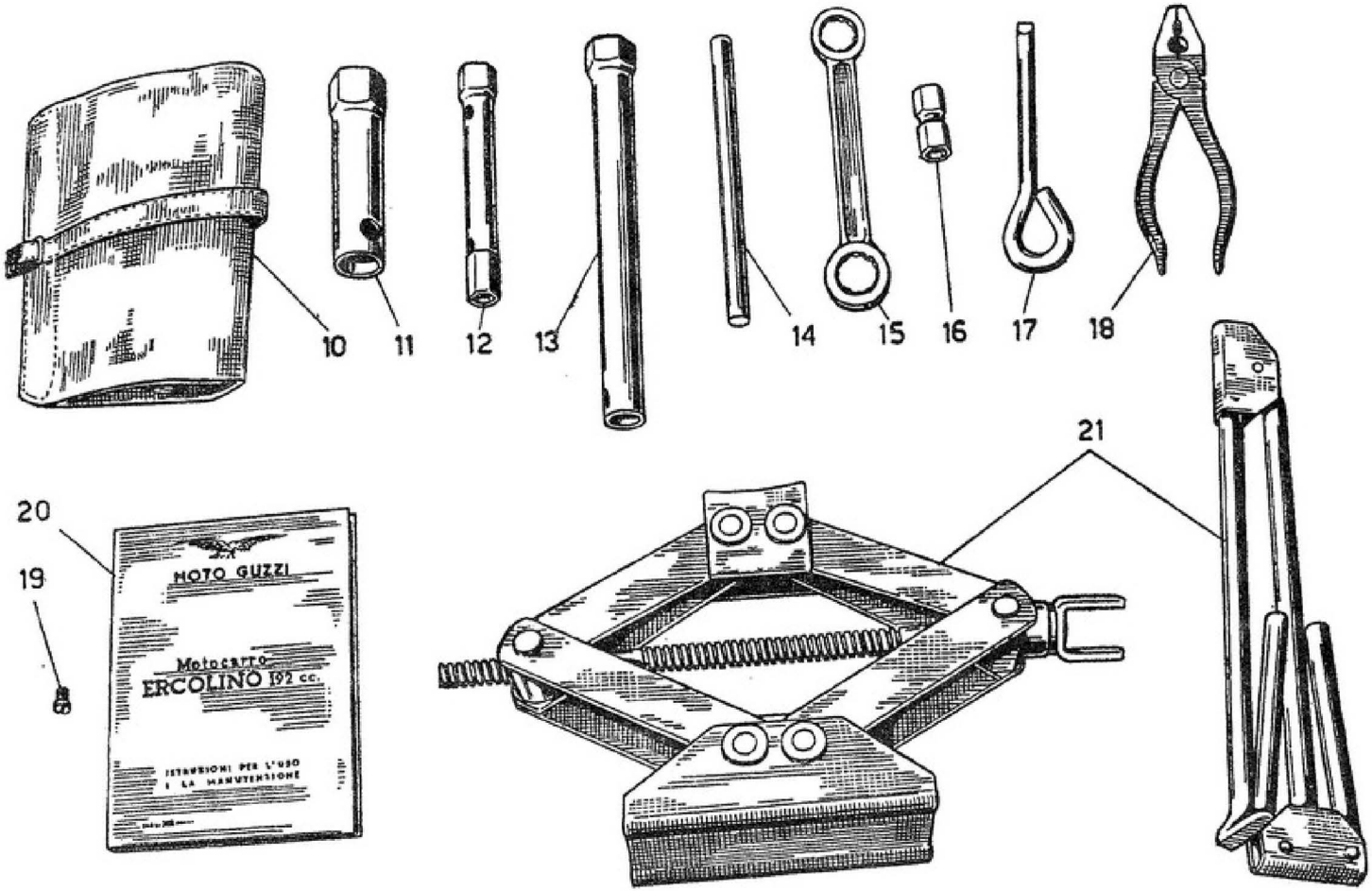
10
11
12
13
14
15
16
17
18
20
19
21
MOTO GUZZI
Motocarro
ERCOLINO 192 cc.

TAV. **22** COMPLESSO : **Dotazione** GRUPPO : **Comuni**
SOTTOCOMPLESSO: **Attrezzi** SOTTOGRUPPO: **Dotazione individuale**

N. Fig.	SIMBOLO		DENOMINAZIONE	Quantità	Indicazioni suppletive
	N. Disegno	N. D'ordinazione			
10	26754	26914500	Borsa porta utensili	1	
11	38804	38901900	Chiave a tubo per candela da mm 21	1	
12	T 9602	25902000	Chiave a tubo da mm 10-14	1	
13	26756	26901800	Chiave a tubo da mm 22 per ruote	1	
14	T 9604 bis	25908400	Spina Ø 11 per chiave a tubo	1	
15	T 9613/1	25900500	Chiave ad occhio da mm 17-19	1	
16	26757	26900400	Chiave da mm 11 per registro punterie	1	
17	36465	36905000	Cacciavite (spina per chiavi a tubo)	1	
18	38808	38905500	Pinza universale	1	
19		36935700	Getto di scorta	1	1486 Dell'Orto
20			Libretto istruzioni	1	
21	26755	26905800	Martinetto completo di asta comando	1	

TIPOGRAFIA BERETTA LECCO
VIA PREVIATI 58 - TEL. 25075
1300 COPIE - GIUGNO 1968