MOTO GUZZI

Furghino
49cc

catalogo
parti di ricambio

SHELL XHOX MOTOR OIL

1ª EDIZIONE

CICLOCARRO

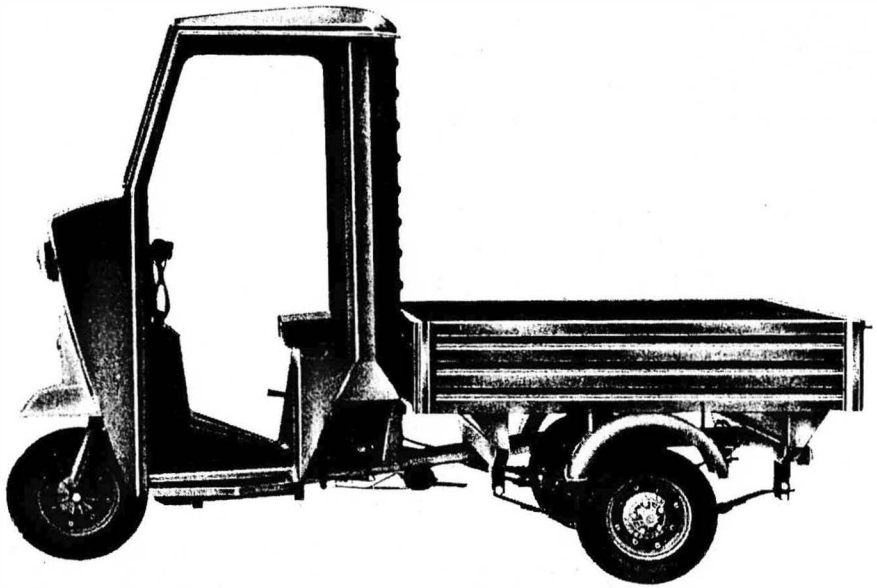

Fig. 1 - Cassone aperto senza portiera

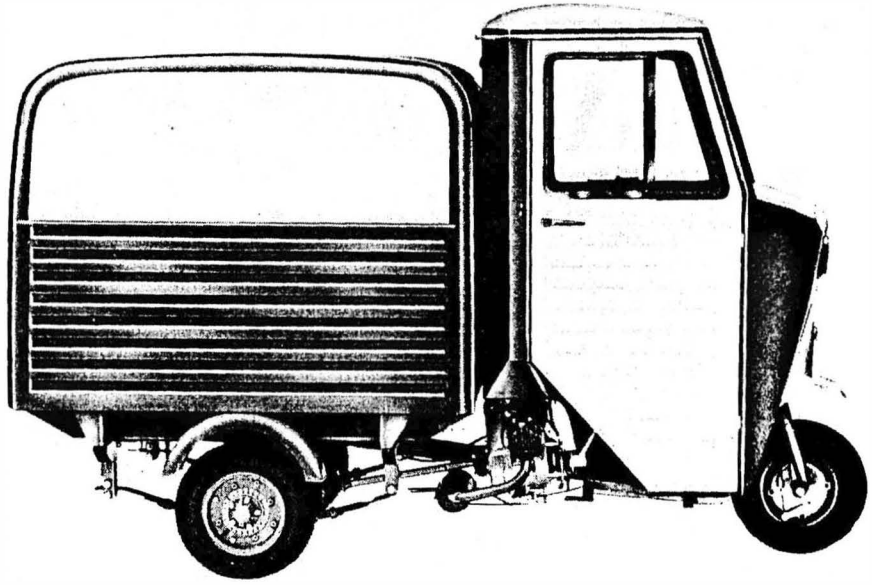

Fig. 2 - Furgone con portiere

CARATTERISTICHE GENERALI

MOTORE Monocilindrico a due tempi.

Alesaggio	:	mm 38,5
Corsa	:	mm 42
Cilindrata	:	cc 48,894
Potenza	:	secondo Codice della Strada
Rapporto di compressione	:	9
Cilindro	:	in lega leggera con cromatura a spessore
Testa	:	in lega leggera

Alimentazione Sistema a caduta, dal serbatoio.
Carburatore a doppio comando, il gas è comandato a mezzo manopola alla destra del manubrio; l'aria mediante astina posta sul coperchio camera miscela.
Tipo e regolazione del carburatore:
Carburatore Dell'Orto MB 18 BS con filtro aria e silenziatore d'aspirazione S F - 1/7 con cartuccia metallica.

Diffusore	:	Ø mm 18
Polverizzatore	:	258/A
Getto massimo	:	78
Getto minimo	:	38
Valvola gas	:	n° 50
Spillo conico G 3	:	II° tacca

Vite regolazione minimo aperta da 1 giro a 1 giro e 3/4.

Distribuzione

Aspirazione	:	128°
Travaso	:	110°
Scarico	:	146°

Accensione Magnete alternatore a volano 6 V - 18 W.
Anticipo: 23° (mm 22) fisso.
Distanza tra i contatti del ruttore: mm 0,4.
Candela: grado termico 225 della scala Bosch-Marelli o equivalenti, distanza tra gli elettrodi mm 0,5.

Lubrificazione Motore: a miscela.
Si effettua automaticamente per la presenza dell'olio nella benzina « miscela al 2% » (durante il periodo di rodaggio primi 1000 Km « miscela al 5%).
Ingranaggi trasmissione-cambio: sistema a sbattimento (il basamento fa da serbatoio dell'olio).
Ingranaggi differenziale: sistema a sbattimento (la scatola differenziale fa da serbatoio).

Avviamento A pedale.

Raffreddamento A ventilazione naturale e forzata.

Frizione A dischi multipli in bagno d'olio.

Trasmissione primaria Ad ingranaggi con dentatura elicoidale fra motore-cambio.
Rapporto . . . . . 1 : 3,7 (z 17-63)

Cambio di velocità A tre velocità e retromarcia, con innesto a chiavette scorrevoli e comandato a manopola sul lato sinistro del manubrio.

Rapporti del cambio

In 1ª velocità	. . . . .	1 : 3,66 (z 9-33)
In 2ª velocità	. . . . .	1 : 2 (z 14-28)
In 3ª velocità	. . . . .	1 : 1,21 (z 19-23)
In R. M.	. . . . .	1 : 3,22 (z 9-29)

Trasmissione secondaria Ad albero con giunti.
Riduzione al ponte: Rapporto . . . . . 1 : 2,92 (z 13-38)
Rapporti totali di trasmissione tra motore e ruote posteriori:

In 1ª marcia	. . . . .	1 : 39,542
In 2ª marcia	. . . . .	1 : 21,608
In 3ª marcia	. . . . .	1 : 13,073
In R. M.	. . . . .	1 : 34,788

V E I C O L O Tipo della struttura: tubolare, monotrave.

Carrozzeria Tipo 1° con cassone e cabina.
Tipo 2° con furgone e cabina.

Sterzo A manubrio.

Sospensioni Anteriore: a forcella telescopica.
Posteriore: con molle a balestra.

Ruote Anteriore e posteriori con cerchio a disco scomponibile 2,50 x 8".

Pneumatici Anteriore e posteriori 3,50 x 8 (circonferenza di rotolamento m 1,135).
Carico ammesso per ruota Kg 175 alla pressione di Kg/cmq 2,5.

Freni Ad espansione.
Anteriore Ø mm 136 - larghezza mm 25; meccanico, comandato con leva a mano posta sulla destra del manubrio.
Posteriori Ø mm 136 - larghezza mm 25; meccanici, comandati con leva a pedale posta a destra della parte centrale del telaio.

Di stazionamento Mediante dispositivo di arresto sulla leva a pedale comando freni posteriori

Dimensioni

Lunghezza massima	. . . . .	m 2,320
Larghezza massima	. . . . .	m 1,000
Altezza massima (veicoli scarico)	. . . . .	m 1,550
Altezza minima dal suolo (a veicolo carico)	. . . . .	m 0,120
Passo	. . . . .	m 1,520
Diametro di volta	. . . . .	m 4,400
Sbalzo posteriore	. . . . .	m 0,605
Carreggiata (a carico)	. . . . .	m 0,890
Cassone aperto (dimensioni esterne):		m 1,20 x 1,00 x 0,25

P e s i Peso complessivo massimo consentito: kg 425.
Tara (con cassone aperto, rifornimenti e conducente di kg. 70): kg. 225.
Portata utile: kg. 200.
Peso del motore (a secco con cambio ed accessori escluso il silenziatore): kg. 12,155.

PRESTAZIONI Velocità: secondo Codice della Strada.
Consumo miscela: litri 3,9 per 100 km. (Norme CUNA).
Pendenza superabile (a pieno carico): 14%.

Rifornimenti Capacità serbatoio litri 6 (miscela al 2%) di cui riserva litri 0,8 circa « SHELL 2 T ».

Olio Lubrificazione ingranaggi trasmissione-cambio: litri 0,300 « SHELL Spirax 90 E.P. » nel basamento motore.
Lubrificazione ingranaggi differenziale: litri 0,200 « SHELL Spirax 90 E.P. » nella scatola differenziale.

INDICE NUMERICO

N. d'Ordinaz.	N. di Tav.	N. di Fig.	N. d'Ordinaz.	N. di Tav.	N. di Fig.	N. d'Ordinaz.	N. di Tav.	N. di Fig.	N. d'Ordinaz.	N. di Tav.	N. di Fig.	N. d'Ordinaz.	N. di Tav.	N. di Fig.	N. d'Ordinaz.	N. di Tav.	N. di Fig.
12900800	19	13	43082201	5	16	43261583	5	43	43358580	13	21	43590280	16	10	43614880	11	14
22482100	19	17	43082300	5	15	43262180	5	44	43361180	13	16	43580285			43615280	11	34
25900500	19	14	43082600	5	14	43262680	5	39	43361280	12	30	43591883	16	a	43615480	11	33
25901900	19	10	43082900	5	11	43263325	5	56	43361480	12	34	43591983	16	b	43615680	11	15
25902000	19	11	43083200	5	10	43264581	5	36	43361580	12	36	43592880	16	30	43620380	11	17
26588100	15	11	43083400	5	13	43264980	5	38	43361680	12	37	43593780	16	29	43620580	11	24
38484200	9	34	43083800	5	20	43265781	5	47	43361780	12	35	43594080	16	20		14	36
40002200	1	44	43083810	5	18	43266680	5	51	43361880	12	39	43594380	16	26	43622180	11	23
40002500	1	46	43085400	5	21	43267125	5	52	43363580	12	26	43594580	16	21		14	35
40004900	1	35	43085510	5	24	43267225	5	53	43363680	12	31	43595080	16	31	43622580	14	34
40022450	1	13	43085580	5	22	43267425	5	50	43367580	13	10	43595180	16	32	43622680	11	22
40060450	2	20	43090100	5	30	43267525	5	55	43367680	13	17	43595483	16	c	43625080	11	20
40214300	6	12	43090800	5	25	43320480	7	13	43369880	12	27	43595583	16	d	43625180	11	21
40230501	6	28	43092800	1	56	43320680	7	11	43400180	8	10	43595781	16	11		14	33
40231100	6	29	43093075	5	31	43323980	7	10	43437080	15	17	43595980	16	o	43625475	11	30
40603300	10	14	43100280	3	10	43326380	7	16	43481180	19	16	43596280	16	s	43626475	11	27
40603400	10	21	43104000	3	11	43327280	7	17	43490280	9	10	43596682	16	e	43631580	12	18
40603600	10	15	43104600	3	12	43327380	7	18	43491080	9	28	43596782	16	f	43631780	12	13
40605600	10	23	43112480	4	10	43328380	7	19	43493180	9	13	43596880	16	14	43631880	12	16
40606000	10	16	43113280	4	11/1	43328680	7	22	43494080	9	19	43597080	8	40	43632080	12	21
40717000	17	30	43113680	4	15	43329280	7	20	43496180	9	29	43598080	16	19	43632380	12	17
41115500	1	19	43115080	1	18		12	32	43496280	9	30	43598180	16	p	43634280	12	25
41120300	3	22	43117580	4	11	43829380	7	21	43513380	9	11	43598280	16	27	43634780	12	19
43000180	1	20	43120480	3	24	43350080	12	A	43514975	9	14	43598380	17	z	43634880	12	22
43000275	1	21	43180975	1	24	43350380	12	47	43515075	9	16	43598580	16	k	43635280	12	23
43000980	1	47	43182075	1	25	43350480	12	38	43515175	9	17	43598680	16	h	43635680	12	24
43001200	1	31	43210480	6	10	43350580	12	40	43515275	9	18	43599280	16	18	43671480	14	32
43001600	1	30	43213480	6	19	43350680	12	41	43522580	9	26	43599480	16	w	43675680	14	18
43008500	1	52	43213680	6	11	43350780	12	48	43522680	9	27	43599481	16	y	43677080	14	10
43009280	1	51	43213980	6	18	43350880	12	43	43523775	9	32	43599580	16	j	43679075	14	14
43015080	8	31	43214280	6	13	43350980	12	44	43523675	9	31	43599680	16	t	43679175	14	15
43015480	8	32	43214580	6	14	43351080	12	45	43526680	9	33	43599780	16	q	43679381	14	24
43017775	1	23	43214880	6	15	43351180	12	46	43555580	8	11	43599980	16	28	43679775	14	25
43020800	1	15	43216280	6	22	43351280	12	42	43557080	8	23	43600281	10	10	43684480	14	20
43060180	1	14	43216480	6	23	43352080	12	33	43557780	8	24	43603280	10	28	43685780	14	21
43060800	2	21	43217180	6	25	43354180	12	B	43559075	8	12	43603680	10	29	43701600	17	13
43061200	2	19	43217280	6	16	43354280	13	12		8	33	43603780	10	30	43702200	17	25
43061501	2	16	43217380	6	24	43354380	13	13	43580280	15	10	43610480	11	10	43707900	17	20
43064001	2	10	43231700	5	26	43354480	13	14	43580285				12	10	43708600	17	19
43064301	2	11		6	33	43354680	13	15				43610480	19	A	43708800	17	17
43064401	2	12	43232180	6	32	43354780	13	18	43581680	15	16	43612980	11	13	43708900	17	16
43064901	2	13	43252480	6	35	43354880	13	18/1	43585380	15	23	43613080	11	35	43709000	17	15
43065001	2	14	43258581	6	38	43357080	13	22	43585480	15	22	43614080	11	16	43709500	17	23
43067200	2	25	43259680	1	55	43357180	13	19	43585580	15	21	43614180	11	31	43712475	17	10
43081001	5	19	43260480	5	37	43358080	13	20	43586080	15	24	43614580	11	32	43712775	17	12

MOTO GUZZI

INDICE NUMERICO

N. d'Ordinaz.	N. di Tav.	N. di Fig.
43712875	17	11
43713000	17	14
43715000	17	22
43715100	17	24
43715500	17	21
43715600	17	18
43740280	18	13
43740380	18	12
43740580	18	10
43740680	18	11
43740980	18	20
43741780	18	21
43743711	18	17
43743880	18	18
43744780	18	19
43747181	18	26
43749175	17	31
43780280	16	15
43917580	16	16
45103800	1	29
45105480	3	19
45603000	10	22
45604480	10	31
45604900	10	24
45605000	10	25
45605100	10	26
45605300	10	17
45605400	10	20
45605780	10	32
45605800	10	27
45606300	10	33
45606400	10	19
45606500	10	18
45717400	17	29
45717600	17	28
55113601	4	17
55113602	4	14
55113603	4	13
55113604	4	12
55905000	19	12
55932100	4	46
55932200	4	47
55932300	4	52
55932400	4	51
55932585	4	50
55932800	4	48
55932900	4	49
55933000	4	45
55933700	4	42
55933900	4	43
55934000	4	56
55934500	4	57
55934600	4	55
55934700	4	54
55934900	4	53
55935100	4	23
55935200	4	22
55935000	4	25
55935300	4	24
55935500	4	44
55935700	4	41
55935900	4	32
55936200	4	36
55936300	4	37
55936385	4	38
55936600	4	39
55936700	4	40
55937100	4	27
55937200	4	28
55937300	4	35
55937400	4	33
55937500	4	31
55937600	4	34
55937700	4	30
55938100	4	26
55938300	4	18
55938500	4	29
55938685	4	19
55938700	4	20
55938900	4	21
90271014	5	40
90271016	5	49
90271017	5	17
90351013	2	18
90401524	1	40
90401624	1	32
90402535	1	43
90706087	6	34
90706131	5	27
90714060	1	34
90714082	1	38
90714100	3	20
90716135	1	36
91111214	2	17
91180707	14	23
91181140	8	19
91181639	8	18
91181703	5	48/1
91551053	16	12
91551087	1	50
91551184	16	13
91701237	2	24
91701345	2	23
	6	27
92201120	12	20
92201212	1	41
92201215	1	39
92201217	1	42
92251014	2	15
92295702	9	15
92295704	6	20
92295905	5	23
92600003	16	J
92602205	16	24
	5	42
92602206	6	37
	11	25
	15	18
	3	27
	8	26
	8	30
	9	23
92602208	10	11
	11	11
	11	18
	12	11
	14	30
	15	15
92602210	8	22
92602212	8	16
	8	37
92602312	19	18
92602406	18	22
92630105	16	v
92630106	3	18
	16	n
	16	r
92630208	7	15
92700071	14	28
	11	28
92700073	12	28
92701062	1	10
92701106	6	26
92701139	2	22
92750061	5	33
92851122	16	17
93110060	3	13
93302225	18	25
93450130	18	15
93450309	18	14
93450413	18	24
94321039	6	21
94321047	5	54
94321122	5	12
95000205	16	25
	16	u
95000206	5	41
95001204	17	27
	1	17
	1	28
95021106	3	17
	6	31
	15	19
	3	26
	8	25
95021108	8	29
	11	12
	12	15
	15	14
95021110	7	12
	8	21
95100121	6	36
95100130	1	54
	11	26
	16	m
95100137	1	11
95100139	1	27
	3	16
95100141	5	29
95100235	10	12
95100239	8	38
95100247	15	13
95100253	9	21
95100255	8	39
95100259	11	19
	14	31
95100315	8	20
95100413	8	14
	8	35
95100433	9	25
95100507	14	12
95100622	5	48
95100624	5	45
95100837	9	12
95120032	16	i
95120065	18	23
95120075	12	29
95120085	9	22
	12	12
95120125	8	15
	8	36
95129200	14	11
95129250	6	17
95400212	14	17
95500330	5	46
	14	13
95716824	5	34
95716830	14	29
95780262	14	16
95780264	14	22
95790122	5	32
95790130	11	29
	14	27
95985426	3	21
96506125	1	12
98020440	7	14
98020665	8	13
	8	34
	3	25
98022460	8	28
	9	20
98024106	14	26
98024310	1	45
98024312	5	28
	15	20
98024320	3	23
	14	19
98025412	1	37
98050325	6	30
98052350	3	14
98052475	8	27
98052560	8	17
98054316	3	15
98054418	15	12
98100480	10	13
98106017	1	16
98106028	1	48
98106036	1	49
98200410	17	26
98260312	16	g
98260525	16	22
98260530	16	23
98303006	5	35
98304014	18	16
98306010	1	33
98306019	1	22
98391215	9	24
98620315	1	53
98620318	1	26
98620365	1	51/1
Libretto istruzioni	19	15

TAVOLA 1

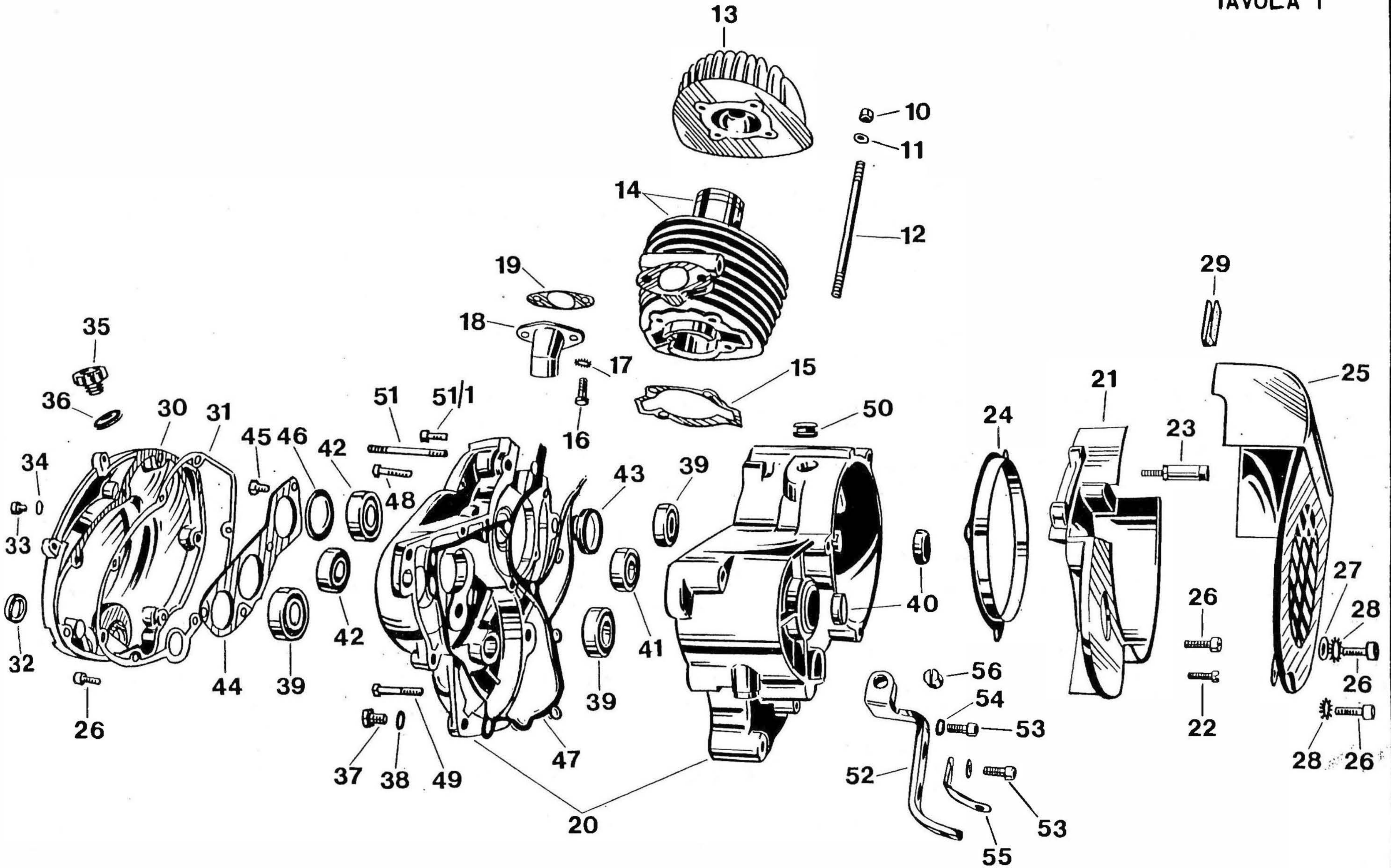

13
10
11
14
12
19
29
18
35
17
15
21
25
36
30
31
51
51/1
16
50
24
23
34
45
46
42
48
43
39
33
40
27
26
28
32
42
44
39
41
39
56
26
26
54
53
22
37
38
49
47
52
28
26
20
53
55

MOTO GUZZI

TAV. 1 COMPLESSO : **Ciclocarro** GRUPPO : **Organi principali**

SOTTOCOMPLESSO : **Motore** SOTTOGRUPPO : **Testa - Cilindro - Basamento e coperchi**

N. Fig.	N. d'Ordinaz.	DENOMINAZIONE	Quant.	NOTE
10	92701062	**Dado** per tiranti sui basamenti fiss. cilindro e testa	4	
11	95100137	**Rosetta** per tiranti sul basamenti fiss. cilindro e testa	4	
12	96506125	**Tirante** fiss. cilindro e testa	4	
13	40022450	**Testa** del cilindro	1	
14	43060180	**Cilindro** motore completo di pistone nudo	1	
15	43020800	**Guarnizione** fra cilindro e basamento	1	
16	98106017	**Vite** fiss. pipa aspirazione	2	
17	95021106	**Rosetta** dentellata per vite fiss. pipa aspirazione	2	
18	43115080	**Pipa** aspirazione	1	
19	41115500	**Guarnizione** fra cilindro e pipa aspirazione	1	
20	43000180	**Assieme** basamenti	1	
21	43000275	**Coperchio** lato volano	1	
22	98306019	**Vite** fiss. coperchio e anello parapolvere parte Inferiore	1	
23	43017775	**Colonnetta** per coperchio e convogliatore	1	
24	43180975	**Anello** parapolvere per volano magnete	1	
25	43182075	**Convogliatore** d'aria	1	
26	98820318	**Vite** a brugola fiss. coperchi basamenti e convogliatore	11	
27	95100139	**Rosetta** per vite fiss. convogliatore parte centrale	1	
28	95021106	**Rosetta** dentellata per viti fiss. convogliatore	3	
29	45103800	**Guarnizione** per convogliatore	1	
30	43001600	**Coperchio** lato trasmissione	1	
31	43001200	**Guarnizione** per coperchio lato trasmissione	1	
32	90401624	**Anello** di tenuta per albero avviamento sul basamento	1	
33	98306010	**Vite** per livello olio	1	
34	90714060	**Guarnizione** per vite livello olio	1	
35	40004900	**Tappo** sul coperchio trasmissione per immissione olio	1	
36	90716135	**Guarnizione** per tappo immissione olio	1	
37	98025412	**Vite** per scarico olio sul basamento	1	
38	90714082	**Guarnizione** per vite scarico olio	1	
39	92201215	**Cuscinetto** a sfere sul basamento lato volano per albero motore e per albero secondario del cambio	3	15x35x11 (Riv 02A)
40	90401524	**Anello** di tenuta sul basamento lato volano per albero motore e albero primario	2	15x2
41	92201212	**Cuscinetto** a sfere sul basamento lato volano per albero primario del cambio	1	12x32x10 (Riv 03A)
42	92201217	**Cuscinetto** a sfere sul basamento trasmissione per albero motore e albero primario del cambio	2	17x40x12 (Riv 01A)
43	90402535	**Anello** di tenuta per cuscinetto albero motore sul basamento trasmissione	1	25x35x7
44	40002200	**Piastra** tenuta cuscinetti sul basamento trasmissione	1	
45	98024310	**Vite** fiss. piastra tenuta cuscinetti sul basamento trasmissione	4	
46	40002500	**Rosetta** per piastra tenuta cuscinetti	1	
47	43000980	**Guarnizione** per basamenti	1	
48	98106028	**Vite** corta unione basamenti	5	
49	98106036	**Vite** lunga unione basamenti	4	
50	91551087	**Bussola** In gomma per cavi volano magnete	1	
51	43009280	**Prigioniero** fiss. piastra di fermo avviamento	2	
51/1	98620365	**Vite** fiss. piastra avviamento	1	
52	43008500	**Piastra** di fermo guaina trasmissione comando frizione	1	
53	98620315	**Vite** fiss. piastra fermo guaina	2	
54	95100130	**Rosetta** per vite fiss. piastra fermo guaina	2	
55	43259680	**Piastra** di fermo cavi comando cambio	1	
56	43092800	**Rullo** sulla piastra fermo guaina	1	

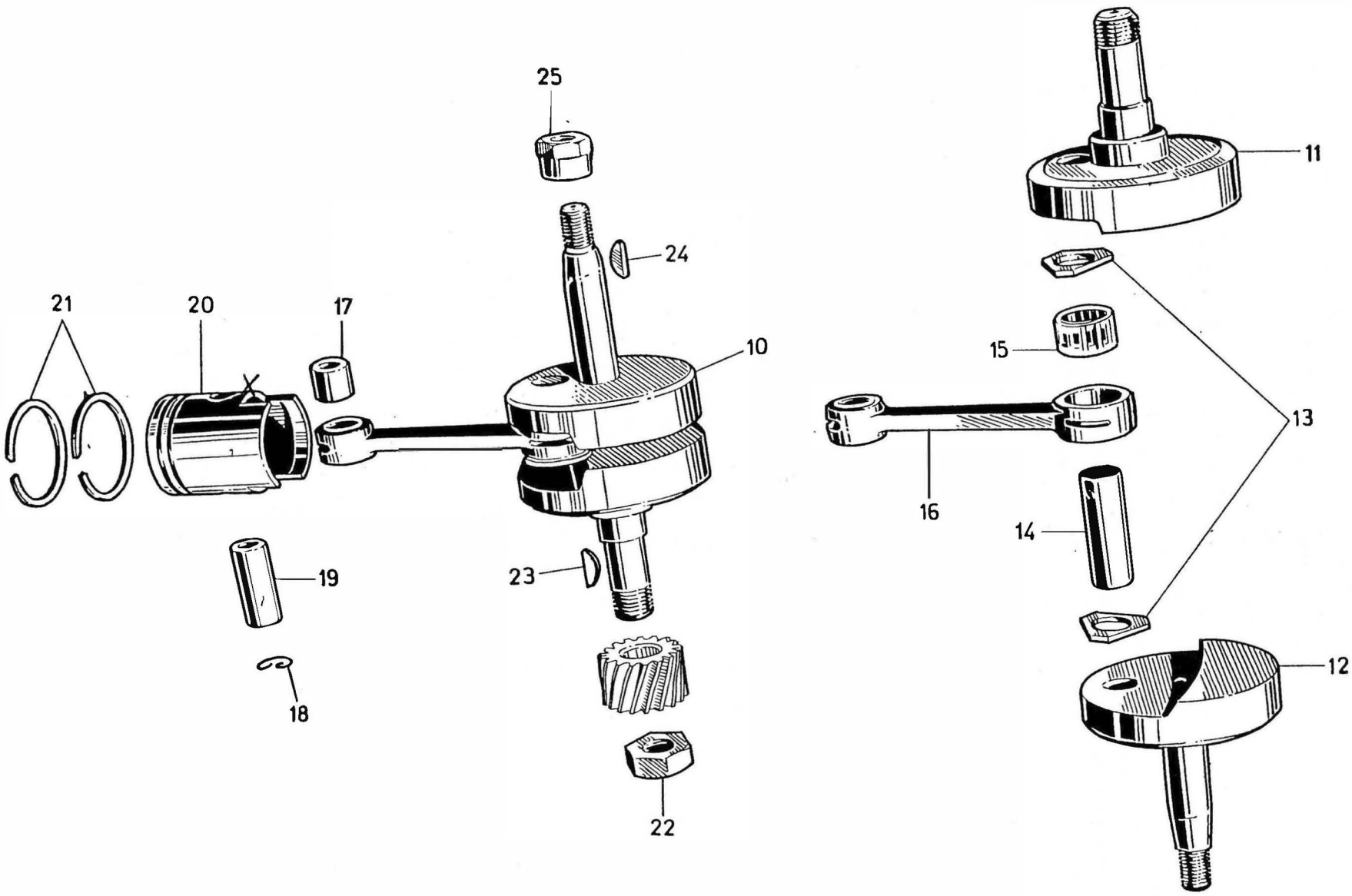
25
24
21
20
17
10
19
23
18
22
11
15
13
16
14
12

MOTO GUZZI

TAV. **2** COMPLESSO : **Ciclocarro** GRUPPO : **Organi principali**

SOTTOCOMPLESSO: **Motore** SOTTOGRUPPO: **Albero motore - Biella - Pistone**

N. Fig.	N. d'	DENOMINAZIONE	Quant.	Ordin.	NOTE
10	**43064001**	**Albero** motore completo	1		
11	**43064301**	**Semialbero** motore lato volano	1		
12	**43064401**	**Semialbero** motore lato trasmissione	1		
13	**43064901**	**Rosetta** sull'asse manovella	2		
14	**43065001**	**Perno** per manovella	1		
15	**92251014**	**Cuscinetto** per biella	1		
16	**43061501**	**Biella** completa di boccola	1		
17	**91111214**	**Boccola** per piede di biella	1		
18	**90351013**	**Anello** a molla tenuta spinotto	2		
19	**43061200**	**Spinotto** per pistone	1		
20	**40060450**	**Pistone**	1		
21	**43060800**	**Fascia** elastica	2		
22	**92701139**	**Dado** bloccaggio pignone	1		
23	**91701345**	**Chiavella** sull'albero motore per pignone motore	1		
24	**91701237**	**Chiavetta** per volano	1		
25	**43067200**	**Dado** fissaggio volano	1		

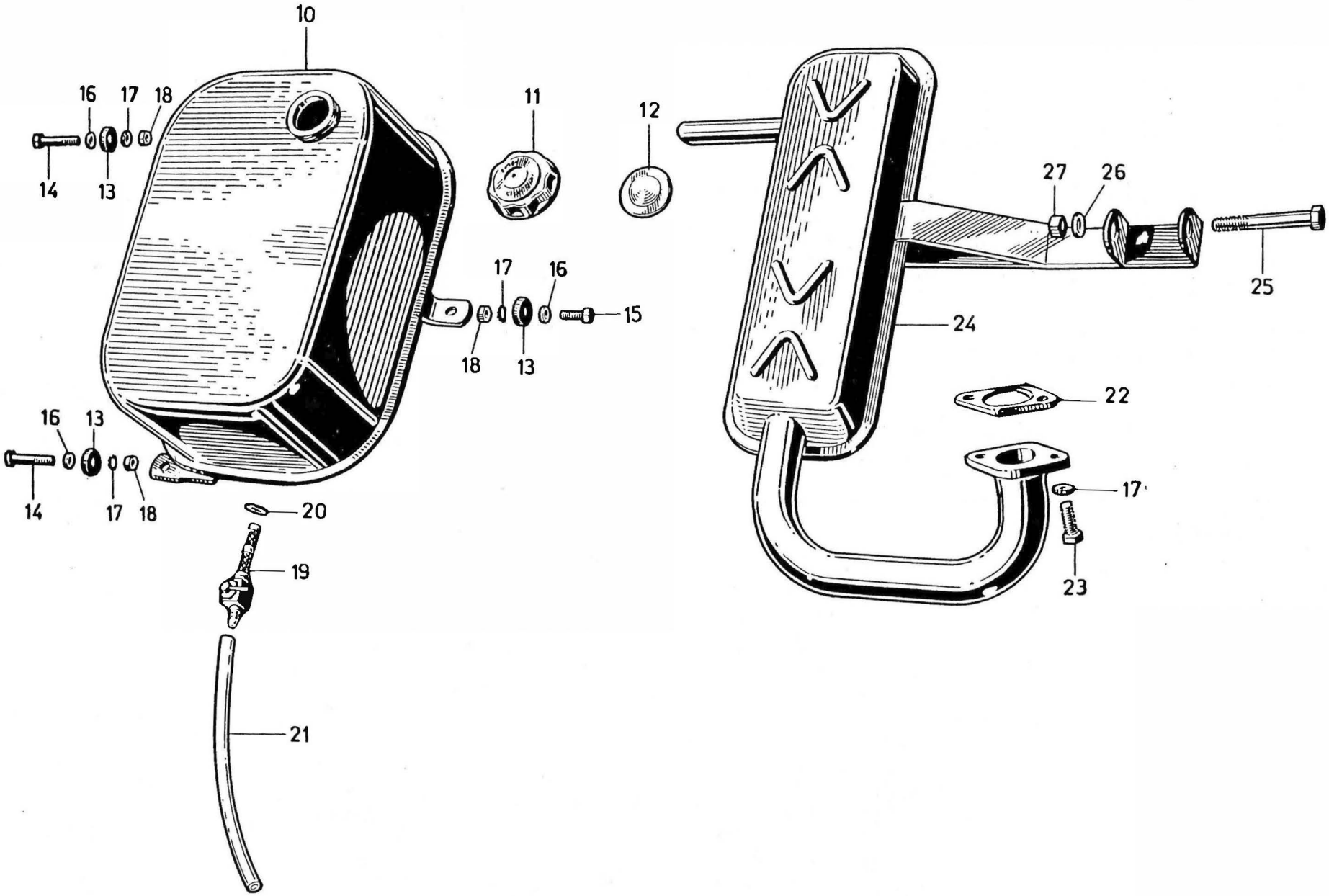
10
11
12
16
17
18
14
13
15
27
26
25
24
22
17
23
20
19
21

MOTO GUZZI

TAV. **3** COMPLESSO : **Ciclocarro** GRUPPO : **Alimentazione e scarico**

SOTTOCOMPLESSO: **Motore** SOTTOGRUPPO: **Serbatoio miscela - Tubo scarico con silenziatore**

N. Fig.	N. d'Ordinaz.	DENOMINAZIONE	Quant.	NOTE
10	**43100280**	**Serbatoio** miscela	1	
11	**43104000**	**Tappo** serbatoio miscela	1	
12	**43104600**	**Guarnizione** per tappo	1	
13	**93110060**	**Spessore** tra serbatoio e telaio	3	
14	**98052350**	**Vite** lunga fiss. serbatoio miscela	2	
15	**98054316**	**Vite** corta fiss. serbatoio miscela	1	
16	**95100139**	**Rosetta** per viti fiss. serbatoio miscela	3	
17	**95021106**	**Rosetta** dentellata per viti fiss. tubo scarico	2	
18	**92630106**	**Dado** per viti fiss. serbatoio miscela	3	
19	**45105480**	**Rubinetto** miscela	1	
20	**90714100**	**Guarnizione** per rubinetto	2	
21	**95985426**	**Tubazione** miscela	1	
22	**41120300**	**Guarnizione** per tubo scarico con silenziatore	1	
23	**98024320**	**Vite** fissaggio tubo scarico con silenziatore	2	
24	**43120480**	**Tubo** scarico con silenziatore	1	
25	**98022460**	**Vite** fissaggio tubo scarico con silenziatore al telaio	1	
26	**95021108**	**Rosetta** per vite fissaggio tubo scarico con silenziatore al telaio	1	
27	**92602208**	**Dado** per vite fiss. silenziatore al telaio	1	

TAVOLA 4

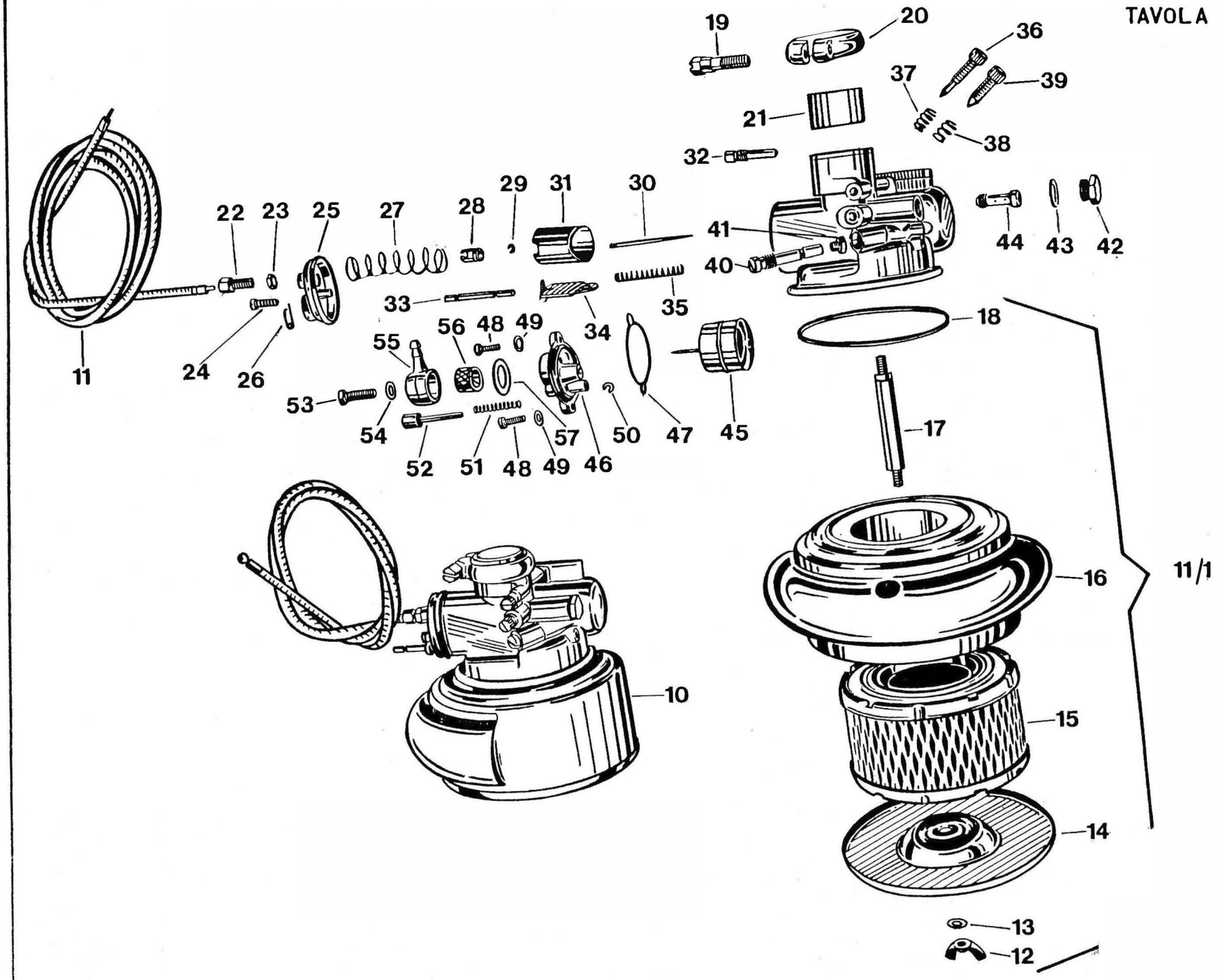
19
20
36
37
39
21
38
32
29
31
30
22
23
25
27
28
41
44
43
42
40
33
35
34
18
55
56
48
49
24
26
11
53
54
52
51
48
49
46
57
50
47
45
17
16
11/1
10
15
14
13
12

MOTO GUZZI

TAV. **4** COMPLESSO : **Ciclocarro** GRUPPO : **Alimentazione**

SOTTOCOMPLESSO: **Motore** SOTTOGRUPPO: **Carburatore con filtro e silenziator**

N. Fig.	N. d'	DENOMINAZIONE	Ordinant.	
10	43112480	**Carburatore** compl. di trasmissione, filtro aria e silenziatore	1	ME 18 BS/SF
11	43117580	**Trasmissione** comando gas	1	
11/1	43113280	**Filtro** silenziatore compl. di cartuccia filtrante metallica	1	SF1/7
12	55113604	**Dado** ad alette	1	4997.00.23
13	55113603	**Rondella** elastica	1	5143.00.83
14	55113602	**Coperchio** filtro	1	5143.00.86
15	43113680	**Elemento** filtrante metallico	1	
16		**Corpo** silenziatore d'aspirazione		non a ricam
17	55113601	**Prigioniero**	1	5144.00.36
18	55938300	**Guarnizione** elemento filtrante	1	4026.00.30
19	55938685	**Vite** serraggio anello	1	1111.00.36
20	55938700	**Anello** serraggio manicotto	1	1721.00.50
21	55938900	**Riduzione** isolante	1	4477.00.62
22	55935200	**Vite** tendifilo	1	1104.00.37
23	55935100	**Dado** bloccaggio vite tendifilo	1	1691.00.27
24	55935300	**Vite** fiss. coperchio camera miscela	2	3318.00.36
25	55935000	**Coperchio** camera miscela	1	3917.00.53
26	55938100	**Fermaglio** asta comando valvola aria	1	3479.00.21
27	55937100	**Molla** richiamo valvola gas	1	4064.00.61
28	55937200	**Nipplo** ancoraggio cavo valvola gas	1	4018.00.40
29	55938500	**Anellino** spillo	1	3322.00.21
30	55937700	**Spillo** conico tipo G	1	4015.03.08
31	55937500	**Valvola** gas	1	4019.54.64
32	55935900	**Getto** minimo	1	4025.38.02
33	55937400	**Asta** comando valvola aria	1	4023.00.51
34	55937600	**Valvola** aria	1	4024.05.64
35	55937300	**Molla** richiamo valvola aria	1	4043.00.61
36	55936200	**Vite** regolazione miscela	1	3357.00.37
37	55936300	**Molla** vite regolazione miscela	1	3606.00.61
38	55936385	**Molla** vite regolazione valvola gas	1	1411.00.61
39	55936600	**Vite** regolazione valvola gas	1	4626.00.37
40	55936700	**Porta** getto	1	4017.00.32
41	55935700	**Getto** massimo	1	3315.78.02
42	55933700	**Tappo** pozzetto	1	4021.00.34
43	55933900	**Guarnizione** tappo pozzetto	1	4022.00.30
44	55935500	**Polverizzatore** tipo A	1	4498.258.28
45	55933000	**Galleggiante**	1	4167.18.80
46	55932100	Coperchio vaschetta completa di agitatore (comprende i N. di fig. 50 - 51 - 52)	1	4169.00.54
47	55932200	**Guarnizione** coperchio vaschetta	1	4045.00.30
48	55932800	**Vite** fiss. coperchio vaschetta	1	1308.00.36
49	55932900	**Rondella** vite fiss. coperchio vaschetta	1	5011.00.23
50	55932585	**Anellino** ritorno agitatore	1	1493.00.21
51	55932400	**Molla** richiamo agitatore	1	4044.00.61
52	55932300	**Agitatore** galleggiante	1	4168.00.25
53	55934900	**Vite** fiss. pipetta	1	3370.00.36
54	55934700	**Guarnizione** per vite fiss. pipetta	1	3385.00.30
55	55934600	**Pipetta** raccordo tubo benzina	1	4628.00.38
56	55934000	**Filtro** benzina	1	1435.00.29
57	55934500	**Guarnizione** pipetta	1	1432.00.30

MOTO GUZZI

TAV. **5** COMPLESSO : **Ciclocarro** GRUPPO : **Innesto e avviamento**

SOTTOCOMPLESSO: **Trasmissione** SOTTOGRUPPO: **Innesto a frizione - Comand**

Avviamento motore

N. Fig.	N. d'	DENOMINAZIONE	Ordinat.	
10	43083200	**Collare** di tenuta disco appoggio molle frizione	1	
11	43082900	**Disco** per appoggio molle frizione	1	
12	94321122	**Molla** per frizione	6	
13	43083400	**Scodellino** porta molle frizione	6	
14	43082600	**Piattello** spingidischi frizione	1	
15	43082300	**Disco** con tacche esterne per frizione	2	
16	43082201	**Disco** con tacche interne per frizione	2	
17	90271017	**Anello** seeger per rosetta sull'albero primario tenuta ingran.	1	Tipo
18	43083810	**Rosetta** sull'albero primario di tenuta ingranaggio	1	
19	43081001	**Ingranaggio** trasmissione e pignone motore	1	
20	43083800	**Rosetta** reggispinta tra cuscinetto ed ingranaggio	1	
21	43085400	**Chiavella** per piattello spingidischi	1	
22	43085580	**Astina** spingidischi - parte frizione	1	
23	92295905	**Sfera** tra le astine	1	7/32'
24	43085510	**Astina** spingidischi - parte comando	1	
25	43090800	**Alberino** comando frizione	1	
26	43231700	**Vite** di tenuta alberino comando frizione	1	
27	90706131	**Anello** di tenuta olio sulla leva	1	Tipo
28	98024312	**Vite** fissaggio leva all'albero	1	
29	95100141	**Rosetta** per vite fissaggio leva all'albero	1	
30	43090100	**Leva** comando frizione	1	
31	43093075	**Trasmissione** completa comando frizione	1	
32	95790122	**Vite** tendifilo trasmissione frizione	1	
33	92750061	**Dado** per vite tendifilo per trasmissione frizione	1	
34	95716824	**Capocorda** per trasmissione frizione - lato motore	1	
35	98303006	**Vite** per capocorda trasmissione frizione - lato motore	1	
36	43264581	**Albero** per avviamento	1	
37	43260480	**Piastra** completa di perno e piolo	1	
38	43264980	**Distanziatore** per leva avviamento	3	
39	43262680	**Ingranaggio** per avviamento	1	
40	90271014	**Anello** seeger Ø 14	1	
41	95000206	**Rosetta** per dado fissaggio piastra	3	
42	92602206	**Dado** fissaggio piastra	3	
43	43261583	**Leva** avviamento	1	
44	43262180	**Pedalino** gomma	1	
45	95100624	**Rosetta** per fermo leva avviamento	1	
46	95500330	**Copiglia** fermo leva avviamento	1	
47	43265781	**Molla** richiamo leva	1	
48	95100622	**Rosetta** rasamento	1	
48/1	91181703	**Anello** di spessore	1	
49	90271016	**Anello** seeger Ø 16 per albero avviamento	1	
50	43267425	**Rosetta** tenuta saltarello	2	
51	43266680	**Ingranaggio** avviamento sull'albero	1	
52	43267125	**Saltarello** per avviamento	1	
53	43267123	**Pistoncino** spingi saltarello	1	
54	94321047	**Molla** per saltarello	1	
55	43267525	**Camma** per disinnesto saltarello	1	
56	43263325	**Tappo** di fermo leva avviamento	1	

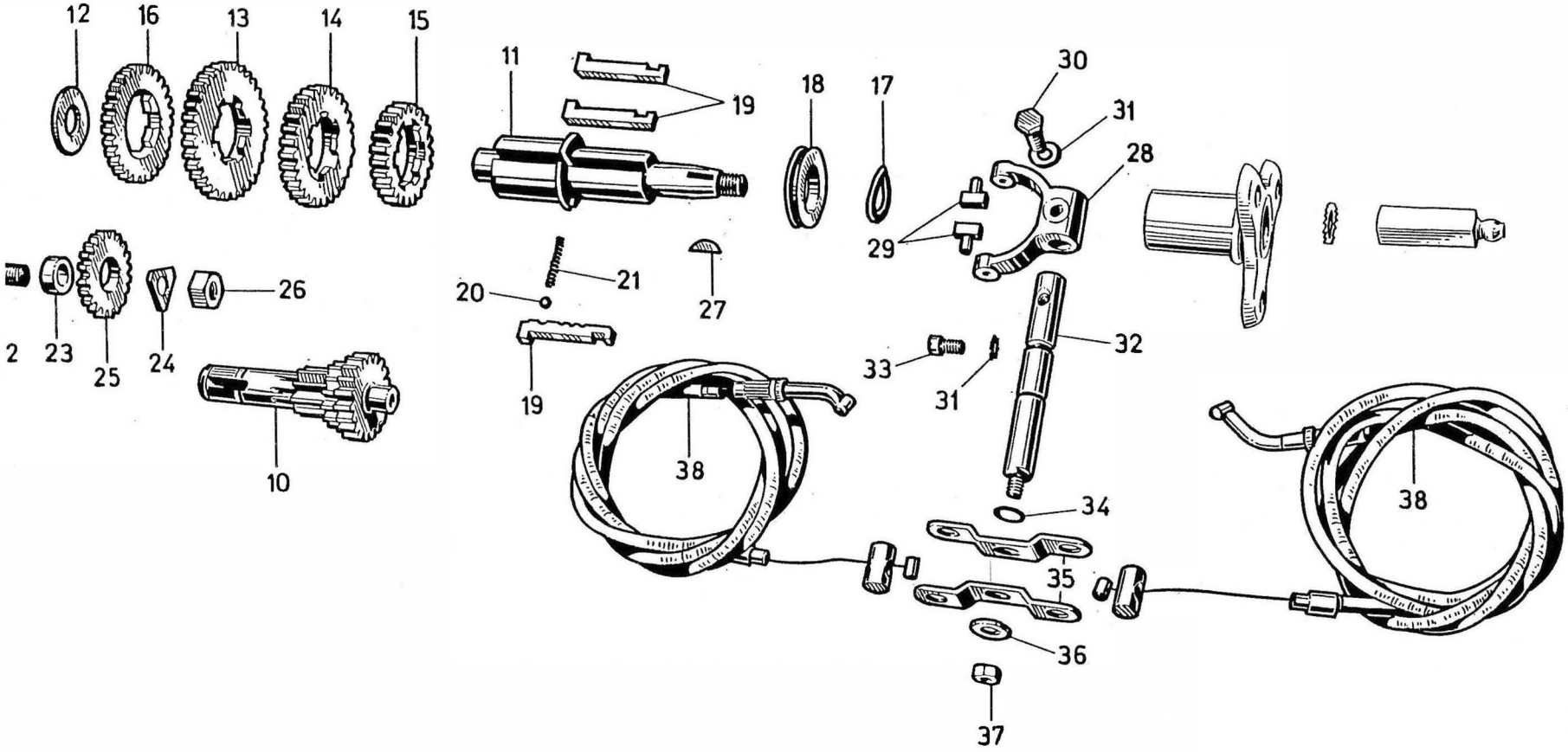
12
16
13
14
15
11
19
18
17
30
31
28
29
2
23
25
24
26
20
21
27
19
10
38
33
31
32
34
35
36
37
38

MOTO GUZZI

TAV. **6** COMPLESSO : **Ciclocarro** GRUPPO : **Cambio**

SOTTOCOMPLESSO: **Trasmissione** SOTTOGRUPPO: **Ingranaggi - Alberi e comando cambio**

N. Fig.	N. d'Ordinaz.	DENOMINAZIONE	Quant.	NOT
10	**43210480**	**Albero** primario del cambio completo di ingranaggi	1	
11	**43213680**	**Albero** secondario del cambio	1	
12	**40214300**	**Distanziatore** tra cuscinetto e ingranaggio	1	
13	**43214280**	**Ingranaggio** sull'albero secondario prima velocità	1	
14	**43214580**	**Ingranaggio** sull'albero secondario per seconda velocità	1	
15	**43214880**	**Ingranaggio** sull'albero secondario per terza velocità	1	
16	**43217280**	**Ingranaggio** sull'albero secondario per R.M.	1	
17	**95129250**	**Rosetta** di aggiustaggio sul secondario	1	
18	**43213980**	**Manicotto** scorrevole	1	
19	**43213480**	**Chiavetta** spostamento marce	3	
20	**92295704**	**Sfera** innesto marce	1	
21	**94321039**	**Molla** per sfera	1	
22	**43216280**	**Perno** per ingranaggio intermedio per R.M.	1	
23	**43216480**	**Distanziale** per ingranaggio R.M.	1	
24	**43217380**	**Rosetta** sul perno per ingranaggio R.M.	1	
25	**43217180**	**Ingranaggio** intermedio per perno R.M.	1	
26	**92701106**	**Dado** per ingranaggio intermedio per R.M.	1	
27	**91701345**	**Chiavella** sull'albero secondario	1	
28	**40230501**	**Leva** interna spostamento marce	1	
29	**40231100**	**Pattino** per leva	2	
30	**98050325**	**Vite** fissaggio leva interna al perno	1	
31	**95021106**	**Rosetta** dentellata per vite fissaggio leva interna al perno e tenuta perno	2	
32	**43232180**	**Perno** per leva comando cambio	1	
33	**43231700**	**Vite** tenuta perno per leva comando cambio	1	
34	**90706087**	**Anello** di tenuta sul perno per leva comando cambio	1	
35	**43252480**	**Leva** esterna comando ca	2	mbio
36	**95100121**	**Rosetta** per dado fissaggio leva esterna	1	
37	**92602206**	**Dado** fissaggio leva esterna	1	
38	**43258581**	**Trasmissione** comando cambio	2	

TAVOLA 7

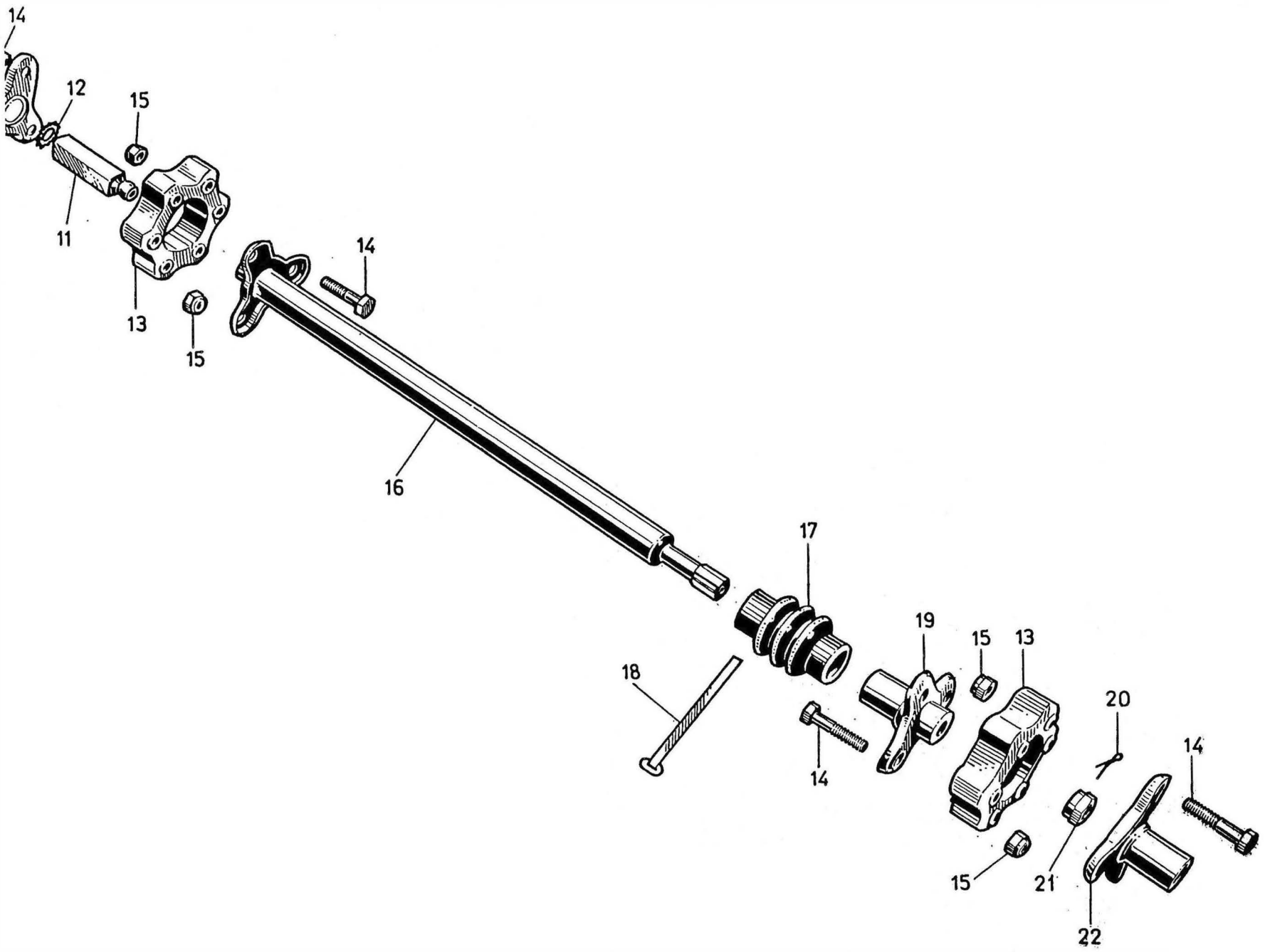

MOTO GUZZI

TAV. **7** COMPLESSO : **Ciclocarro** GRUPPO : **Albero trasmissione**

SOTTOCOMPLESSO: **Trasmissione** SOTTOGRUPPO: **Albero - Giunti elastici - Flange**

N. Fig.	N. d'Ordinaz.	DENOMINAZIONE	Quant.	NOTE
10	43323980	**Flangia** anteriore	1	
11	43320680	**Dado** a colonnetta	1	
12	95021110	**Rosetta** dentellata per dado a colonnetta	1	
13	43320480	**Giunto** elastico per trasmissione	2	
14	98020440	**Vite** fissaggio giunti elastici all'albero e alle flange	12	
15	92630208	**Dado** bloccaggio giunti	12	
16	43326380	**Albero** trasmissione	1	
17	43327280	**Soffietto** sulla trasmissione	1	
18	43327380	**Fascetta** fissaggio soffietto	2	
19	43328380	**Flangia** posteriore	1	
20	43329280	**Copiglia** bloccaggio dado sul pignone conico	1	GRIMECA 2489
21	43329380	**Dado** sul pignone conico del differenziale	1	GRIMECA 1785
22	43328680	**Flangia** sul pignone conico del differenziale	1	GRIMECA 1780
				N.B. - I numeri si riferiscono al Disegno « GRIMECA » n. 5545

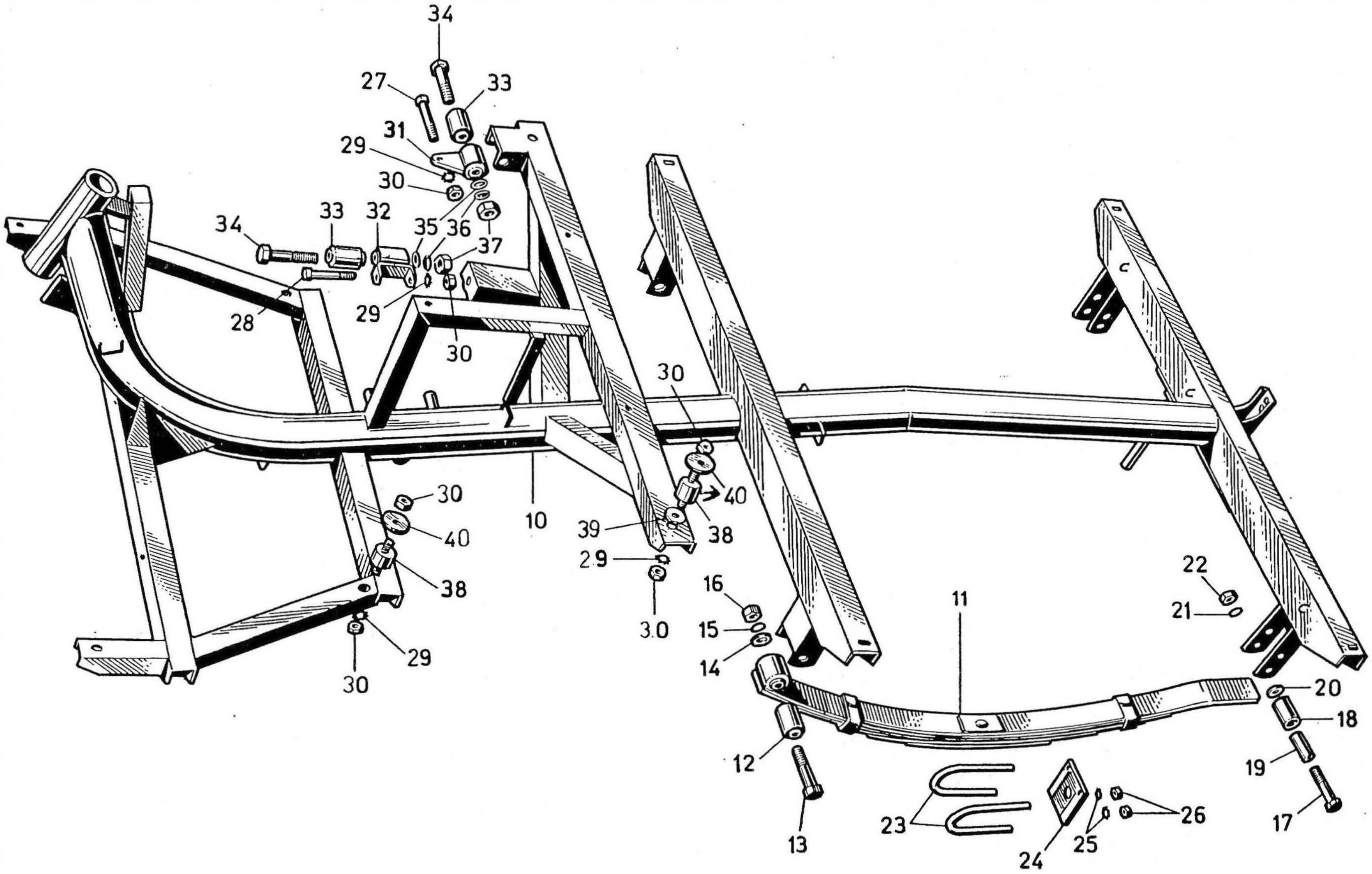
34
27
33
31
29
30
34
33
32
35
36
37
28
29
30
30
40
38
10
39
2.9
3.0
16
15
14
30
40
38
29
30
11
22
21
20
18
19
17
12
13
23
24
25
26

MOTO GUZZI

TAV. **8** COMPLESSO : **Ciclocarro** GRUPPO : **Telaio e sospensione posteriore**

SOTTOCOMPLESSO: **Telaio - Ruote - Freni** SOTTOGRUPPO: **Telaio - Molle a balestra**

N. Fig.	N. d'Ordinaz.	DENOMINAZIONE	Quant.	NOTE
10	43400180	**Telaio**	1	
11	43555580	**Molla** a balestra completa	2	
12	43559075	**Silentblock**	2	
13	98020665	**Vite** fissaggio molle a balestra parte anteriore	2	
14	95100413	**Rosetta** per viti fissaggio molle a balestra parte anteriore	2	
15	95120125	**Rosetta** elastica per viti fissaggio molle a balestra parte anteriore	2	
16	92602212	**Dado** per viti fissaggio molle a balestra parte anteriore	2	
17	98052560	**Vite** fissaggio rulli per molle a balestra	4	
18	91181639	**Rullo** per scorrevole molle a balestra	4	
19	91181140	**Tubetto** distanziatore	4	
20	95100315	**Rosetta** per viti fissaggio rulli per molle a balestra	4	
21	95021110	**Rosetta** dentellata per viti fissaggio rulli molle a balestra	4	
22	92602210	**Dado** per viti fissaggio rulli per molle a balestra	4	
23	43557080	**Cavallotto** tenuta molle a balestra	4	
24	43557780	**Piastra** per cavallotti tenuta molle a balestra	2	
25	95021108	**Rosetta** dentellata per cavallotti tenuta molle a balestra	8	
26	92602208	**Dado** per cavallotti tenuta molle a balestra	8	
27	98052475	**Vite** superiore fissaggio motore	1	
28	98022460	**Vite** fissaggio motore al telaio	1	
29	95021108	**Rosetta** dentellata per viti fissaggio motore e fissaggio tampone per cabina	14	
30	92602208	**Dado** per viti fissaggio motore e fissaggio tampone per cabina	14	
31	43015080	**Attacco** superiore del motore	1	
32	43015480	**Attacco** posteriore del motore	1	
33	43559075	**Silentblock** per attacchi motore al telaio	2	
34	98020665	**Vite** fissaggio attacchi superiore e posteriore del motore	2	
35	95100413	**Rosetta** per viti fissaggio attacchi del motore	2	
36	95120125	**Rosetta** elastica per viti fissaggio attacchi del motore	2	
37	92602212	**Dado** per viti fissaggio attacchi del motore	2	
38	95100239	**Rosetta** grande per tampone fissaggio cabina al telaio	6	
39	95100255	**Rosetta** di aggiustaggio per tampone fissaggio cabina al telaio	—	Il n° dei pezzi varia in base al fabbisogno.
40	43597080	**Tampone** per fissaggio cabina al telaio	6	

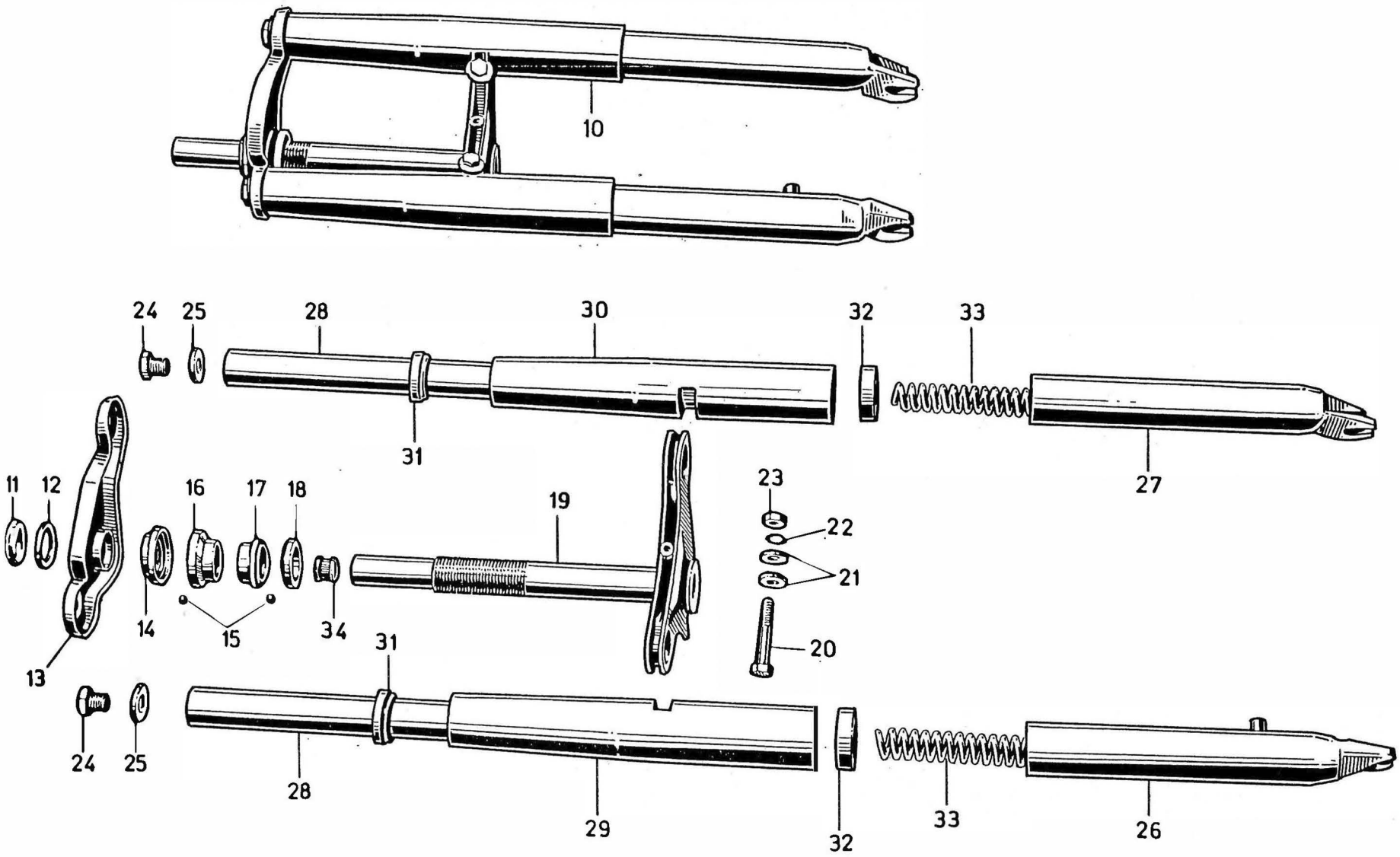
10
24
25
28
30
32
33
31
27
11
12
16
17
18
19
23
22
21
14
15
34
20
13
24
25
31
28
29
32
33
26

MOTO GUZZI

TAV. **9** COMPLESSO : **Cicloc** GRUPPO : **Sospensione anteriore e sterzo**

SOTTOCOMPLESSO: **Telaio - Ruote - Freni** SOTTOGRUPPO: **Forcella anteriore - Sospensione elastica anterio e sterzo**

N. Fig.	N. d'Ordinaz.	DENOMINAZIONE	Quant.	NOTE
10	43490280	**Forcella** anteriore completa	1	
11	43513380	**Dado** fissaggio testa di sterzo sul cannotto	1	
12	95100837	**Rosetta** per dado fissaggio testa sul cannotto	1	
13	43493180	**Testa** forcella	1	
14	43514975	**Calotta** superiore filettata sulla base sterzo	1	
15	92295702	**Sfera** per calotte	52	
16	43515075	**Calotta** superiore sulla pipa del telaio	1	
17	43515175	**Calotta** inferiore sulla pipa del telaio	1	
18	43515275	**Calotta** inferiore sulla base sterzo	1	
19	43494080	**Base** sterzo	1	
20	98022460	**Vite** fissaggio foderi forcella alla base sterzo	2	
21	95100253	**Rosetta** piana per bulloni fissaggio foderi forcella	4	
22	95120085	**Rosetta** elastica per bulloni fissaggio foderi forcella	2	
23	92602208	**Dado** per vite fissaggio foderi forcella	2	
24	98391215	**Vite** fissaggio testa forcella	2	
25	95100433	**Rosetta** per bullone fissaggio testa forcella	2	
26	43522580	**Gambale** destro per forcella	1	
27	43522680	**Gambale** sinistro per forcella	1	
28	43491080	**Braccio** di forza per forcella	2	
29	43496180	**Fodero** destro per forcella	1	
30	43496280	**Fodero** sinistro per forcella	1	
31	43523675	**Anello** superiore per foderi forcella	2	
32	43523775	**Anello** centrale per foderi forcella	2	
33	43526680	**Molla** per forcella	2	
34	38484200	**Tappo** gomma sul cannotto base sterzo	1	

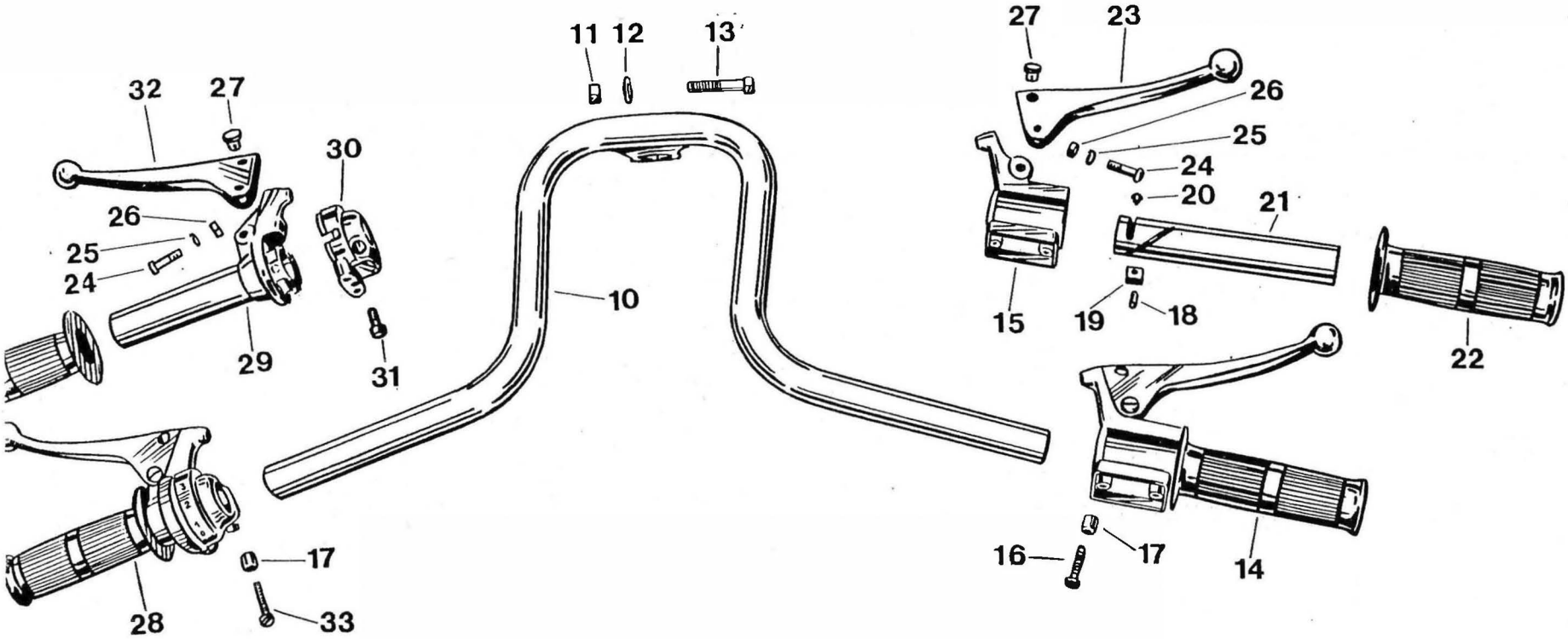
11
12
13
27
23
32
27
26
25
24
20
21
30
26
25
24
10
15
19
18
22
29
31
17
16
17
14
28
33

MOTO GUZZI

TAV. **10** COMPLESSO : **Ciclocarro** GRUPPO : **Sterzo**

SOTTOCOMPLESSO: **Telaio - Ruote - Freni** SOTTOGRUPPO: **Manubrio e comandi**

N. Fig.	N. d'Ordinaz.	DENOMINAZIONE	Quant.	NOTE
10	43600281	**Manubrio**	1	
11	92602208	**Dado** per bullone fissaggio manubrio alla base sterzo	1	
12	95100235	**Rosetta** per bullone fissaggio manubrio alla base sterzo	1	
13	98100480	**Vite** fissaggio manubrio al cannotto base sterzo	1	
14	40603300	**Comando** acceleratore completo	1	CITE 540
15	40603600	**Corpo** comando acceleratore	1	CITE 630 - 02
16	40606000	**Vite** fissaggio corpo acceleratore	1	CITE 501 - 17
17	45605300	**Bussola** di spessore per viti fissaggio corpo acceleratore e cambio	2	CITE 330 - 10
18	45606500	**Vite** fissaggio trasmissione comando gas al morsetto scorrevole	1	CITE 501 - 03
19	45606400	**Morsetto** scorrevole comando acceleratore	1	CITE 501 - 04
20	45605400	**Vite** di fermo impugnatura al corpo comando acceleratore	1	CITE 501 - 06
21	40603400	**Corpo** girevole per comando acceleratore	1	CITE 501 - 05
22	45603000	**Manopola** in gomma per comando acceleratore e cambio	2	CITE 330 - 04
23	40605600	**Leva** comando freno anteriore	1	CITE 510 - 01
24	45604900	**Vite** fissaggio leve freno e frizione	2	CITE 330 - 01
25	45605000	**Rosetta** dentellata per viti fissaggio leve freno e frizione	2	CITE 330 - 06
26	45605100	**Dado** per viti fissaggio leve freno e frizione	2	CITE 330 - 07
27	45605800	**Rullo** per leve freno anteriore e frizione	2	CITE 1000 - 08
28	43603280	**Comando** cambio completo	1	CITE 328
29	43603680	**Corpo** comando cambio	1	CITE 328 - 05
30	43603780	**Testata** del corpo comando cambio	1	CITE 328 - 08
31	45604480	**Regolaggio** comando cambio	1	CITE 330 - 09
32	45605780	**Leva** comando frizione	1	CITE 310 - 03
33	45606300	**Vite** fissaggio comando cambio al manubrio	1	CITE 300 - 16

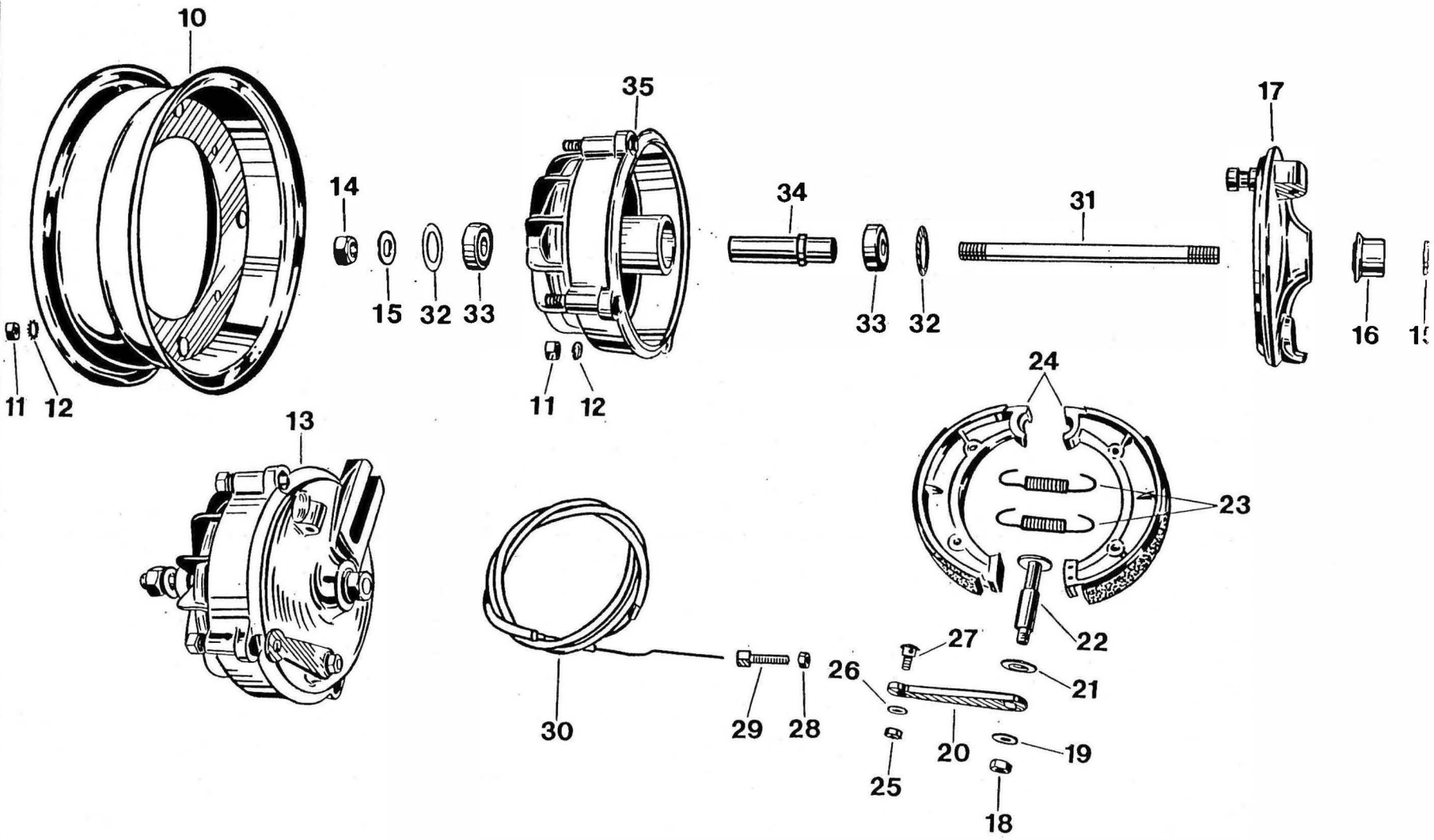
10
11
12
14
15
32
33
35
11
12
34
33
32
31
17
16
13
30
29
28
24
23
22
27
26
21
20
19
25
18

MOTO GUZZI

TAV. **11** COMPLESSO : **Ciclocarro** GRUPPO : **Ruota anteriore**

SOTTOCOMPLESSO: **Telaio - Ruote - Freni** SOTTOGRUPPO: **Ruota - Mozzo - Freno anteriore e comando**

N. Fig.	N. d'Ordinaz.	DENOMINAZIONE	Quant.	NOTE
10	43610480	**Ruota** anteriore	1	
11	92602208	**Dado** fissaggio semiruote e fissaggio mozzo alla ruota	8	
12	95021108	**Rosetta** dentellata per viti fissaggio semiruote e fissaggio mozzo alla ruota	8	
13	43612980	**Mozzo** anteriore completo	1	GRIMECA DISEGNO 5544
14	43614880	**Dado** per perno ruota anteriore	2	GRIMECA 012 A
15	43615680	**Rosetta** per perno ruota anteriore	2	GRIMECA 0012 A
16	43614080	**Distanziatore** lato disco porta ceppi	1	GRIMECA 68
17	43620380	**Disco** porta ceppi	1	GRIMECA 63
18	92602208	**Dado** fissaggio camma al disco porta ceppi	1	GRIMECA 08 A
19	95100259	**Rosetta** per dado fissaggio camma al disco porta ceppi	1	GRIMECA 008 A
20	43625080	**Leva** sulla camma comando freno anteriore	1	GRIMECA 36
21	43625180	**Rosetta** sulla camma	1	GRIMECA 0011 B
22	43622680	**Camma** comando freno anteriore	1	GRIMECA 35
23	43622180	**Molla** per ceppi freno anteriore	2	GRIMECA 41
24	43620580	**Ceppo** freno completo di suole	2	GRIMECA 34
25	92602206	**Dado** per pernino attacco cavo freno anteriore	1	
26	95100130	**Rosetta** per pernino attacco cavo freno anteriore	1	GRIMECA 47
27	43626475	**Pernino** attacco cavo freno anteriore	1	
28	92700071	**Dado** per vite tendifilo freno anteriore	1	GRIMECA 06 A
29	95790130	**Vite** tendifilo freno anteriore	1	GRIMECA 37
30	43625475	**Trasmissione** comando freno anteriore	1	
31	43614180	**Perno** mozzo ruota anteriore	1	GRIMECA 30
32	43614580	**Anello** parapolvere per cuscinetti	2	GRIMECA 004
33	43615480	**Cuscinetto** per mozzo ruota anteriore	2	GRIMECA 17
34	43615280	**Distanziatore** tra i cuscinetti	1	GRIMECA 7
35	43613080	**Corpo** mozzo ruota anteriore completo di viti	1	GRIMECA 60

TAVOLA 12

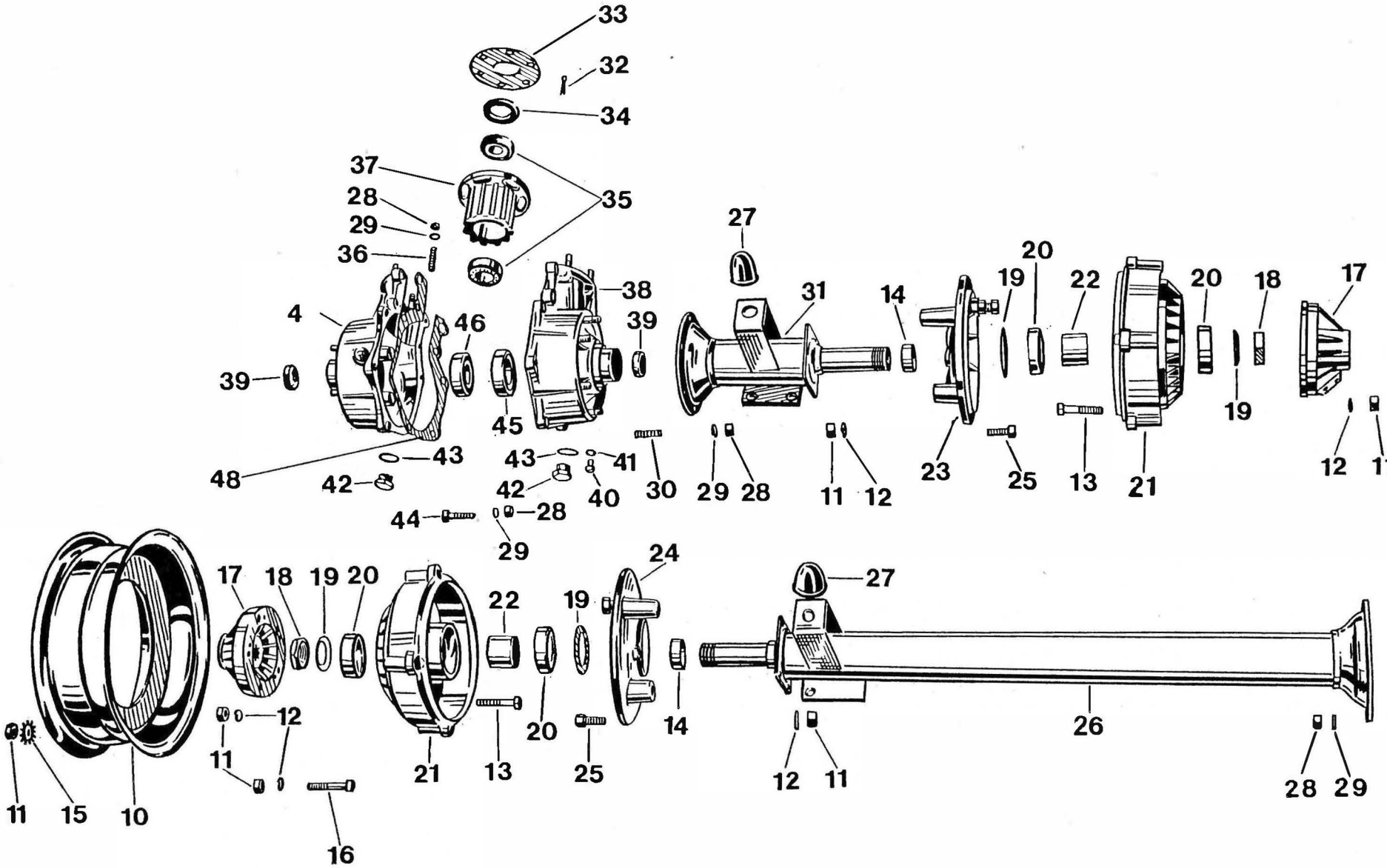
33
32
34
37
35
28
29
36
27
20
19
22
20
18
17
38
31
14
4
46
39
39
45
19
43
43
41
30
29
28
11
12
23
25
13
21
12
11
48
42
42
40
44
28
29
24
27
17
18
19
20
22
19
12
11
20
14
26
11
15
10
21
13
25
12
11
28
29
16

MOTO GUZZI

TAV. **12** COMPLESSO : **Ciclocarro** GRUPPO : **Ponte differenziale**

SOTTOCOMPLESSO: **Trasmissione posteriore** SOTTOGRUPPO: **Scatola - bracci - Mozzi - Disco porta ceppi - Ruote**

N. Fig.	N. d'Ordinaz.	DENOMINAZIONE	Quant.	NOTE
10	43610480	**Ruota** posteriore	2	
11	92602208	**Dado** fiss. coperchi ai mozzi alle ruote, dischi porta ceppi ai bracci differenziale e fiss. semiruote	28	GRIMECA 1788
12	95120085	**Rosetta** per viti fiss. coperchi ai mozzi, mozzi alle ruote e dischi porta ceppi ai bracci differenz.	24	GRIMECA 1787
13	43631780	**Vite** fissaggio coperchi ai mozzi	8	GRIMECA 1784
14	43361180	**Anello** sui bracci differenziale	2	GRIMECA 1834
B	43354180	**Anellino** paraolio statico semiassi	2	GRIMECA 1812
15	95021108	**Rosetta** per dadi fissaggio semiruote	4	
16	43631880	**Vite** fissaggio mozzi alle ruote	4	GRIMECA 1773
17	43632380	**Coperchio** per mozzi	2	GRIMECA 1480
18	43631580	**Dado** tenuta corpo mozzi	2	GRIMECA 1833
19	43634780	**Anello** parapolvere per cuscinetti	4	GRIMECA 1832/1
20	92201120	**Cuscinetto** per mozzi posteriori (25 x 47 x 12)	4	GRIMECA 1836
21	43632080	**Corpo** mozzo posteriore	2	GRIMECA 1839
22	43634880	**Distanziatore** tra i cuscinetti dei mozzi	2	GRIMECA 1835
23	43635280	**Disco** porta ceppi lato destro	1	GRIMECA 4320
24	43635680	**Disco** porta ceppi lato sinistro	1	GRIMECA 1837
25	43634280	**Vite** fissaggio dischi porta ceppi ai bracci differenziale	8	GRIMECA 1838
26	43363580	**Braccio** differenziale lato sinistro	1	GRIMECA 1825
27	43369880	**Tampone** per molleggio posteriore	2	
28	92700073	**Dado** per prigionieri fiss. bracci alle scatole differenziale, per prigionieri fiss. bussola porta cuscinetti per pignone conico e per viti unione scatole differenziale	26	GRIMECA 1791
29	95120075	**Rosetta** per prigionieri fiss. bracci alle scatole differenziale, per prigionieri fiss. bussola porta cuscinetti per pignone conico e per viti unione scatole differenziale	26	GRIMECA 1792
30	43361280	**Prigioniero** sulle scatole differenziale fissaggio bracci	12	GRIMECA 1819
31	43363680	**Braccio** differenziale lato destro	1	GRIMECA 4318
32	43329280	**Copiglia** di sicurezza per piastra tenuta cuscinetti	1	GRIMECA 2489
33	43352080	**Piastra** tenuta cuscinetto sulla scatola differenziale lato pignone	1	GRIMECA 1789
34	43361480	**Anello** di tenuta sulla bussola scatola differenziale lato pignone	1	GRIMECA 1793/1
35	43361780	**Cuscinetti** a rulli conici per pignone sulla scatola differenziale	2	GRIMECA 1794
36	43361580	**Prigioniero** sulla scatola differenziale tenuta bussola	6	GRIMECA 1843
37	43361680	**Bussola** porta cuscinetti per pignone conico	2	GRIMECA 1795
38	43350480	**Scatola** destra del differenziale	1	GRIMECA 1816
39	43361880	**Anello** di tenuta sulle scatole differenziale	2	GRIMECA 1815
40	43350580	**Vite** livello olio sulla scatola destra	1	GRIMECA 4316
41	43350680	**Guarnizione** per vite livello olio sulla scatola destra	1	GRIMECA 4317
42	43351280	**Tappo** immissione e scarico olio	2	GRIMECA 1887
43	43350880	**Guarnizione** per tappi immissione e scarico olio	2	GRIMECA 1699/1
44	43350980	**Vite** fissaggio scatole differenziale	8	GRIMECA 1818
45	43351080	**Cuscinetto** sulla scatola destra del differenziale	1	GRIMECA 1813
46	43351180	**Cuscinetto** sulla scatola destra del differenziale	1	GRIMECA 1814
47	43350380	**Scatola** sinistra del differenziale	1	GRIMECA 1816
48	43350780	**Guarnizione** fra le scatole	1	GRIMECA 4208
A	43350080	**Ponte** differenziale completo	1	Disegno GRIMECA n. 5545

TAVOLA 13

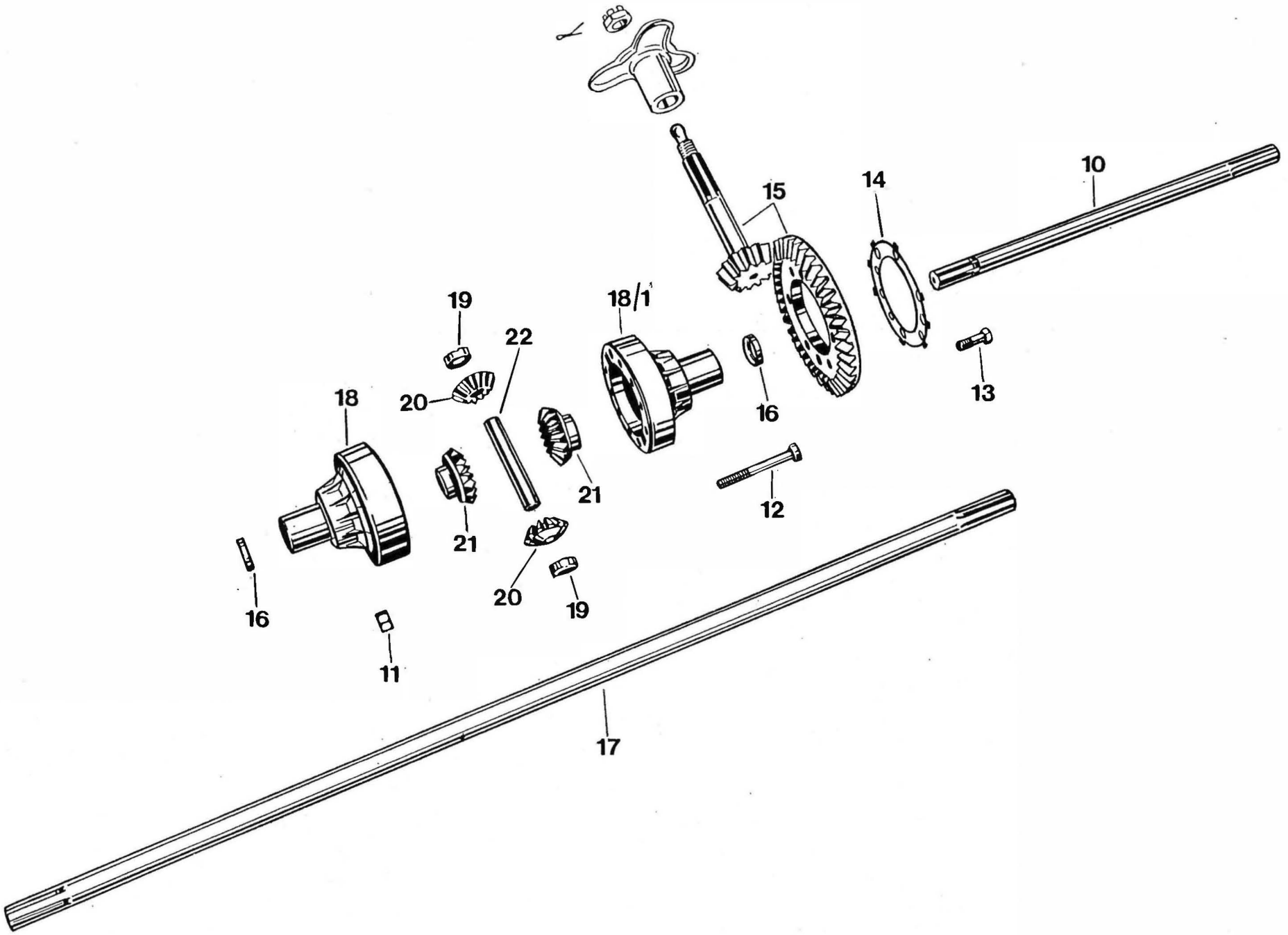

MOTO GUZZI

TAV. **13** COMPLESSO : **Ciclocarro** GRUPPO : **Ponte differenziale**

SOTTOCOMPLESSO: **Trasmissione posteriore** SOTTOGRUPPO: **Ruotismi del differenziale**

N. Fig.	N. d'Ordinaz.	DENOMINAZIONE	Quant.	NOTE
10	**43367580**	**Semiasse** destro del differenziale	1	GRIMECA 4319
11	**92700073**	**Dado** per viti fiss. corona alla scatola e unione scatola	4	GRIMECA 1791
12	**43354280**	**Vite** fiss. corona e unione scatola differenziale	4	GRIMECA 1799
13	**43354380**	**Vite** fiss. corona alla scatola	4	GRIMECA 1801
14	**43354480**	**Rosetta** di sicurezza per viti fiss. corona	1	GRIMECA 1800
15	**43354680**	**Coppia** conica del differenziale	1	GRIMECA 1797 pignone GRIMECA 1798 corona
16	**43361180**	**Anello** di tenuta sulle semiscatole	2	GRIMECA 1815
17	**43367680**	**Semiasse** sinistro del differenziale	1	GRIMECA 1831
18	**43354780**	**Semiscatola** ruotismi differenziale sinistra	1	GRIMECA 1803
18/1	**43354880**	**Semiscatola** ruotismi differenziale destra	1	GRIMECA 1804
19	**43357180**	**Boccola** reggispinta per albero porta satelliti	2	GRIMECA 1806
20	**43358080**	**Satellite** del differenziale	2	GRIMECA 1808
21	**43358580**	**Planetario** del differenziale	2	GRIMECA 1809
22	**43357080**	**Albero** porta satelliti	1	GRIMECA 1805
				N.B. - I numeri si riferiscono al disegno GRIMECA n. 5545

TAVOLA 14

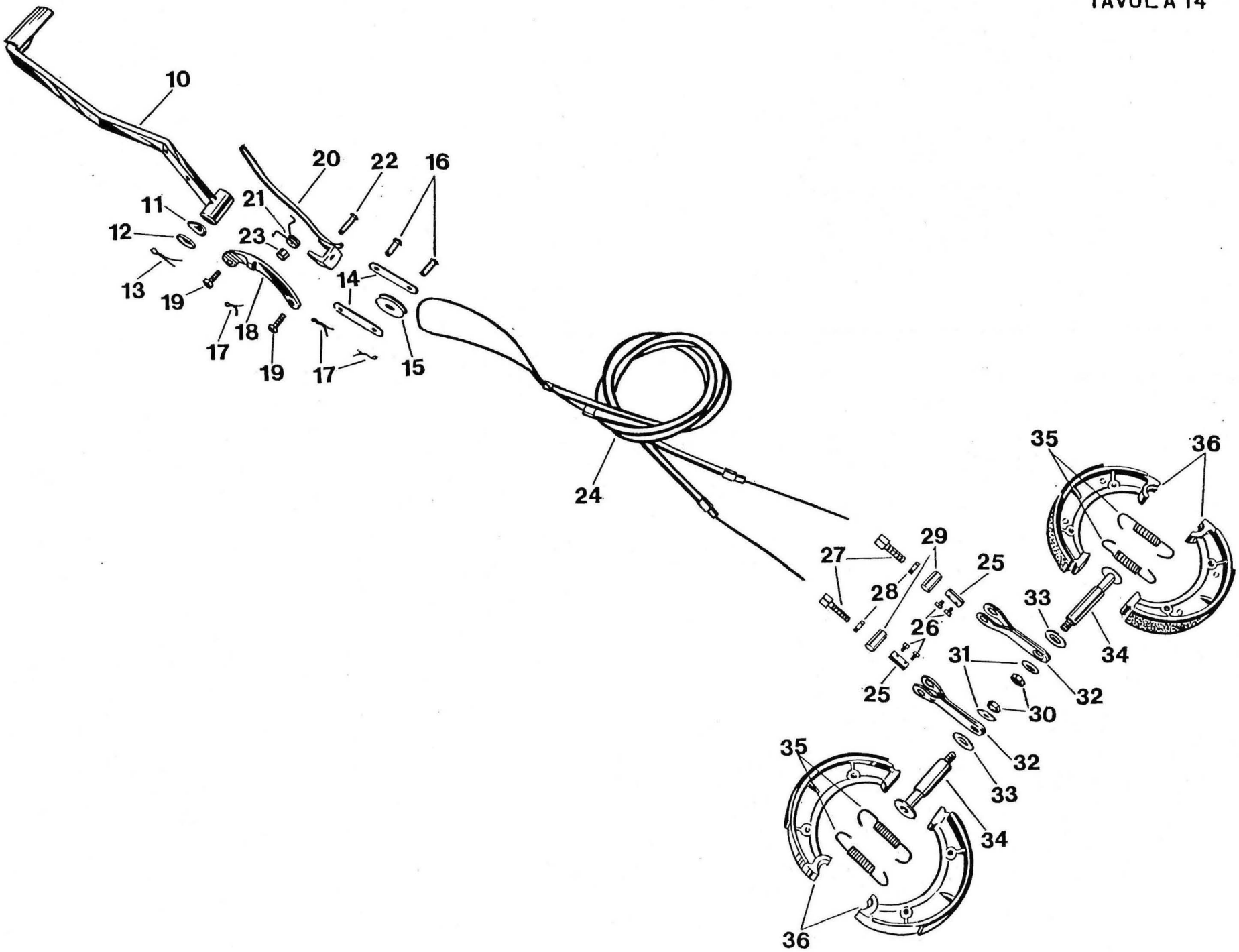
10
11
12
13
19
17
18
19
17
14
15
20
21
23
22
16
24
27
29
28
25
26
25
31
30
32
33
34
35
36
35
36
32
33
34
35
36

MOTO GUZZI

TAV. **14** COMPLESSO : **Ciclocarro** GRUPPO : **Comando freni posteriori**

SOTTOCOMPLESSO: **Freni posteriori** SOTTOGRUPPO: **Pedale - Leva di stazionamento - Trasmissione di comando - Ceppi freno**

N. Fig.	N. d'Ordinaz.	DENOMINAZIONE	Quant.	NOTE
10	43677080	**Pedale** comando freni posteriori	1	
11	95129200	**Rosetta** elastica antivibratrice	1	
12	95100507	**Rosetta** piana	1	
13	95500330	**Copiglia**	1	
14	43679075	**Piastrina** porta carrucola	2	
15	43679175	**Carrucola**	1	
16	95780262	**Spina** sul pedale	2	
17	95400212	**Copiglia** per spine sul pedale e sulla leva di stazionamento	3	
18	43675680	**Settore** dentato	1	
19	98024320	**Vite** fissaggio settore	2	
20	43684480	**Leva** di stazionamento	1	
21	43685780	**Molla** ritorno leva di stazionamento	1	
22	95780264	**Spina** per leva di stazionamento	1	
23	91180707	**Bussolina** di spessore per leva di stazionamento	1	
24	43679381	**Trasmissione** comando freno di stazionamento	1	
25	43679775	**Morsetto** sulla trasmissione	2	
26	98024106	**Vite** fissaggio cavi sul morsetti	4	
27	95790130	**Tendifilo** per trasmissione comando freni posteriori	2	GRIMECA 1614
28	92700071	**Dado** per tendifilo trasmissioni comando freni posteriori	2	GRIMECA 267
29	95716830	**Rullo** sulle leve camme comando ceppi freno	2	GRIMECA 1024
30	92602208	**Dado** fissaggio camme ai dischi porta ceppi	2	GRIMECA 15/22
31	95100259	**Rosetta** per dadi fissaggio camme ai dischi porta ceppi	2	GRIMECA 567/18
32	43671480	**Leva** sulle camme comando freni posteriori	2	GRIMECA 567/5
33	43625180	**Rosetta** sulle camme	2	GRIMECA 335/11
34	43622580	**Camma** comando freni posteriori	2	GRIMECA 1755
35	43622180	**Molla** per ceppi freni posteriori	4	GRIMECA 335/15
36	43620580	**Ceppo** freno completo di suole	4	GRIMECA 335/12
				N.B. - I numeri si riferiscono al disegno GRIMECA n. 5545

TAVOLA 15

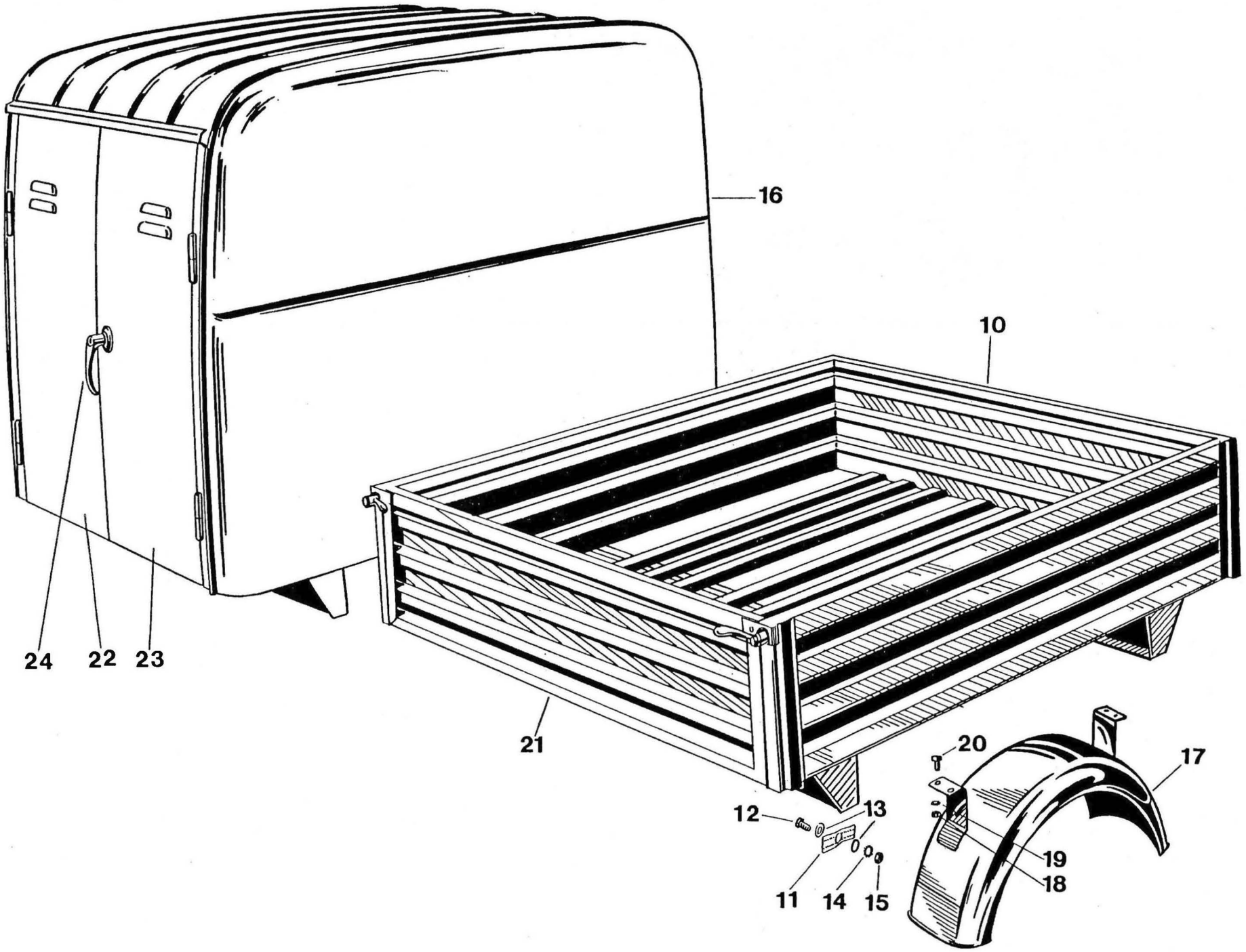

MOTO GUZZI

TAV. **15** COMPLESSO : **Ciclocarro** GRUPPO : **Cassoni**

SOTTOCOMPLESSO: **Carrozzeria** SOTTOGRUPPO: **Cassone aperto - Furgone - Parafanghi posteriori**

N. Fig.	N. d'Ordinaz.	DENOMINAZIONE	Quant.	NOTE
10	**43580280** **43580285**	**Cassone** aperto **Cassone** aperto (a richiesta)	1	
11	**26588100**	**Fettuccia** fra cassone e telaio	4	
12	**98054418**	**Vite** fissaggio cassone al telaio	4	
13	**95100247**	**Rosetta** per viti fissaggio cassone al telaio	8	
14	**95021108**	**Rosetta** dentellata per viti fissaggio cassone al telaio	4	
15	**92602208**	**Dado** per viti fissaggio cassone al telaio	4	
16	**43581680**	**Furgone** completo di portiere posteriori	1	
17	**43437080**	**Parafango** posteriore	2	
18	**92602206**	**Dado** per viti fissaggio parafango posteriore	8	
19	**95021106**	**Rosetta** elastica per viti fissaggio parafanghi posteriori	8	
20	**98024312**	**Vite** fissaggio parafanghi posteriori	8	
21	**43585580**	**Sponda** posteriore per cassone aperto	1	
22	**43585480**	**Portiera** sinistra completa per furgone	1	
23	**43585380**	**Portiera** destra completa per furgone	1	
24	**43586080**	**Maniglia** completa per furgone	1	

TAVOLA 16

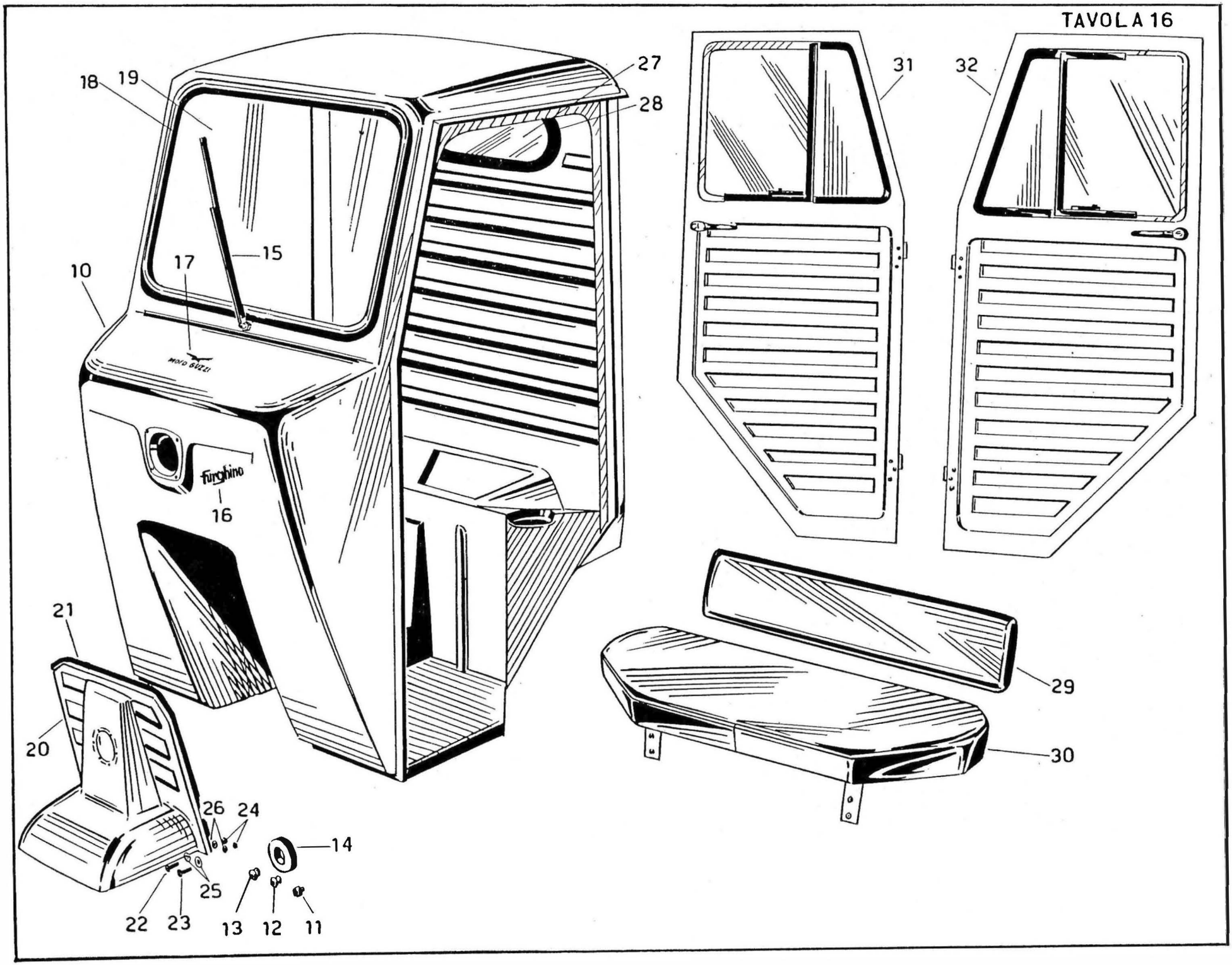

18
19
27
28
31
32
15
17
10
MOTO GUZZI
Furghino
16
21
20
29
30
26
24
14
25
22
23
13
12
11

MOTO GUZZI

TAV. **16** COMPLESSO : **Ciclocarro** GRUPPO : **Cabina**

SOTTOCOMPLESSO: **Carrozzeria** SOTTOGRUPPO: **Cabina - Vetri - Sedile - Schienale - Portiere**

N. Fig.	N. d'Ordinaz.	DENOMINAZIONE	Quant.	NOTE
10	43590280 43590285	**Cabina** senza portiere completa di vetri e tergicristallo **Cabina** con fori per applicazione portiere complete di vetri e tergicristallo (a richiesta)	1	
11	43595781	**Bottone** in gomma per portiere	6	
12	91551053	**Bussola** isolante per cavi	2	
13	91551184	**Bussola** isolante per cavi	1	
14	43596880	**Guarnizione** sulla cabina per piantone sterzo	1	
15	43780280	**Tergicristallo** completo	1	
16	43917580	**Decalcomania** « FURGHINO » per cabina	1	
17	98851122	**Decalcomania** « Aquila con Moto Guzzi »	1	
18	43599280	**Profilato** in gomma per vetro anteriore	1	
19	43598080	**Vetro** anteriore per cabina	1	
20	43594080	**Parafango** anteriore sulla cabina	1	
21	43594580	**Guarnizione** per parafango anteriore	1	
22	98260525	**Vite** corta fissaggio parafango anteriore alla cabina	4	
23	98260530	**Vite** lunga fissaggio parafango anteriore alla cabina	2	
24	92602205	**Dado** per viti fissaggio parafango anteriore alla cabina	6	
25	95000205	**Rosetta** piana per viti fissaggio parafango anteriore alla cabina	6	
26	43594380	**Rosetta** esterna per viti fissaggio parafango anteriore alla cabina	6	
27	43598280	**Vetro** posteriore per cabina	1	
28	43599980	**Profilato** in gomma per vetro posteriore per cabina	1	
29	43593780	**Schienale** per cabina completo	1	
30	43592880	**Sedile** per cabina completo	1	
31	43595080	**Portiera** destra completa di cerniere, vetri e maniglia	1	
32	43595180	**Portiera** sinistra completa di cerniere, vetri e maniglia	1	
a	43591883	**Cerniera** sulla cabina per portiera destra	2	
b	43591983	**Cerniera** sulla cabina per portiera sinistra	2	
c	43595483	**Cerniera** superiore per portiera destra	1	
d	43595583	**Cerniera** superiore per portiera sinistra	1	
e	43596682	**Cerniera** inferiore per portiera destra	1	
f	43596782	**Cerniera** inferiore per portiera sinistra	1	
g	98260312	**Vite** fissaggio cerniere alle portiere	4	
h	43598680	**Rosetta** esterna per viti fissaggio cerniere alle portiere	4	
i	95120032	**Rosetta** elastica per viti fissaggio cerniere per portiere	4	
l	92600003	**Dado** per viti fissaggio cerniere	4	
m	95100130	**Rosetta** per viti sulle cerniere superiori	8	
n	92630106	**Dado** per viti sulle cerniere superiori	8	A richiesta
o	43595980	**Tirante** apertura porte	2	
p	43598180	**Tirante** arresto apertura porte	2	
q	43599780	**Piastrina** di rinforzo per tirante arresto	4	
r	92630106	**Dado** per tirante arresto	4	
s	43596280	**Maniglia** con serratura	2	
t	43599680	**Gomma** riparo acqua	2	
u	95000205	**Rosetta** fissaggio maniglie	4	
v	92630105	**Dado** autobloccante fissaggio maniglie	4	
z	43598380	**Vetro** fisso per portiere	2	
k	43598580	**Vetro** deflettore per portiere	2	
j	43599580	**Guarnizione** vetro deflettore	2	
y	43599481	**Guarnizione** per deflettore	2	
w	43599480	**Telaino** porta vetro deflettore per portiere	2	

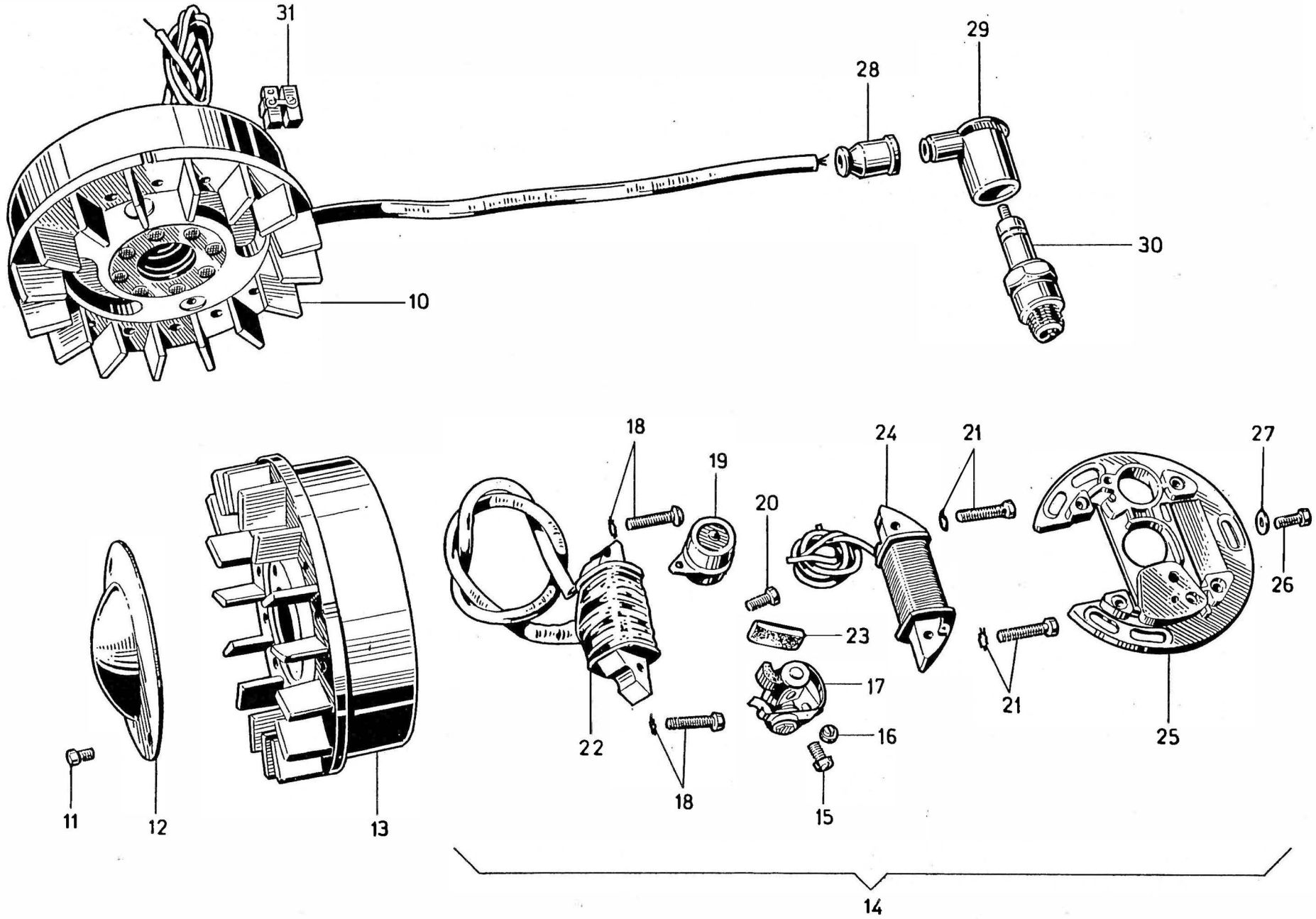
31
28
29
30
10
18
19
20
24
21
27
26
23
17
16
15
22
18
21
25
11
12
13
14

MOTO GUZZI

TAV. **17** COMPLESSO : **Ciclocarro** GRUPPO : **Accensione**

SOTTOCOMPLESSO: **Impianto elettrico** SOTTOGRUPPO: **Volano magnete - Candela**

N. Fig.	N. d'Ordinaz.	DENOMINAZIONE	Quant.	NOTE
10	43712475	**Volano** magnete completo di cavo candela e coperchietto copripolvere (6V - 18W)	1	CEV modello P.R. 151
11	43712875	**Vite** fissaggio coperchietto copripolvere sul volano	2	
12	43712775	**Coperchietto** copripolvere	1	
13	43701600	**Gruppo** induttore	1	CEV 02200
14	43713000	**Gruppo** indotti	1	CEV 02201
15	43709000	**Vite** fissaggio ruttore	1	CEV 3250
16	43708900	**Eccentrico** ruttore	1	CEV 7521
17	43708800	**Ruttore** completo di perno	1	CEV 01355
18	43715600	**Vite** e rondelle fissaggio indotto A. T.	2	CEV 0945/1
19	43708600	**Condensatore**	1	CEV 7365
20	43707900	**Vite** fissaggio condensatore	1	CEV 7767
21	43715500	**Vite** e rondelle fissaggio indotto B. T.	2	CEV 0946/1
22	43715000	**Indotto** A. T.	1	CEV 02202
23	43709500	**Feltro** ingrassatore	1	CEV 9612
24	43715100	**Indotto** B.T.	1	CEV 0874
25	43702200	**Bassetta** porta indotti	1	CEV 7432
26	98020410	**Vite** fiss. basetta al basamento	3	
27	95001204	**Rosetta** per vite fiss. basetta	3	
28	45717600	**Cappuccio** in gomma di protezione cavo	1	
29	45717400	**Attacco** per cavo candela	1	
30	40717000	**Candela** grado termico 225 della scala Bosch-Marelli	1	
31	43749175	**Morsetto** doppio per cavi volano	1	

TAVOLA 18

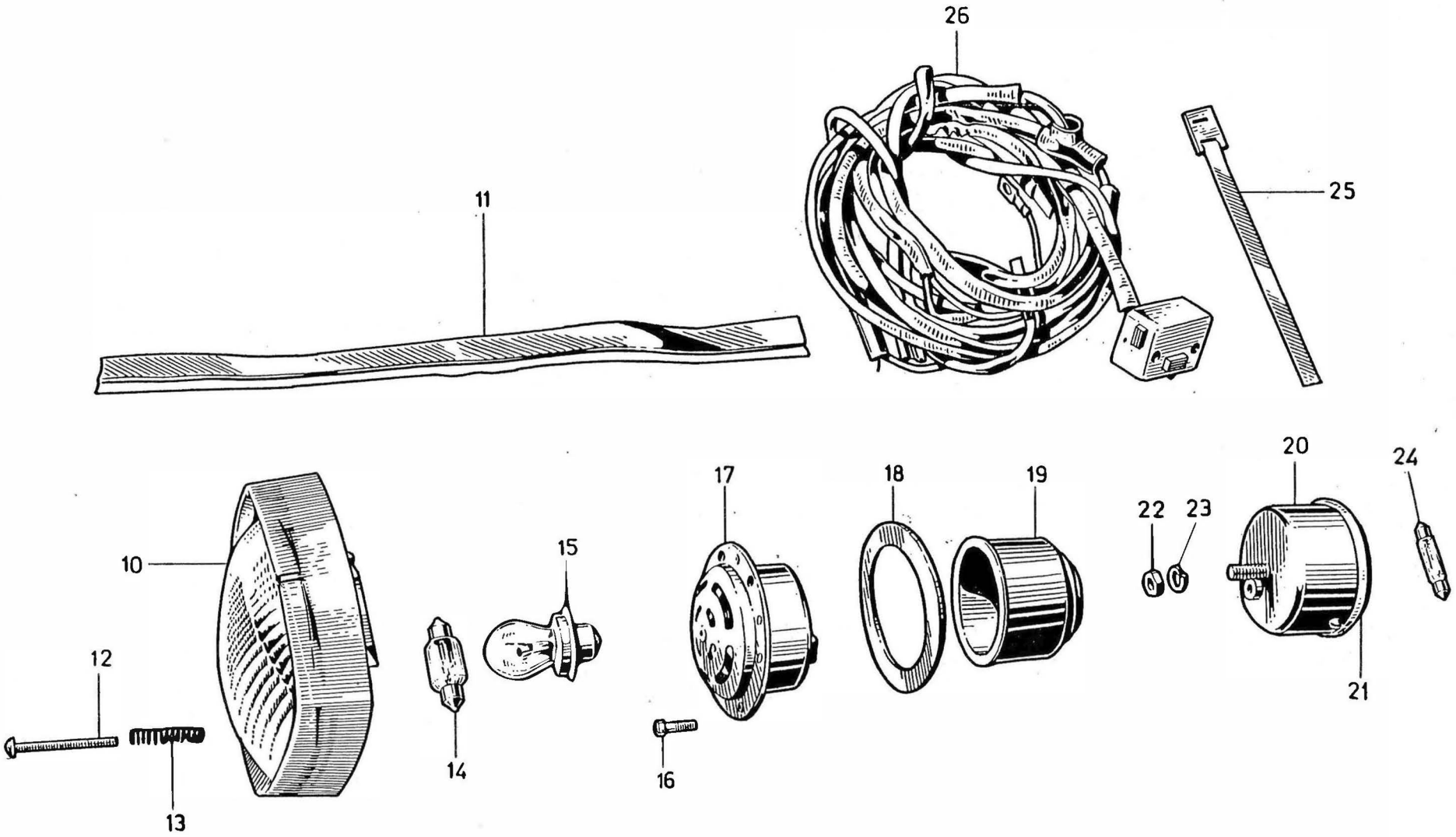

MOTO GUZZI

TAV. **18** COMPLESSO : **Ciclocarro** GRUPPO : **Illuminazione e accessori**

SOTTOCOMPLESSO: **Impianto elettrico** SOTTOGRUPPO: **Faro ant. - Tromba - Fanalino post - Gruppo cavi e guaine completo di dispositivo**

N. Fig.	N. d'Ordinaz.	DENOMINAZIONE	Quant.	NOTE
10	**43740580**	**Gruppo** ottico	1	Aprilia 95 GB
11	**43740680**	**Guarnizione** per gruppo ottico	1	
12	**43740380**	**Vite** fissaggio gruppo ottico	2	
13	**43740280**	**Molla** per vite fissaggio gruppo ottico	2	
14	**93450309**	**Lampada** a siluro (6 V - 15 W) per gruppo ottico	1	
15	**93450130**	**Lampada** a bulbo (6 V - 15 W) per gruppo ottico	1	
16	**98304014**	**Vite** fissaggio avvisatore	4	
17	**43743711**	**Avvisatore** acustico	1	
18	**43743800**	**Guarnitura** per avvisatore acustico	1	
19	**43744780**	**Protezione** per avvisatore acustico	1	
20	**43740980**	**Fanalino** posteriore	1	CEV 9222
21	**43741780**	**Coppa** catarifrangente	1	
22	**92602406**	**Dado** fissaggio fanalino posteriore	1	
23	**95120065**	**Rosetta** elastica per fanalino posteriore	1	
24	**93450413**	**Lampada** a siluro per fanalino posteriore (6 V - 5 W)	1	
25	**93302225**	**Fascetta** per cavi	1	
26	**43747181**	**Gruppo** cavi e guaine per impianto elettrico completo di dispositivo per luci, tromba e fermo motore (comprende):	1	
		Cavo bleu (sez. mmq 0,5) m 1,170	1	
		Cavo bleu (sez. mmq 0,5) m 1,170	1	
		Cavo nero (sez. mmq 0,5) m 2,225	1	
		Cavo bianco (sez. mmq 0,5) m 1,000	1	
		Cavo rosso (sez. mmq 0,78) m 1,000	1	
		Cavo giallo (sez. mmq 0,5) m 2,870	1	
		Cavo rosso (sez. mmq 0,78) m 1,860	1	
		Cavo nero (sez. mmq 0,5) m 1,860	1	
		Guaina Ø 3 x 1390 mm	1	
		Guaina Ø 4 x 160 mm	1	
		Guaina Ø 5 x 310 mm	1	
		Guaina Ø 6 x 1365 mm	1	
		Guaina Ø 8 x 425 mm	1	
		Guaina Ø 9 x 320 mm	1	
	40746000	**Dispositivo** comando luci, tromba elettrica e fermo motore	1	
	43746875	**Trivio** in gomma per cavi	1	

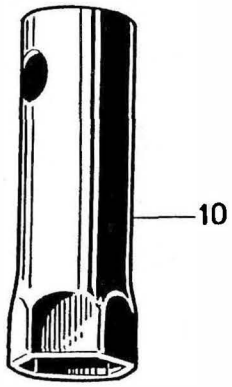
10

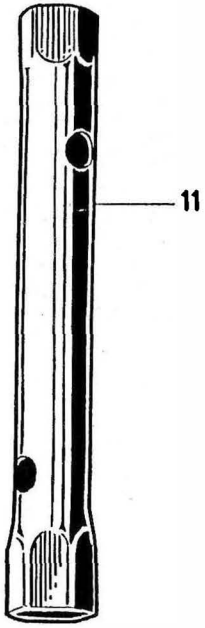
11

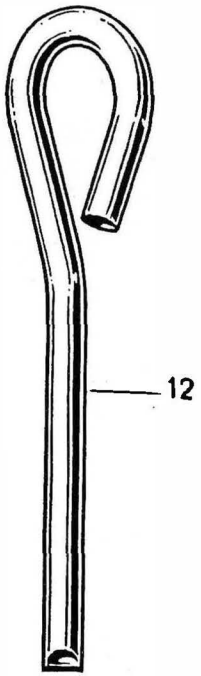
12

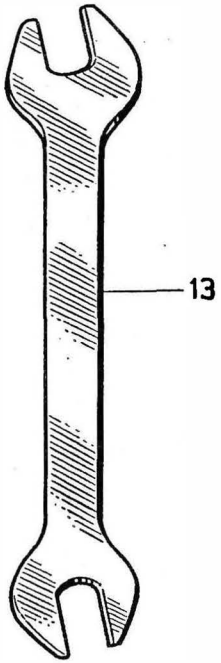
13

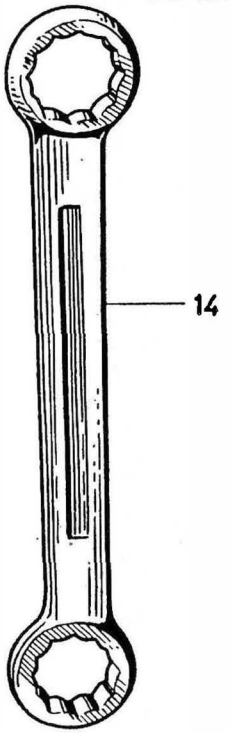
14

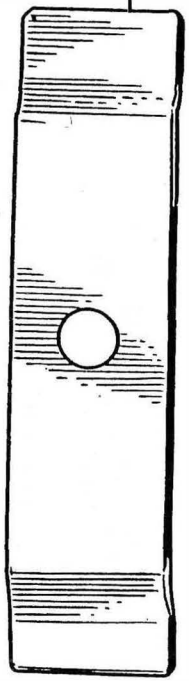
16

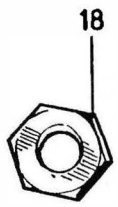
18

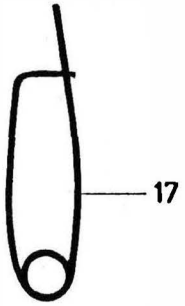
17

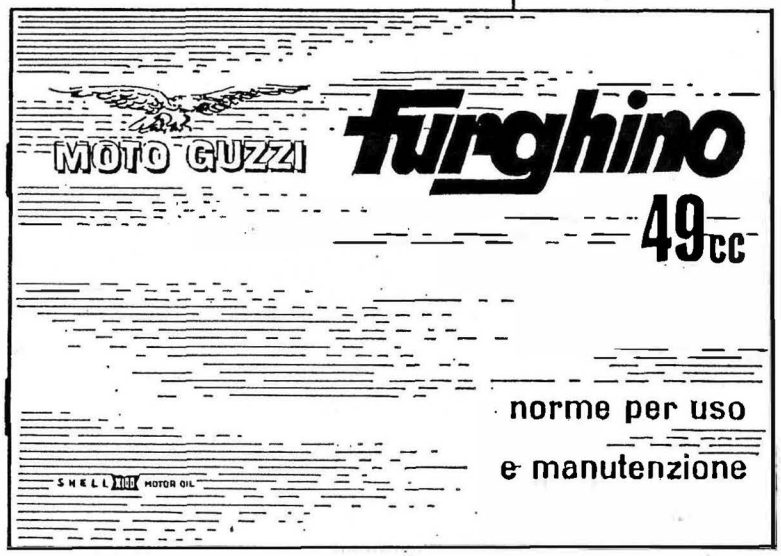
15
MOTO GUZZI
Furghino
49cc
norme per uso
e manutenzione
SHELL
MOTOR OIL

MOTO GUZZI

TAV. **19** COMPLESSO : **Dotazione** GRUPPO : **Comuni**

SOTTOCOMPLESSO: **Attrezzi** SOTTOGRUPPO: **Dotazione individuale**

N. Fig.	N. d'Ordinaz.	DENOMINAZIONE	Quant.	NOTE
10	25901900	**Chiave** per candela mm 21	1	
11	25902000	**Chiave** a tubo da mm 10-14	1	
12	55905000	**Cacciavite** a spina	1	
13	12900800	**Chiave** fissa doppia da mm 10-11	1	
14	25900500	**Chiave** ad occhio da mm 17-19	1	
15		**Libretto** istruzioni	1	
		A RICHIESTA.		
A	43610480	**Ruota** scomponibile di scorta	1	
16	43481180	**Piastra** fissaggio ruota di scorta	1	
17	22482100	**Spilla** di sicurezza	1	
18	92602312	**Dado** fissaggio piastra ruota di scorta	1	